jaga
CLIMATE DESIGNERS

BRIZA

Leistungsstarke Kühlung und Heizung.
Nahtlos kombiniert.

DE.2026

BRIZA

ÜBERSICHT 3

WANDEINBAU 12
Technische Zeichnungen 18
Briza 12 22
2-Rohr ... 22
4-Rohr ... 24
Briza 22 26
2-Rohr ... 26
4-Rohr ... 28
Briza 26 30
2-Rohr ... 30
4-Rohr ... 32
Zubehör 34

WANDMODELL 36
Technische Zeichnungen 42
Briza 10 46
Briza 12 48
2-Rohr ... 48
4-Rohr ... 50
Briza 22 52
2-Rohr ... 52
4-Rohr ... 54

DECKENEINBAU 56
Technische Zeichnungen 62
Briza 12 66
2-Rohr ... 66
4-Rohr ... 68
Briza 22 70
2-Rohr ... 70
4-Rohr ... 72
Briza 26 74
2-Rohr ... 74
4-Rohr ... 76
Zubehör 78

DECKENMODELL 80
Technische Zeichnungen 86
Briza 10 90
Briza 12 92
2-Rohr ... 92
4-Rohr ... 94
Briza 22 96
2-Rohr ... 96
4-Rohr ... 98

STANDMODELL 100
Technische Zeichnungen 103
Briza 22 104
2-Rohr ... 104
4-Rohr ... 106

WASSERSEITIGER ANSCHLUSS 110
Anschlußsätze ... 110
Druckverluste ... 112
Kondensatpumpe ... 116

ELEKTRISCHER ANSCHLUSS 121
Netzteile ... 121
Welche Jaga JDPC-Steuerung soll man wählen? ... 122
Jaga JDPC Steuerungen ... 124
Thermostate ... 125
Musterschemata für Elektroinstallation ... 126
Briza 10 ... 127
Briza 12 ... 131
Briza 22 / 26 ... 134

TECHNISCHE INFORMATIONEN 138
Allgemeine Informationen 138
Korrekturfaktoren ... 140
Mindestquerschnitt des Drahtes ... 141
Strömungsgeräusche reduzieren ... 142
Taupunkt der Luft ... 142
Geräusche in Gebäuden ... 143
Briza 10 146
Einzelteile ... 146
Tangentiallüfter ... 147
Wärmetauscher ... 148
Druckverlust ... 149
Ausschreibungstexte ... 150
Briza 12 154
Einzelteile ... 154
Tangentiallüfter ... 156
Standard Wärmetauscher ... 157
Druckverlust ... 158
Ausschreibungstexte ... 162
Briza 22 166
Einzelteile ... 166
Standard Wärmetauscher ... 168
Druckverlust ... 169
Zweiter Wärmetauscher, G1/2” F ... 170
Druckverlust ... 171
Zentrifugalventilator ... 172
Ventilatorkennwerte ... 173
Elektrisches Heizelement ... 179
Zubehör ... 180
Ausschreibungstexte ... 184
Briza 26 190
Einzelteile ... 190
Standard Wärmetauscher ... 192
Druckverlust ... 193
Zweiter Wärmetauscher, G1/2” F ... 194
Druckverlust ... 195
Zentrifugalventilator ... 196
Ventilatorkennwerte ... 197
Elektrisches Heizelement ... 200
Zubehör ... 201
Ausschreibungstexte ... 205

BRIZA - LEISTUNGSSTARKE KÜHLUNG UND HEIZUNG

Ein angenehmes Raumklima bedeutet heute mehr als nur Heizen. Moderne Gebäude erfordern eine effiziente Kühlung gegen Überhitzung, energieeffizientes Heizen, einen leisen Betrieb und eine nahtlose Integration in jedes Interieur.

Briza ist die leistungsstarke Produktreihe von Ventil-Konvektoren, die all diese Eigenschaften in einer einzigen wasserführenden Raumklimalösung vereint.

NIEDERTEMPERATURTECHNIK

ENERGIEEFFIZIENTES KÜHLEN UND HEIZEN MIT EINEM EINZIGEN SYSTEM.

Jaga-Wärmetauscher bieten eine hohe Leistung bei niedrigen Wassertemperaturen, wobei ihre hydrophile Beschichtung diese Leistung noch weiter optimiert.

Briza kombiniert diesen statischen Wärmetauscher mit integrierten, leisen Ventilatoren, die den Wärmetauscher aktiv unterstützen.

Diese energieeffizienten EC-Motoren verstärken den Luftstrom entlang des Wärmetauschers und kühlen oder erwärmen so mühelos einen großen Luftdurchsatz bei geringem Geräuschpegel.

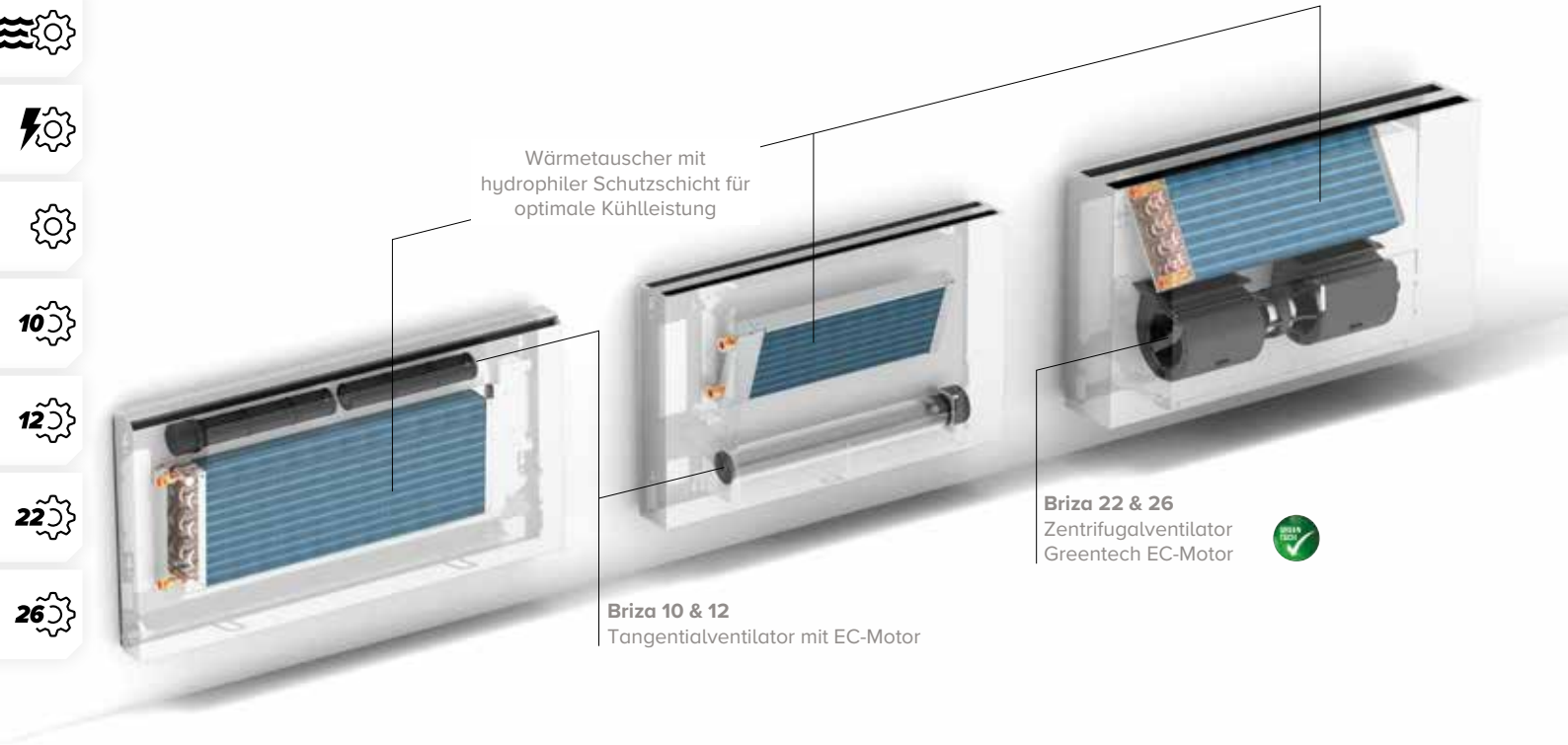

EINE PERFEKTE ERGÄNZUNG ZU MODERNEN ENERGIEKONZEPTEN

Briza liefert hohe Heizleistungen bei niedrigen Wassertemperaturen und arbeitet besonders effizient in Kombination mit Wärmepumpen und anderen Niedertemperatursystemen.

So nutzt die Briza-Produktreihe das volle Potenzial Ihrer Wärmepumpe das ganze Jahr über: schnelles Heizen im Winter und leistungsstarkes Kühlen im Sommer.

Noch keine Wärmepumpe? Kein Problem, denn auch langfristig ist Briza eine kluge Wahl. Das System eignet sich ideal für eine schrittweise Sanierung: Beginnen Sie mit Ventil-Konvektoren in Kombination mit Ihrer bestehenden Anlage und steigen Sie später auf eine Wärmepumpe um.

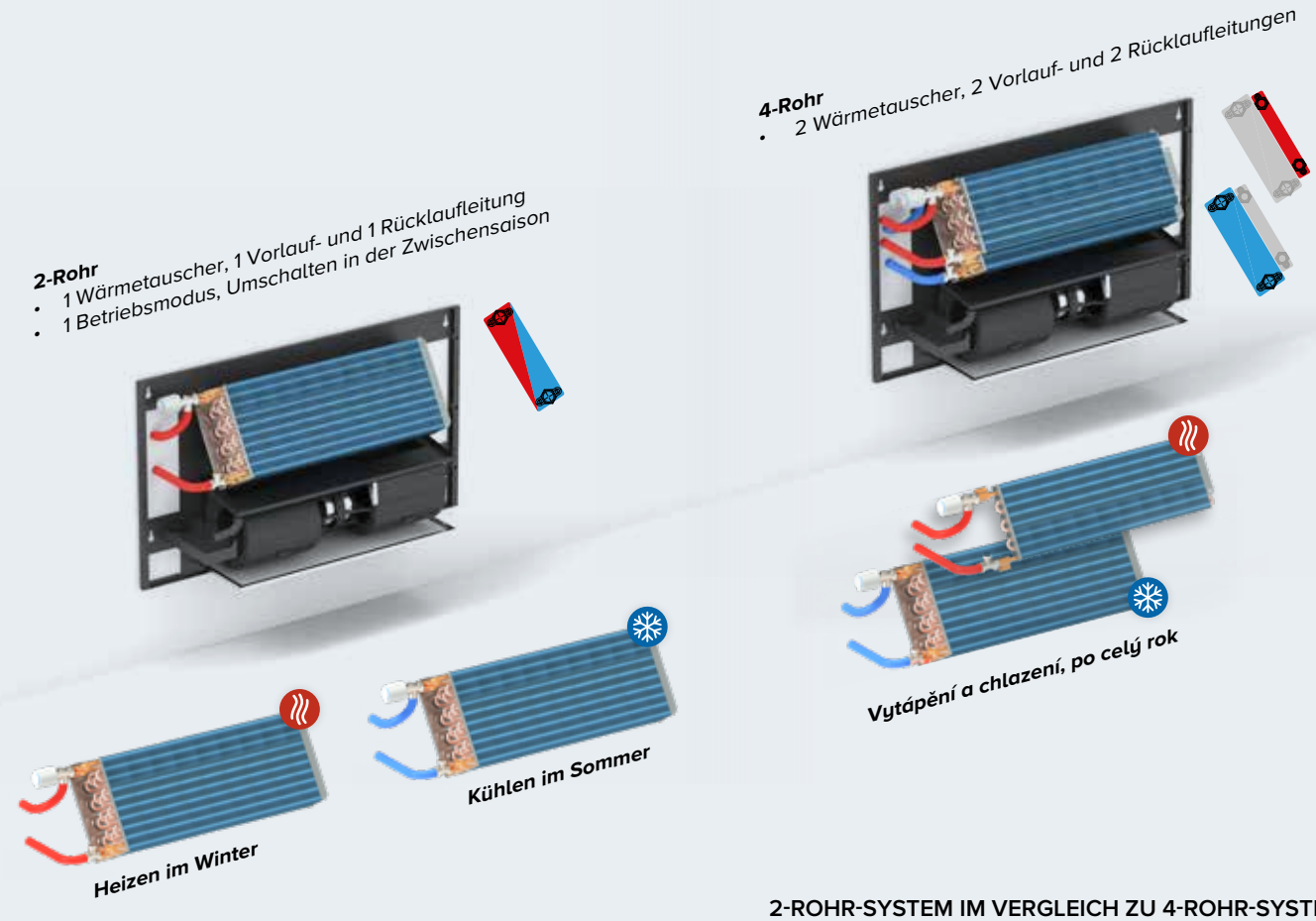

2-ROHR-SYSTEM IM VERGLEICH ZU 4-ROHR-SYSTEM: AUF DIE BEDÜRFNISSE JEDES GEBÄUDETYPS ZUGESCHNITTEN

Die Wahl des Rohrleitungssystems bestimmt maßgeblich, wie flexibel ein Gebäude auf seine Komfortanforderungen reagieren kann. Ein Zweirohrsystem (mit einer Vorlauf- und einer Rücklaufleitung) kann im Winter heizen und im Sommer kühlen. Ideal für Gebäude mit gleichmäßiger Nutzung.

Ein Vierrohrsystem geht noch einen Schritt weiter und verfügt über separate Kreisläufe für Warm- und Kaltwasser, wodurch beide Technologien gleichzeitig verfügbar sind und jeder Raum oder Bereich separat geregelt werden kann. Das erhöht die Flexibilität erheblich, insbesondere in Gebäuden, in denen die Anforderungen stark variieren oder sich schnell ändern.

KÜHLEN UND HEIZEN ÜBER LÜFTUNGSKANÄLE

Die Modelle Briza 22 und Briza 26 sind auch in einer HP-Version erhältlich. Diese Geräte mit hocheffizienten Motoren liefern eine hohe Leistung, die über Lüftungskanäle effizient im Gebäude verteilt wird.

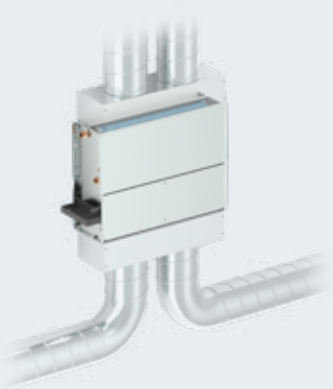

BRIZA - EIN DESIGN, DAS ZU JEDER EINRICHTUNG PASST

Briza verbindet nahtlos Technologie mit Design. Innerhalb des Sortiments wählen Sie nicht nur die richtige Kapazität, sondern auch die Optik, die zu Ihrem Interieur passt. Mit vier Designlinien und verschiedenen Installationsoptionen bietet das Sortiment die maximale architektonische Freiheit.

Coreline bildet die bewährte Basis des Sortiments: klar, zeitlos und vielseitig.

Baseline vereint minimalistische Eleganz mit markanten Linien.

Woodline sorgt mit einer edlen Holzoptik für eine warme, natürliche Ausstrahlung.

Waveline verleiht der Technik mit seinem fließenden Design einen architektonischen Charakter.

jaga

PREISGEKRÖNTES DESIGN

Briza wird den Anforderungen eines sich ständig weiterentwickelnden HLK-Marktes gerecht und legt dabei besonderen Wert auf Leistung, Flexibilität und Design. Diese durchdachte Kombination wurde mit zahlreichen nationalen und internationalen Auszeichnungen gewürdigt.

NET ZERO DESIGN EDITION

reddot winner 2025
best of the best

RED DOT AWARD 2025
WINNER
Product Design

DESIGN AWARD 2025
DESIGN AWARD 2026

IF DESIGN AWARD
2025 & 2026 WINNER
Building Technology

GERMAN DESIGN AWARD WINNER 2025
GERMAN DESIGN AWARD WINNER 2026

GERMAN DESIGN AWARD
2025 & 2026 WINNER
Excellent Product Design Energy

EUROPEAN PRODUCT DESIGN AWARD 2025 TOP DESIGN
EUROPEAN PRODUCT DESIGN AWARD 2025 WINNER

EUROPEAN PRODUCT DESIGN AWARD
2025 TOP DESIGN + 2025 WINNER

IDA DESIGN AWARDS GOLD WINNER 2024

IDA AWARD
GOLD WINNER
Eco / Green Design

ICONIC AWARDS 2025 WINNER PRODUCT

ICONIC AWARDS
WINNER "PRODUCT" 2025

DNA PARIS DESIGN AWARDS 2025 WINNER

DNA PARIS DESIGN AWARD
BADGE WINNER 2025

LICC

LICC AWARD
WINNER
Use Product

Henry van de Velde Awards 25

HENRY VAN DE VELDE AWARD
BRONZE WINNER
Environment

BRIZA

ÜBERALL EINSETZBAR, DAS GANZE JAHR ÜBER

Die Briza-Familie ist eine flexible Produktreihe von Gebläsekonvektoren für kleine und große Räume, Wand- oder Deckenlösungen, mit Gehäuse oder unsichtbar eingebaut. Was die Vielseitigkeit dieser Produktreihe auszeichnet, ist die Möglichkeit des Heizens und Kühlens.

ÜBERSICHT EINBAU

	Briza 10	Briza 12
Bautiefe *(cm)*	/	11.7
WANDEINBAU		
VERFÜGBARE LÄNGEN *(cm)*	/	52 - 72 - 102 - 122
VERFÜGBARE HÖHEN *(cm)*	/	38 - 52
DECKENEINBAU		
VERFÜGBARE LÄNGEN *(cm)*	/	52 - 72 - 102 - 122
VERFÜGBARE HÖHEN *(cm)*	/	38 - 52
BESCHICHTUNG DES WÄRMETAUSCHERS	/	HYDROPHIL
Wasserinhalt *(l)*	/	0,3 - 0,5 - 0,9 - 1,1
Geräuschpegel *(dB(A))*	/	<20 - 47
Kv-Wert des Wärmetauschers	/	2,2 - 2 - 1,7 - 1,6
GEBLÄSE	/	TANGENTIAL
ELEKTRISCHER ANSCHLUSS	/	24 VDC
LEISTUNGSBEREICH 2-ROHR (Maximale Steuerspannung)		
Kühlen Total (7/12/27) *(Watt - Maximale Steuerspannung)*	/	553 - 2702
Nicht-kondensierende Kühlung (16/18/27) *(Watt - Maximale Steuerspannung)*	/	235 - 1149
Heizen (45/40/20) *(Watt - Maximale Steuerspannung)*	/	826 - 4026
LEISTUNGSBEREICH 4-ROHR (Maximale Steuerspannung)		
Kühlen Total (7/12/27) *(Watt - Maximale Steuerspannung)*	/	442 - 2026
Nicht-kondensierende Kühlung (16/18/27) *(Watt - Maximale Steuerspannung)*	/	118 - 862
Heizen (45/40/20) *(Watt - Maximale Steuerspannung)*	/	660 - 1695
LUFTSTROM		

Briza 22	**Briza 26**
23.15 / 27.15	26.0
55 - 75 - 95 - 125 - 155 - 190 55	125 - 155 - 190 56
55 - 75 - 95 - 125 - 155 - 190 55	125 - 155 - 190 56
HYDROPHIL 1,2 - 1,8 - 2,2 - 3,1 - 4,1 - 4,1 <20 - 55 3 - 2,8 - 2,7 - 2,1 - 2,1 - 2 ZENTRIFUGAL 230 VAC	HYDROPHIL 4,7 - 6,1 - 7,5 19,5 - 46,5 ± 3,5 ZENTRIFUGAL 230 VAC
2991 - 12790	9301 - 14335
1185 - 4540	3253 - 5003
3055 - 12634	8811 - 13161
2991 - 12790	9301 - 14335
1185 - 4540	3253 - 5003
1098 - 5814	3186 - 5814

BRIZA

ÜBERSICHT MIT GEHÄUSE

	Briza 10	Briza 12
Bautiefe *(cm)*	11.0	14.0
WAND		
	Coreline / **Baseline** ✓ / **Woodline** ✓ / **Waveline** ✓	**Coreline** ✓ / **Baseline** ✓ / **Woodline** ✓ / Waveline
VERFÜGBARE LÄNGEN *(cm)*	75 - 110 - 155 - 190	75 - 95 - 125 - 145
VERFÜGBARE HÖHEN *(cm)*	56	41/42 - 55/56
DECKE		
	Coreline / **Baseline** ✓ / Woodline / Waveline	**Coreline** ✓ / **Baseline** ✓ / Woodline / Waveline
VERFÜGBARE LÄNGEN *(cm)*	90 - 125 - 170 - 205	75 - 95 - 125 - 145
VERFÜGBARE HÖHEN *(cm)*	58	42 - 56
BESCHICHTUNG DES WÄRMETAUSCHERS	HYDROPHIL	HYDROPHIL
Wasserinhalt *(l)*	0,4 - 0,7 - 1,1 - 1,5	0,3 - 0,5 - 0,9 - 1,1
Geräuschpegel *(dB(A))*	<20 - 49	<20 - 47
Kv-Wert des Wärmetauschers	1,5 - 1,2 - 1,1 - 1	2,2 - 2 - 1,7 - 1,6
GEBLÄSE	TANGENTIAL	TANGENTIAL
ELEKTRISCHER ANSCHLUSS	24 VDC	24 VDC
LEISTUNGSBEREICH 2-ROHR (Maximale Steuerspannung)		
Kühlen Total (7/12/27) *(Watt - Maximale Steuerspannung)*	884 - 3659	503 - 2575
Nicht-kondensierende Kühlung (16/18/27) *(Watt - Maximale Steuerspannung)*	376 - 1556	214 - 1095
Heizen (45/40/20) *(Watt - Maximale Steuerspannung)*	868 - 3593	751 - 3834
LEISTUNGSBEREICH 4-ROHR (Maximale Steuerspannung)		
Kühlen Total (7/12/27) *(Watt - Maximale Steuerspannung)*	/	442 - 2026
Nicht-kondensierende Kühlung (16/18/27) *(Watt - Maximale Steuerspannung)*	/	188 - 862
Heizen (45/40/20) *(Watt - Maximale Steuerspannung)*	/	660 - 1695
LUFTSTROM		

Briza 22	Briza 26
23.15 / 27.15	
Coreline ✓ Baseline ✓ Woodline Waveline	Coreline Baseline Woodline Waveline
90 - 110 - 130 - 160 - 190 - 225	/
63	/
Coreline ✓ Baseline Woodline Waveline	Coreline Baseline Woodline Waveline
90 - 110 - 130 - 160 - 190 - 225	/
63	/
HYDROPHIL	/
1,2 - 1,8 - 2,2 - 3,1 - 4,1 - 4,1	/
20 - 55	/
3 - 2,8 - 2,7 - 2,1 - 2,1 - 2	/
ZENTRIFUGAL	/
230 VAC	/
2645 - 11446	/
1044 - 4031	/
2679 - 11184	/
2645 - 11446	/
1044 - 4031	/
1021 - 5387	/

jaga

CLIMATE
DESIGNERS

WANDEINBAU

L

BRIZA WANDEINBAU

Wir sind bestrebt, unsere Gebläsekonvektoren so installationsfertig wie möglich auf den Markt zu bringen. Wo früher lediglich der Wasserzulauf angeschlossen werden musste, sind heute auch eine Stromversorgung, eine elektronische Steuerung und ein Thermostatanschluss erforderlich. Um Ihnen die Installation zu erleichtern, haben wir ein Plug-&-Play-Sortiment entwickelt. Die gleiche hohe Qualität, jedoch mit allen Anschlussoptionen vormontiert. Bestellen Sie sorgenfrei für eine mühelose Installation!

MÖGLICHE TEMPERATURREGELUNGEN

PLUG & PLAY **Komplettes Gerät mit Temperaturregelung, Ventilset sowie Stromversorgung**

JAGA JDPC SMART BMS JRT

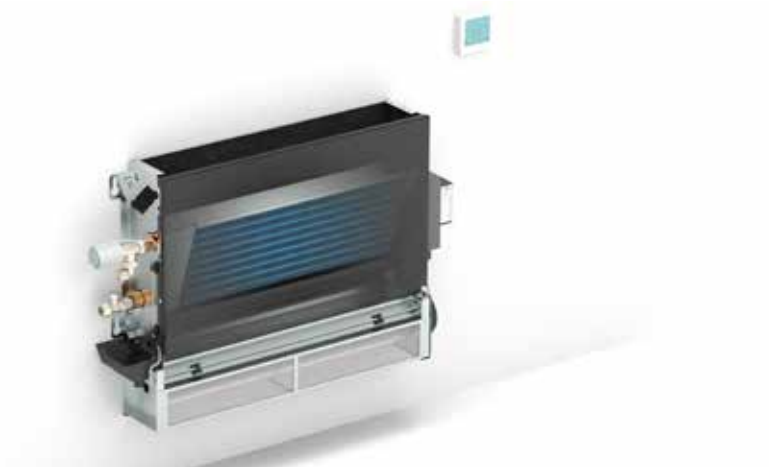

Raumtemperaturregelung über einen Jaga-WLAN-Thermostat, der im Raum montiert ist (Aufputz oder Unterputz).

BESTELLBEISPIEL Briza Baseline 12
Höhe 38 cm, Länge 52 cm, Farbe Weiß (133)

BZBW 038 052 12 2 L **D21 TW**
D21 TB
D21 2W

WASSERSEITIGER ANSCHLUSS
(links)
vormontierte Ventile, Anschluss Euro-Konus 3/4”

TEMPERATURREGELUNG
Raumtemperaturregelung über einen Jaga-WLAN-Thermostat, der im Raum montiert ist (Aufputz oder Unterputz).

ELEKTRISCHER ANSCHLUSS
Klemmverbinder für elektrischen Anschluss 24 VDC rechts, anschließbar über 230 VAC-Netzteil

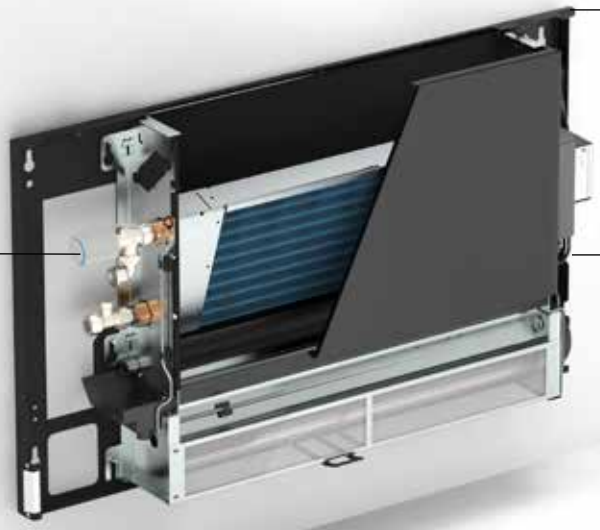

BRIZA WANDEINBAU

KONFIGURIERBARES GERÄT	Konfigurieren Sie Ihr Gerät entsprechend Ihrer Installation und Ihren Anforderungen; es wird als zusammenstellbares System geliefert.		
	BRIZA 12	**BRIZA 22**	**BRIZA 26**
		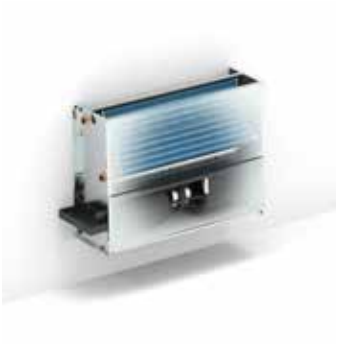	
1. Bitte wählen Sie Ihr Gerät anhand der Abmessungen und Leistungen aus.	z.B. **BZBW 038 052 12 2 L DDD**	z.B. **BABW 055 055 22 XX 2 LR G2 DDD**	z.B. **BBBW 056 125 26 XX 2 LR G2 DDD**
2. Wählen Sie die gewünschte Steuerung	Keine Jaga-JDPC-Steuerung, Jaga JDPC BMS: D03 (2 P) / D04 (4P) JDPC aktivieren / deaktivieren: D07 (2P) / D08 (4P)	Keine Jaga-JDPC-Steuerung, Jaga JDPC BMS: D03 (2 P) / D04 (4P) JDPC aktivieren / deaktivieren: D07 (2P) / D08 (4P)	Keine Jaga-JDPC-Steuerung, Jaga JDPC BMS: D03 (2 P) / D04 (4P) JDPC aktivieren / deaktivieren: D07 (2P) / D08 (4P)
3. Wählen Sie die gewünschte Stromversorgung	Stromversorgung oder DIN-Schienen-Stromversorgung, die sich nach dem Stromverbrauch richtet	(Eine 24-V-Stromversorgung ist im Lieferumfang der ausgewählten Jaga JDPC-Steuerung enthalten)	(Eine 24-V-Stromversorgung ist im Lieferumfang der ausgewählten Jaga JDPC-Steuerung enthalten)
4. Wählen Sie den/die gewünschten Ventilsatz(e)	Satz 295 (mit thermoelektrischem Motor) oder Satz 290 (mit zwei Rücklaufverschraubungen)	Satz 301 und 98 (mit thermoelektrischem Motor) oder Satz 302 und 99 (mit zwei Rücklaufverschraubungen)	Satz 301 und 98 (mit thermoelektrischem Motor) oder Satz 302 und 99 (mit zwei Rücklaufverschraubungen)

BRIZA 12 WANDEINBAU

ABMESSUNGEN *(in mm)*

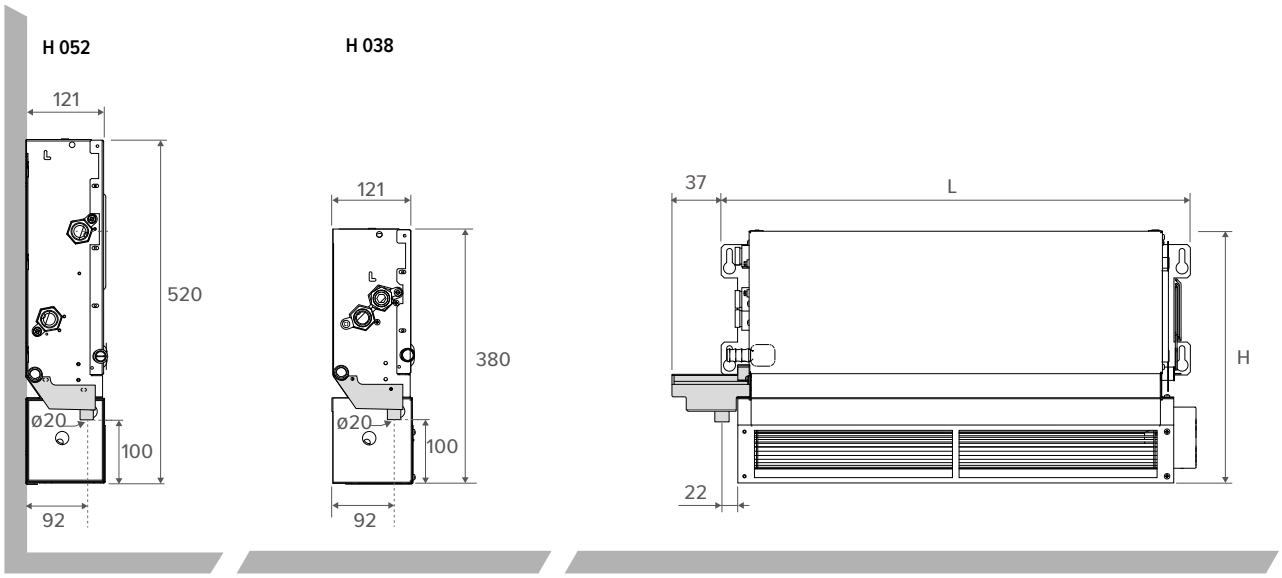

FREIRAUM

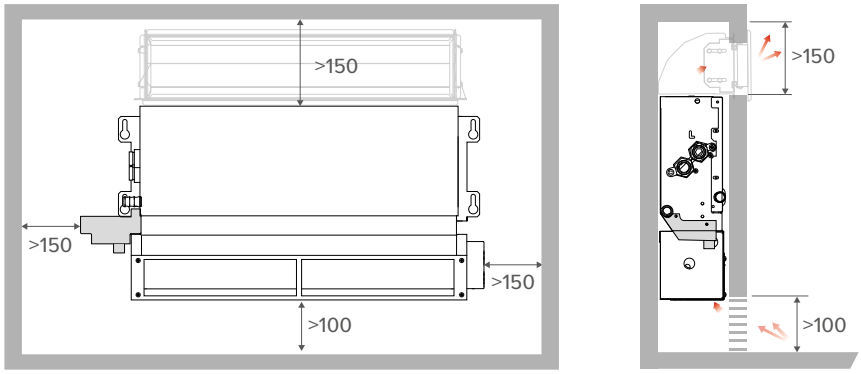

WASSERSEITIGER ANSCHLUSS

Höhe 038 *2-Rohr*

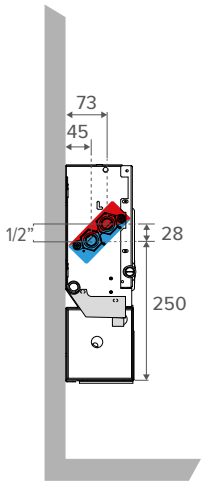

Höhe 038 *4-Rohr*

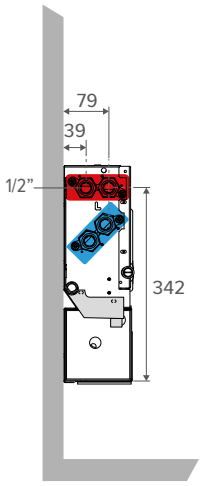

Höhe 052 *2-Rohr*

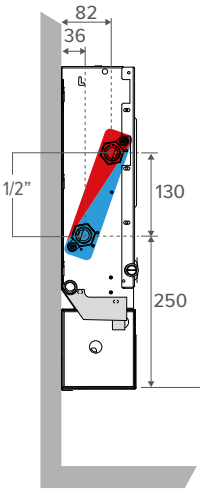

Höhe 052 *4-Rohr*

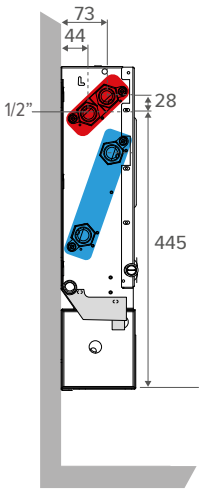

BRIZA 22 WANDEINBAU

ABMESSUNGEN *(in mm)*

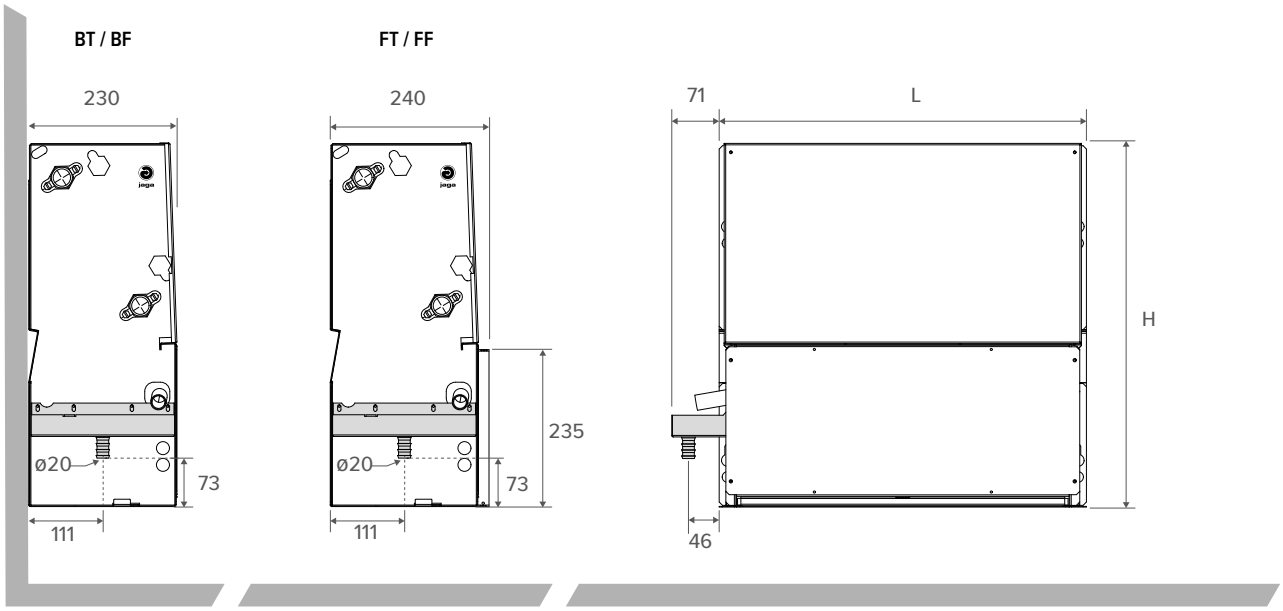

FREIRAUM

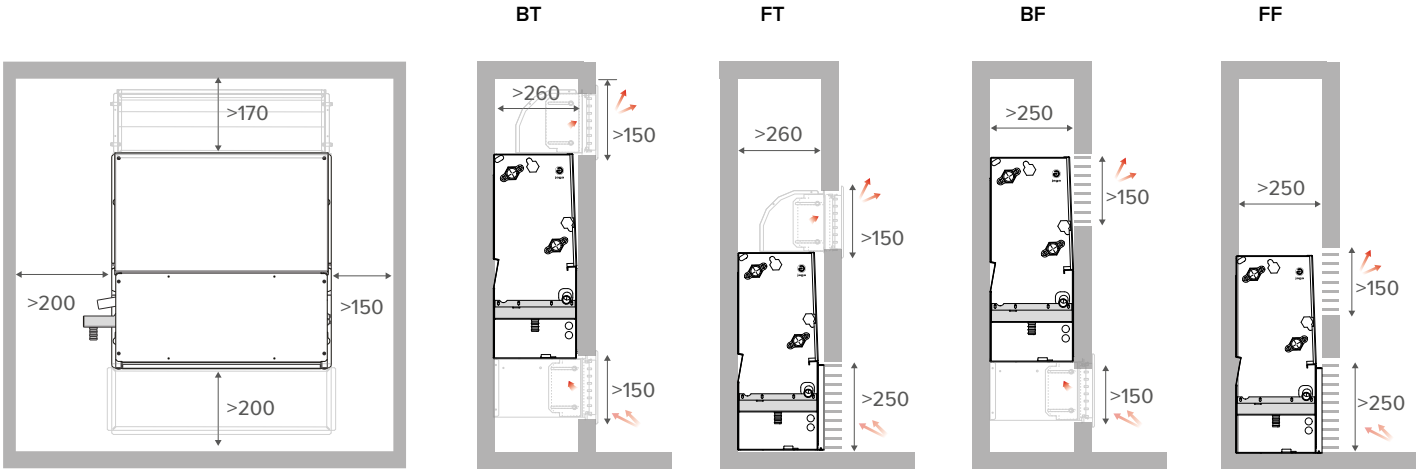

WASSERSEITIGER ANSCHLUSS

2-Rohr

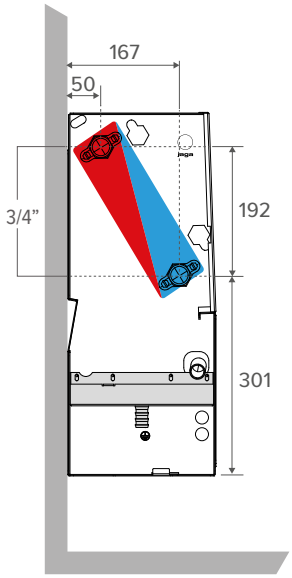

4-Rohr

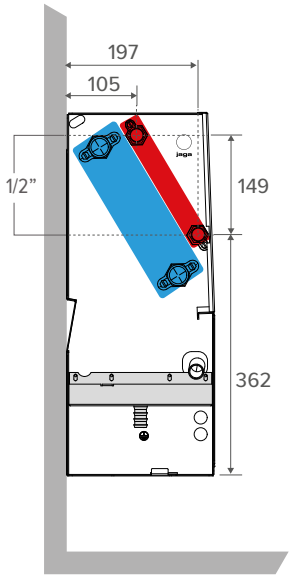

BRIZA 26 WANDEINBAU

ABMESSUNGEN *(in mm)*

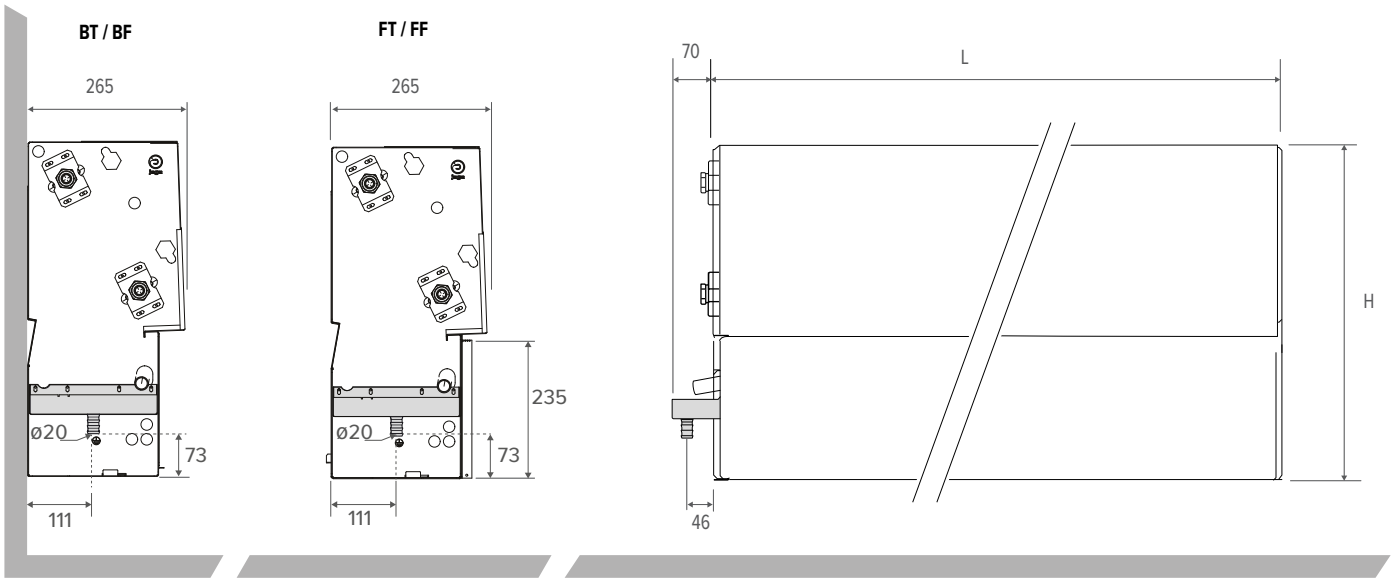

FREIRAUM

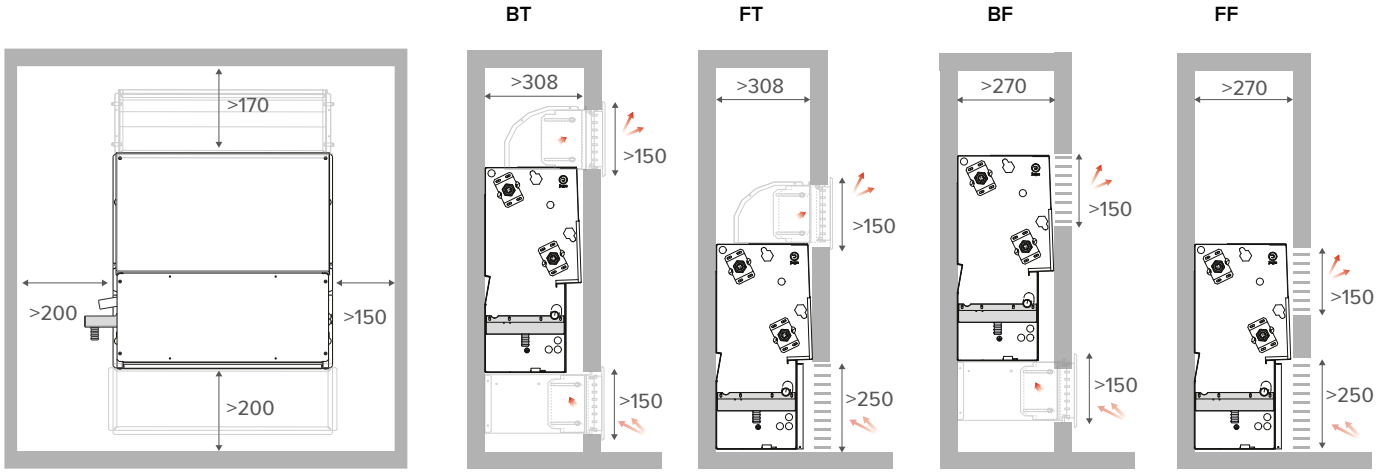

WASSERSEITIGER ANSCHLUSS

2-Rohr

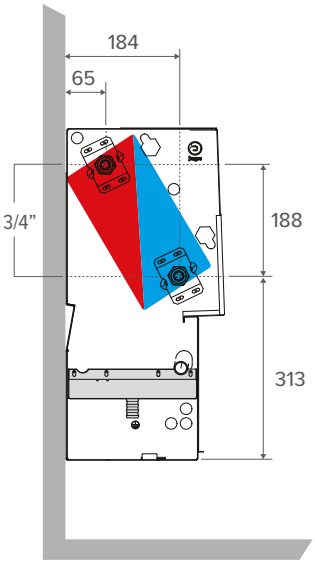

4-Rohr

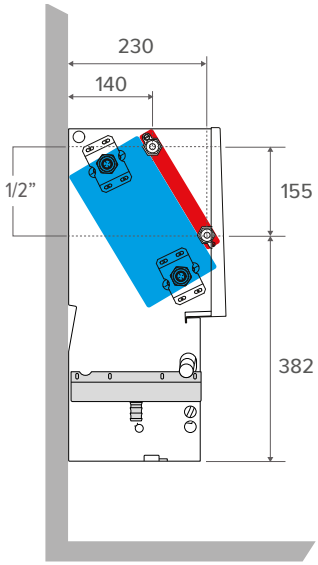

jaga

BRIZA 12 WANDEINBAU 2-ROHR

STANDARD-LIEFERUNG
- Kondensatauffangbehälter mit Anschluss für den Abfluss
- Kupfer-Alu Wärmetauscher mit hydrophiler Beschichtung
- robuster Innenraum aus elektrolytisch verzinktem Stahl
- tangentiale(r) EC-Ventilator(en)
- Edelstahl Luftfilter

PLUG & PLAY
- **integrierte Stromversorgung 230 V**
- **vormontiertes Anschlussset**
- **Temperaturregelung entsprechend der gewählten Plug-&-Play-Version**

ANSCHLUSS

Standard
- Wasserseitige Anschlüsse auf der linken Seite, G 1/2" Anschluss
- Klemmverbindung für den elektrischen Anschluss, standardmäßig rechts, anzuschließen über eine externe 24-VDC-Stromversorgung

Optional

Wasserseitig rechts, elektrisch links:
Anschlusscode **L** ersetzen durch **R**. Ohne Mehrpreis.

ARTIKELNUMMER

BZBW 038 052 12 2 L DDD

- *Keine Jaga-JDPC-Steuerung: (nicht einfüllen)*
- *Jaga JDPC BMS: D03*
- *JDPC aktivieren / deaktivieren: D07*
- *Jaga JDPC SMART BMS 100 TW: D21 TW*
- *Jaga JDPC SMART BMS 100 TB: D21 TB*
- *Jaga JDPC SMART BMS 200 W: D21 2W*
- *Länge*
- *Höhe*

OPTIONAL BESTELLBAR
- vormontierte Jaga JDPC-Steuerung:
  Jaga JDPC BMS (D03) oder JDPC aktivieren / deaktivieren (D07)
- Anschlußsatz: Satz 295 (mit thermoelektrischem Motor) oder Satz 290 (mit zwei Rücklaufverschraubungen)
- flexible Edelstahlwellschlauch Anschlüsse (paarweise)
- Stromversorgung: wasserdichte Stromversorgung oder DIN-Schienen-Stromversorgung
- Thermostat (0-10V) außerhalb des Geräts

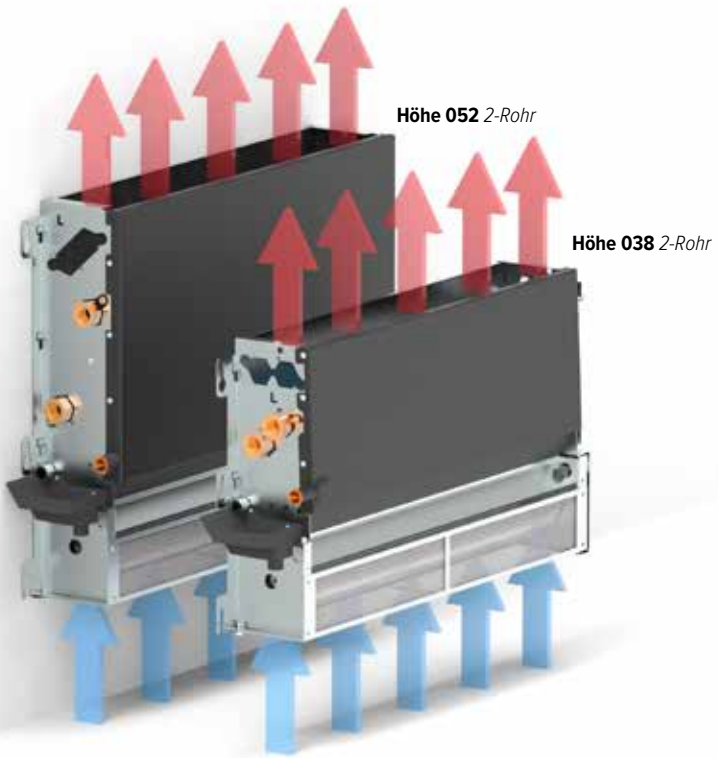

STEUERUNG

STANDARD-STEUERUNG: KEINE JAGA-JDPC-STEUERUNG

Der Ventilator kann direkt über ein externes 0–10-V-Steuersignal (Thermostat oder BMS/Hausautomation) angesteuert werden. In diesem Fall ist kein Wassertemperatursensor vorhanden, sodass der Ventilator unabhängig von der Wassertemperatur im Wärmetauscher anlaufen kann.

Optionale vormontierte Jaga JDPC-Steuerung

Ein Gebläsekonvektor kann optional mit einem JDPC (Jaga Dynamic Product Controller) ausgestattet werden. Dieser Regler verfügt über einen integrierten Wassertemperatursensor am Wärmetauscher, der als Freigabeschutz für den Ventilator dient. Der Ventilator wird nur dann gestartet, wenn die Wassertemperatur für den gewünschten Betriebsmodus geeignet ist. Dadurch wird im Heizbetrieb die Zufuhr von kalter Luft und im Kühlbetrieb die Zufuhr von warmer Luft vermieden.

ART. NR.	FUNKTION	ANSCHLUSSSATZ (VORMONTIERT)	STROMVERSORGUNG (VORMONTIERT)	BEDIENUNG	EXTERNES 0-10V STEUERSIGNAL	WASSERTEMPERATUR-SENSOR	LUFTTEMPERATUR-SENSOR
Jaga JDPC BMS - 2-Rohr (D03)		-	-	-	✓	1	-
JDPC aktivieren / deaktivieren - 2-Rohr (D07)		-	-	-	-	1	-
Jaga JDPC Smart BMS - 2-Rohr (D21)		✓	✓	Raumthermostat	-	1	-

BRIZA 12 WANDEINBAU 2-ROHR

HÖHE H cm	LÄNGE L cm	TYP T cm	STEUERSPANNUNG U V	LUFTDURCHFLUSSMENGE m³/St.	KÜHLEN TOTAL (kondensierend) Raumtemperatur 27°C 7/12 Watt	KÜHLEN FÜHLBAR (kondensierend) Raumtemperatur 27°C 7/12 Watt	KÜHLEN (kondensatfrei) Raumtemperatur 27°C 16/18 Watt	HEIZEN Raumtemperatur 20°C 35/30 Watt	45/40 Watt	50/45 Watt	55/45 Watt	GERÄUSCHPEGEL dB(A)	ENERGIEVERBRAUCH Watt	GEWICHT Kg	WASSERINHALT L	ARTIKELNUMMER
BZBW 038	**052**	**12**	**2**	70	279	197	113	247	450	550	596	19.0	1.6	7.0	0.166	BZBW 038 052 12 2 L DDD
			4	111	347	248	142	285	517	633	686	25.2	2.6			
			6	155	415	301	172	324	589	721	781	32.5	4.3			
			8	196	484	355	203	379	688	842	912	39.0	7.2			
			10	235	553	410	235	454	826	1010	1095	44.0	13.0			
	072	**12**	**2**	119	488	345	198	401	728	891	966	21.5	2.5	9.0	0.270	BZBW 038 072 12 2 L DDD
			4	189	570	408	234	490	891	1090	1182	27.5	4.3			
			6	245	668	484	277	519	944	1155	1252	34.9	7.2			
			8	315	782	573	329	609	1106	1354	1467	40.7	11.5			
			10	380	911	676	387	748	1358	1662	1802	45.0	18.0			
	102	**12**	**2**	160	804	569	326	644	1171	1433	1553	23.1	2.6	13.0	0.433	BZBW 038 102 12 2 L DDD
			4	243	899	644	369	790	1435	1756	1903	30.0	4.8			
			6	328	1039	753	432	844	1533	1876	2033	38.0	8.0			
			8	419	1221	895	513	989	1797	2199	2383	44.0	14.0			
			10	492	1445	1072	615	1188	2158	2641	2862	48.5	24.0			
	122	**12**	**2**	190	967	684	392	810	1472	1801	1952	26.0	2.8	14.0	0.539	BZBW 038 122 12 2 L DDD
			4	295	1029	737	423	996	1809	2214	2399	31.4	5.5			
			6	410	1267	918	526	1063	1932	2365	2563	38.4	10.3			
			8	512	1560	1143	656	1242	2258	2763	2995	44.2	18.5			
			10	560	1795	1331	763	1480	2690	3292	3568	48.0	28.8			
BZBW 052	**052**	**12**	**2**	89	461	326	187	371	674	825	894	21.0	2.0	8.0	0.332	BZBW 052 052 12 2 L DDD
			4	130	541	387	222	433	787	963	1044	27.0	3.2			
			6	169	641	464	266	522	948	1161	1258	33.9	5.5			
			8	212	754	553	317	594	1079	1321	1432	39.7	9.6			
			10	250	820	608	349	672	1222	1495	1620	44.0	16.8			
	072	**12**	**2**	127	787	557	319	610	1108	1356	1470	21.8	2.2	10.0	0.540	BZBW 052 072 12 2 L DDD
			4	193	919	658	377	725	1318	1613	1748	27.2	3.6			
			6	262	1069	775	444	866	1573	1926	2087	34.6	5.7			
			8	320	1221	895	513	992	1803	2207	2392	40.8	9.6			
			10	365	1357	1006	577	1113	2023	2476	2683	45.0	15.6			
	102	**12**	**2**	168	1252	886	508	964	1751	2143	2323	24.0	2.8	14.0	0.866	BZBW 052 102 12 2 L DDD
			4	259	1450	1038	595	1151	2091	2560	2774	30.3	5.4			
			6	353	1703	1234	708	1373	2495	3054	3309	37.7	10.0			
			8	437	1959	1436	823	1581	2874	3517	3811	43.7	18.0			
			10	513	2163	1605	920	1775	3225	3947	4277	48.0	28.8			
	122	**12**	**2**	200	1545	1093	627	1151	2092	2560	2774	26.2	2.8	15.0	1.078	BZBW 052 122 12 2 L DDD
			4	297	1817	1300	746	1434	2605	3188	3455	32.0	5.5			
			6	396	2142	1552	890	1713	3113	3810	4130	39.0	10.0			
			8	500	2431	1782	1022	1978	3594	4399	4768	44.5	18.0			
			10	583	2702	2004	1149	2216	4026	4928	5340	48.5	28.8			

Leistungen nach EN16430 gemessen
Schallmessung nach ISO 3741:2010, in 2 m Entfernung vom Gerät und bei einer angenommenen Raumdämpfung von 8 dB(A) pro Raumvolumen von 100 m³. Nachhallzeit: 0,5 Sekunden.

Berechnung Wärmeleistung für andere Temperaturen: jaga.com/selection-tools
Entdecken Sie hier unsere Jaga BIM Plattform.: jaga.thorbiq.io/BEnl/selector/

BRIZA 12 WANDEINBAU 4-ROHR

STANDARD-LIEFERUNG
- Kondensatauffangbehälter mit Anschluss für den Abfluss
- Kupfer-Alu Wärmetauscher mit hydrophiler Beschichtung
- robuster Innenraum aus elektrolytisch verzinktem Stahl
- tangentiale(r) EC-Ventilator(en)
- Edelstahl Luftfilter

PLUG & PLAY
- **integrierte Stromversorgung 230 V**
- **Vormontierte Anschlusssätze**
- **Temperaturregelung entsprechend der gewählten Plug-&-Play-Version**

ANSCHLUSS

Standard
- Wasserseitige Anschlüsse auf der linken Seite
  großer Wärmetauscher: G 1/2" Anschluss
  kleiner Wärmetauscher: G 1/2" Anschluss
- Klemmverbindung für den elektrischen Anschluss, standardmäßig rechts, anzuschließen über eine externe 24-VDC-Stromversorgung

Optional
Wasserseitig rechts, elektrisch links:
Anschlusscode **L** ersetzen durch **R**. Ohne Mehrpreis.

ARTIKELNUMMER

BZBW 038 052 12 4 L DDD

- *Keine Jaga-JDPC-Steuerung: (nicht einfüllen)*
- *Jaga JDPC BMS: D04*
- *JDPC aktivieren / deaktivieren: D08*
- *Jaga JDPC SMART BMS 100 TW: D22 TW*
- *Jaga JDPC SMART BMS 100 TB: D22 TB*
- *Jaga JDPC SMART BMS 200 W: D22 2W*

Länge

Höhe

OPTIONAL BESTELLBAR
- vormontierte Jaga JDPC-Steuerung:
  Jaga JDPC BMS (D04) oder JDPC aktivieren / deaktivieren (D08)
- 2 x Anschlußsatz: Satz 295 (mit thermoelektrischem Motor) oder Satz 290 (mit zwei Rücklaufverschraubungen)
- 2 x flexible Edelstahlwellschlauch Anschlüsse (paarweise)
- Stromversorgung: wasserdichte Stromversorgung oder DIN-Schienen-Stromversorgung
- Thermostat (0-10V) außerhalb des Geräts

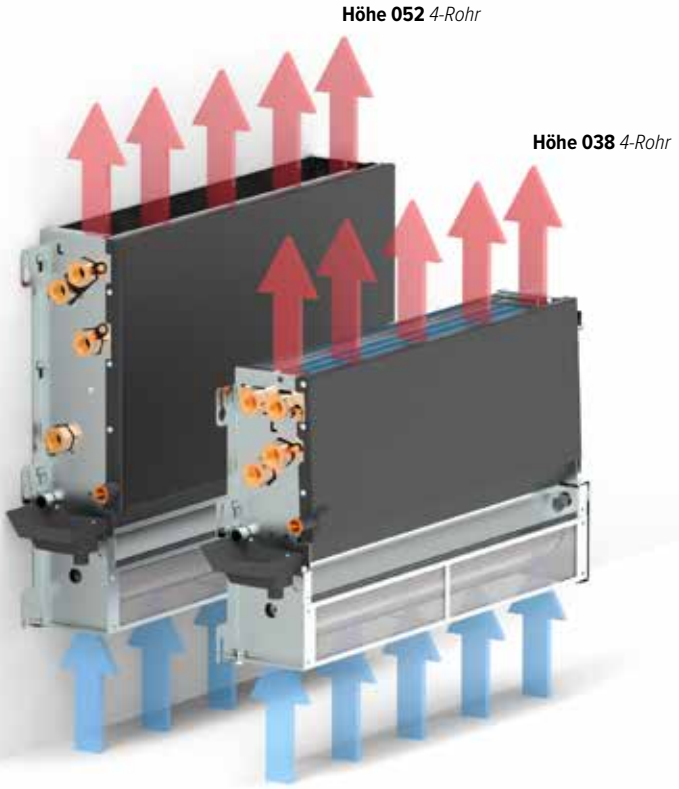

STEUERUNG

STANDARD-STEUERUNG: KEINE JAGA-JDPC-STEUERUNG
Der Ventilator kann direkt über ein externes 0–10-V-Steuersignal (Thermostat oder BMS/Hausautomation) angesteuert werden. In diesem Fall ist kein Wassertemperatursensor vorhanden, sodass der Ventilator unabhängig von der Wassertemperatur im Wärmetauscher anlaufen kann.

Optionale vormontierte Jaga JDPC-Steuerung
Ein Gebläsekonvektor kann optional mit einem JDPC (Jaga Dynamic Product Controller) ausgestattet werden. Dieser Regler verfügt über einen integrierten Wassertemperatursensor am Wärmetauscher, der als Freigabeschutz für den Ventilator dient. Der Ventilator wird nur dann gestartet, wenn die Wassertemperatur für den gewünschten Betriebsmodus geeignet ist. Dadurch wird im Heizbetrieb die Zufuhr von kalter Luft und im Kühlbetrieb die Zufuhr von warmer Luft vermieden.

ART. NR.	FUNKTION	ANSCHLUSSSATZ (VORMONTIERT)	STROMVERSORGUNG (VORMONTIERT)	BEDIENUNG	EXTERNES 0-10V STEUERSIGNAL	WASSERTEMPERATUR-SENSOR	LUFTTEMPERATUR-SENSOR
Jaga JDPC BMS - 2-Rohr (D04)	❄ ❄ ♨	-	-	-	✓	2	-
JDPC aktivieren / deaktivieren - 2-Rohr (D08)	❄ ❄ ♨	-	-	-	-	2	-
Jaga JDPC Smart BMS - 2-Rohr (D22)	❄ ❄ ♨	✓	✓	Raumthermostat	-	2	-

BRIZA 12 WANDEINBAU 4-ROHR

HÖHE H cm	LÄNGE L cm	TYP T cm	STEUERSPANNUNG U V	LUFTDURCHFLUSSMENGE m³/St.	KÜHLEN TOTAL (kondensierend) Raumtemperatur 27°C 7/12 Watt	KÜHLEN FÜHLBAR (kondensierend) Raumtemperatur 27°C 7/12 Watt	KÜHLEN (kondensatfrei) Raumtemperatur 27°C 16/18 Watt	HEIZEN Raumtemperatur 20°C 35/30 Watt	HEIZEN 45/40 Watt	HEIZEN 50/45 Watt	HEIZEN 55/45 Watt	GERÄUSCHPEGEL dB(A)	ENERGIEVERBRAUCH Watt	GEWICHT Kg	WASSERINHALT L	ARTIKELNUMMER
BZBW 038	**052**	**12**	**2**	32	247	174	100	198	359	440	477	19.0	1.8	9.0	0.332	BZBW 038 052 12 4 L DDD
			4	67	291	208	119	227	413	505	548	25.2	3.0			
			6	95	338	245	140	261	473	579	628	32.5	4.8			
			8	128	388	285	163	304	552	676	732	39.0	8.0			
			10	157	442	328	188	363	660	808	876	44.0	13.7			
	072	**12**	**2**	57	406	287	165	332	604	739	801	21.5	2.0	11.4	0.540	BZBW 038 072 12 4 L DDD
			4	101	468	335	192	370	673	824	893	27.5	3.4			
			6	158	535	388	222	416	756	925	1003	34.9	5.7			
			8	213	619	454	260	486	883	1081	1172	40.7	8.4			
			10	252	728	540	310	598	1087	1330	1441	45.0	14.4			
	102	**12**	**2**	80	471	666	270	520	945	1157	1254	23.1	2.3	15.7	0.866	BZBW 038 102 12 4 L DDD
			4	164	531	742	305	593	1077	1318	1428	30.0	4.1			
			6	242	607	838	348	676	1228	1503	1629	38.0	7.4			
			8	305	712	971	408	788	1433	1753	1900	44.0	12.6			
			10	400	857	1156	492	950	1726	2113	2290	48.5	20.9			
	122	**12**	**2**	98	818	578	332	645	1172	1434	1554	26.0	2.5	17.0	1.078	BZBW 038 122 12 4 L DDD
			4	174	927	663	380	742	1348	1650	1788	31.4	4.5			
			6	249	1054	763	438	849	1543	1888	2046	38.4	9.0			
			8	318	1218	893	512	989	1797	2200	2384	44.2	17.0			
			10	420	1438	1067	612	1185	2152	2634	2855	48.0	28.8			
BZBW 052	**052**	**12**	**2**	30	353	250	143	158	288	352	382	21.0	1.6	10.5	0.498	BZBW 052 052 12 4 L DDD
			4	74	413	295	169	179	326	399	433	27.0	2.2			
			6	118	489	354	203	205	373	457	495	33.9	3.6			
			8	151	552	405	232	240	436	533	578	39.7	6.3			
			10	188	615	457	262	286	520	637	690	44.0	10.3			
	072	**12**	**2**	79	575	407	233	260	472	578	626	21.8	2.1	12.7	0.810	BZBW 052 072 12 4 L DDD
			4	135	684	490	281	291	529	647	702	27.2	3.4			
			6	185	805	583	334	325	591	723	784	34.6	5.9			
			8	251	921	675	387	384	697	853	925	40.8	10.0			
			10	282	1018	755	433	471	856	1047	1135	45.0	15.6			
	102	**12**	**2**	123	941	666	382	408	742	908	984	24.0	2.3	17.0	1.299	BZBW 052 102 12 4 L DDD
			4	201	1094	783	449	468	850	1040	1128	30.3	4.2			
			6	286	1287	932	535	532	967	1183	1282	37.7	7.5			
			8	360	1462	1072	615	619	1125	1377	1493	43.7	12.8			
			10	423	1623	1204	690	748	1359	1664	1803	48.0	22.3			
	122	**12**	**2**	139	1147	811	465	495	900	1102	1194	26.2	2.7	18.4	1.617	BZBW 052 122 12 4 L DDD
			4	251	1367	979	561	585	1062	1300	1409	32.0	5.2			
			6	334	1604	1162	666	668	1214	1486	1610	39.0	9.1			
			8	432	1832	1343	770	780	1417	1735	1880	44.5	16.0			
			10	508	2026	1502	862	933	1695	2074	2248	48.5	27.3			

Leistungen nach EN16430 gemessen
Schallmessung nach ISO 3741:2010, in 2 m Entfernung vom Gerät und bei einer angenommenen Raumdämpfung von 8 dB(A) pro Raumvolumen von 100 m³. Nachhallzeit: 0,5 Sekunden.

Berechnung Wärmeleistung für andere Temperaturen: jaga.com/selection-tools
Entdecken Sie hier unsere Jaga BIM Plattform.: jaga.thorbiq.io/BEnl/selector/

BRIZA 22 WANDEINBAU 2-ROHR

SOON AVAILABLE
Plug & Play Smart BMS

STANDARD-LIEFERUNG

- robuster Innenraum aus elektrolytisch verzinktem Stahl
- austauschbarer Filter aus Polypropylen-Gewebe (Klasse G2)
- Zentrifugalgebläse mit doppeltem Lufteinlass
- Kupfer-Alu Wärmetauscher mit hydrophiler Beschichtung
- Kondensatauffangbehälter mit Anschluss für den Abfluss

PLUG & PLAY

- **integrierte Stromversorgung 230 V**
- **vormontiertes Anschlussset**
- **Temperaturregelung entsprechend der gewählten Plug-&-Play-Version**

ANSCHLUSS

Standard

- Wasserseitige Anschlüsse auf der linken Seite, G 3/4" Anschluss
- Klemmverbinder für elektrischen Anschluss 230 VAC rechts, via externe Speisung anzuschliessen

Optional

Wasserseitig rechts, elektrisch links. Anschlusscode **LR** ersetzen durch **RL**
Ohne Mehrpreis.

ARTIKELNUMMER

BABW 055 055 22 XX 2 LR G2 DDD

- *Keine Jaga-JDPC-Steuerung: (nicht einfüllen)*
- *Jaga JDPC BMS: D03*
- *JDPC aktivieren / deaktivieren: D07*
- *Jaga JDPC SMART BMS 100 TW: D21 TW*
- *Jaga JDPC SMART BMS 100 TB: D21 TB*
- *Jaga JDPC SMART BMS 200 W: D21 2W*
- *Modell: BT, FT, BF, FF*
- *Länge*

OPTIONAL BESTELLBAR

- vormontierte Jaga JDPC-Steuerung:
  Jaga JDPC BMS (D03) oder JDPC aktivieren / deaktivieren (D07)
- Anschlußsatz: Satz 301 (mit thermoelektrischem Motor) oder Satz 302 (mit zwei Rücklaufverschraubungen)
- flexible Edelstahlwellschlauch Anschlüsse (paarweise)
- Thermostat (0-10V) außerhalb des Geräts

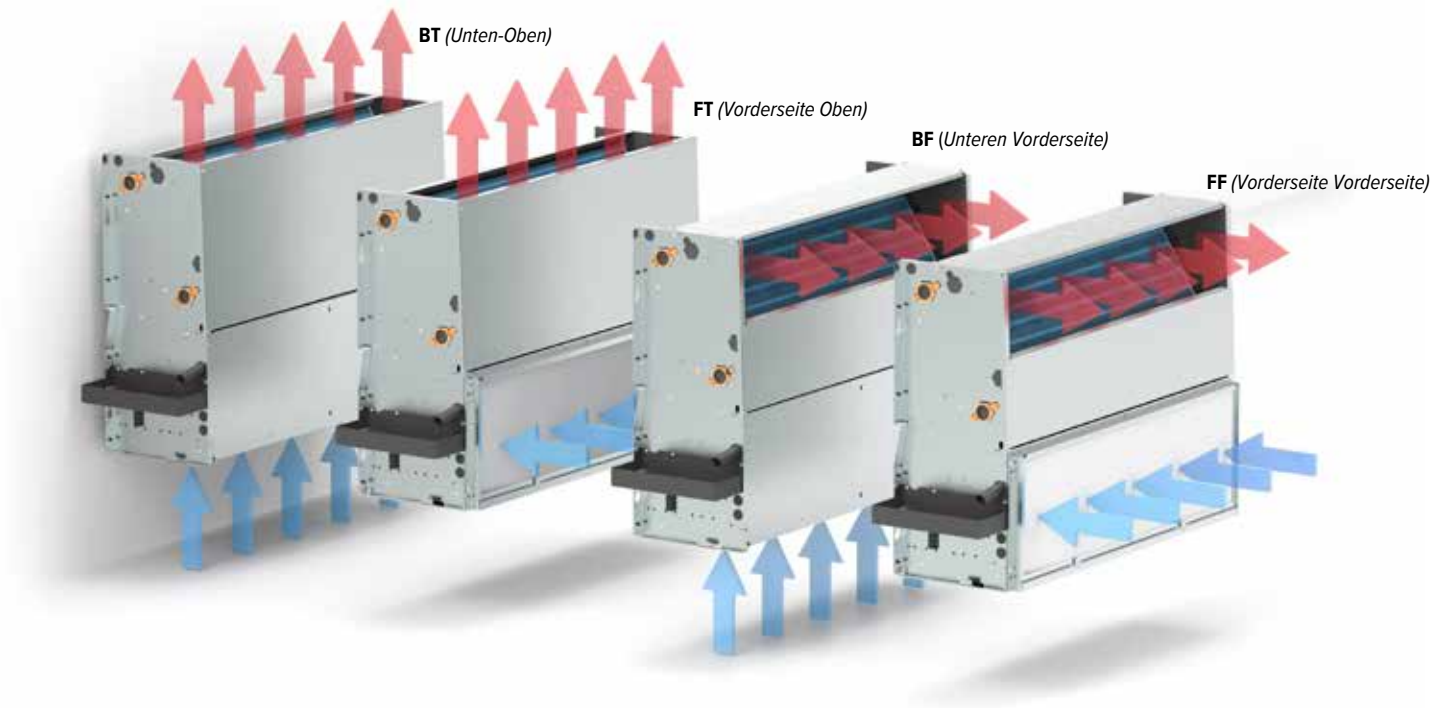

STEUERUNG

STANDARD-STEUERUNG: KEINE JAGA-JDPC-STEUERUNG

Der Ventilator kann direkt über ein externes 0–10-V-Steuersignal (Thermostat oder BMS/Hausautomation) angesteuert werden. In diesem Fall ist kein Wassertemperatursensor vorhanden, sodass der Ventilator unabhängig von der Wassertemperatur im Wärmetauscher anlaufen kann.

Optionale vormontierte Jaga JDPC-Steuerung

Ein Gebläsekonvektor kann optional mit einem JDPC (Jaga Dynamic Product Controller) ausgestattet werden. Dieser Regler verfügt über einen integrierten Wassertemperatursensor am Wärmetauscher, der als Freigabeschutz für den Ventilator dient. Der Ventilator wird nur dann gestartet, wenn die Wassertemperatur für den gewünschten Betriebsmodus geeignet ist. Dadurch wird im Heizbetrieb die Zufuhr von kalter Luft und im Kühlbetrieb die Zufuhr von warmer Luft vermieden.

ART. NR.	FUNKTION	ANSCHLUSSSATZ (VORMONTIERT)	STROMVERSORGUNG (VORMONTIERT)	BEDIENUNG	EXTERNES 0-10V STEUERSIGNAL	WASSERTEMPERA-TURSENSOR	LUFTTEMPERATUR-SENSOR
Jaga JDPC BMS - 2-Rohr (D03)		-	-	-	✓	1	-
JDPC aktivieren / deaktivieren - 2-Rohr (D07)		-	-	-	-	1	-
Jaga JDPC Smart BMS - 2-Rohr (D21)		✓	✓	Raumthermostat	-	1	-

BRIZA 22 WANDEINBAU 2-ROHR

HÖHE H cm	LÄNGE L cm	TYP T cm	MAX. STROMAUFNAHME I A	STEUERSPANNUNG U V	LUFTDURCHFLUSSMENGE m³/St.	KÜHLEN TOTAL (kondensierend) Raumtemperatur 27°C 7/12 Watt	KÜHLEN FÜHLBAR (kondensierend) Raumtemperatur 27°C 7/12 Watt	KÜHLEN (kondensatfrei) Raumtemperatur 27°C 16/18 Watt	HEIZEN Raumtemperatur 20°C 35/30 Watt	45/40 Watt	50/45 Watt	55/45 Watt	GERÄUSCHPEGEL dB(A)	ENERGIEVERBRAUCH Watt	GEWICHT Kg	WASSERINHALT l	ARTIKELNUMMER
BABW 055	**055**	**22**	0.06	**2**	134	997	719	390	532	978	1202	1305	25.5	3.7	17.0	1.2	BABW 055 055 22 XX 2 LR G2 DDD
			0.09	**4**	254	1725	1243	674	943	1735	2133	2315	35.0	8.7			
			0.16	**6**	355	2215	1596	866	1231	2265	2784	3022	42.5	17.2			
			0.26	**8**	450	2715	1957	1061	1503	2765	3399	3690	46.5	31.1			
			0.36	**10**	500	3033	2186	1185	1660	3055	3755	4076	51.0	41.1			
	075	**22**	0.05	**2**	178	1445	1041	508	766	1375	1676	1814	20.5	3.8	21.5	1.8	BABW 055 075 22 XX 2 LR G2 DDD
			0.09	**4**	327	2475	1784	870	1350	2424	2955	3197	29.5	8.8			
			0.17	**6**	456	3258	2348	1146	1787	3209	3912	4233	39.0	17.7			
			0.29	**8**	579	3901	2811	1372	2139	3841	4683	5067	45.0	31.9			
			0.41	**10**	681	4358	3141	1533	2384	4280	5218	5646	49.0	46.4			
	095	**22**	0.05	**2**	247	1882	1356	747	960	1776	2188	2377	22.0	3.9	27.0	2.2	BABW 055 095 22 XX 2 LR G2 DDD
			0.10	**4**	413	3189	2298	1266	1650	3054	3761	4086	29.5	9.9			
			0.19	**6**	565	4221	3042	1675	2200	4072	5015	5448	37.0	20.6			
			0.33	**8**	707	5040	3632	2000	2642	4889	6021	6541	42.5	35.9			
			0.44	**10**	809	5543	3995	2200	2918	5399	6649	7223	46.5	51.2			
	125	**22**	0.12	**2**	334	2172	1565	787	1340	2426	2965	3211	28.0	7.2	35.5	3.1	BABW 055 125 22 XX 2 LR G2 DDD
			0.19	**4**	614	3771	2718	1367	2304	4170	5097	5520	36.0	17.5			
			0.31	**6**	840	4999	3603	1812	2997	5424	6630	7181	43.0	35.7			
			0.48	**8**	1072	6209	4475	2251	3634	6577	8038	8706	49.0	62.8			
			0.64	**10**	1226	6985	5034	2533	4016	7267	8882	9621	52.5	88.5			
	155	**22**	0.08	**2**	392	2420	1744	851	1373	2466	3006	3252	25.0	7.2	44.0	4.1	BABW 055 155 22 XX 2 LR G2 DDD
			0.15	**4**	706	4358	3140	1533	2445	4390	5351	5790	34.0	17.8			
			0.31	**6**	990	6048	4359	2127	3374	6059	7386	7992	41.0	37.1			
			0.55	**8**	1252	7562	5450	2660	4202	7547	9199	9954	47.0	65.8			
			0.73	**10**	1436	8596	6195	3023	4765	8558	10432	11287	51.0	95.0			
	190	**22**	0.15	**2**	549	4085	2943	1450	2217	3985	4859	5228	31.5	11.1	56.0	4.5	BABW 055 190 22 XX 2 LR G2 DDD
			0.26	**4**	972	7003	5047	2486	3812	6851	8354	9040	39.0	25.9			
			0.47	**6**	1347	9411	6782	3341	5140	9238	11265	12190	46.5	52.8			
			0.77	**8**	1700	11533	8312	4094	6323	11364	13856	14994	52.0	93.0			
			1.00	**10**	1922	12790	9218	4540	7030	12634	15405	16670	55.0	131.5			

Leistungen nach EN 1397 gemessen
Schallmessung nach ISO 3741:2010, in 2 m Entfernung vom Gerät und bei einer angenommenen Raumdämpfung von 8 dB(A) pro Raumvolumen von 100 m³. Nachhallzeit: 0,5 Sekunden.

Berechnung Wärmeleistung für andere Temperaturen: jaga.com/selection-tools
Entdecken Sie hier unsere Jaga BIM Plattform.: jaga.thorbiq.io/BEnl/selector/

BRIZA 22 WANDEINBAU 4-ROHR

SOON AVAILABLE
Plug & Play Smart BMS

STANDARD-LIEFERUNG

- robuster Innenraum aus elektrolytisch verzinktem Stahl
- austauschbarer Filter aus Polypropylen-Gewebe (Klasse G2)
- Zentrifugalgebläse mit doppeltem Lufteinlass
- Kupfer-Alu Wärmetauscher mit hydrophiler Beschichtung
- Kondensatauffangbehälter mit Anschluss für den Abfluss

PLUG & PLAY

- **integrierte Stromversorgung 230 V**
- **Vormontierte Anschlusssätze**
- **Temperaturregelung entsprechend der gewählten Plug-&-Play-Version**

ANSCHLUSS

Standard

- Wasserseitige Anschlüsse auf der linken Seite
  großer Wärmetauscher: G 3/4" Anschluss
  kleiner Wärmetauscher: G 1/2" Anschluss
- Klemmverbinder für elektrischen Anschluss 230 VAC rechts, via externe Speisung anzuschliessen

Optional

Wasserseitig rechts, elektrisch links. Anschlusscode **LR** ersetzen durch **RL**
Ohne Mehrpreis.

ARTIKELNUMMER

BABW 055 055 22 XX 4 LR G2 DDD

- *Keine Jaga-JDPC-Steuerung: (nicht einfüllen)*
- *Jaga JDPC BMS: D04*
- *JDPC aktivieren / deaktivieren: D08*
- *Jaga JDPC SMART BMS 100 TW: D22 TW*
- *Jaga JDPC SMART BMS 100 TB: D22 TB*
- *Jaga JDPC SMART BMS 200 W: D22 2W*
- *Modell: BT, FT, BF, FF*
- *Länge*

OPTIONAL BESTELLBAR

- vormontierte Jaga JDPC-Steuerung:
  Jaga JDPC BMS (D04) oder JDPC aktivieren / deaktivieren (D08)
- Anschlußsatz: Satz 301 und 98 (mit thermoelektrischem Motor) oder Satz 302 und 99 (mit zwei Rücklaufverschraubungen)
- 2 x flexible Edelstahlwellschlauch Anschlüsse (paarweise)
- Thermostat (0-10V) außerhalb des Geräts

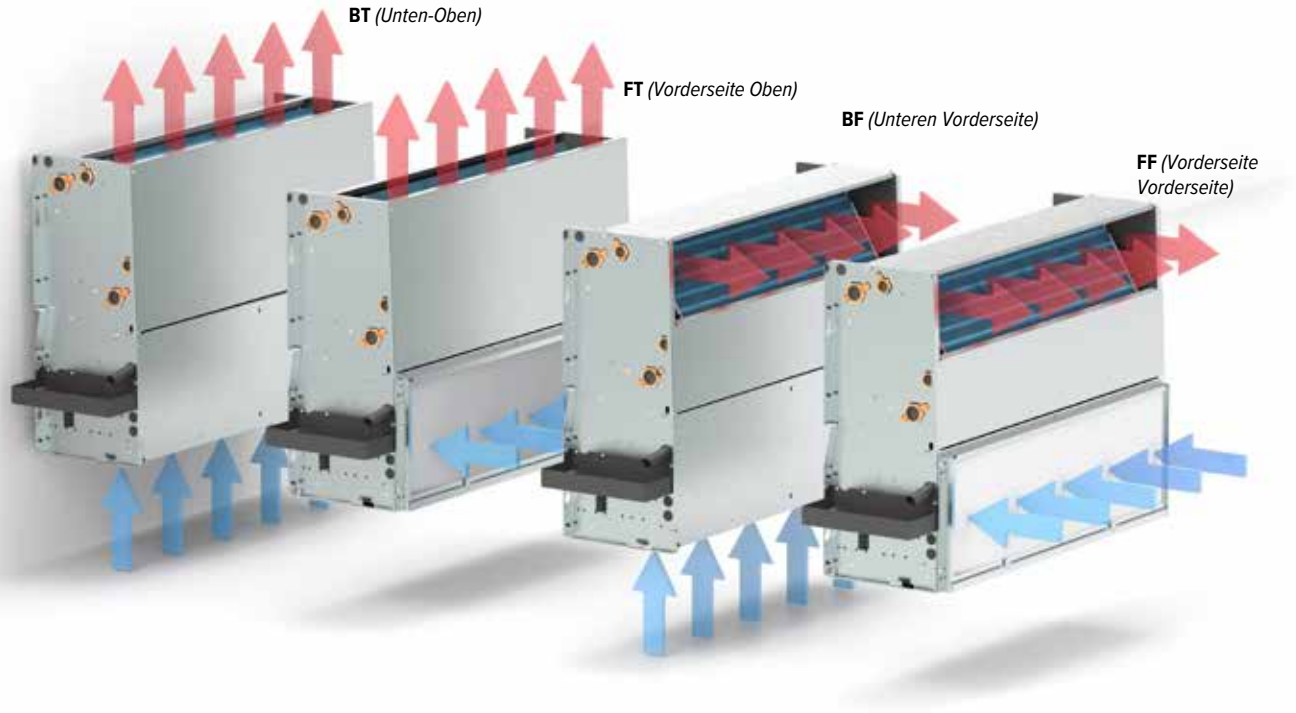

STEUERUNG

STANDARD-STEUERUNG: KEINE JAGA-JDPC-STEUERUNG

Der Ventilator kann direkt über ein externes 0–10-V-Steuersignal (Thermostat oder BMS/Hausautomation) angesteuert werden. In diesem Fall ist kein Wassertemperatursensor vorhanden, sodass der Ventilator unabhängig von der Wassertemperatur im Wärmetauscher anlaufen kann.

Optionale vormontierte Jaga JDPC-Steuerung

Ein Gebläsekonvektor kann optional mit einem JDPC (Jaga Dynamic Product Controller) ausgestattet werden. Dieser Regler verfügt über einen integrierten Wassertemperatursensor am Wärmetauscher, der als Freigabeschutz für den Ventilator dient. Der Ventilator wird nur dann gestartet, wenn die Wassertemperatur für den gewünschten Betriebsmodus geeignet ist. Dadurch wird im Heizbetrieb die Zufuhr von kalter Luft und im Kühlbetrieb die Zufuhr von warmer Luft vermieden.

ART. NR.	FUNKTION	ANSCHLUSSSATZ (VORMONTIERT)	STROMVERSORGUNG (VORMONTIERT)	BEDIENUNG	EXTERNES 0-10V STEUERSIGNAL	WASSERTEMPERATUR-SENSOR	LUFTTEMPERATUR-SENSOR
Jaga JDPC BMS - 2-Rohr (D04)		-	-	-	✓	2	-
JDPC aktivieren / deaktivieren - 2-Rohr (D08)		-	-	-	-	2	-
Jaga JDPC Smart BMS - 2-Rohr (D22)		✓	✓	Raumthermostat	-	2	-

BRIZA 22 WANDEINBAU 4-ROHR

HÖHE	LÄNGE	TYP	MAX. STROMAUFNAHME	STEUERSPANNUNG	LUFTDURCHFLUSSMENGE	KÜHLEN TOTAL (kondensierend) Raumtemperatur 27°C	KÜHLEN FÜHLBAR (kondensierend) Raumtemperatur 27°C	KÜHLEN (kondensatfrei) Raumtemperatur 27°C	HEIZEN Raumtemperatur 20°C				GERÄUSCHPEGEL	ENERGIEVERBRAUCH	GEWICHT	WASSERINHALT	ARTIKELNUMMER
H	L	T	I	U		7/12	7/12	16/18	35/30	45/40	50/45	55/45					
cm	cm	cm	A	V	m^3/St.	Watt	Watt	Watt	Watt	Watt	Watt	Watt	dB(A)	Watt	Kg	l	
BABW 055	**055**	**22**	0.06	**2**	134	997	719	390	281	553	695	761	25.5	3.7	17.8	1.5	BABW 055 055 22 XX 4 LR G2 DDD
			0.09	**4**	254	1725	1243	674	388	763	959	1050	35.0	8.7			
			0.16	**6**	355	2215	1596	866	465	915	1151	1260	42.5	17.2			
			0.26	**8**	450	2715	1957	1061	529	1040	1308	1432	46.5	31.1			
			0.36	**10**	500	3033	2186	1185	558	1098	1380	1512	51.0	41.1			
	075	**22**	0.05	**2**	178	1445	1041	508	343	675	848	929	20.5	3.8	22.7	2.2	BABW 055 075 22 XX 4 LR G2 DDD
			0.09	**4**	327	2475	1784	870	537	1056	1327	1454	29.5	8.8			
			0.17	**6**	456	3258	2348	1146	661	1299	1633	1788	39.0	17.7			
			0.29	**8**	579	3901	2811	1372	745	1465	1841	2016	45.0	31.9			
			0.41	**10**	681	4358	3141	1533	795	1562	1964	2151	49.0	46.4			
	095	**22**	0.05	**2**	247	1882	1356	747	479	947	1193	1308	22.0	3.9	28.6	2.8	BABW 055 095 22 XX 4 LR G2 DDD
			0.10	**4**	413	3189	2298	1266	696	1376	1733	1900	29.5	9.9			
			0.19	**6**	565	4221	3042	1675	843	1666	2098	2300	37.0	20.6			
			0.33	**8**	707	5040	3632	2000	942	1862	2346	2571	42.5	35.9			
			0.44	**10**	809	5543	3995	2200	995	1968	2479	2717	46.5	51.2			
	125	**22**	0.12	**2**	334	2172	1565	787	823	1592	1990	2174	28.0	7.2	37.7	3.8	BABW 055 125 22 XX 4 LR G2 DDD
			0.19	**4**	614	3771	2718	1367	1146	2216	2770	3027	36.0	17.5			
			0.31	**6**	840	4999	3603	1812	1363	2636	3295	3601	43.0	35.7			
			0.48	**8**	1072	6209	4475	2251	1547	2992	3740	4087	49.0	62.8			
			0.64	**10**	1226	6985	5034	2533	1648	3186	3983	4353	52.5	88.5			
	155	**22**	0.08	**2**	392	2420	1744	851	806	1545	1925	2102	25.0	7.2	46.8	4.9	BABW 055 155 22 XX 4 LR G2 DDD
			0.15	**4**	706	4358	3140	1533	1264	2423	3020	3297	34.0	17.8			
			0.31	**6**	990	6048	4359	2127	1625	3115	3883	4238	41.0	37.1			
			0.55	**8**	1252	7562	5450	2660	1915	3671	4575	4994	47.0	65.8			
			0.73	**10**	1436	8596	6195	3023	2093	4012	5000	5457	51.0	95.0			
	190	**22**	0.15	**2**	549	4085	2943	1450	1333	2560	3193	3486	31.5	11.1	59.5	5.5	BABW 055 190 22 XX 4 LR G2 DDD
			0.26	**4**	972	7003	5047	2486	1982	3807	4748	5184	39.0	25.9			
			0.47	**6**	1347	9411	6782	3341	2462	4729	5897	6439	46.5	52.8			
			0.77	**8**	1700	11533	8312	4094	2834	5443	6788	7411	52.0	93.0			
			1.00	**10**	1922	12790	9218	4540	3027	5814	7250	7916	55.0	131.5			

Leistungen nach EN 1397 gemessen
Schallmessung nach ISO 3741:2010, in 2 m Entfernung vom Gerät und bei einer angenommenen Raumdämpfung von 8 dB(A) pro Raumvolumen von 100 m^3. Nachhallzeit: 0,5 Sekunden.

Berechnung Wärmeleistung für andere Temperaturen: jaga.com/selection-tools
Entdecken Sie hier unsere Jaga BIM Plattform.: jaga.thorbiq.io/BEnl/selector/

BRIZA 26 WANDEINBAU 2-ROHR

SOON AVAILABLE
Plug & Play Smart BMS

STANDARD-LIEFERUNG

- robuster Innenraum aus elektrolytisch verzinktem Stahl
- austauschbarer Filter aus Polypropylen-Gewebe (Klasse G2)
- Zentrifugalgebläse mit doppeltem Lufteinlass
- Kupfer-Alu Wärmetauscher mit hydrophiler Beschichtung
- Kondensatauffangbehälter mit Anschluss für den Abfluss

PLUG & PLAY

- **integrierte Stromversorgung 230 V**
- **vormontiertes Anschlussset**
- **Temperaturregelung entsprechend der gewählten Plug-&-Play-Version**

ANSCHLUSS

Standard

- Wasserseitige Anschlüsse auf der linken Seite
  G 3/4" Anschluss
  Klemmverbinder für elektrischen Anschluss 230 VAC rechts, via externe Speisung anzuschliessen

Optional

Wasserseitig rechts, elektrisch links. Anschlusscode **LR** ersetzen durch **RL**
Ohne Mehrpreis.

ARTIKELNUMMER

BBBW 056 125 26 XX 2 LR G2 DDD

- *Keine Jaga-JDPC-Steuerung: (nicht einfüllen)*
- *Jaga JDPC BMS: D03*
- *JDPC aktivieren / deaktivieren: D07*
- *Jaga JDPC SMART BMS 100 TW: D21 TW*
- *Jaga JDPC SMART BMS 100 TB: D21 TB*
- *Jaga JDPC SMART BMS 200 W: D21 2W*
- *Modell: BT, FT, BF, FF*
- *Länge*

OPTIONAL BESTELLBAR

- vormontierte Jaga JDPC-Steuerung:
  Jaga JDPC BMS (D03) oder JDPC aktivieren / deaktivieren (D07)
- Anschlußsatz: Satz 301 (mit thermoelektrischem Motor) oder Satz 302 (mit zwei Rücklaufverschraubungen)
- flexible Edelstahlwellschlauch Anschlüsse (paarweise)
- Thermostat (0-10V) außerhalb des Geräts

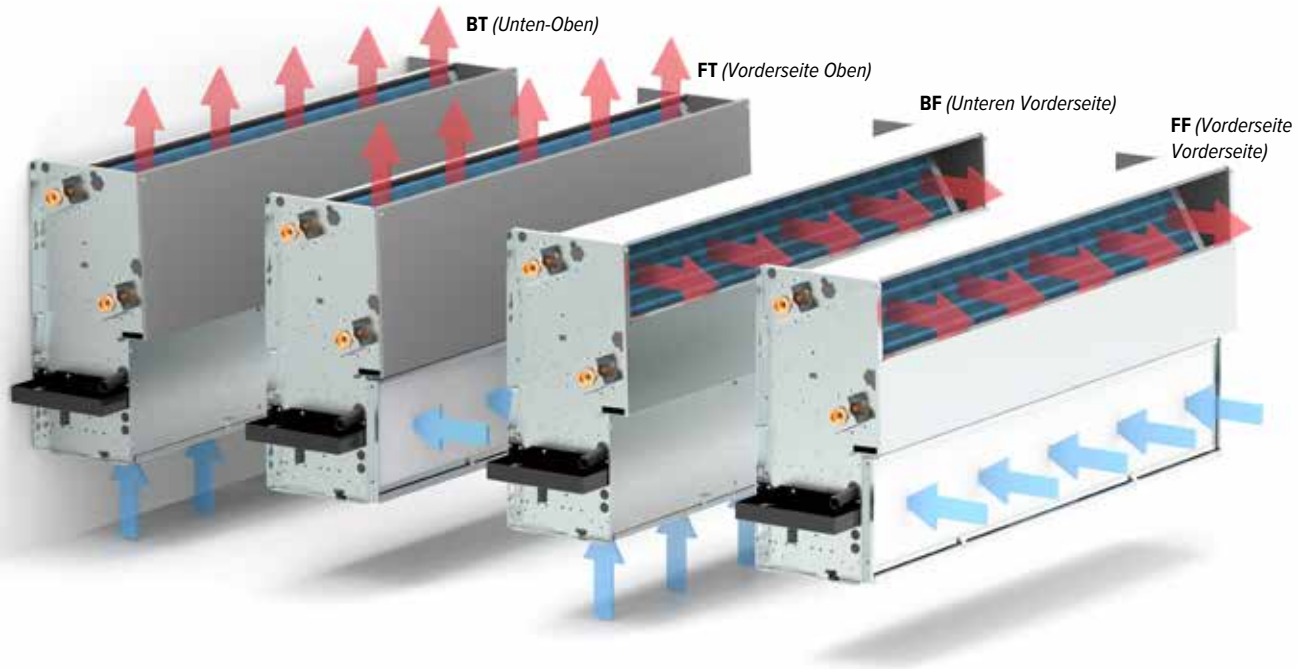

STEUERUNG

STANDARD-STEUERUNG: KEINE JAGA-JDPC-STEUERUNG

Der Ventilator kann direkt über ein externes 0–10-V-Steuersignal (Thermostat oder BMS/Hausautomation) angesteuert werden. In diesem Fall ist kein Wassertemperatursensor vorhanden, sodass der Ventilator unabhängig von der Wassertemperatur im Wärmetauscher anlaufen kann.

Optionale vormontierte Jaga JDPC-Steuerung

Ein Gebläsekonvektor kann optional mit einem JDPC (Jaga Dynamic Product Controller) ausgestattet werden. Dieser Regler verfügt über einen integrierten Wassertemperatursensor am Wärmetauscher, der als Freigabeschutz für den Ventilator dient. Der Ventilator wird nur dann gestartet, wenn die Wassertemperatur für den gewünschten Betriebsmodus geeignet ist. Dadurch wird im Heizbetrieb die Zufuhr von kalter Luft und im Kühlbetrieb die Zufuhr von warmer Luft vermieden.

ART. NR.	FUNKTION	ANSCHLUSSSATZ (VORMONTIERT)	STROMVERSORGUNG (VORMONTIERT)	BEDIENUNG	EXTERNES 0-10V STEUERSIGNAL	WASSERTEMPERATUR-SENSOR	LUFTTEMPERATUR-SENSOR
Jaga JDPC BMS - 2-Rohr (D04)		-	-	-	✓	2	-
JDPC aktivieren / deaktivieren - 2-Rohr (D08)		-	-	-	-	2	-
Jaga JDPC Smart BMS - 2-Rohr (D22)		✓	✓	Raumthermostat	-	2	-

BRIZA 26 WANDEINBAU 2-ROHR

HÖHE H cm	LÄNGE L cm	TYP T cm	MAX. STROMAUFNAHME I A	STEUERSPANNUNG U V	LUFTDURCHFLUSSMENGE m³/St.	KÜHLEN TOTAL (kondensierend) Raumtemperatur 27°C 7/12 Watt	KÜHLEN FÜHLBAR (kondensierend) Raumtemperatur 27°C 7/12 Watt	KÜHLEN (kondensatfrei) Raumtemperatur 27°C 16/18 Watt	HEIZEN Raumtemperatur 20°C 35/30 Watt	45/40 Watt	50/45 Watt	55/45 Watt	GERÄUSCHPEGEL dB(A)	ENERGIEVERBRAUCH Watt	GEWICHT Kg	WASSERINHALT l	ARTIKELNUMMER
BBBW 056	**125**	**26**	0.12	**2**	334	2825	1963	988	1519	2749	3360	3640	27,5	7,2	35.5	4.71	BBBW 056 125 26 XX 2 LR G2 DDD
			0.19	**4**	614	4974	3457	1739	2651	4798	5865	6352	38,0	17,5			
			0.31	**6**	840	6626	4605	2317	3508	6350	7761	8406	45,5	35,7			
			0.48	**8**	1072	8255	5737	2887	4341	7857	9603	10401	50,5	62,8			
			0.64	**10**	1226	9301	6464	3253	4868	8811	10769	11664	53,5	88,5			
	155	**26**	0.08	**2**	392	2991	2078	1014	1558	2798	3411	3691	25,0	7,2	44.0	6.07	BBBW 056 155 26 XX 2 LR G2 DDD
			0.15	**4**	706	5335	3708	1809	2795	5020	6119	6621	36,5	17,8			
			0.31	**6**	990	7391	5137	2507	3890	6985	8515	9213	43,5	37,1			
			0.55	**8**	1252	9243	6423	3135	4884	8770	10690	11567	49,0	65,8			
			0.73	**10**	1436	10512	7306	3565	5570	10002	12193	13193	51,5	95,0			
	190	**26**	0.15	**2**	549	4245	2950	1482	2110	3846	4712	5109	29,0	11,1	56.0	7.5	BBBW 056 190 26 XX 2 LR G2 DDD
			0.26	**4**	972	7429	5163	2593	3719	6777	8303	9002	38,5	25,9			
			0.47	**6**	1347	10191	7082	3557	5117	9326	11425	12387	46,0	52,8			
			0.77	**8**	1700	12752	8862	4450	6416	11694	14326	15532	51,5	93,0			
			1.00	**10**	1922	14335	9962	5003	7221	13161	16124	17481	54,5	131,5			

Leistungen nach EN 1397 gemessen
Schallmessung nach ISO 3741:2010, in 2 m Entfernung vom Gerät und bei einer angenommenen Raumdämpfung von 8 dB(A) pro Raumvolumen von 100 m³. Nachhallzeit: 0,5 Sekunden.

Berechnung Wärmeleistung für andere Temperaturen: jaga.com/selection-tools
Entdecken Sie hier unsere Jaga BIM Plattform.: jaga.thorbiq.io/BEnl/selector/

BRIZA 26 WANDEINBAU 4-ROHR

SOON AVAILABLE
Plug & Play Smart BMS

STANDARD-LIEFERUNG

- robuster Innenraum aus elektrolytisch verzinktem Stahl
- austauschbarer Filter aus Polypropylen-Gewebe (Klasse G2)
- Zentrifugalgebläse mit doppeltem Lufteinlass
- Kupfer-Alu Wärmetauscher mit hydrophiler Beschichtung
- Kondensatauffangbehälter mit Anschluss für den Abfluss

PLUG & PLAY

- **integrierte Stromversorgung 230 V**
- **Vormontierte Anschlusssätze**
- **Temperaturregelung entsprechend der gewählten Plug-&-Play-Version**

ANSCHLUSS

Standard

- Wasserseitige Anschlüsse auf der linken Seite
  großer Wärmetauscher: G 3/4" Anschluss
  kleiner Wärmetauscher: G 1/2" Anschluss
- Klemmverbinder für elektrischen Anschluss 230 VAC rechts, via externe Speisung anzuschliessen

Optional

Wasserseitig rechts, elektrisch links. Anschlusscode **LR** ersetzen durch **RL**
Ohne Mehrpreis.

ARTIKELNUMMER

BBBW 056 125 26 XX 4 LR G2 DDD

- *Keine Jaga-JDPC-Steuerung: (nicht einfüllen)*
- *Jaga JDPC BMS: D04*
- *JDPC aktivieren / deaktivieren: D08*
- *Jaga JDPC SMART BMS 100 TW: D22 TW*
- *Jaga JDPC SMART BMS 100 TB: D22 TB*
- *Jaga JDPC SMART BMS 200 W: D22 2W*
- *Modell: BT, FT, BF, FF*
- *Länge*

OPTIONAL BESTELLBAR

- vormontierte Jaga JDPC-Steuerung:
  Jaga JDPC BMS (D04) oder JDPC aktivieren / deaktivieren (D08)
- Anschlußsatz: Satz 301 und 98 (mit thermoelektrischem Motor) oder Satz 302 und 99 (mit zwei Rücklaufverschraubungen)
- 2 x flexible Edelstahlwellschlauch Anschlüsse (paarweise)
- Thermostat (0-10V) außerhalb des Geräts

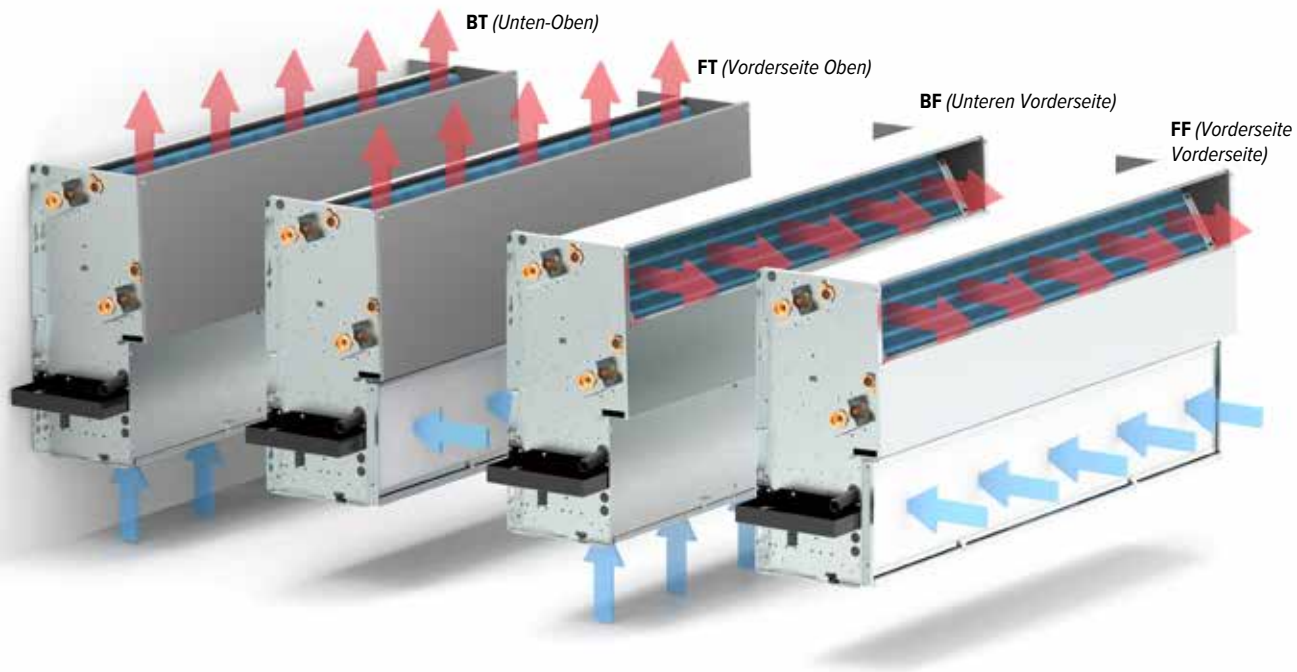

STEUERUNG

STANDARD-STEUERUNG: KEINE JAGA-JDPC-STEUERUNG

Der Ventilator kann direkt über ein externes 0–10-V-Steuersignal (Thermostat oder BMS/Hausautomation) angesteuert werden. In diesem Fall ist kein Wassertemperatursensor vorhanden, sodass der Ventilator unabhängig von der Wassertemperatur im Wärmetauscher anlaufen kann.

Optionale vormontierte Jaga JDPC-Steuerung

Ein Gebläsekonvektor kann optional mit einem JDPC (Jaga Dynamic Product Controller) ausgestattet werden. Dieser Regler verfügt über einen integrierten Wassertemperatursensor am Wärmetauscher, der als Freigabeschutz für den Ventilator dient. Der Ventilator wird nur dann gestartet, wenn die Wassertemperatur für den gewünschten Betriebsmodus geeignet ist. Dadurch wird im Heizbetrieb die Zufuhr von kalter Luft und im Kühlbetrieb die Zufuhr von warmer Luft vermieden.

ART. NR.	FUNKTION	ANSCHLUSSSATZ (VORMONTIERT)	STROMVERSORGUNG (VORMONTIERT)	BEDIENUNG	EXTERNES 0-10V STEUERSIGNAL	WASSERTEMPERATUR-SENSOR	LUFTTEMPERATUR-SENSOR
Jaga JDPC BMS - 2-Rohr (D04)		-	-	-	✓	2	-
JDPC aktivieren / deaktivieren - 2-Rohr (D08)		-	-	-	-	2	-
Jaga JDPC Smart BMS - 2-Rohr (D22)		✓	✓	Raumthermostat	-	2	-

BRIZA 26 WANDEINBAU 4-ROHR

HÖHE H cm	LÄNGE L cm	TYP T cm	MAX. STROMAUFNAHME I A	STEUERSPANNUNG U V	LUFTDURCHFLUSSMENGE m³/St.	KÜHLEN TOTAL (kondensierend) Raumtemperatur 27°C 7/12 Watt	KÜHLEN FÜHLBAR (kondensierend) Raumtemperatur 27°C 7/12 Watt	KÜHLEN (kondensatfrei) Raumtemperatur 27°C 16/18 Watt	HEIZEN Raumtemperatur 20°C 35/30 Watt	45/40 Watt	50/45 Watt	55/45 Watt	GERÄUSCHPEGEL dB(A)	ENERGIEVERBRAUCH Watt	GEWICHT Kg	WASSERINHALT l	ARTIKELNUMMER
BBBW 055	**125**	**26**	0.12	**2**	334	2825	1963	988	823	1592	1990	2174	27,5	7,2		5.40	BBBW 056 125 26 XX 4 LR G2 DDD
			0.19	**4**	614	4974	3457	1739	1146	2216	2770	3028	38,0	17,5			
			0.31	**6**	840	6626	4605	2317	1363	2636	3295	3601	45,5	35,7			
			0.48	**8**	1072	8255	5737	2887	1547	2992	3740	4088	50,5	62,8			
			0.64	**10**	1226	9301	6464	3253	1647	3186	3983	4353	53,5	88,5			
	155	**26**	0.08	**2**	392	2991	2078	1014	805	1545	1926	2103	25,0	7,2		6.92	BBBW 056 155 26 XX 4 LR G2 DDD
			0.15	**4**	706	5335	3708	1809	1263	2423	3021	3298	36,5	17,8			
			0.31	**6**	990	7391	5137	2507	1623	3115	3884	4240	43,5	37,1			
			0.55	**8**	1252	9243	6423	3135	1913	3671	4577	4996	49,0	65,8			
			0.73	**10**	1436	10512	7306	3565	2090	4012	5002	5460	51,5	95,0			
	190	**26**	0.15	**2**	549	4245	2950	1482	1314	2560	3208	3509	29,0	11,1		8.51	BBBW 056 190 26 XX 4 LR G2 DDD
			0.26	**4**	972	7429	5163	2593	1955	3807	4770	5218	38,5	25,9			
			0.47	**6**	1347	10191	7082	3557	2428	4729	5925	6481	46,0	52,8			
			0.77	**8**	1700	12752	8862	4450	2795	5443	6820	7460	51,5	93,0			
			1.00	**10**	1922	14335	9962	5003	2985	5814	7285	7969	54,5	131,5			

Leistungen nach EN 1397 gemessen
Schallmessung nach ISO 3741:2010, in 2 m Entfernung vom Gerät und bei einer angenommenen Raumdämpfung von 8 dB(A) pro Raumvolumen von 100 m³. Nachhallzeit: 0,5 Sekunden.

Berechnung Wärmeleistung für andere Temperaturen: jaga.com/selection-tools
Entdecken Sie hier unsere Jaga BIM Plattform.: jaga.thorbiq.io/BEnl/selector/

BRIZA WANDEINBAU ZUBEHÖR

REGELBARER ROST

BRIZA 12 WANDEINBAU

ART. NR.	L Briza 12	Einbauöffnung
5627 0001 0001	052	375 x 110
5627 0001 0002	072	575 x 110
5627 0001 0003	102	875 x 110
5627 0001 0004	122	1075 x 110

BRIZA 22 / 26 WANDEINBAU

ART. NR.	L Briza 22 / 26	Einbauöffnung
8789 201	055	500 x 150
8789 202	075	700 x 150
8789 203	095	900 x 150
8789 204	125	1200 x 150
8789 205	155	1500 x 150
8789 206	190	1850 x 150

LINEARROST

ART. NR.	L Briza 12	Einbauöffnung
8789 221	052	355 x 90
8789 222	072	555 x 90
8789 223	102	855 x 90
8789 224	122	1055 x 90

ART. NR.	L Briza 22 / 26	Einbauöffnung
8789 225	055	475 x 135
8789 226	075	675 x 135
8789 227	095	875 x 135
8789 228	125	1175 x 135
8789 229	155	1475 x 135
8789 230	190	1825 x 135

STABROST

ART. NR.	L Briza 12	Einbauöffnung
8789 211	052	355 x 85
8789 212	072	555 x 85
8789 213	102	855 x 85
8789 214	122	1055 x 85

ART. NR.	L Briza 22 / 26	Einbauöffnung
8789 215	055	485 x 137
8789 216	075	685 x 137
8789 217	095	885 x 137
8789 218	125	1185 x 137
8789 219	155	1485 x 137
8789 220	190	1835 x 137

AUSBLASECKSTÜCK 90°

TELESKOPISCHER LUFTAUSLASS		
≤ 30 mm	≤ 60 mm	L Briza 12
5927 0000 5201	5927 0000 5202	052
5927 0000 7201	5927 0000 7202	072
5927 0001 0201	5927 0001 0202	102
5927 0001 2201	5927 0001 2202	122

ART. NR.	L Briza 22 / 26
8788 0101	055
8788 0102	075
8788 0103	095
8788 0104	125
8788 0105	155
8788 0106	190

ANSAUGECKSTÜCK 90°

ART. NR.	L Briza 22 / 26
8787 0101	550
8787 0102	750
8787 0103	950
8787 0104	1250
8787 0105	1550
8787 0106	1900

LUFTMISCHKASTEN MIT 0 - 10V MODULIERENDEM MOTOR

ART. NR.	L Briza 22 / 26	# Anschlüsse
8763 0301	550	1
8763 0302	750	2
8763 0303	950	2
8763 0304	1250	3
8763 0305	1550	4
8763 0306	1900	5

AUSSENROST

ART. NR.
8776 1750

BRIZA WANDEINBAU ZUBEHÖR

ANSAUGZULUFTANSCHLUSS 180°

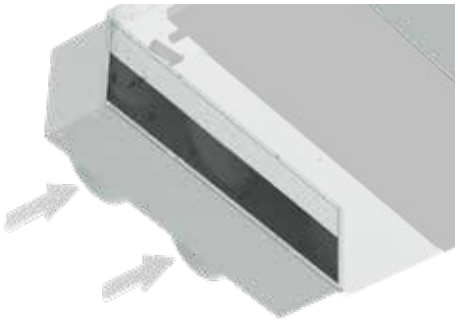

BRIZA 22 / 26 WANDEINBAU

ART. NR.	L Briza 22 / 26	# Anschlüsse
8764 0501	055	2
8764 0502	075	2
8764 0503	095	3
8764 0504	125	4
8764 0505	155	5
8764 0506	190	7

AUSBLASZULUFTANSCHLUSS 180°

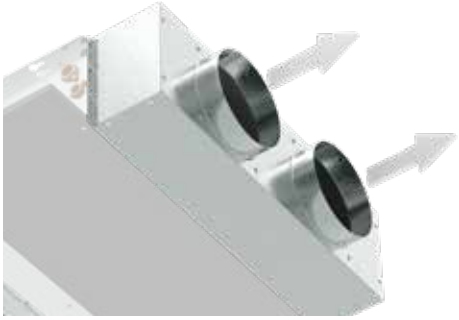

ART. NR.	L Briza 22 / 26	# Anschlüsse
8764 0601	055	2
8764 0602	075	2
8764 0603	095	3
8764 0604	125	4
8764 0605	155	5
8764 0606	190	7

ELEKTRISCHES HEIZELEMENT

ART. NR.	LEISTUNG	L Briza 22 / 26
8721 6282	750 W	075
8721 6283	750 W	095
8721 6284	750 W	125
8721 6285	750 W	155
8721 6286	750 W	190

ART. NR.	LEISTUNG	L Briza 22 / 26
8721 6292	1000 W	075
8721 6293	1000 W	095
8721 6294	1000 W	125
8721 6295	1000 W	155
8721 6296	1000 W	190

ART. NR.	LEISTUNG	L Briza 22 / 26
8721 6242	1250 W	075
8721 6243	1250 W	095
8721 6244	1250 W	125
8721 6245	1250 W	155
8721 6246	1250 W	190

Der elektrische Widerstand kann als Reserveheizung zum Aufrechterhalten der gewünschten Raumtemperatur eingesetzt werden, beispielsweise wenn:

- die Wassertemperatur zu niedrig ist (z. B. bei einer Wärmepumpe bei kaltem Wetter)
- oder vorübergehend kein Warmwasser verfügbar ist

Weitere technische Daten zu den Zubehörteilen finden Sie im Kapitel „Technische Informationen“.

jaga

CLIMATE
DESIGNERS

WANDMODELL

BRIZA WANDMODELL

Wir sind bestrebt, unsere Gebläsekonvektoren so installationsfertig wie möglich auf den Markt zu bringen. Wo früher lediglich der Wasserzulauf angeschlossen werden musste, sind heute auch eine Stromversorgung, eine elektronische Steuerung und ein Thermostatanschluss erforderlich. Um Ihnen die Installation zu erleichtern, haben wir ein Plug-&-Play-Sortiment entwickelt. Die gleiche hohe Qualität, jedoch mit allen Anschlussoptionen vormontiert. Bestellen Sie sorgenfrei für eine mühelose Installation!

MÖGLICHE TEMPERATURREGELUNGEN

PLUG & PLAY

Komplettes Gerät mit Temperaturregelung, Ventilset sowie Stromversorgung (Coreline, Baseline, Woodline oder Waveline)

JAGA JDPC TPT

Raumtemperaturregelung (im Gerät integriert) über Bedienfeld am Gerät

Erhältlich für:
Briza 10: Baseline, Woodline, Waveline
Briza 12: Coreline, Baseline, Woodline
Briza 22: Coreline, Baseline

Bestellbeispiel Briza Baseline 12
Höhe 42 cm, Länge 75 cm, Farbe Weiß (133)

BZMW 042 075 12 133 L BL D01

JAGA JDPC TW

Raumtemperaturregelung über das eingebaute Jaga Wi-Fi

Erhältlich für:
Briza 12: Coreline, Baseline

Bestellbeispiel Briza Baseline 12
Höhe 42 cm, Länge 110 cm, Farbe Weiß (133)

BZMW 042 110 12 133 L BL D11 TW

JAGA JDPC SMART BMS JRT

Raumtemperaturregelung über einen Jaga-WLAN-Thermostat, der im Raum montiert ist (Aufputz oder Unterputz).

Erhältlich für:
Briza 10: Baseline, Woodline, Waveline
Briza 12: Coreline, Baseline, Woodline
Briza 22: Coreline, Baseline

Bestellbeispiel Briza Baseline 12
Höhe 42 cm, Länge 110 cm, Farbe Weiß (133)

BZMW 042 110 12 133 L BL D21 TW
D21 TB
D21 2W

WASSERSEITIGER ANSCHLUSS (links)
vormontierte Ventile, Anschluss Euro-Konus 3/4”

TEMPERATURREGELUNG
Temperaturregelung über Bedienfeld, integrierter (WLAN-)Thermostat, externer (WLAN-)Thermostat

ELEKTRISCHER ANSCHLUSS
Klemmverbinder für elektrischen Anschluss 24 VDC rechts, anschließbar über 230 VAC-Netzteil

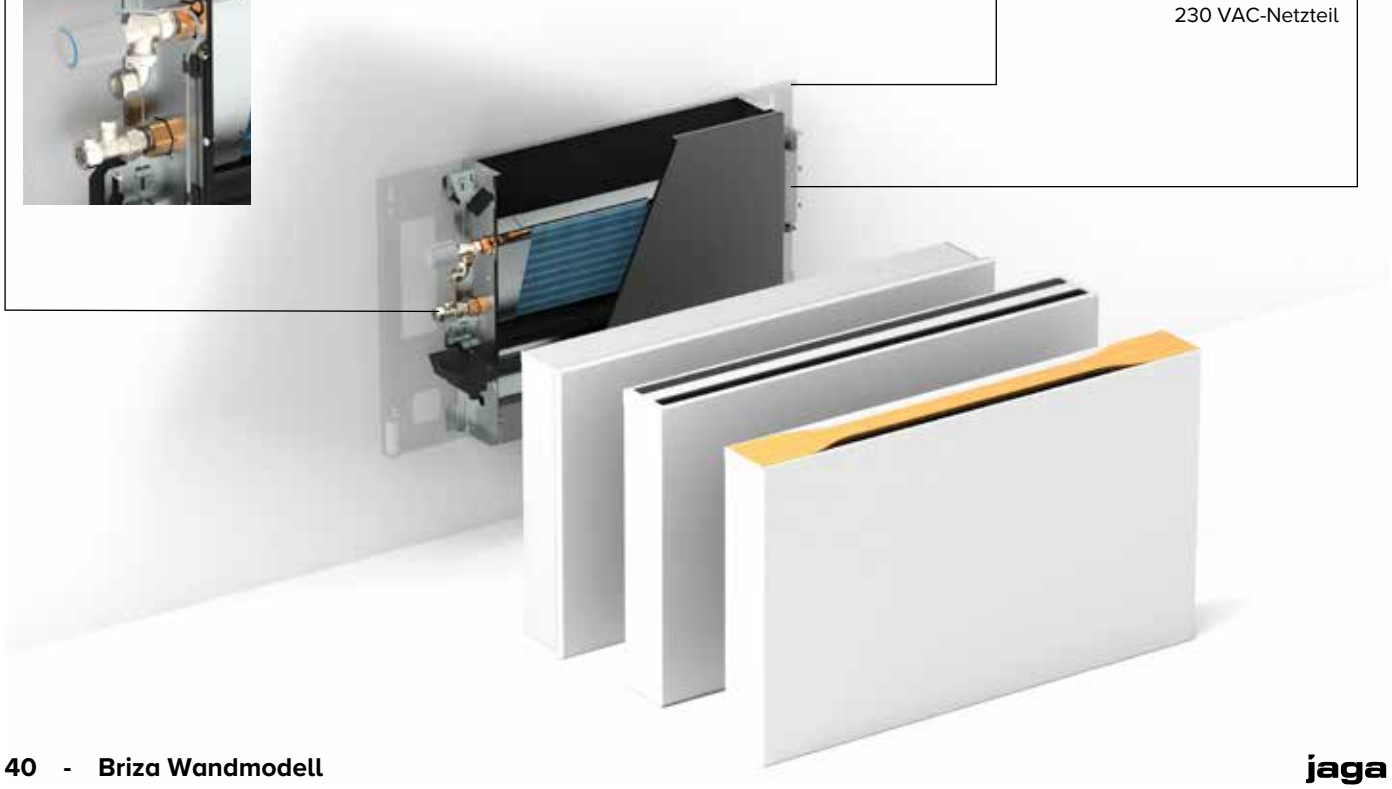

BRIZA WANDMODELL

KONFIGURIERBARES GERÄT	Konfigurieren Sie Ihr Gerät entsprechend Ihrer Installation und Ihren Anforderungen; es wird als zusammenstellbares System geliefert. (Coreline, Baseline, Woodline oder Waveline)		
	BRIZA 10	**BRIZA 12**	**BRIZA 22**
1. Bitte wählen Sie Ihr Gerät anhand der Abmessungen und Leistungen aus.	z.B. **BNZW 056 075 10 133 L BL**	z.B. **BZMW 041 075 12 133 L BL**	z.B.**BAMW 041 075 22 133 LR G2 BL**
2. Wählen Sie die gewünschte Steuerung	Keine Jaga-JDPC-Steuerung, Jaga JDPC BMS: D03 oder Jaga JDPC ACO: D09	Keine Jaga-JDPC-Steuerung, Jaga JDPC BMS: D03 (2 P) / D04 (4P) Jaga JDPC ACO: D09 (2P) / D10 (4P)	Keine Jaga-JDPC-Steuerung, Jaga JDPC BMS: D03 (2 P) / D04 (4P) Jaga JDPC ACO: D09 (2P) / D10 (4P)
3. Wählen Sie die gewünschte Stromversorgung	Vormontierte Stromversorgung (Füge das Suffix P zur Bestellnummer hinzu: BNZW 056 075 0S 133 B L BL D03 P) oder DIN-Schienen-Stromversorgung, die sich nach dem Stromverbrauch richtet	Stromversorgung oder DIN-Schienen-Stromversorgung, die sich nach dem Stromverbrauch richtet	(Eine 24-V-Stromversorgung ist im Lieferumfang der ausgewählten Jaga JDPC-Steuerung enthalten)
4. Wählen Sie den/die gewünschten Ventilsatz(e)	Satz 289 (mit thermoelektrischem Motor) oder Satz 288 (mit zwei Rücklaufverschraubungen)	Satz 295 (mit thermoelektrischem Motor) oder Satz 290 (mit zwei Rücklaufverschraubungen)	set 301 en 98 (mit thermoelektrischem Motor oder Satz 302 en 99 (mit zwei Rücklaufverschraubungen)

BRIZA 10 WANDMODELL

ABMESSUNGEN *(in mm)*

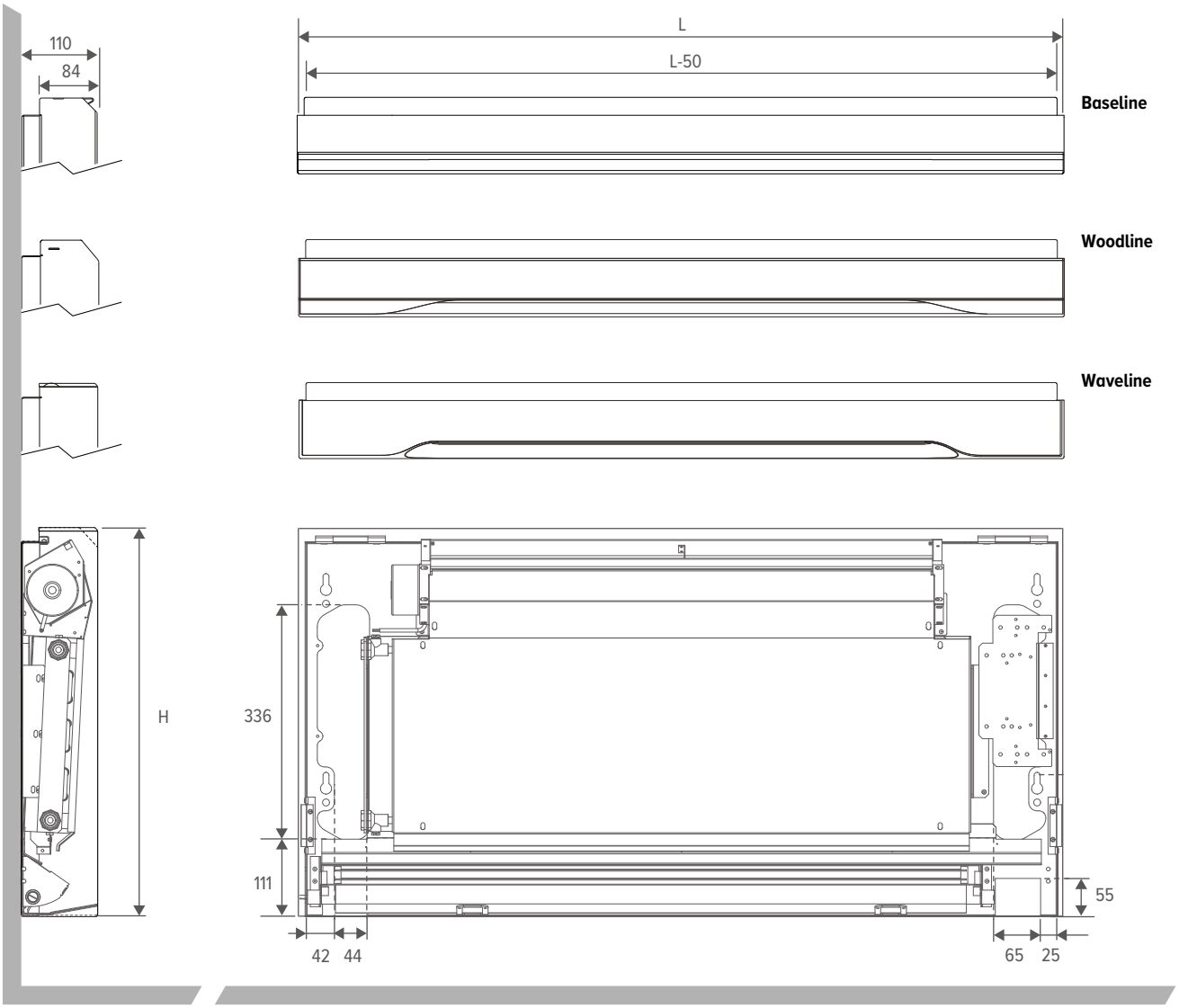

FREIRAUM

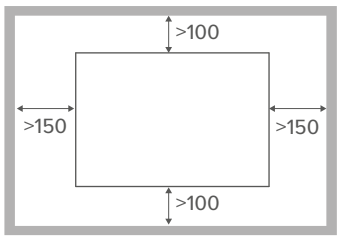

WASSERSEITIGER ANSCHLUSS

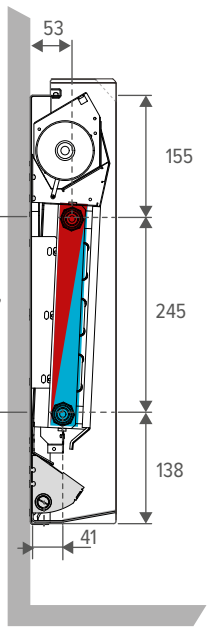

KONDENSATABLAUF

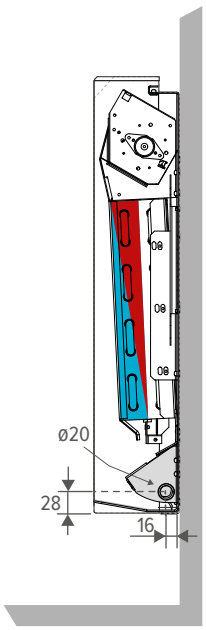

Der Abflussanschluss befindet sich immer auf derselben Seite wie der elektrischer Anschluss

BRIZA 12 WANDMODELL

ABMESSUNGEN *(in mm)*

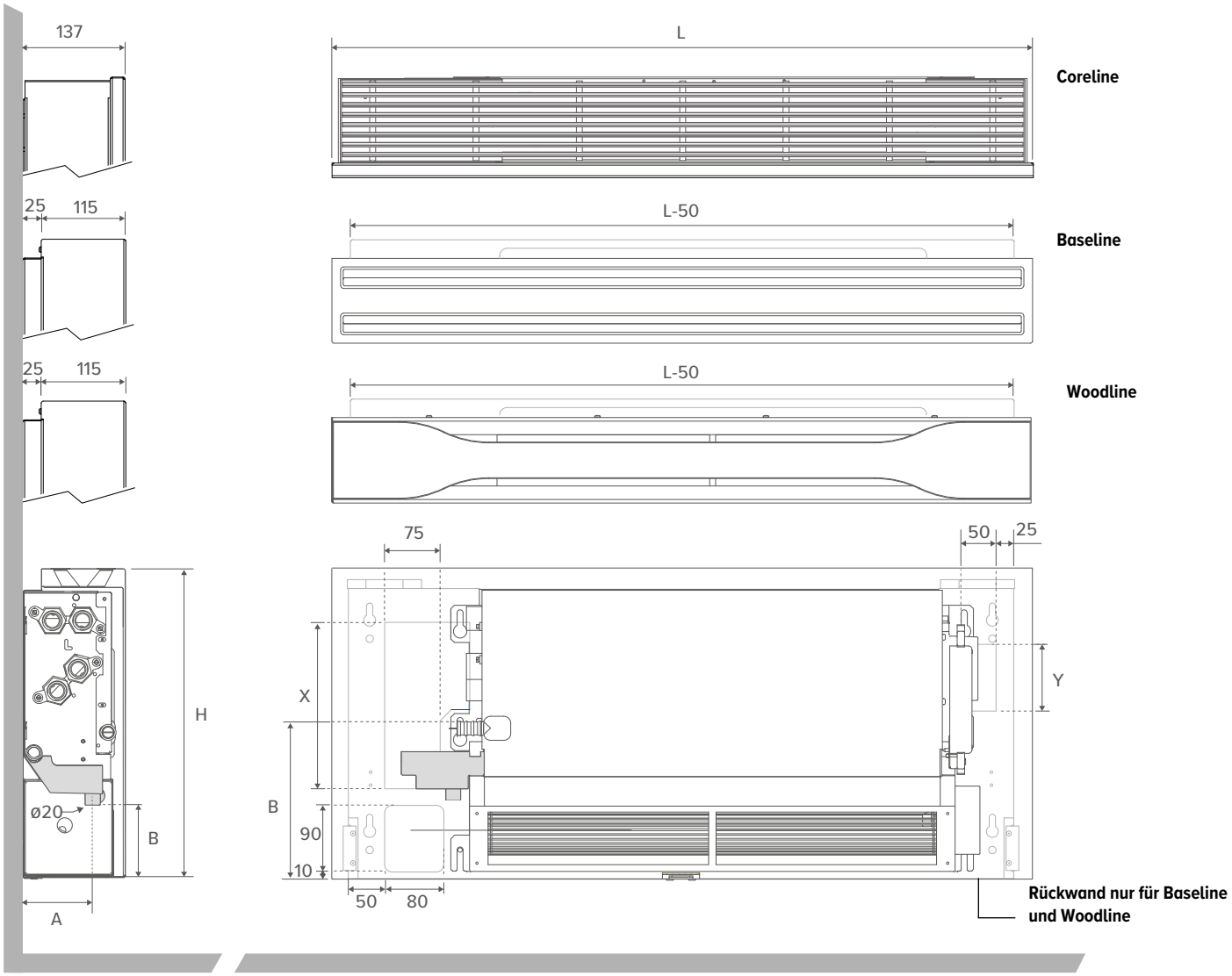

Legende *(in mm)*

	CORELINE	BASELINE / WOODLINE	
HÖHE	041 / 055	042	056
X	/	225	315
Y	/	85	150
A	92	95	95
B	97	105	105
C	205	215	215
D	250	260	260

FREIRAUM

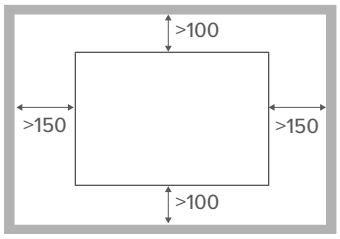

WASSERSEITIGER ANSCHLUSS

Höhe 041 / 042 *2-Rohr*

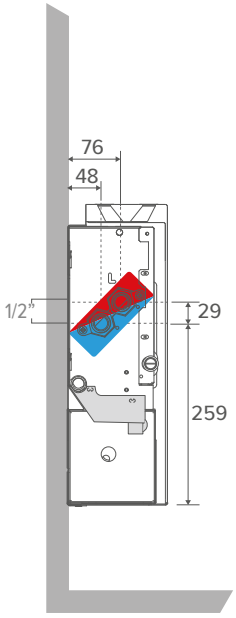

Höhe 041 *4-Rohr*

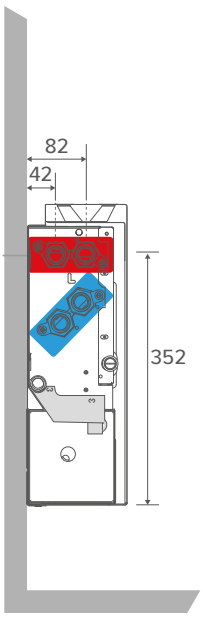

Höhe 055 / 056 *2-Rohr*

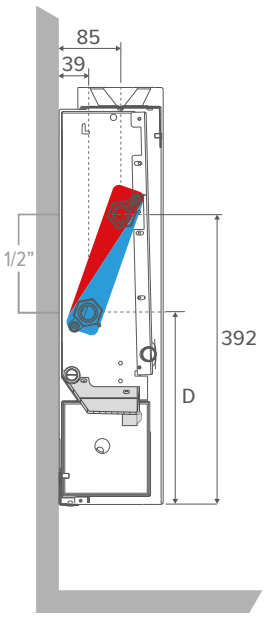

Höhe 055 *4-Rohr*

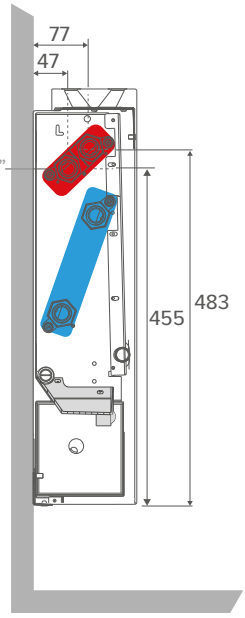

BRIZA 22 WANDMODELL

ABMESSUNGEN *(in mm)*

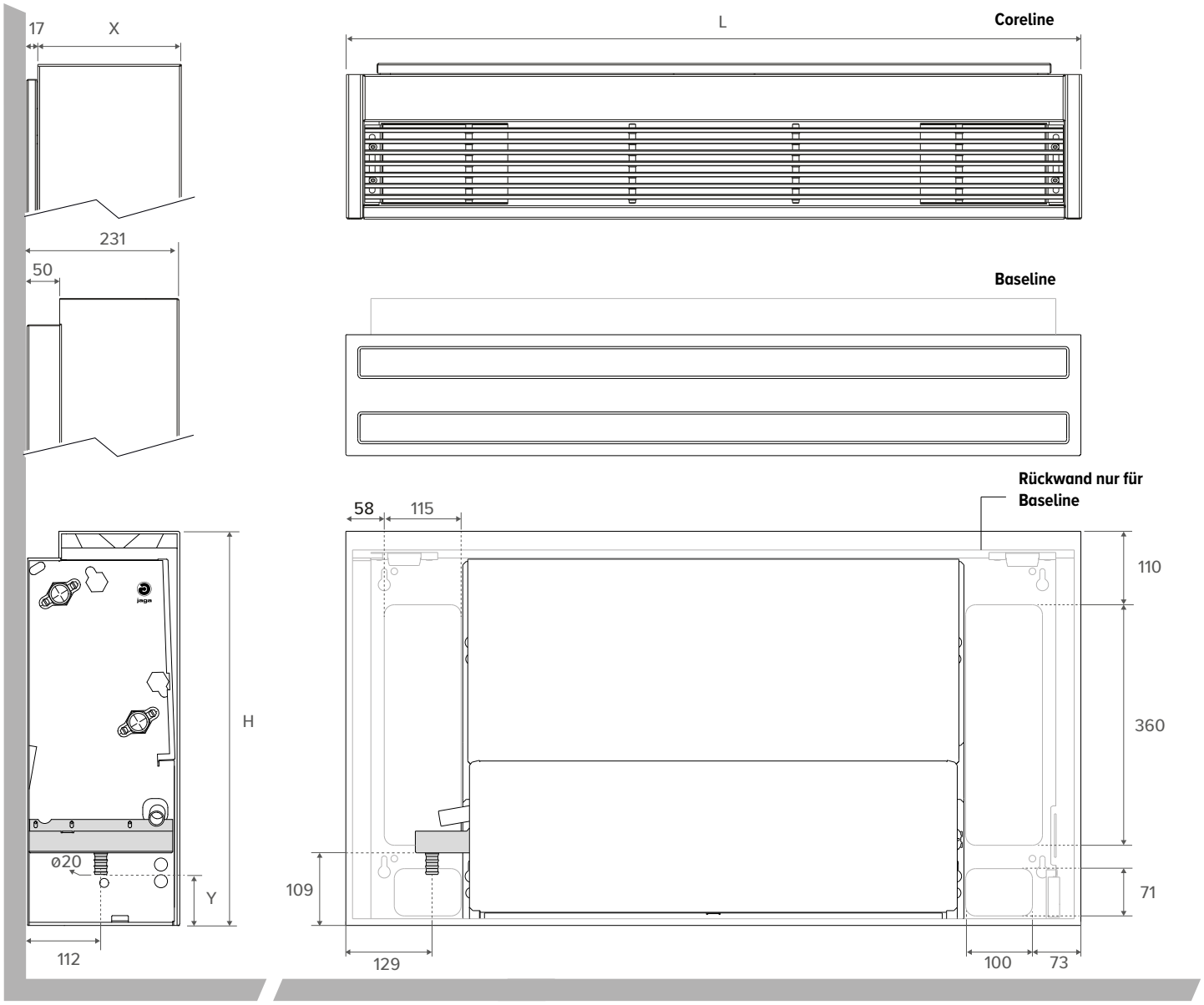

Legende *(in mm)*

	CORELINE		BASELINE
	BT / FT	FT / FF	
X	232	272	/
Y	114	114	76

FREIRAUM

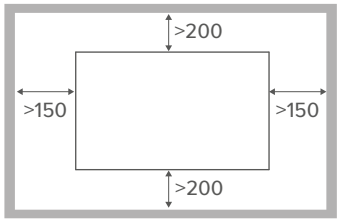

WASSERSEITIGER ANSCHLUSS

Coreline *2-Rohr*

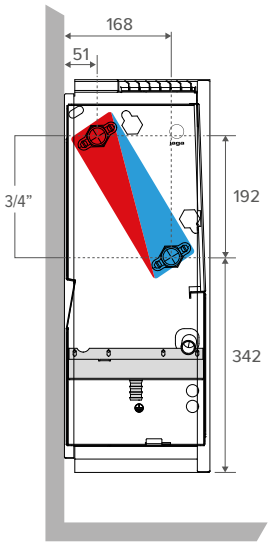

Baseline *2-Rohr*

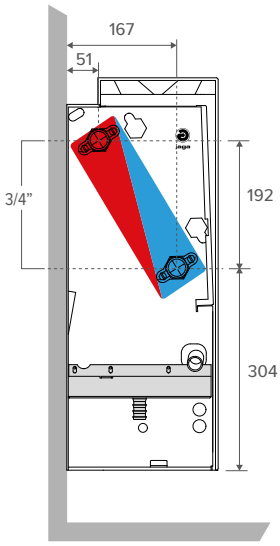

Coreline *4-Rohr*

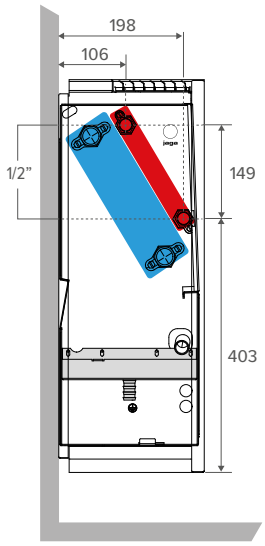

BRIZA 10 WANDMODELL

STANDARD-LIEFERUNG

Baseline: **Schlichtes und elegantes Gehäuse mit einem robusten, schwarz umrandeten Lüftungsgitter mit Wabenstruktur**
Woodline: **Schlankes Gehäuse, elegant verarbeitet mit einem Eichenholz-„Ruder“ und einem Lüftungsgitter mit Wabenstruktur.**
Waveline: **Kühnes, innovatives Gehäuse mit fließenden Linien und einem Auslassgitter mit Wabenstruktur**

- lackierte Verkleidung aus sendzimir-verzinktem Stahlblech
- lackierte Rückwand aus sendzimir-verzinktem Stahlblech
- Auslassmund in der Farbe der Verkleidung mit tiefschwarz lackiertem Wabengitter
- robuster Innenraum aus galvanisch verzinktem Stahl, vormontiert auf der Rückwand
- Kondensatauffangbehälter mit Anschluss für den Abfluss (gedämmt)
- Kupfer-Alu Wärmetauscher mit hydrophilem Coating
- tangentiale(r) EC-Ventilator(en)
- Kondensatwanne mit Abfuhrnippel ø 2 cm
  der Abflussanschluss befindet sich immer auf derselben Seite wie der elektrischer Anschluss

PLUG & PLAY

- **integrierte Stromversorgung 230 V**
- **vormontiertes Anschlussset**
- **Temperaturregelung entsprechend der gewählten Plug-&-Play-Version**

ARTIKELNUMMER

BNZW 056 075 10 XXX L BL DDD

- *Keine Jaga-JDPC-Steuerung: (nicht einfüllen)*
- *Jaga JDPC BMS: D03*
- *Jaga JDPC ACO D09*
- *Jaga JDPC TPT: D01*
- *Jaga JDPC SMART BMS 100 TW: D21 TW*
- *Jaga JDPC SMART BMS 100 TB: D21 TB*
- *Jaga JDPC SMART BMS 200 W D21 2W*

Ausführung:
- *Baseline: BL*
- *Woodline: WO*
- *Waveline: WA*

Anschluss:
- *Standard: L*
- *Optional: R*

Farbe der Verkleidung

Länge

OPTIONAL BESTELLBAR

- vormontierte Jaga JDPC-Steuerung:
  Jaga JDPC BMS (D03) oder Jaga JDPC ACO (D09)
- Anschlußsatz: Satz 289 (mit thermoelektrischem Motor) oder Satz 288 (mit zwei Rücklaufverschraubungen)
- flexible Edelstahlwellschlauch Anschlüsse (paarweise)
- Stromversorgung: wasserdichte Stromversorgung oder DIN-Schienen-Stromversorgung
- Thermostat (0-10V) außerhalb des Geräts

FARBEN

Verkleidung
Standard Farben

- Verkehrsweiß RAL 9016 (133), soft touch leicht strukturierter Satinlack
- Sandstrahlgrau (001), fein strukturierter Metalllack
- Off-black (145), soft touch leicht strukturierter Satinierter Lack

Andere Farben
Siehe Jaga Farbkarte

Rückwand
Tiefschwarz (104) soft touch sanft strukturierte Seidenglanzausführung

Ausblasmund

- Baseline: Tiefschwarz (104), soft touch sanft strukturierte Seidenglanzausführung
- Woodline: in der Farbe des Geräts beschichtet (000)
- Waveline: Tiefschwarz (104), soft touch sanft strukturierte Seidenglanzausführung

ANSCHLUSS

Standard

- wasserseitige Anschlüsse links
- Klemmverbindung für den elektrischen Anschluss, standardmäßig rechts, anzuschließen über eine externe 24-VDC-Stromversorgung
- der Abflussanschluss befindet sich immer auf derselben Seite wie der elektrischer Anschluss

Optional
Wasserseitig rechts, elektrisch links. Anschlusscode **L** ersetzen durch **R**. Ohne Mehrpreis.

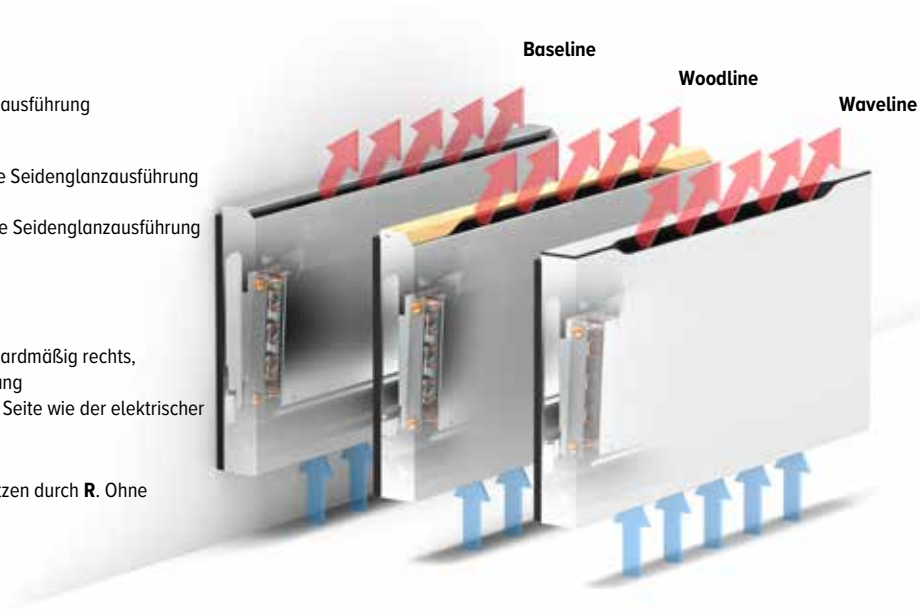

STEUERUNG

STANDARD-STEUERUNG: KEINE JAGA-JDPC-STEUERUNG
Der Ventilator kann direkt über ein externes 0–10-V-Steuersignal (Thermostat oder BMS/Hausautomation) angesteuert werden. In diesem Fall ist kein Wassertemperatursensor vorhanden, sodass der Ventilator unabhängig von der Wassertemperatur im Wärmetauscher anlaufen kann.

Optionale vormontierte Jaga JDPC-Steuerung
Ein Gebläsekonvektor kann optional mit einem JDPC (Jaga Dynamic Product Controller) ausgestattet werden. Dieser Regler verfügt über einen integrierten Wassertemperatursensor am Wärmetauscher, der als Freigabeschutz für den Ventilator dient. Der Ventilator wird nur dann gestartet, wenn die Wassertemperatur für den gewünschten Betriebsmodus geeignet ist. Dadurch wird im Heizbetrieb die Zufuhr von kalter Luft und im Kühlbetrieb die Zufuhr von warmer Luft vermieden.

ART. NR.	FUNKTION	ANSCHLUSSSATZ (VORMONTIERT)	STROMVERSORGUNG (VORMONTIERT)	BEDIENUNG	EXTERNES 0-10V STEUERSIGNAL	WASSERTEMPERATUR-SENSOR	LUFTTEMPERATUR-SENSOR
Jaga JDPC BMS - 2-Rohr (D03)		-	-	-	✓	1	-
Jaga JDPC ACO - 2-Rohr (D09)		-	-	Drucktastenbedienung	-	1	✓
Jaga JDPC TPT - 2-Rohr (D01)		✓	✓	Drucktastenbedienung	-	1	✓
Jaga JDPC Smart BMS - 2-Rohr (D21)		✓	✓	Raumthermostat	✓	1	-

BRIZA 10 WANDMODELL

	HÖHE	LÄNGE	TYP	STEUERSPANNUNG	LUFTDURCHFLUSSMENGE	KÜHLEN TOTAL (kondensierend) Raumtemperatur 27°C	KÜHLEN FÜHLBAR (kondensierend) Raumtemperatur 27°C	KÜHLEN (kondensatfrei) Raumtemperatur 27°C	HEIZEN Raumtemperatur 20°C				GERÄUSCHPEGEL	ENERGIEVERBRAUCH	ARTIKELNUMMER
	H	L	T	U		7/12	7/12	16/18	35/30	45/40	50/45	55/45			
	cm	cm		V	m^3/St.	Watt	Watt	Watt	Watt	Watt	Watt	Watt	dB(A)	Watt	
BNZW	**056**	**075**	**10**	**2**	32	68	48	28	48	87	107	116	<20	1.0	BNZW 056 075 10 XXX L BL DDD
				4	63	368	263	151	186	338	414	448	23.5	1.4	WO
				6	95	603	437	250	304	552	675	732	28.5	2.4	WA
				8	123	775	568	326	401	729	892	966	35.0	3.8	
				10	160	884	656	376	478	868	1062	1151	40.5	6.5	
		110	**10**	**2**	55	136	96	55	96	174	214	231	22.0	1.1	BNZW 056 110 10 XXX L BL DDD
				4	100	736	527	302	372	676	828	897	30.0	1.9	WO
				6	170	1206	874	501	607	1104	1351	1464	35.5	4.1	WA
				8	228	1549	1135	651	802	1457	1783	1933	41.5	7.7	
				10	281	1768	1311	752	955	1736	2125	2303	46.0	13.2	
		155	**10**	**2**	56	213	151	86	151	274	335	363	22.5	2.0	BNZW 056 155 10 XXX L BL DDD
				4	130	1155	827	474	584	1061	1299	1408	30.0	3.4	WO
				6	227	1892	1371	786	953	1732	2120	2298	36.5	6.5	WA
				8	331	2431	1782	1022	1259	2287	2799	3033	42.5	11.5	
				10	392	2775	2058	1180	1499	2725	3335	3614	48.0	19.7	
		190	**10**	**2**	60	281	199	114	199	361	442	479	24.0	2.1	BNZW 056 190 10 XXX L BL DDD
				4	176	1523	1090	625	770	1399	1713	1856	31.0	3.8	WO
				6	299	2495	1808	1037	1257	2284	2796	3030	37.5	8.2	WA
				8	403	3205	2350	1347	1660	3015	3691	4000	44.0	15.4	
				10	503	3659	2714	1556	1977	3593	4397	4765	49.0	26.4	

Leistungen nach EN16430 gemessen
Schallmessung nach ISO 3741:2010, in 2 m Entfernung vom Gerät und bei einer angenommenen Raumdämpfung von 8 dB(A) pro Raumvolumen von 100 m^3. Nachhallzeit: 0,5 Sekunden.

Berechnung Wärmeleistung für andere Temperaturen: jaga.com/selection-tools
Entdecken Sie hier unsere Jaga BIM Plattform.: jaga.thorbiq.io/BEnl/selector/

BRIZA 12 WANDMODELL 2-ROHR

STANDARD-LIEFERUNG

Coreline: Klassisches Gehäuse mit einem schlichten Obergitter aus feinen Lamellen über die gesamte Breite des Geräts
Baseline: Schlichtes und elegantes Gehäuse mit einem robusten, schwarz umrandeten Lüftungsgitter mit Wabenstruktur
Woodline: Schlankes Gehäuse, elegant verarbeitet mit einem Eichenholz-„Ruder“ und einem Lüftungsgitter mit Wabenstruktur.

- beschichtete Verkleidung aus sendzimir-verzinktem Stahlblech
- robuster Innenraum aus elektrolytisch verzinktem Stahl
- Kondensatauffangbehälter mit Anschluss für den Abfluss
- Kupfer-Alu Wärmetauscher mit hydrophilem Coating
- tangentiale(r) EC-Ventilator(en)
- Edelstahl Luftfilter

Baseline / Woodline

- lackierte Rückwand aus sendzimir-verzinktem Stahlblech
- innen auf der Rückwand vormontiert (gedämmt)
- Ausblasmund aus lackiertem Aluminium mit tiefschwarz lackiertem Wabengitter

PLUG & PLAY

- **integrierte Stromversorgung 230 V**
- **vormontiertes Anschlussset**
- **Temperaturregelung entsprechend der gewählten Plug-&-Play-Version**

FARBEN

Verkleidung
Standard Farben

- Verkehrsweiß RAL 9016 (133), soft touch leicht strukturierter Satinlack
- Sandstrahlgrau (001), fein strukturierter Metalllack
- Off-black (145), soft touch leicht strukturierter Satinierter Lack

Andere Farben
Siehe Jaga Farbkarte

Rückwand

- Coreline: ohne Rückwand
- Baseline: Tiefschwarz (104), soft touch sanft strukturierte Seidenglanzausführung
- Woodline: Tiefschwarz (104), soft touch sanft strukturierte Seidenglanzausführung

Ausblasmund

- Coreline: in der Farbe des Geräts beschichtet
- Baseline: Tiefschwarz (104), soft touch sanft strukturierte Seidenglanzausführung
- Woodline: in der Farbe des Geräts beschichtet

ANSCHLUSS
Standard

- Wasserseitige Anschlüsse auf der linken Seite G 1/2” Anschluss
- Klemmverbindung für den elektrischen Anschluss, standardmäßig rechts, anzuschließen über eine externe 24-VDC-Stromversorgung

Optional
Wasserseitig rechts, elektrisch links. Anschlusscode **L** ersetzen durch **R**. Ohne Mehrpreis.

ARTIKELNUMMER

BZMW 041 075 12 XXX 2 L CL DDD

- *Keine Jaga-JDPC-Steuerung: (nicht einfüllen)*
- *Jaga JDPC BMS: D03*
- *Jaga JDPC ACO D09*
- *Jaga JDPC TPT: D01*
- *Jaga JDPC TW: D11 TW*
- *Jaga JDPC SMART BMS 100 TW: D21 TW*
- *Jaga JDPC SMART BMS 100 TB: D21 TB*
- *Jaga JDPC SMART BMS 200 W: D21 2W*

Ausführung:
- *Coreline: Cl*
- *Baseline: BL*
- *Woodline: WO*

Anschluss:
- *Standard: L*
- *Optional: R*

Farbe der Verkleidung
Länge
Höhe

OPTIONAL BESTELLBAR

- vormontierte Jaga JDPC-Steuerung: Jaga JDPC BMS (D03) oder Jaga JDPC ACO (D09)
- Anschlußsatz: Satz 295 (mit thermoelektrischem Motor) oder Satz 290 (mit zwei Rücklaufverschraubungen)
- flexible Edelstahlwellschlauch Anschlüsse (paarweise)
- Stromversorgung: wasserdichte Stromversorgung oder DIN-Schienen-Stromversorgung
- Thermostat (0-10V) außerhalb des Geräts

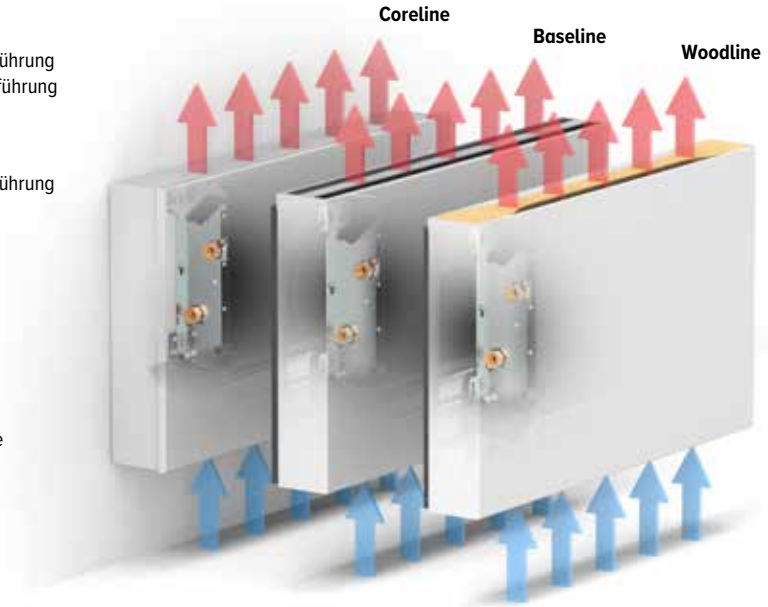

STEUERUNG

STANDARD-STEUERUNG: KEINE JAGA-JDPC-STEUERUNG
Der Ventilator kann direkt über ein externes 0–10-V-Steuersignal (Thermostat oder BMS/Hausautomation) angesteuert werden. In diesem Fall ist kein Wassertemperatursensor vorhanden, sodass der Ventilator unabhängig von der Wassertemperatur im Wärmetauscher anlaufen kann.

Optionale vormontierte Jaga JDPC-Steuerung
Ein Gebläsekonvektor kann optional mit einem JDPC (Jaga Dynamic Product Controller) ausgestattet werden. Dieser Regler verfügt über einen integrierten Wassertemperatursensor am Wärmetauscher, der als Freigabeschutz für den Ventilator dient. Der Ventilator wird nur dann gestartet, wenn die Wassertemperatur für den gewünschten Betriebsmodus geeignet ist. Dadurch wird im Heizbetrieb die Zufuhr von kalter Luft und im Kühlbetrieb die Zufuhr von warmer Luft vermieden.

ART. NR.	FUNKTION	ANSCHLUSSSATZ (VORMONTIERT)	STROMVERSORGUNG (VORMONTIERT)	BEDIENUNG	EXTERNES 0-10V STEUERSIGNAL	WASSERTEMPERATUR-SENSOR	LUFTTEMPERATUR-SENSOR
Jaga JDPC BMS - 2-Rohr (D03)		-	-	-	✓	1	-
Jaga JDPC ACO - 2-Rohr (D09)		-	-	Drucktastenbedienung	-	1	✓
Jaga JDPC TPT - 2-Rohr (D01)		✓	✓	Drucktastenbedienung	✓	1	✓
Jaga JDPC TW - 2-Rohr (D11)		✓	✓		✓	1	-
Jaga JDPC Smart BMS - 2-Rohr (D21)		✓	✓	Raumthermostat	-	1	-

BRIZA 12 WANDMODELL 2-ROHR

HÖHE H cm	LÄNGE L cm	TYP T	STEUERSPANNUNG U V	LUFTDURCHFLUSSMENGE m³/St.	KÜHLEN TOTAL (kondensierend) Raumtemperatur 27°C 7/12 Watt	KÜHLEN FÜHLBAR (kondensierend) Raumtemperatur 27°C 7/12 Watt	KÜHLEN (kondensatfrei) Raumtemperatur 27°C 16/18 Watt	HEIZEN Raumtemperatur 20°C 35/30 Watt	45/40 Watt	50/45 Watt	55/45 Watt	GERÄUSCHPEGEL dB(A)	ENERGIEVERBRAUCH Watt	ARTIKELNUMMER
BZMW 041	**075**	**12**	**2**	64	284	201	115	223	406	497	538	18.5	1.6	BZMW 041 075 12 XXX 2 L CL DDD
			4	101	328	235	135	256	465	569	617	29.4	2.6	042 BL
			6	141	382	276	159	296	537	657	712	31.3	4.3	042 WO
			8	178	441	323	185	346	629	770	834	37.3	7.2	
			10	214	503	373	214	413	751	919	996	42.5	13.0	
	095	**12**	**2**	108	472	334	191	382	695	850	921	24.0	2.5	BZMW 041 095 12 XXX 2 L CL DDD
			4	172	529	379	217	421	764	935	1014	30.0	4.3	042 BL
			6	223	607	440	252	445	808	989	1072	36.8	7.2	042 WO
			8	287	707	518	297	555	1009	1234	1338	41.5	11.5	
			10	346	828	614	352	680	1236	1513	1640	44.5	18.0	
	125	**12**	**2**	146	773	547	313	602	1093	1338	1450	24.6	2.6	BZMW 041 125 12 XXX 2 L CL DDD
			4	221	845	605	347	672	1222	1495	1620	30.2	4.8	042 BL
			6	298	953	691	396	765	1389	1700	1843	37.0	8.0	042 WO
			8	381	1106	811	465	895	1626	1991	2157	42.5	14.0	
			10	448	1314	974	559	1081	1963	2403	2604	47.0	24.0	
	145	**12**	**2**	173	1015	718	412	742	1348	1650	1788	25.7	2.8	BZMW 041 145 12 XXX 2 L CL DDD
			4	268	1097	785	450	842	1529	1872	2028	30.5	5.5	042 BL
			6	373	1215	881	505	964	1751	2143	2323	37.3	10.3	042 WO
			8	466	1390	1019	584	1126	2046	2505	2714	43.0	18.5	
			10	510	1640	1216	698	1347	2448	2996	3247	47.0	28.8	
055	**075**	**12**	**2**	81	419	296	170	346	629	770	835	19.2	2.0	BZMW 055 075 12 XXX 2 L CL DDD
			4	118	521	373	214	421	765	936	1014	25.2	3.2	056 BL
			6	154	617	447	256	495	899	1100	1193	32.2	5.5	056 WO
			8	193	705	517	296	568	1032	1263	1369	38.1	9.6	
			10	228	781	579	332	641	1164	1424	1544	42.5	16.8	
	095	**12**	**2**	116	728	515	295	557	1012	1238	1342	23.0	2.2	BZMW 055 095 12 XXX 2 L CL DDD
			4	176	872	624	358	688	1250	1530	1658	27.8	3.6	056 BL
			6	238	1025	743	426	819	1488	1821	1973	34.4	5.7	056 WO
			8	291	1171	859	492	944	1716	2100	2276	39.9	9.6	
			10	332	1294	959	550	1060	1927	2358	2555	43.5	15.6	
	125	**12**	**2**	153	1170	827	474	881	1601	1960	2124	23.1	2.8	BZMW 055 125 12 XXX 2 L CL DDD
			4	236	1387	993	569	1094	1988	2433	2636	29.1	5.4	056 BL
			6	321	1628	1179	676	1307	2374	2906	3149	36.5	10.0	056 WO
			8	398	1863	1365	783	1509	2742	3356	3637	42.5	18.0	
			10	467	2062	1529	877	1690	3071	3759	4074	46.5	28.8	
	145	**12**	**2**	182	1455	1029	590	1116	2027	2481	2689	25.0	2.8	BZMW 055 145 12 XXX 2 L CL DDD
			4	270	1728	1237	709	1367	2484	3040	3295	30.8	5.5	056 BL
			6	360	2030	1471	843	1630	2962	3625	3929	37.5	10.0	056 WO
			8	455	2324	1704	977	1884	3424	4191	4542	42.8	18.0	
			10	531	2575	1910	1095	2110	3834	4692	5085	46.5	28.8	

Leistungen nach EN16430 gemessen
Schallmessung nach ISO 3741:2010, in 2 m Entfernung vom Gerät und bei einer angenommenen Raumdämpfung von 8 dB(A) pro Raumvolumen von 100 m³. Nachhallzeit: 0,5 Sekunden.
Berechnung Wärmeleistung für andere Temperaturen: jaga.com/selection-tools

BRIZA 12 WANDMODELL 4-ROHR

STANDARD-LIEFERUNG

Coreline: Klassisches Gehäuse mit einem schlichten Obergitter aus feinen Lamellen über die gesamte Breite des Geräts

- beschichtete Verkleidung aus sendzimir-verzinktem Stahlblech
- robuster Innenraum aus elektrolytisch verzinktem Stahl
- Kondensatauffangbehälter mit Anschluss für den Abfluss
- Kupfer-Alu Wärmetauscher mit hydrophilem Coating
- tangentiale(r) EC-Ventilator(en)
- Edelstahl Luftfilter

PLUG & PLAY

- **integrierte Stromversorgung 230 V**
- **Vormontierte Anschlusssätze**
- **Temperaturregelung entsprechend der gewählten Plug-&-Play-Version**

FARBEN

Verkleidung

Standard Farben

- Verkehrsweiß RAL 9016 (133), soft touch leicht strukturierter Satinlack
- Sandstrahlgrau (001), fein strukturierter Metalllack
- Off-black (145), soft touch leicht strukturierter Satinierter Lack

Andere Farben

Siehe Jaga Farbkarte

ANSCHLUSS

Standard

- Wasserseitige Anschlüsse auf der linken Seite
  großer Wärmetauscher: G 1/2” Anschluss
  kleiner Wärmetauscher: G 1/2” Anschluss
- Klemmverbindung für den elektrischen Anschluss, standardmäßig rechts, anzuschließen über eine externe 24-VDC-Stromversorgung

Optional

Wasserseitig rechts, elektrisch links. Anschlusscode **L** ersetzen durch **R**. Ohne Mehrpreis.

ARTIKELNUMMER

BZMW 041 075 12 XXX 4 L CL DDD

- *Keine Jaga-JDPC-Steuerung: (nicht einfüllen)*
- *Jaga JDPC BMS: D04*
- *Jaga JDPC ACO D10*
- *Jaga JDPC TPT: D02*
- *Jaga JDPC TW: D12 TW*
- *Jaga JDPC SMART BMS 100 TW: D22 TW*
- *Jaga JDPC SMART BMS 100 TB: D22 TB*
- *Jaga JDPC SMART BMS 200 W: D22 2W*

Anschluss:
- *Standard: L*
- *Optional: R*

Farbe der Verkleidung

Länge

Höhe

OPTIONAL BESTELLBAR

- vormontierte Jaga JDPC-Steuerung:
  Jaga JDPC BMS (D04) oder Jaga JDPC ACO (D10)
- 2 x Anschlußsatz: Satz 295 (mit thermoelektrischem Motor) oder Satz 290 (mit zwei Rücklaufverschraubungen)
- 2 x flexible Edelstahlwellschlauch Anschlüsse (paarweise)
- Stromversorgung: wasserdichte Stromversorgung oder DIN-Schienen-Stromversorgung
- Thermostat (0-10V) außerhalb des Geräts

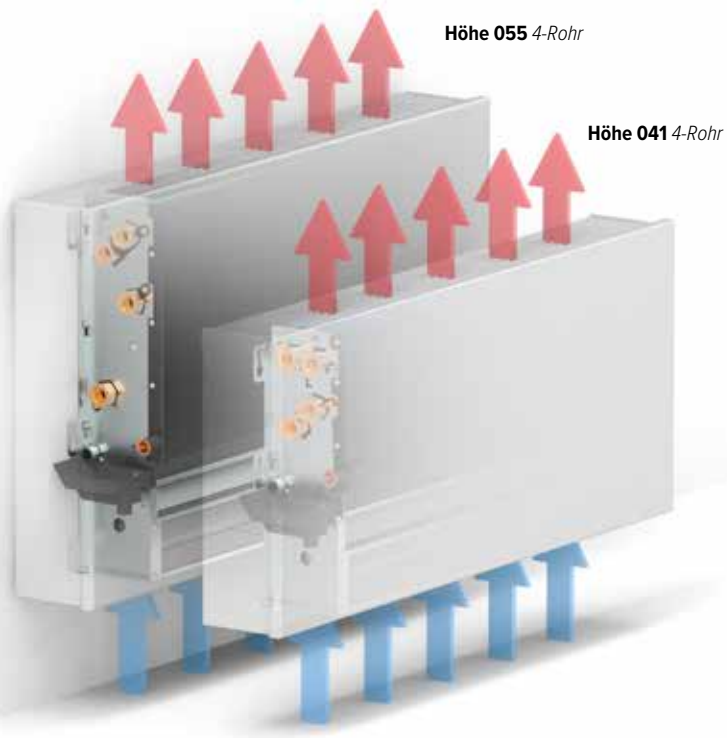

STEUERUNG

STANDARD-STEUERUNG: KEINE JAGA-JDPC-STEUERUNG

Der Ventilator kann direkt über ein externes 0–10-V-Steuersignal (Thermostat oder BMS/Hausautomation) angesteuert werden. In diesem Fall ist kein Wassertemperatursensor vorhanden, sodass der Ventilator unabhängig von der Wassertemperatur im Wärmetauscher anlaufen kann.

Optionale vormontierte Jaga JDPC-Steuerung

Ein Gebläsekonvektor kann optional mit einem JDPC (Jaga Dynamic Product Controller) ausgestattet werden. Dieser Regler verfügt über einen integrierten Wassertemperatursensor am Wärmetauscher, der als Freigabeschutz für den Ventilator dient. Der Ventilator wird nur dann gestartet, wenn die Wassertemperatur für den gewünschten Betriebsmodus geeignet ist. Dadurch wird im Heizbetrieb die Zufuhr von kalter Luft und im Kühlbetrieb die Zufuhr von warmer Luft vermieden.

ART. NR.	FUNKTION	ANSCHLUSSSATZ (VORMONTIERT)	STROMVERSORGUNG (VORMONTIERT)	BEDIENUNG	EXTERNES 0-10V STEUERSIGNAL	WASSERTEMPERATUR-SENSOR	LUFTTEMPERATUR-SENSOR
Jaga JDPC BMS - 4-Rohr (D04)		-	-	-	✓	2	-
Jaga JDPC ACO - 4-Rohr (D10)		-	-	Drucktastenbedienung	-	2	✓
Jaga JDPC TPT - 4-Rohr (D02)		✓	✓	**Drucktastenbedienung**	✓	**2**	✓
Jaga JDPC TW - 4-Rohr (D12)		✓	✓		✓	**2**	-
Jaga JDPC Smart BMS - 4-Rohr (D22)		✓	✓	**Raumthermostat**	-	**2**	-

BRIZA 12 WANDMODELL 4-ROHR

	HÖHE H cm	LÄNGE L cm	TYP T cm	STEUERSPANNUNG U V	LUFTDURCHFLUSSMENGE m³/St.	KÜHLEN TOTAL (kondensierend) Raumtemperatur 27°C 7/12 Watt	KÜHLEN FÜHLBAR (kondensierend) Raumtemperatur 27°C 7/12 Watt	KÜHLEN (kondensatfrei) Raumtemperatur 27°C 16/18 Watt	HEIZEN Raumtemperatur 20°C 35/30 Watt	45/40 Watt	50/45 Watt	55/45 Watt	GERÄUSCHPEGEL dB(A)	ENERGIEVERBRAUCH Watt	ARTIKELNUMMER
BZMW	**041**	**075**	**12**	**2**	29	228	161	92	173	314	384	416	18.5	1.8	BZMW 041 075 12 XXX 4 L CL DDD
				4	61	267	191	109	208	378	462	501	29.4	3.0	
				6	86	308	223	128	235	426	522	566	31.3	4.8	
				8	116	353	259	149	277	504	616	668	37.3	8.0	
				10	143	402	298	171	331	601	735	797	42.5	13.7	
	041	**095**	**12**	**2**	52	364	257	148	300	544	666	722	24.0	2.0	BZMW 041 095 12 XXX 4 L CL DDD
				4	92	430	308	177	334	607	742	805	30.0	3.4	
				6	144	492	356	204	378	688	842	912	36.8	5.7	
				8	194	564	413	237	445	808	989	1072	41.5	8.4	
				10	229	662	491	282	544	989	1211	1312	44.5	14.4	
		125	**12**	**2**	73	592	418	240	476	865	1059	1148	24.6	2.3	BZMW 041 125 12 XXX 4 L CL DDD
				4	149	673	482	276	535	973	1190	1290	30.2	4.1	
				6	220	765	554	318	611	1111	1359	1473	37.0	7.4	
				8	278	884	648	372	717	1302	1594	1727	42.5	12.6	
				10	364	1051	780	447	864	1570	1922	2083	47.0	20.9	
	041	**145**	**12**	**2**	89	717	507	291	589	1070	1310	1420	25.7	2.5	BZMW 041 145 12 XXX 4 L CL DDD
				4	158	840	601	345	674	1224	1498	1623	30.5	4.5	
				6	227	964	698	400	772	1403	1717	1860	37.3	9.0	
				8	289	1114	816	468	901	1637	2004	2171	43.0	17.0	
				10	382	1312	973	558	1078	1958	2397	2597	47.0	28.8	
BZMW	**055**	**075**	**12**	**2**	27	340	240	138	151	274	336	364	19.2	1.6	BZMW 055 075 12 XXX 4 L CL DDD
				4	67	396	284	163	172	313	383	415	25.2	2.2	
				6	107	464	336	193	193	350	428	464	32.2	3.6	
				8	137	531	389	223	228	415	508	550	38.1	6.3	
				10	171	586	434	249	273	496	606	657	42.5	10.3	
	055	**095**	**12**	**2**	72	555	392	225	247	450	550	596	23.0	2.1	BZMW 055 095 12 XXX 4 L CL DDD
				4	123	654	468	268	276	501	614	665	27.8	3.4	
				6	168	764	554	318	309	562	688	745	34.4	5.9	
				8	228	873	640	367	366	666	815	883	39.9	10.0	
				10	257	969	719	412	449	815	998	1081	43.5	15.6	
	055	**125**	**12**	**2**	112	865	612	351	388	706	864	936	23.1	2.3	BZMW 055 125 12 XXX 4 L CL DDD
				4	183	1038	743	426	445	809	990	1072	29.1	4.2	
				6	260	1224	887	509	505	917	1122	1216	36.5	7.5	
				8	328	1401	1027	589	594	1079	1320	1431	42.5	12.8	
				10	385	1546	1147	658	712	1295	1584	1717	46.5	22.3	
	055	**145**	**12**	**2**	126	1126	797	457	490	890	1090	1181	25.0	2.7	BZMW 055 145 12 XXX 4 L CL DDD
				4	228	1302	932	534	555	1009	1235	1339	30.8	5.2	
				6	304	1521	1102	632	635	1153	1412	1530	37.5	9.1	
				8	393	1742	1277	732	741	1347	1649	1787	42.8	16.0	
				10	462	1928	1430	820	889	1615	1976	2142	46.5	27.3	

Leistungen nach EN16430 gemessen
Schallmessung nach ISO 3741:2010, in 2 m Entfernung vom Gerät und bei einer angenommenen Raumdämpfung von 8 dB(A) pro Raumvolumen von 100 m³. Nachhallzeit: 0,5 Sekunden.
Berechnung Wärmeleistung für andere Temperaturen: jaga.com/selection-tools

BRIZA 22 WANDMODELL 2-ROHR

SOON AVAILABLE
Plug & Play Smart BMS

STANDARD-LIEFERUNG

Coreline: Klassisches Gehäuse mit einem schlichten Obergitter aus feinen Lamellen über die gesamte Breite des Geräts
Baseline: Schlichtes und elegantes Gehäuse mit einem robusten, schwarz umrandeten Lüftungsgitter mit Wabenstruktur

- beschichtete Verkleidung aus sendzimir-verzinktem Stahlblech
- robuster Innenraum aus elektrolytisch verzinktem Stahl
- Kondensatauffangbehälter mit Anschluss für den Abfluss
- Kupfer-Alu Wärmetauscher mit hydrophilem Coating
- Zentrifugalgebläse mit doppeltem Lufteinlass
- austauschbarer Filter aus Polypropylen-Gewebe (Klasse G2)

Baseline
- lackierte Rückwand aus sendzimir-verzinktem Stahlblech
- innen auf der Rückwand vormontiert (gedämmt)
- Ausblasmund aus lackiertem Aluminium mit tiefschwarz lackiertem Wabengitter

PLUG & PLAY
- integrierte Stromversorgung 230 V
- vormontiertes Anschlussset
- Temperaturregelung entsprechend der gewählten Plug-&-Play-Version

FARBEN

Verkleidung
Standard Farben
- Verkehrsweiß RAL 9016 (133), soft touch leicht strukturierter Satinlack
- Sandstrahlgrau (001), fein strukturierter Metalllack
- Off-black (145), soft touch leicht strukturierter Satinierter Lack

Andere Farben
Siehe Jaga Farbkarte

Rückwand Baseline
Tiefschwarz (104), soft touch sanft strukturierte Seidenglanzausführung

Ausblasmund Baseline
Tiefschwarz (104), soft touch sanft strukturierte Seidenglanzausführung

ANSCHLUSS
Standard
- Wasserseitige Anschlüsse auf der linken Seite, G 3/4" Anschluss
- Klemmverbinder für elektrischen Anschluss 230 VAC rechts, via externe Speisung anzuschliessen

Optional
Wasserseitig rechts, elektrisch links. Anschlusscode **LR** ersetzen durch **RL**
Ohne Mehrpreis.

ARTIKELNUMMER

BAMW 063 090 22 XXX XX 2 LR CL G2 DDD

- Keine Jaga-JDPC-Steuerung: (nicht einfüllen)
- Jaga JDPC BMS: D03
- Jaga JDPC ACO D09
- Jaga JDPC TPT: D01
- Jaga JFFC TW: D11 TW
- Jaga JDPC SMART BMS 100 TW: D21 TW
- Jaga JDPC SMART BMS 100 TB: D21 TB
- Jaga JDPC SMART BMS 200 W: D21 2W

Ausführung:
- Coreline: Cl
- Baseline: BL

Modell: BT, FT, BF, FF
Farbe
Länge

OPTIONAL BESTELLBAR
- vormontierte Jaga JDPC-Steuerung:
  Jaga JDPC BMS (D03) oder Jaga JDPC ACO (D09)
- Anschlußsatz: Satz 301 (mit thermoelektrischem Motor) oder Satz 302 (mit zwei Rücklaufverschraubungen)
- flexible Edelstahlwellschlauch Anschlüsse (paarweise)
- Thermostat (0-10V) außerhalb des Geräts

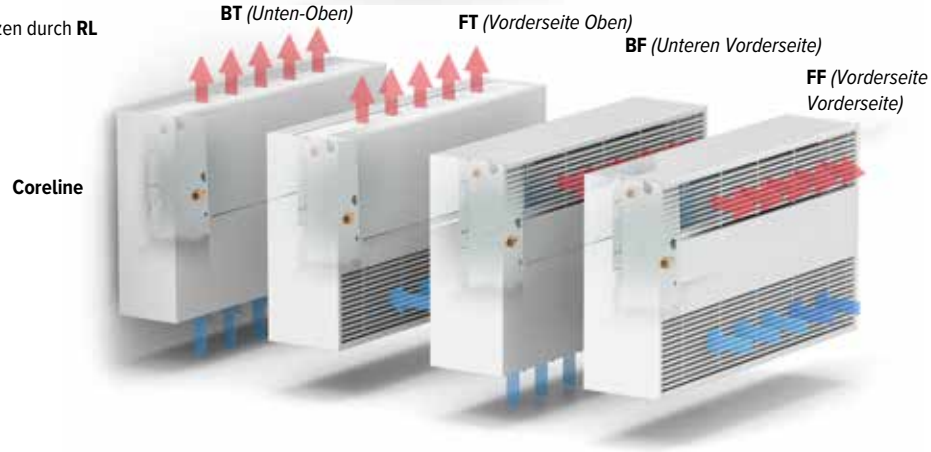

STEUERUNG

STANDARD-STEUERUNG: KEINE JAGA-JDPC-STEUERUNG
Der Ventilator kann direkt über ein externes 0–10-V-Steuersignal (Thermostat oder BMS/Hausautomation) angesteuert werden. In diesem Fall ist kein Wassertemperatursensor vorhanden, sodass der Ventilator unabhängig von der Wassertemperatur im Wärmetauscher anlaufen kann.

Optionale vormontierte Jaga JDPC-Steuerung
Ein Gebläsekonvektor kann optional mit einem JDPC (Jaga Dynamic Product Controller) ausgestattet werden. Dieser Regler verfügt über einen integrierten Wassertemperatursensor am Wärmetauscher, der als Freigabeschutz für den Ventilator dient. Der Ventilator wird nur dann gestartet, wenn die Wassertemperatur für den gewünschten Betriebsmodus geeignet ist. Dadurch wird im Heizbetrieb die Zufuhr von kalter Luft und im Kühlbetrieb die Zufuhr von warmer Luft vermieden.

ART. NR.	FUNKTION	ANSCHLUSSSATZ (VORMONTIERT)	STROMVERSORGUNG (VORMONTIERT)	BEDIENUNG	EXTERNES 0-10V STEUERSIGNAL	WASSERTEMPERA-TURSENSOR	LUFTTEMPERATUR-SENSOR
Jaga JDPC BMS - 2-Rohr (D03)		-	-	-	✓	1	-
Jaga JDPC ACO - 2-Rohr (D09)		-	-	Drucktastenbedienung	-	1	✓
Jaga JDPC TPT - 2-Rohr (D01)		✓	✓	Drucktastenbedienung	✓	1	-
Jaga JDPC TW - 2-Rohr (D11)		✓	✓	Integrierter Raumtemperaturregler	✓	1	✓
Jaga JDPC Smart BMS - 2-Rohr (D21)		✓	✓	Raumthermostat	-	1	-

BRIZA 22 WANDMODELL 2-ROHR

HÖHE H cm	LÄNGE L cm	TYP T cm	MAX. STROMAUFNAHME I A	STEUERSPANNUNG U V	LUFTDURCHFLUSSMENGE m³/St.	KÜHLEN TOTAL (kondensierend) Raumtemperatur 27°C 7/12 Watt	KÜHLEN FÜHLBAR (kondensierend) Raumtemperatur 27°C 7/12 Watt	KÜHLEN (kondensatfrei) Raumtemperatur 27°C 16/18 Watt	HEIZEN Raumtemperatur 20°C 35/30 Watt	45/40 Watt	50/45 Watt	55/45 Watt	GERÄUSCHPEGEL dB(A)	ENERGIEVERBRAUCH Watt	ARTIKELNUMMER
BAMW 063	**090**	**22**	0.06	**2**	116	872	623	338	461	848	1042	1131	25,5	3.6	BAMW 063 090 22 XXX BT 2 LR CL G2 DDD
059			0.09	**4**	221	1560	1116	605	839	1545	1898	2061	35,0	8.3	059 BL
			0.16	**6**	308	2008	1436	779	1101	2025	2489	2702	42,5	16.1	
			0.26	**8**	391	2412	1725	935	1331	2450	3011	3269	46,5	29.0	
			0.36	**10**	434	2645	1891	1026	1456	2679	3293	3575	51,0	38.2	
	110	**22**	0.05	**2**	155	1279	915	446	665	1194	1456	1575	20,5	3.5	BAMW 063 110 22 XXX BT 2 LR CL G2 DDD
			0.09	**4**	284	2209	1579	771	1190	2137	2605	2819	29,5	8.3	059 BL
			0.17	**6**	396	2933	2097	1023	1593	2861	3488	3774	39,0	16.7	
			0.29	**8**	503	3543	2533	1236	1929	3463	4222	4568	45,0	30.1	
			0.41	**10**	591	3991	2853	1392	2171	3898	4752	5141	49,0	43.8	
	130	**22**	0.05	**2**	215	1616	1155	636	813	1505	1854	2014	22,0	3.8	BAMW 063 130 22 XXX BT 2 LR CL G2 DDD
			0.10	**4**	359	2804	2005	1104	1435	2655	3270	3552	29,5	9.3	059 BL
			0.19	**6**	491	3767	2694	1483	1942	3594	4426	4808	37,0	19.1	
			0.33	**8**	614	4557	3258	1794	2361	4370	5381	5846	42,5	33.5	
			0.44	**10**	703	5060	3618	1992	2631	4869	5997	6515	46,5	47.8	
	160	**22**	0.12	**2**	290	1930	1380	694	1180	2135	2609	2826	28,0	7.0	BAMW 063 160 22 XXX BT 2 LR CL G2 DDD
			0.19	**4**	534	3345	2392	1203	2038	3689	4509	4884	36,0	16.6	059 BL
			0.31	**6**	730	4439	3174	1597	2667	4827	5899	6390	43,0	33.9	
			0.48	**8**	931	5524	3949	1987	3256	5893	7203	7802	49,0	59.4	
			0.64	**10**	1065	6224	4450	2239	3617	6546	8000	8665	52,5	83.5	
	190	**22**	0.08	**2**	341	2112	1510	737	1193	2143	2612	2826	25,0	7.0	BAMW 063 190 22 XXX BT 2 LR CL G2 DDD
			0.15	**4**	614	3823	2733	1334	2133	3830	4668	5051	34,0	16.9	059 BL
			0.31	**6**	860	5322	3805	1857	2952	5301	6462	6992	41,0	34.8	
			0.55	**8**	1088	6670	4769	2327	3686	6620	8069	8731	47,0	61.8	
			0.73	**10**	1247	7595	5430	2650	4188	7520	9167	9919	51,0	89.2	
	225	**22**	0.15	**2**	477	3594	2570	1266	1936	3479	4242	4590	31,5	10.7	BAMW 063 225 22 XXX BT 2 LR CL G2 DDD
			0.26	**4**	845	6194	4428	2181	3341	6005	7322	7924	39,0	25.0	059 BL
			0.47	**6**	1170	8360	5977	2944	4522	8128	9911	10725	46,5	50.1	
			0.77	**8**	1477	10291	7358	3624	5584	10035	12237	13242	52,0	87.9	
			1.00	**10**	1670	11446	8183	4031	6223	11184	13638	14758	55,0	125.3	

Leistungen nach EN 1397 gemessen
Schallmessung nach ISO 3741:2010, in 2 m Entfernung vom Gerät und bei einer angenommenen Raumdämpfung von 8 dB(A) pro Raumvolumen von 100 m³. Nachhallzeit: 0,5 Sekunden.
Berechnung Wärmeleistung für andere Temperaturen: jaga.com/selection-tools

BRIZA 22 WANDMODELL 4-ROHR

SOON AVAILABLE
Plug & Play Smart BMS

STANDARD-LIEFERUNG

Coreline: Klassisches Gehäuse mit einem schlichten Obergitter aus feinen Lamellen über die gesamte Breite des Geräts

- beschichtete Verkleidung aus sendzimir-verzinktem Stahlblech
- robuster Innenraum aus elektrolytisch verzinktem Stahl
- Kondensatauffangbehälter mit Anschluss für den Abfluss
- Kupfer-Alu Wärmetauscher mit hydrophilem Coating
- Zentrifugalgebläse mit doppeltem Lufteinlass
- austauschbarer Filter aus Polypropylen-Gewebe (Klasse G2)

PLUG & PLAY

- **integrierte Stromversorgung 230 V**
- **Vormontierte Anschlusssätze**
- **Temperaturregelung entsprechend der gewählten Plug-&-Play-Version**

ARTIKELNUMMER

BAMW 063 090 22 XXX XX 4 LR CL G2 DDD

- *Keine Jaga-JDPC-Steuerung: (nicht einfüllen)*
- *Jaga JDPC BMS: D04*
- *Jaga JDPC ACO D10*
- *Jaga JDPC TPT: D02*
- *Jaga JFFC TW: D12 TW*
- *Jaga JDPC SMART BMS 100 TW: D22 TW*
- *Jaga JDPC SMART BMS 100 TB: D22 TB*
- *Jaga JDPC SMART BMS 200 W: D22 2W*

Modell: BT, FT, BF, FF

Farbe

Länge

FARBEN

Verkleidung

Standard Farben

- Verkehrsweiß RAL 9016 (133), soft touch leicht strukturierter Satinlack
- Sandstrahlgrau (001), fein strukturierter Metalllack
- Off-black (145), soft touch leicht strukturierter Satinierter Lack

Andere Farben

Siehe Jaga Farbkarte

OPTIONAL BESTELLBAR

- vormontierte Jaga JDPC-Steuerung:
  Jaga JDPC BMS (D04) oder Jaga JDPC ACO (D10)
- Anschlußsatz: Satz 301 und 98 (mit thermoelektrischem Motor) oder Satz 302 und 99 (mit zwei Rücklaufverschraubungen)
- 2 x flexible Edelstahlwellschlauch Anschlüsse (paarweise)
- Thermostat (0-10V) außerhalb des Geräts

ANSCHLUSS

Standard

- Wasserseitige Anschlüsse auf der linken Seite
  großer Wärmetauscher: G 3/4” Anschluss
  kleiner Wärmetauscher: G 1/2” Anschluss
- Klemmverbinder für elektrischen Anschluss 230 VAC rechts, via externe Speisung anzuschliessen

Optional

Wasserseitig rechts, elektrisch links. Anschlusscode **LR** ersetzen durch **RL**
Ohne Mehrpreis.

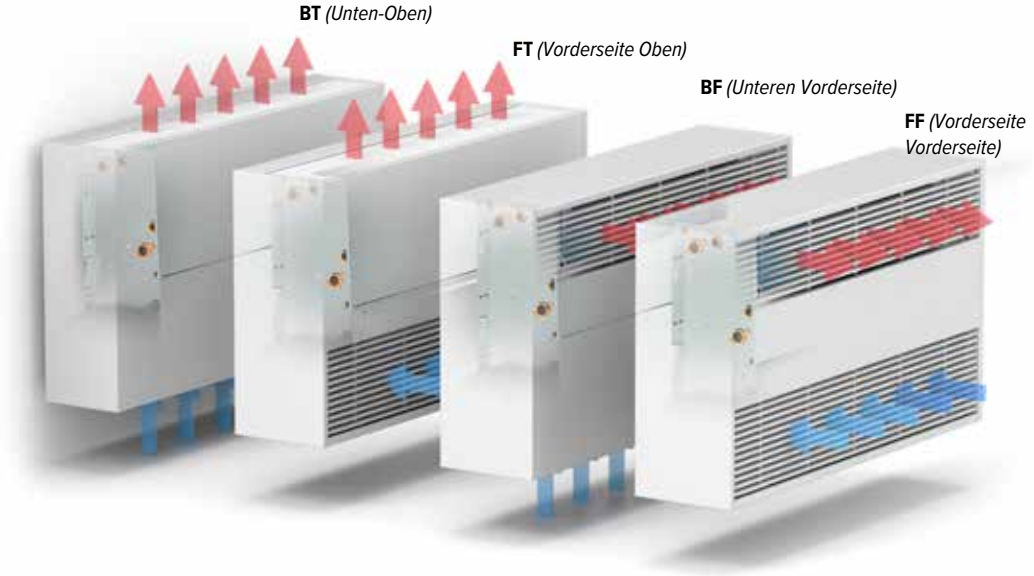

STEUERUNG

STANDARD-STEUERUNG: KEINE JAGA-JDPC-STEUERUNG

Der Ventilator kann direkt über ein externes 0–10-V-Steuersignal (Thermostat oder BMS/Hausautomation) angesteuert werden. In diesem Fall ist kein Wassertemperatursensor vorhanden, sodass der Ventilator unabhängig von der Wassertemperatur im Wärmetauscher anlaufen kann.

Optionale vormontierte Jaga JDPC-Steuerung

Ein Gebläsekonvektor kann optional mit einem JDPC (Jaga Dynamic Product Controller) ausgestattet werden. Dieser Regler verfügt über einen integrierten Wassertemperatursensor am Wärmetauscher, der als Freigabeschutz für den Ventilator dient. Der Ventilator wird nur dann gestartet, wenn die Wassertemperatur für den gewünschten Betriebsmodus geeignet ist. Dadurch wird im Heizbetrieb die Zufuhr von kalter Luft und im Kühlbetrieb die Zufuhr von warmer Luft vermieden.

ART. NR.	FUNKTION	ANSCHLUSSSATZ (VORMONTIERT)	STROMVERSORGUNG (VORMONTIERT)	BEDIENUNG	EXTERNES 0-10V STEUERSIGNAL	WASSERTEMPERATUR-SENSOR	LUFTTEMPERATUR-SENSOR
Jaga JDPC BMS - 4-Rohr (D04)		-	-	-	✓	2	-
Jaga JDPC ACO - 4-Rohr (D10)		-	-	Drucktastenbedienung	-	2	✓
Jaga JDPC TPT - 4-Rohr (D02)		✓	✓	**Drucktastenbedienung**	✓	**2**	✓
Jaga JDPC TW - 4-Rohr (D12)		✓	✓	**Integrierter Raumtemperaturregler**	✓	**2**	-
Jaga JDPC Smart BMS - 4-Rohr (D22)		✓	✓	**Raumthermostat**	-	**2**	-

BRIZA 22 WANDMODELL 4-ROHR

HÖHE H cm	LÄNGE L cm	TYP T cm	MAX. STROMAUFNAHME I A	STEUERSPANNUNG U V	LUFTDURCHFLUSSMENGE m³/St.	KÜHLEN TOTAL (kondensierend) Raumtemperatur 27°C 7/12 Watt	KÜHLEN FÜHLBAR (kondensierend) Raumtemperatur 27°C 7/12 Watt	KÜHLEN (kondensatfrei) Raumtemperatur 27°C 16/18 Watt	HEIZEN Raumtemperatur 20°C 35/30 Watt	45/40 Watt	50/45 Watt	55/45 Watt	GERÄUSCHPEGEL dB(A)	ENERGIEVERBRAUCH Watt	ARTIKELNUMMER
BAMW 063	**090**	**22**	0.06	**2**	116	872	623	338	264	520	653	716	25,5	3,6	BAMW 063 090 22 XXX BT 4 LR CL G2 DDD
			0.09	**4**	221	1560	1116	605	360	708	890	974	35,0	8,3	
			0.16	**6**	308	2008	1436	779	431	847	1065	1167	42,5	16,1	
			0.26	**8**	391	2412	1725	935	491	965	1213	1329	46,5	29,0	
			0.36	**10**	434	2645	1891	1026	519	1021	1283	1406	51,0	38,2	
	110	**22**	0.05	**2**	155	1279	915	446	307	603	758	830	20,5	3,5	BAMW 063 110 22 XXX BT 4 LR CL G2 DDD
			0.09	**4**	284	2209	1579	771	487	958	1204	1318	29,5	8,3	
			0.17	**6**	396	2933	2097	1023	608	1196	1503	1646	39,0	16,7	
			0.29	**8**	503	3543	2533	1236	696	1369	1721	1885	45,0	30,1	
			0.41	**10**	591	3991	2853	1392	752	1478	1858	2035	49,0	43,8	
	130	**22**	0.05	**2**	215	1616	1155	636	429	847	1067	1170	22,0	3,8	BAMW 063 130 22 XXX BT 4 LR CL G2 DDD
			0.10	**4**	359	2804	2005	1104	632	1250	1574	1725	29,5	9,3	
			0.19	**6**	491	3767	2694	1483	777	1536	1934	2120	37,0	19,1	
			0.33	**8**	614	4557	3258	1794	881	1741	2193	2404	42,5	33,5	
			0.44	**10**	703	5060	3618	1992	940	1858	2340	2565	46,5	47,8	
	160	**22**	0.12	**2**	290	1930	1380	694	767	1484	1855	2027	28,0	7,0	BAMW 063 160 22 XXX BT 4 LR CL G2 DDD
			0.19	**4**	534	3345	2392	1203	1059	2048	2560	2798	36,0	16,6	
			0.31	**6**	730	4439	3174	1597	1262	2440	3050	3333	43,0	33,9	
			0.48	**8**	931	5524	3949	1987	1440	2785	3481	3805	49,0	59,4	
			0.64	**10**	1065	6224	4450	2239	1542	2983	3729	4075	52,5	83,5	
	190	**22**	0.08	**2**	341	2112	1510	737	725	1390	1732	1891	25,0	7,0	BAMW 063 190 22 XXX BT 4 LR CL G2 DDD
			0.15	**4**	614	3823	2733	1334	1135	2176	2712	2960	34,0	16,9	
			0.31	**6**	860	5322	3805	1857	1466	2810	3502	3822	41,0	34,8	
			0.55	**8**	1088	6670	4769	2327	1738	3332	4152	4533	47,0	61,8	
			0.73	**10**	1247	7595	5430	2650	1910	3661	4563	4981	51,0	89,2	
	225	**22**	0.15	**2**	477	3594	2570	1266	1211	2326	2901	3167	31,5	10,7	BAMW 063 225 22 XXX BT 4 LR CL G2 DDD
			0.26	**4**	845	6194	4428	2181	1798	3454	4307	4703	39,0	25,0	
			0.47	**6**	1170	8360	5977	2944	2246	4314	5381	5875	46,5	50,1	
			0.77	**8**	1477	10291	7358	3624	2608	5009	6247	6821	52,0	87,9	
			1.00	**10**	1670	11446	8183	4031	2805	5387	6718	7335	55,0	125,3	

Leistungen nach EN 1397 gemessen
Schallmessung nach ISO 3741:2010, in 2 m Entfernung vom Gerät und bei einer angenommenen Raumdämpfung von 8 dB(A) pro Raumvolumen von 100 m³. Nachhallzeit: 0,5 Sekunden.
Berechnung Wärmeleistung für andere Temperaturen: jaga.com/selection-tools

jaga

CLIMATE
DESIGNERS

DECKENEINBAU

BRIZA DECKENEINBAU

Wir sind bestrebt, unsere Gebläsekonvektoren so installationsfertig wie möglich auf den Markt zu bringen. Wo früher lediglich der Wasserzulauf angeschlossen werden musste, sind heute auch eine Stromversorgung, eine elektronische Steuerung und ein Thermostatanschluss erforderlich. Um Ihnen die Installation zu erleichtern, haben wir ein Plug-&-Play-Sortiment entwickelt. Die gleiche hohe Qualität, jedoch mit allen Anschlussoptionen vormontiert. Bestellen Sie sorgenfrei für eine mühelose Installation!

MÖGLICHE TEMPERATURREGELUNGEN

PLUG & PLAY — Komplettes Gerät mit Temperaturregelung, Ventilset sowie Stromversorgung

JAGA JDPC SMART BMS JRT

Raumtemperaturregelung über einen Jaga-WLAN-Thermostat, der im Raum montiert ist (Aufputz oder Unterputz).

Bestellbeispiel Briza
Höhe 38 cm, Länge 52 cm

BZBC 038 052 L D21 TW
D21 TB
D21 2W

JAGA JDPC SMART BMS JRT C

Raumtemperaturregelung über einen Jaga-WLAN-Thermostat, der im Raum montiert ist (Aufputz oder Unterputz).

Bestellbeispiel Briza
Höhe 38 cm, Länge 52 cm

BZBC 038 052 L D25 TW
D25 TB
D25 2W

WASSERSEITIGER ANSCHLUSS
(links)
vormontierte Ventile, Anschluss Euro-Konus 3/4”

ELEKTRISCHER ANSCHLUSS
Klemmverbinder für elektrischen Anschluss 24 VDC rechts, anschließbar über 230 VAC-Netzteil

TEMPERATURREGELUNG
Temperaturregelung über Bedienfeld, integrierter (WLAN-) Thermostat, externer (WLAN-) Thermostat

KONDENSATPUMPE

BRIZA DECKENEINBAU

KONFIGURIERBARES GERÄT	Konfigurieren Sie Ihr Gerät entsprechend Ihrer Installation und Ihren Anforderungen; es wird als zusammenstellbares System geliefert.		
	BRIZA 12	**BRIZA 22**	**BRIZA 26**
1. Bitte wählen Sie Ihr Gerät anhand der Abmessungen und Leistungen aus.	z.B. **BZBC 038 052 12 2 L DDD**	z.B. **BABC 055 055 22 BT 2 LR G2 DDD**	z.B. **BBBC 056 125 26 BT 4 LR G2 DDD**
2. Wählen Sie die gewünschte Steuerung	Keine Jaga-JDPC-Steuerung, Jaga JDPC BMS: D03 (2 P) / D04 (4P) JDPC aktivieren / deaktivieren: D07 (2P) / D08 (4P)	Keine Jaga-JDPC-Steuerung, Jaga JDPC BMS: D03 (2 P) / D04 (4P) JDPC aktivieren / deaktivieren: D07 (2P) / D08 (4P)	Keine Jaga-JDPC-Steuerung, Jaga JDPC BMS: D03 (2 P) / D04 (4P) JDPC aktivieren / deaktivieren: D07 (2P) / D08 (4P)
3. Wählen Sie die gewünschte Stromversorgung	Stromversorgung oder DIN-Schienen-Stromversorgung, die sich nach dem Stromverbrauch richtet	(Eine 24-V-Stromversorgung ist im Lieferumfang der ausgewählten Jaga JDPC-Steuerung enthalten)	(Eine 24-V-Stromversorgung ist im Lieferumfang der ausgewählten Jaga JDPC-Steuerung enthalten)
4. Wählen Sie den/die gewünschten Ventilsatz(e)	Satz 295 (mit thermoelektrischem Motor) oder Satz 290 (mit zwei Rücklaufverschraubungen)	Satz 301 und 98 (mit thermoelektrischem Motor oder Satz 302 und 99 (mit zwei Rücklaufverschraubungen)	Satz 301 und 98 (mit thermoelektrischem Motor oder Satz 302 und 99 (mit zwei Rücklaufverschraubungen)

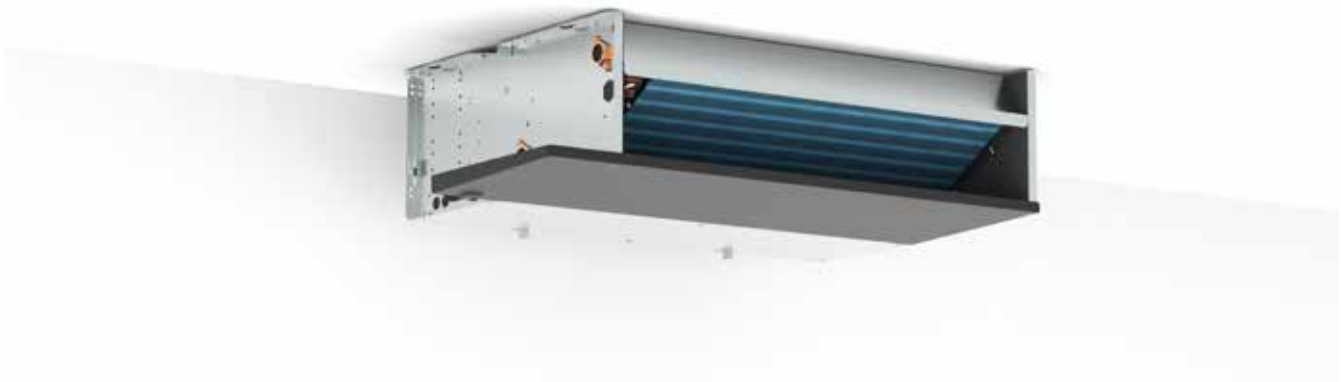

BRIZA 12 DECKENEINBAU

ABMESSUNGEN *(in mm)*

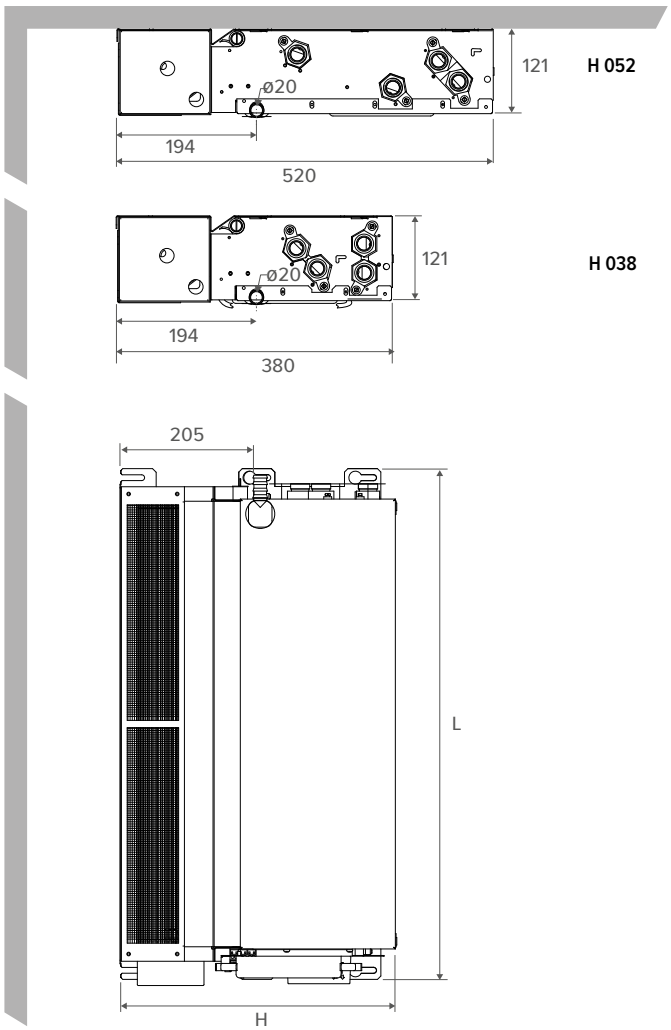

WASSERSEITIGER ANSCHLUSS

Höhe 038 *2-Rohr*

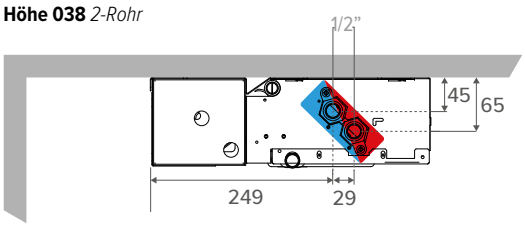

Höhe 038 *4-Rohr*

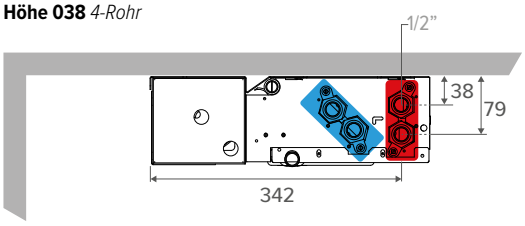

Höhe 052 *2-Rohr*

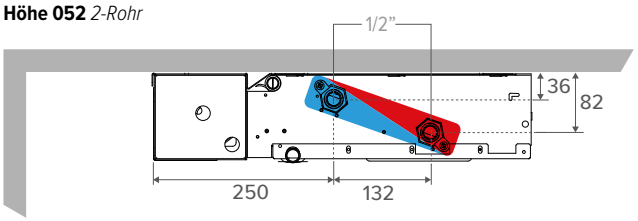

Höhe 052 *4-Rohr*

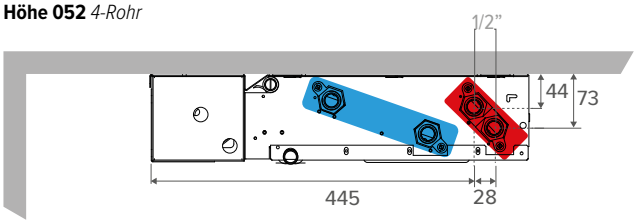

FREIRAUM

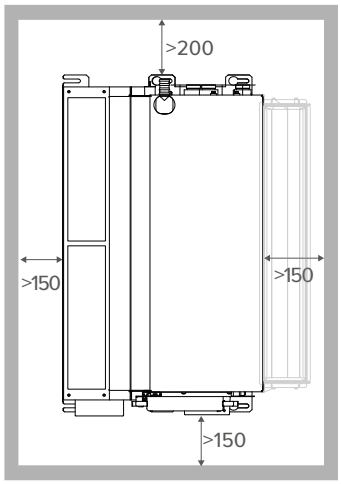

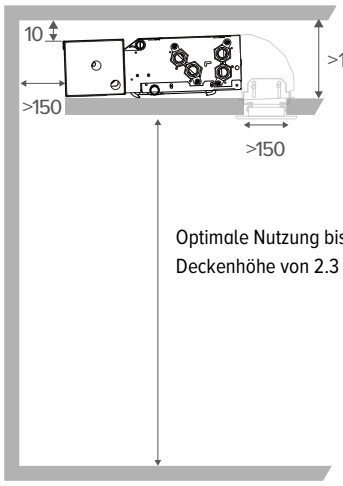

Optimale Nutzung bis zu einer Deckenhöhe von 2.3 m

jaga

BRIZA 22 DECKENEINBAU

ABMESSUNGEN *(in mm)*

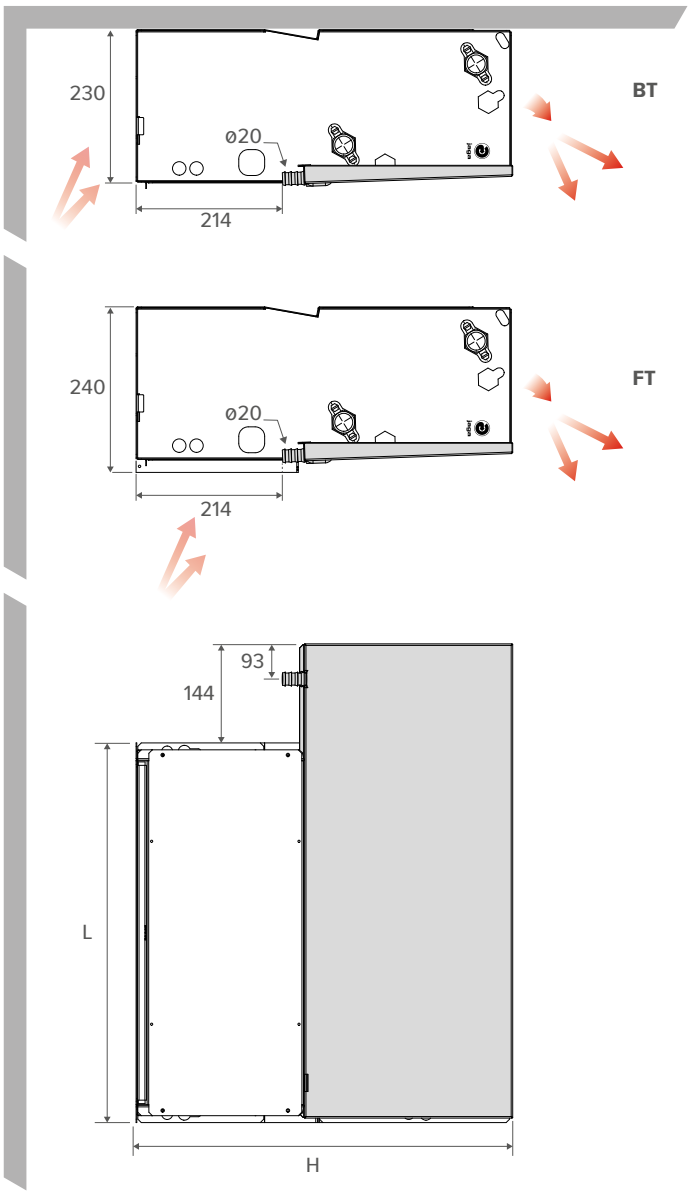

WASSERSEITIGER ANSCHLUSS

2-Rohr

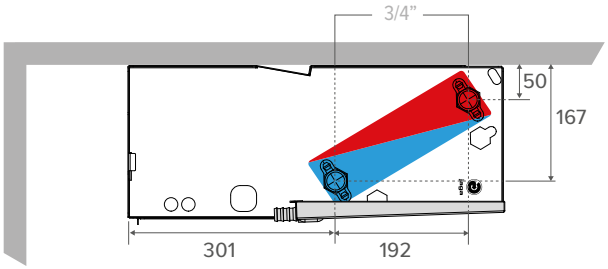

4-Rohr

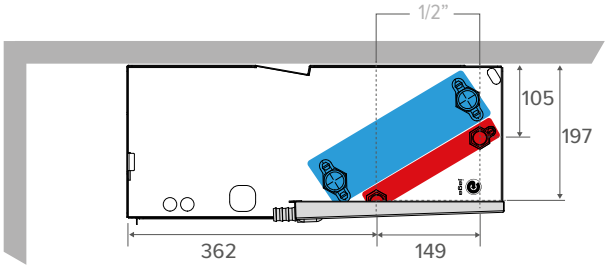

FREIRAUM

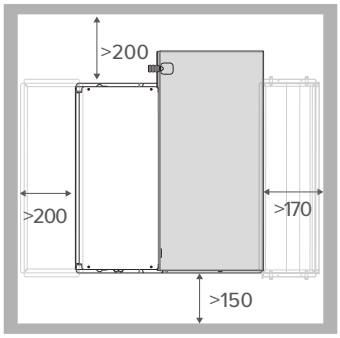

BT

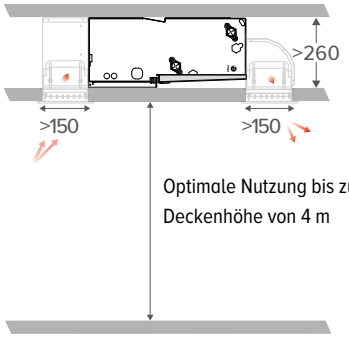

Optimale Nutzung bis zu einer Deckenhöhe von 4 m

FT

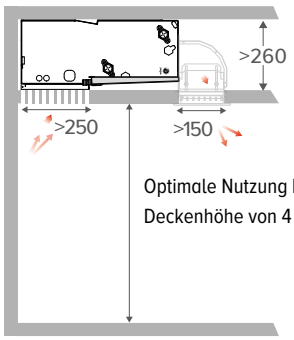

Optimale Nutzung bis zu einer Deckenhöhe von 4 m

BRIZA 26 DECKENEINBAU

ABMESSUNGEN *(in mm)*

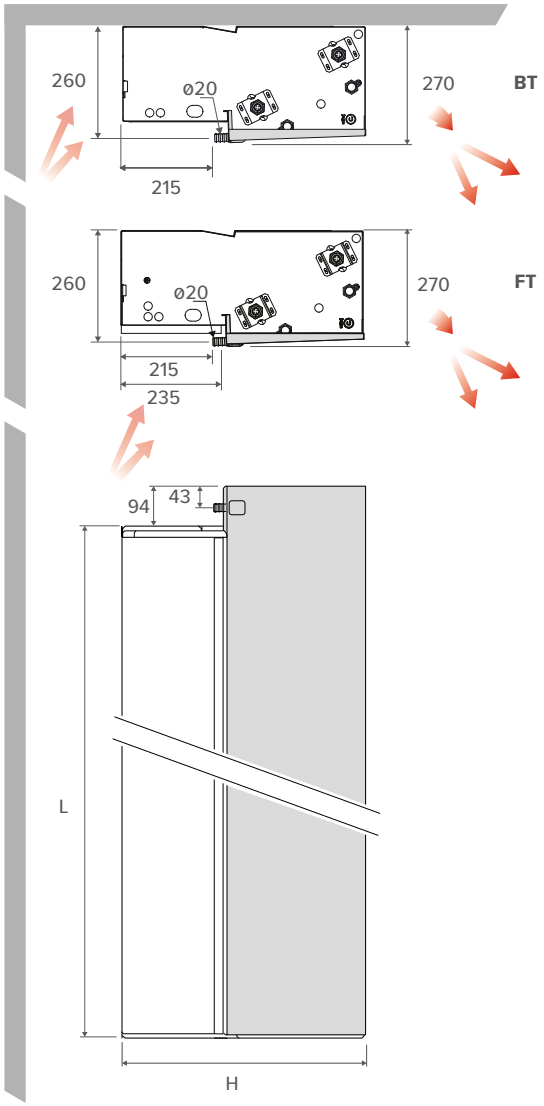

WASSERSEITIGER ANSCHLUSS

2-Rohr

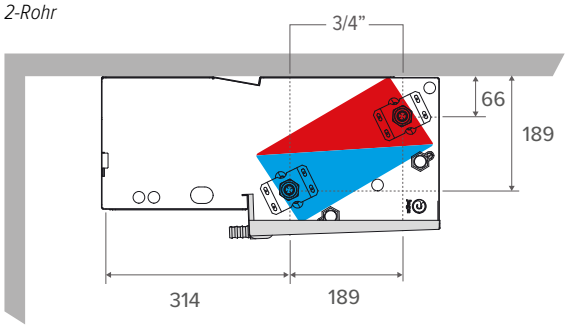

4-Rohr

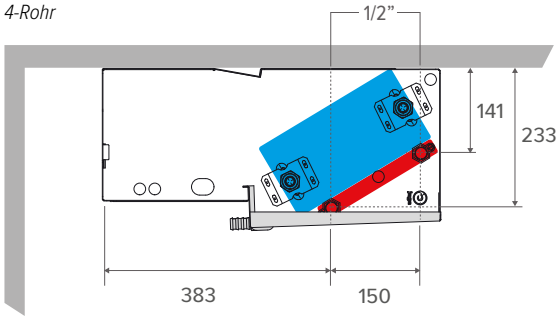

FREIRAUM

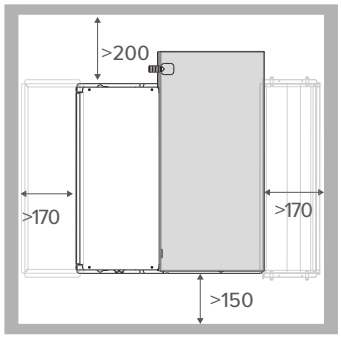

BT

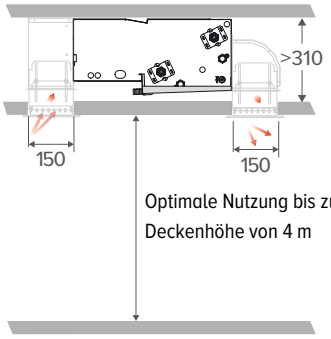

Optimale Nutzung bis zu einer Deckenhöhe von 4 m

FT

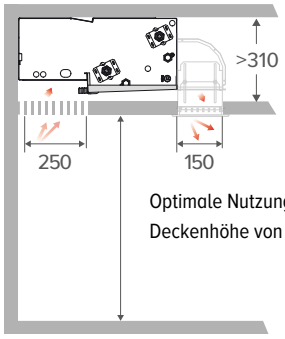

Optimale Nutzung bis zu einer Deckenhöhe von 4 m

BRIZA DECKENEINBAU

Notwendig bei der Kondensationskühlung
Kondensationskühlung mit einem Deckenmodell?
Fügen Sie Ihrer Bestellung eine Kondensatpumpe hinzu!

KONDENSATPUMPE

ART. NR.		BRIZA 12	BRIZA 22	BRIZA 26
C *(fügen Sie* **"C"** *zum Bestellcode hinzu)*	Vormontiert	✓	✓	✓
8773 0101		✓	✓	✓

KONDENSATWANNE MIT ABFUHRNIPPEL Ø 2 CM

ART. NR.	für Briza 12 H	BRIZA 12	BRIZA 22	BRIZA 26
5127 000 100 01	038	✓	-	-
5127 000 100 02	052	✓	-	-

KONDENSATSENSOR

Sensor zur Überwachung des Kondensatstandes in der Kondensatwanne

ART. NR.	BRIZA 12	BRIZA 22	BRIZA 26
5127 000 100 03	✓	✓	✓

MONTAGEHALTERUNG FÜR FÜLLSTANDSENSOR

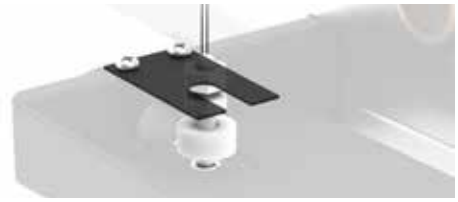

Halterung zur Befestigung des Füllstandssensors in der Kondensatwanne

ART. NR.	BRIZA 12	BRIZA 22	BRIZA 26
8776 0701		✓	✓

BRIZA 12 DECKENEINBAU 2-ROHR

STANDARD-LIEFERUNG
- Kondensatauffangbehälter mit Anschluss für den Abfluss
- Kupfer-Alu Wärmetauscher mit hydrophiler Beschichtung
- robuster Innenraum aus elektrolytisch verzinktem Stahl
- tangentiale(r) EC-Ventilator(en)
- Edelstahl Luftfilter

PLUG & PLAY
- **integrierte Stromversorgung 230 V**
- **vormontiertes Anschlussset**
- **Temperaturregelung entsprechend der gewählten Plug-&-Play-Version**

ANSCHLUSS

Standard
- Wasserseitige Anschlüsse auf der linken Seite
  G 1/2" Anschluss
- Klemmverbindung für den elektrischen Anschluss, standardmäßig rechts, anzuschließen über eine externe 24-VDC-Stromversorgung

Optional

Wasserseitig rechts, elektrisch links:
Anschlusscode **L** ersetzen durch **R**. Ohne Mehrpreis.

ARTIKELNUMMER

BZBC 038 052 12 2 L DDD

- *Keine Jaga-JDPC-Steuerung: (nicht einfüllen)*
- *Jaga JDPC BMS: D03*
- *JDPC aktivieren / deaktivieren: D07*
- *Jaga JDPC SMART BMS 100 TW: D21 TW*
- *Jaga JDPC SMART BMS 100 TB: D21 TB*
- *Jaga JDPC SMART BMS 200 W: D21 2W*
- *Jaga JDPC SMART BMS C 100 TW: D25 TW*
- *Jaga JDPC SMART BMS C 100 TB: D25 TB*
- *Jaga JDPC SMART BMS C 200 W: D25 2W*

Länge

Höhe

OPTIONAL BESTELLBAR
- vormontierte Jaga JDPC-Steuerung:
  Jaga JDPC BMS (D03) oder JDPC aktivieren / deaktivieren (D07)
- Anschlußsatz: Satz 295 (mit thermoelektrischem Motor) oder Satz 290 (mit zwei Rücklaufverschraubungen)
- flexible Edelstahlwellschlauch Anschlüsse (paarweise)
- Stromversorgung: wasserdichte Stromversorgung oder DIN-Schienen-Stromversorgung
- Thermostat (0-10V) außerhalb des Geräts

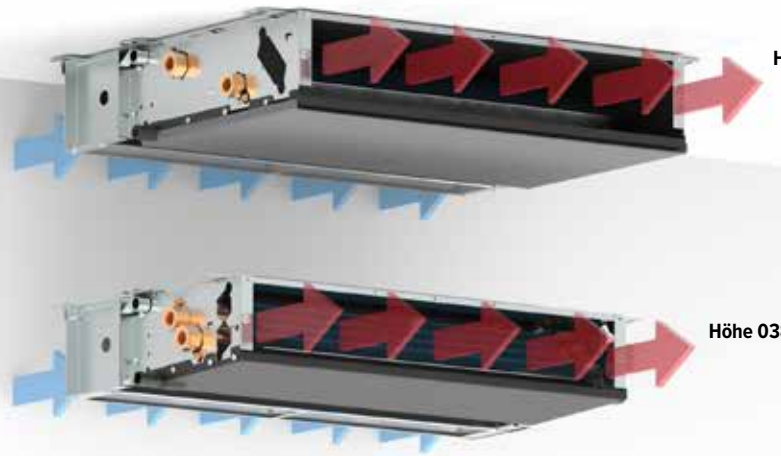

STEUERUNG

STANDARD-STEUERUNG: KEINE JAGA-JDPC-STEUERUNG

Der Ventilator kann direkt über ein externes 0–10-V-Steuersignal (Thermostat oder BMS/Hausautomation) angesteuert werden. In diesem Fall ist kein Wassertemperatursensor vorhanden, sodass der Ventilator unabhängig von der Wassertemperatur im Wärmetauscher anlaufen kann.

Optionale vormontierte Jaga JDPC-Steuerung

Ein Gebläsekonvektor kann optional mit einem JDPC (Jaga Dynamic Product Controller) ausgestattet werden. Dieser Regler verfügt über einen integrierten Wassertemperatursensor am Wärmetauscher, der als Freigabeschutz für den Ventilator dient. Der Ventilator wird nur dann gestartet, wenn die Wassertemperatur für den gewünschten Betriebsmodus geeignet ist. Dadurch wird im Heizbetrieb die Zufuhr von kalter Luft und im Kühlbetrieb die Zufuhr von warmer Luft vermieden.

ART. NR.	FUNKTION			VORMONTIERT						
				ANSCHLUSSSATZ	STROMVERSOR-GUNG	KONDENSATPUMPE	BEDIENUNG	EXTERNES 0-10V STEUERSIGNAL	WASSERTEMPE-RATURSENSOR	LUFTTEMPE-RATURSENSOR
Jaga JDPC BMS - 2-Rohr (D03)	❄	❄	♨	-	-	-	-	✓	1	-
JDPC aktivieren / deaktivieren - 2-Rohr (D07)	❄	❄	♨	-	-	-	-	-	1	-
Jaga JDPC SMART BMS - 2-Rohr (D21)		❄	♨	✓	✓	-	**Raumthermostat**	-	**1**	-
Jaga JDPC SMART BMS C - 2-Rohr (D25)	❄	❄	♨	✓	✓	✓	**Raumthermostat**	-	**1**	-

BRIZA 12 DECKENEINBAU 2-ROHR

HÖHE	LÄNGE	TYP	STEUERSPANNUNG	LUFTDURCHFLUSSMENGE	KÜHLEN TOTAL (kondensierend) Raumtemperatur 27°C	KÜHLEN FÜHLBAR (kondensierend) Raumtemperatur 27°C	KÜHLEN (kondensatfrei) Raumtemperatur 27°C	HEIZEN Raumtemperatur 20°C				GERÄUSCHPEGEL	ENERGIEVERBRAUCH	GEWICHT	WASSERINHALT	ARTIKELNUMMER
H	L	T	U		7/12	7/12	16/18	35/30	45/40	50/45	55/45					
cm	cm	cm	V	m^3/St.	Watt	Watt	Watt	Watt	Watt	Watt	Watt	dB(A)	Watt	Kg	L	
BZBC 038	**052**	**12**	**2**	70	279	197	113	247	450	550	596	19.0	1.6	7.0	0.166	BZBC 038 052 12 2 L DDD
			4	111	347	248	142	285	517	633	686	25.2	2.6			
			6	155	415	301	172	324	589	721	781	32.5	4.3			
			8	196	484	355	203	379	688	842	912	39.0	7.2			
			10	235	553	410	235	454	826	1010	1095	44.0	13.0			
	072	**12**	**2**	119	488	345	198	401	728	891	966	21.5	2.5	9.0	0.270	BZBC 038 072 12 2 L DDD
			4	189	570	408	234	490	891	1090	1182	27.5	4.3			
			6	245	668	484	277	519	944	1155	1252	34.9	7.2			
			8	315	782	573	329	609	1106	1354	1467	40.7	11.5			
			10	380	911	676	387	748	1358	1662	1802	45.0	18.0			
	102	**12**	**2**	160	804	569	326	644	1171	1433	1553	23.1	2.6	13.0	0.433	BZBC 038 102 12 2 L DDD
			4	243	899	644	369	790	1435	1756	1903	30.0	4.8			
			6	328	1039	753	432	844	1533	1876	2033	38.0	8.0			
			8	419	1221	895	513	989	1797	2199	2383	44.0	14.0			
			10	492	1445	1072	615	1188	2158	2641	2862	48.5	24.0			
	122	**12**	**2**	190	967	684	392	810	1472	1801	1952	26.0	2.8	14.0	0.539	BZBC 038 122 12 2 L DDD
			4	295	1029	737	423	996	1809	2214	2399	31.4	5.5			
			6	410	1267	918	526	1063	1932	2365	2563	38.4	10.3			
			8	512	1560	1143	656	1242	2258	2763	2995	44.2	18.5			
			10	560	1795	1331	763	1480	2690	3292	3568	48.0	28.8			
BZBC 052	**052**	**12**	**2**	89	461	326	187	371	674	825	894	21.0	2.0	8.0	0.332	BZBC 052 052 12 2 L DDD
			4	130	541	387	222	433	787	963	1044	27.0	3.2			
			6	169	641	464	266	522	948	1161	1258	33.9	5.5			
			8	212	754	553	317	594	1079	1321	1432	39.7	9.6			
			10	250	820	608	349	672	1222	1495	1620	44.0	16.8			
	072	**12**	**2**	127	787	557	319	610	1108	1356	1470	21.8	2.2	10.0	0.540	BZBC 052 072 12 2 L DDD
			4	193	919	658	377	725	1318	1613	1748	27.2	3.6			
			6	262	1069	775	444	866	1573	1926	2087	34.6	5.7			
			8	320	1221	895	513	992	1803	2207	2392	40.8	9.6			
			10	365	1357	1006	577	1113	2023	2476	2683	45.0	15.6			
	102	**12**	**2**	168	1252	886	508	964	1751	2143	2323	24.0	2.8	14.0	0.866	BZBC 052 102 12 2 L DDD
			4	259	1450	1038	595	1151	2091	2560	2774	30.3	5.4			
			6	353	1703	1234	708	1373	2495	3054	3309	37.7	10.0			
			8	437	1959	1436	823	1581	2874	3517	3811	43.7	18.0			
			10	513	2163	1605	920	1775	3225	3947	4277	48.0	28.8			
	122	**12**	**2**	200	1545	1093	627	1151	2092	2560	2774	26.2	2.8	15.0	1.078	BZBC 052 122 12 2 L DDD
			4	297	1817	1300	746	1434	2605	3188	3455	32.0	5.5			
			6	396	2142	1552	890	1713	3113	3810	4130	39.0	10.0			
			8	500	2431	1782	1022	1978	3594	4399	4768	44.5	18.0			
			10	583	2702	2004	1149	2216	4026	4928	5340	48.5	28.8			

Leistungen nach EN16430 gemessen
Schallmessung nach ISO 3741:2010, in 2 m Entfernung vom Gerät und bei einer angenommenen Raumdämpfung von 8 dB(A) pro Raumvolumen von 100 m³. Nachhallzeit: 0,5 Sekunden.

Berechnung Wärmeleistung für andere Temperaturen: jaga.com/selection-tools
Entdecken Sie hier unsere Jaga BIM Plattform.: jaga.thorbiq.io/BEnl/selector/

BRIZA 12 DECKENEINBAU 4-ROHR

STANDARD-LIEFERUNG
- Kondensatauffangbehälter mit Anschluss für den Abfluss
- Kupfer-Alu Wärmetauscher mit hydrophiler Beschichtung
- robuster Innenraum aus elektrolytisch verzinktem Stahl
- tangentiale(r) EC-Ventilator(en)
- Edelstahl Luftfilter

PLUG & PLAY
- **integrierte Stromversorgung 230 V**
- **Vormontierte Anschlusssätze**
- **Temperaturregelung entsprechend der gewählten Plug-&-Play-Version**

ANSCHLUSS

Standard
- Wasserseitige Anschlüsse auf der linken Seite
  großer Wärmetauscher: G 1/2” Anschluss
  kleiner Wärmetauscher: G 1/2” Anschluss
- Klemmverbindung für den elektrischen Anschluss, standardmäßig rechts, anzuschließen über eine externe 24-VDC-Stromversorgung

Optional
Wasserseitig rechts, elektrisch links:
Anschlusscode **L** ersetzen durch **R**. Ohne Mehrpreis.

ARTIKELNUMMER

BZBC 038 052 12 4 L DDD

- Keine Jaga-JDPC-Steuerung:	*(nicht einfüllen)*
- Jaga JDPC BMS:	*D04*
- JDPC aktivieren / deaktivieren:	*D08*
- Jaga JDPC SMART BMS 100 TW:	*D22 TW*
- Jaga JDPC SMART BMS 100 TB:	*D22 TB*
- Jaga JDPC SMART BMS 200 W:	*D22 2W*
- Jaga JDPC SMART BMS C 100 TW:	*D26 TW*
- Jaga JDPC SMART BMS C 100 TB:	*D26 TB*
- Jaga JDPC SMART BMS C 200 W:	*D26 2W*
Länge	
Höhe	

OPTIONAL BESTELLBAR
- vormontierte Jaga JDPC-Steuerung:
  Jaga JDPC BMS (D04) oder JDPC aktivieren / deaktivieren (D08)
- 2 x Anschlußsatz: Satz 295 (mit thermoelektrischem Motor) oder Satz 290 (mit zwei Rücklaufverschraubungen)
- 2 x flexible Edelstahlwellschlauch Anschlüsse (paarweise)
- Stromversorgung: wasserdichte Stromversorgung oder DIN-Schienen-Stromversorgung
- Thermostat (0-10V) außerhalb des Geräts

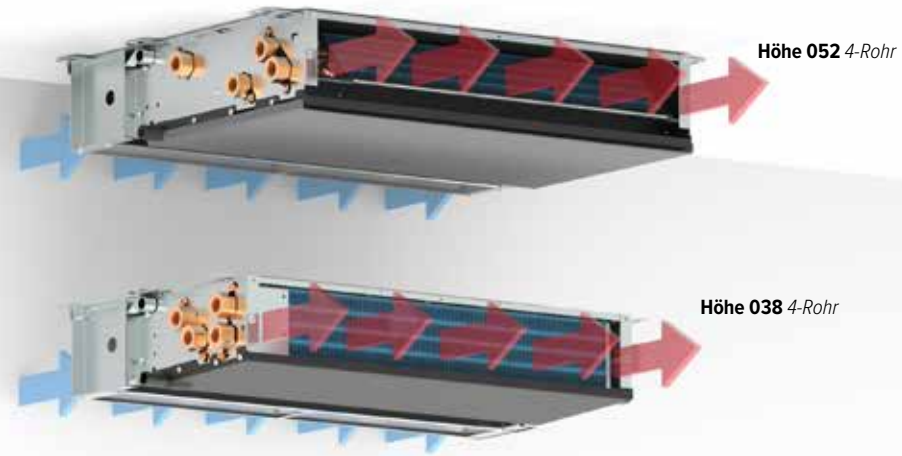

STEUERUNG

STANDARD-STEUERUNG: KEINE JAGA-JDPC-STEUERUNG
Der Ventilator kann direkt über ein externes 0–10-V-Steuersignal (Thermostat oder BMS/Hausautomation) angesteuert werden. In diesem Fall ist kein Wassertemperatursensor vorhanden, sodass der Ventilator unabhängig von der Wassertemperatur im Wärmetauscher anlaufen kann.

Optionale vormontierte Jaga JDPC-Steuerung
Ein Gebläsekonvektor kann optional mit einem JDPC (Jaga Dynamic Product Controller) ausgestattet werden. Dieser Regler verfügt über einen integrierten Wassertemperatursensor am Wärmetauscher, der als Freigabeschutz für den Ventilator dient. Der Ventilator wird nur dann gestartet, wenn die Wassertemperatur für den gewünschten Betriebsmodus geeignet ist. Dadurch wird im Heizbetrieb die Zufuhr von kalter Luft und im Kühlbetrieb die Zufuhr von warmer Luft vermieden.

ART. NR.	FUNKTION			VORMONTIERT						
				ANSCHLUSSSATZ	STROMVERS-ORGUNG	KONDENSATPUMPE	BEDIENUNG	EXTERNES 0-10V STEUERSIGNAL	WASSERTEMPE-RATURSENSOR	LUFTTEMPE-RATURSENSOR
Jaga JDPC BMS - 4-Rohr (D04)	❄	❄	♨	-	-	-	-	✓	2	-
JDPC aktivieren / deaktivieren - 4-Rohr (D08)	❄	❄	♨	-	-	-	-	-	2	-
Jaga JDPC SMART BMS - 4-Rohr (D22)		❄	♨	✓	✓	-	**Raumthermostat**	-	**2**	-
Jaga JDPC SMART BMS C - 4-Rohr (D26)	❄	❄	♨	✓	✓	✓	**Raumthermostat**	-	**2**	-

BRIZA 12 DECKENEINBAU 4-ROHR

HÖHE H cm	LÄNGE L cm	TYP T cm	STEUERSPANNUNG U V	LUFTDURCHFLUSSMENGE m³/St.	KÜHLEN TOTAL (kondensierend) Raumtemperatur 27°C 7/12 Watt	KÜHLEN FÜHLBAR (condenserend) mertemperatuur 27°C 7/12 Watt	KÜHLEN (kondensatfrei) Raumtemperatur 27°C 16/18 Watt	HEIZEN Raumtemperatur 20°C 35/30 Watt	45/40 Watt	50/45 Watt	55/45 Watt	GERÄUSCHPEGEL dB(A)	ENERGIEVERBRAUCH Watt	GEWICHT Kg	WASSERINHALT L	ARTIKELNUMMER
BZBC 038	**052**	**12**	**2**	32	247	174	100	198	359	440	477	19.0	1.8	9.0	0.332	BZBC 038 052 12 4 L DDD
			4	67	291	208	119	227	413	505	548	25.2	3.0			
			6	95	338	245	140	261	473	579	628	32.5	4.8			
			8	128	388	285	163	304	552	676	732	39.0	8.0			
			10	157	442	328	188	363	660	808	876	44.0	13.7			
	072	**12**	**2**	57	406	287	165	332	604	739	801	21.5	2.0	11.4	0.54	BZBC 038 072 12 4 L DDD
			4	101	468	335	192	370	673	824	893	27.5	3.4			
			6	158	535	388	222	416	756	925	1003	34.9	5.7			
			8	213	619	454	260	486	883	1081	1172	40.7	8.4			
			10	252	728	540	310	598	1087	1330	1441	45.0	14.4			
	102	**12**	**2**	80	471	666	270	520	945	1157	1254	23.1	2.3	15.7	0.866	BZBC 038 102 12 4 L DDD
			4	164	531	742	305	593	1077	1318	1428	30.0	4.1			
			6	242	607	838	348	676	1228	1503	1629	38.0	7.4			
			8	305	712	971	408	788	1433	1753	1900	44.0	12.6			
			10	400	857	1156	492	950	1726	2113	2290	48.5	20.9			
	122	**12**	**2**	98	818	578	332	645	1172	1434	1554	26.0	2.5	17.0	1.078	BZBC 038 122 12 4 L DDD
			4	174	927	663	380	742	1348	1650	1788	31.4	4.5			
			6	249	1054	763	438	849	1543	1888	2046	38.4	9.0			
			8	318	1218	893	512	989	1797	2200	2384	44.2	17.0			
			10	420	1438	1067	612	1185	2152	2634	2855	48.0	28.8			
BZBC 052	**052**	**12**	**2**	30	353	250	143	158	288	352	382	21.0	1.6	10.5	0.498	BZBC 052 052 12 4 L DDD
			4	74	413	295	169	179	326	399	433	27.0	2.2			
			6	118	489	354	203	205	373	457	495	33.9	3.6			
			8	151	552	405	232	240	436	533	578	39.7	6.3			
			10	188	615	457	262	286	520	637	690	44.0	10.3			
	072	**12**	**2**	79	575	407	233	260	472	578	626	21.8	2.1	12.7	0.81	BZBC 052 072 12 4 L DDD
			4	135	684	490	281	291	529	647	702	27.2	3.4			
			6	185	805	583	334	325	591	723	784	34.6	5.9			
			8	251	921	675	387	384	697	853	925	40.8	10.0			
			10	282	1018	755	433	471	856	1047	1135	45.0	15.6			
	102	**12**	**2**	123	941	666	382	408	742	908	984	24.0	2.3	17.0	1.299	BZBC 052 102 12 4 L DDD
			4	201	1094	783	449	468	850	1040	1128	30.3	4.2			
			6	286	1287	932	535	532	967	1183	1282	37.7	7.5			
			8	360	1462	1072	615	619	1125	1377	1493	43.7	12.8			
			10	423	1623	1204	690	748	1359	1664	1803	48.0	22.3			
	122	**12**	**2**	139	1147	811	465	495	900	1102	1194	26.2	2.7	18.4	1.617	BZBC 052 122 12 4 L DDD
			4	251	1367	979	561	585	1062	1300	1409	32.0	5.2			
			6	334	1604	1162	666	668	1214	1486	1610	39.0	9.1			
			8	432	1832	1343	770	780	1417	1735	1880	44.5	16.0			
			10	508	2026	1502	862	933	1695	2074	2248	48.5	27.3			

Leistungen nach EN16430 gemessen
Schallmessung nach ISO 3741:2010, in 2 m Entfernung vom Gerät und bei einer angenommenen Raumdämpfung von 8 dB(A) pro Raumvolumen von 100 m³. Nachhallzeit: 0,5 Sekunden.

Berechnung Wärmeleistung für andere Temperaturen: jaga.com/selection-tools
Entdecken Sie hier unsere Jaga BIM Plattform.: jaga.thorbiq.io/BEnl/selector/

BRIZA 22 DECKENEINBAU 2-ROHR

SOON AVAILABLE
Plug & Play Smart BMS

STANDARD-LIEFERUNG

- robuster Innenraum aus elektrolytisch verzinktem Stahl
- austauschbarer Filter aus Polypropylen-Gewebe (Klasse G2)
- Zentrifugalgebläse mit doppeltem Lufteinlass
- Kupfer-Alu Wärmetauscher mit hydrophiler Beschichtung
- Kondensatauffangbehälter mit Anschluss für den Abfluss

PLUG & PLAY

- **integrierte Stromversorgung 230 V**
- **vormontiertes Anschlussset**
- **Temperaturregelung entsprechend der gewählten Plug-&-Play-Version**

ANSCHLUSS

Standard

- Wasserseitige Anschlüsse auf der linken Seite, G 3/4" Anschluss
- Klemmverbinder für elektrischen Anschluss 230 VAC rechts, via externe Speisung anzuschliessen

Optional

Wasserseitig rechts, elektrisch links:
Anschlusscode **L** ersetzen durch **R**. Ohne Mehrpreis.

ARTIKELNUMMER

BABC 055 055 22 XX 2 LR G2 DDD

- *Keine Jaga-JDPC-Steuerung: (nicht einfüllen)*
- *Jaga JDPC BMS: D03*
- *JDPC aktivieren / deaktivieren: D07*
- *Jaga JDPC SMART BMS 100 TW: D21 TW*
- *Jaga JDPC SMART BMS 100 TB: D21 TB*
- *Jaga JDPC SMART BMS 200 W: D21 2W*
- *Jaga JDPC SMART BMS C 100 TW: D25 TW*
- *Jaga JDPC SMART BMS C 100 TB: D25 TB*
- *Jaga JDPC SMART BMS C 200 W: D25 2W*

Modell: BT, FT

Länge

OPTIONAL BESTELLBAR

- vormontierte Jaga JDPC-Steuerung:
  Jaga JDPC BMS (D03) oder JDPC aktivieren / deaktivieren (D07)
- Anschlußsatz: Satz 301 (mit thermoelektrischem Motor) oder Satz 302 (mit zwei Rücklaufverschraubungen)
- flexible Edelstahlwellschlauch Anschlüsse (paarweise)
- Thermostat (0-10V) außerhalb des Geräts

FT *(Vorderseite Oben)*

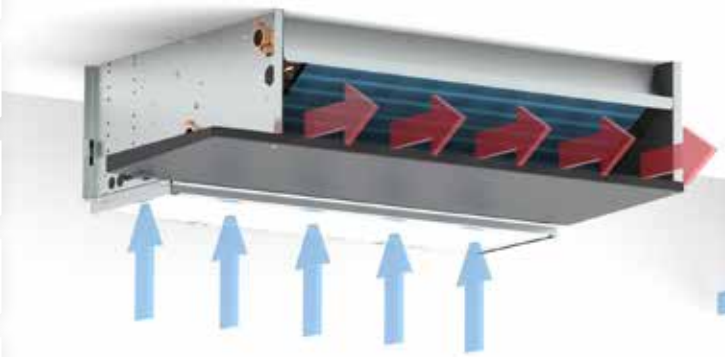

BT *(Unten-Oben)*

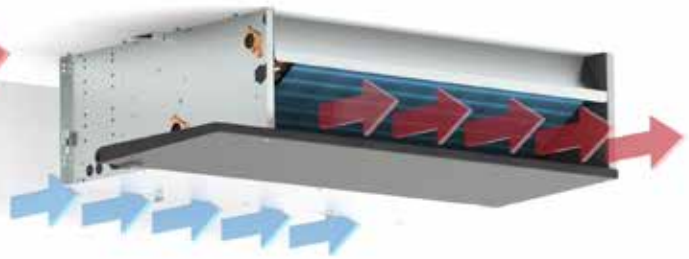

STEUERUNG

STANDARD-STEUERUNG: KEINE JAGA-JDPC-STEUERUNG

Der Ventilator kann direkt über ein externes 0–10-V-Steuersignal (Thermostat oder BMS/Hausautomation) angesteuert werden. In diesem Fall ist kein Wassertemperatursensor vorhanden, sodass der Ventilator unabhängig von der Wassertemperatur im Wärmetauscher anlaufen kann.

Optionale vormontierte Jaga JDPC-Steuerung

Ein Gebläsekonvektor kann optional mit einem JDPC (Jaga Dynamic Product Controller) ausgestattet werden. Dieser Regler verfügt über einen integrierten Wassertemperatursensor am Wärmetauscher, der als Freigabeschutz für den Ventilator dient. Der Ventilator wird nur dann gestartet, wenn die Wassertemperatur für den gewünschten Betriebsmodus geeignet ist. Dadurch wird im Heizbetrieb die Zufuhr von kalter Luft und im Kühlbetrieb die Zufuhr von warmer Luft vermieden.

ART. NR.	FUNKTION			VORMONTIERT			BEDIENUNG	EXTERNES 0-10V STEUERSIGNAL	WASSERTEMPE-RATURSENSOR	LUFTTEMPE-RATURSENSOR
				ANSCHLUSSSATZ	STROMVERS-ORGUNG	KONDENSATPUMPE				
Jaga JDPC BMS - 2-Rohr(D03)	❄	❄	♨	-	-	-	-	✓	1	-
JDPC aktivieren / deaktivieren - 2-Rohr (D07)	❄	❄	♨	-	-	-	-	-	1	-
Jaga JDPC Smart BMS - 2-Rohr (D21)		❄	♨	✓	✓	-	Raumthermostat	-	1	-
Jaga JDPC SMART BMS C - 2-Rohr (D25)	❄	❄	♨	✓	✓	✓	Raumthermostat	-	1	-

BRIZA 22 DECKENEINBAU 2-ROHR

HÖHE H cm	LÄNGE L cm	TYP T cm	MAX. STROMAUFNAHME I A	STEUERSPANNUNG U V	LUFTDURCHFLUSSMENGE m³/St.	KÜHLEN TOTAL (kondensierend) Raumtemperatur 27°C 7/12 Watt	KÜHLEN FÜHLBAR (kondensierend) Raumtemperatur 27°C 7/12 Watt	KÜHLEN (kondensatfrei) Raumtemperatur 27°C 16/18 Watt	HEIZEN Raumtemperatur 20°C 35/30 Watt	45/40 Watt	50/45 Watt	55/45 Watt	GERÄUSCHPEGEL dB(A)	ENERGIEVERBRAUCH Watt	GEWICHT Kg	WASSERINHALT l	ARTIKELNUMMER
BABC 055	055	22	0.06	2	134	997	719	390	532	978	1202	1305	25 5	3.7	17.0	1.2	BABC 055 055 22 XX 2 LR G2 DDD
			0.09	4	254	1725	1243	674	943	1735	2133	2315	35 0	8.7			
			0.16	6	355	2215	1596	866	1231	2265	2784	3022	42 5	17.2			
			0.26	8	450	2715	1957	1061	1503	2765	2299	3690	46 5	31.1			
			0.36	10	500	3033	2186	1185	1660	3055	3855	4076	51 0	41.1			
	075	22	0.05	2	178	1445	1041	508	766	1375	1676	1814	20 5	3.8	21.5	1.8	BABC 055 075 22 XX 2 LR G2 DDD
			0.09	4	327	2475	1784	870	1350	2424	2955	3197	29 5	8.8			
			0.17	6	456	3258	2348	1146	1787	3209	3912	4233	39 0	17.7			
			0.29	8	579	3901	2811	1372	2139	3841	4683	5067	45 0	31.9			
			0.41	10	681	4358	3141	1533	2384	4280	5218	5646	49 0	46.4			
	095	22	0.05	2	247	1882	1356	747	960	1776	2188	2377	22 0	3.9	27.0	2.2	BABC 055 095 22 XX 2 LR G2 DDD
			0.10	4	413	3189	2298	1266	1650	3054	3761	4086	29 5	9.9			
			0.19	6	565	4221	3042	1675	2200	4072	5015	5448	37 0	20.6			
			0.33	8	707	5040	3632	2000	2642	4889	6021	6541	42 5	35.9			
			0.44	10	809	5543	3995	2200	2918	5399	6649	7223	46 5	51.2			
	125	22	0.12	2	334	2172	1565	787	1340	2426	2965	2311	28 0	7.2	35.5	3.1	BABC 055 125 22 XX 2 LR G2 DDD
			0.19	4	614	3771	2718	1367	2304	4170	5097	5520	36 0	17.5			
			0.31	6	840	4999	3603	1812	2997	5424	6630	7181	43 0	35.7			
			0.48	8	1072	6209	4475	2251	3634	6577	8038	8706	49 0	62.8			
			0.64	10	1226	6985	5034	2533	4016	7267	8882	9621	52 5	88.5			
	155	22	0.08	2	392	2420	1744	851	1373	2466	3006	3252	25 0	7.2	44.0	4.1	BABC 055 155 22 XX 2 LR G2 DDD
			0.15	4	706	4358	3140	1533	2445	4390	5351	5790	34 0	17.8			
			0.31	6	990	6048	4359	2127	3374	6059	7386	7992	41 0	37.1			
			0.55	8	1252	7562	5450	2660	4202	7547	9199	9954	47 0	65.8			
			0.73	10	1436	8596	6195	3023	4765	8558	10432	11287	51 0	95.0			
	190	22	0.15	2	549	4085	2943	1450	2217	3985	4859	5228	31 5	11.1	56.0	4.5	BABC 055 190 22 XX 2 LR G2 DDD
			0.26	4	972	7003	5047	2486	3812	6851	8354	9040	39 0	25.9			
			0.47	6	1347	9411	6782	3341	5140	9238	11265	12190	46 5	52.8			
			0.77	8	1700	11533	8312	4094	6323	11364	13856	14994	52 0	93.0			
			1.00	10	1922	12790	9218	4540	7030	12634	15405	16670	55 0	131.5			

Leistungen nach EN 1397 gemessen
Schallmessung nach ISO 3741:2010, in 2 m Entfernung vom Gerät und bei einer angenommenen Raumdämpfung von 8 dB(A) pro Raumvolumen von 100 m³. Nachhallzeit: 0,5 Sekunden.

Berechnung Wärmeleistung für andere Temperaturen: jaga.com/selection-tools
Entdecken Sie hier unsere Jaga BIM Plattform.: jaga.thorbiq.io/BEnl/selector/

BRIZA 22 DECKENEINBAU 4-ROHR

SOON AVAILABLE
Plug & Play Smart BMS

STANDARD-LIEFERUNG

- robuster Innenraum aus elektrolytisch verzinktem Stahl
- austauschbarer Filter aus Polypropylen-Gewebe (Klasse G2)
- Zentrifugalgebläse mit doppeltem Lufteinlass
- aluminium- koper warmtewisselaars met hydrofiele coating
- Kondensatauffangbehälter mit Anschluss für den Abfluss

PLUG & PLAY

- **integrierte Stromversorgung 230 V**
- **Vormontierte Anschlusssätze**
- **Temperaturregelung entsprechend der gewählten Plug-&-Play-Version**

ANSCHLUSS

Standard

- Wasserseitige Anschlüsse auf der linken Seite
  großer Wärmetauscher: G 3/4" Anschluss
  kleiner Wärmetauscher: G 1/2" Anschluss
- Klemmverbinder für elektrischen Anschluss 230 VAC rechts, via externe Speisung anzuschliessen

Optional

Wasserseitig rechts, elektrisch links:
Anschlusscode **L** ersetzen durch **R**. Ohne Mehrpreis.

ARTIKELNUMMER

BABC 055 055 22 XX 4 LR G2 DDD

- *Keine Jaga-JDPC-Steuerung: (nicht einfüllen)*
- *Jaga JDPC BMS: D04*
- *JDPC aktivieren / deaktivieren: D08*
- *Jaga JDPC SMART BMS 100 TW: D22 TW*
- *Jaga JDPC SMART BMS 100 TB: D22 TB*
- *Jaga JDPC SMART BMS 200 W: D22 2W*
- *Jaga JDPC SMART BMS C 100 TW: D26 TW*
- *Jaga JDPC SMART BMS C 100 TB: D26 TB*
- *Jaga JDPC SMART BMS C 200 W: D26 2W*

Modell: BT, FT

Länge

OPTIONAL BESTELLBAR

- vormontierte Jaga JDPC-Steuerung:
  Jaga JDPC BMS (D04) oder JDPC aktivieren / deaktivieren (D08)
- Anschlußsatz: Satz 301 und 98 (mit thermoelektrischem Motor) oder Satz 302 und 99 (mit zwei Rücklaufverschraubungen
- 2 x flexible Edelstahlwellschlauch Anschlüsse (paarweise)
- Thermostat (0-10V) außerhalb des Geräts

FT *(Vorderseite Oben)*

BT *(Unten-Oben)*

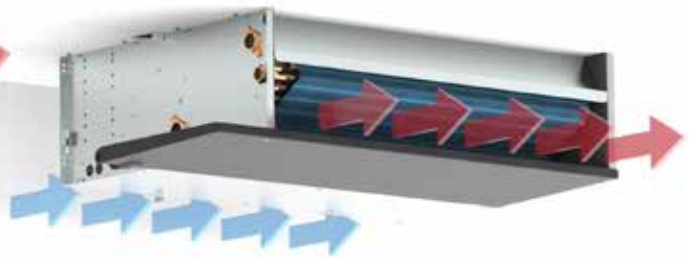

STEUERUNG

STANDARD-STEUERUNG: KEINE JAGA-JDPC-STEUERUNG

Der Ventilator kann direkt über ein externes 0–10-V-Steuersignal (Thermostat oder BMS/Hausautomation) angesteuert werden. In diesem Fall ist kein Wassertemperatursensor vorhanden, sodass der Ventilator unabhängig von der Wassertemperatur im Wärmetauscher anlaufen kann.

Optionale vormontierte Jaga JDPC-Steuerung

Ein Gebläsekonvektor kann optional mit einem JDPC (Jaga Dynamic Product Controller) ausgestattet werden. Dieser Regler verfügt über einen integrierten Wassertemperatursensor am Wärmetauscher, der als Freigabeschutz für den Ventilator dient. Der Ventilator wird nur dann gestartet, wenn die Wassertemperatur für den gewünschten Betriebsmodus geeignet ist. Dadurch wird im Heizbetrieb die Zufuhr von kalter Luft und im Kühlbetrieb die Zufuhr von warmer Luft vermieden.

ART. NR.	FUNKTION			VORMONTIERT						
				ANSCHLUSSSATZ	STROMVERS-ORGUNG	KONDENSATPUMPE	BEDIENUNG	EXTERNES 0-10V STEUERSIGNAL	WASSERTEMPE-RATURSENSOR	LUFTTEMPE-RATURSENSOR
Jaga JDPC BMS - 4-Rohr (D04)	❄	❄	♨	-	-	-	-	✓	2	-
JDPC aktivieren / deaktivieren - 4-Rohr (D08)	❄	❄	♨	-	-	-	-	-	2	-
Jaga JDPC SMART BMS - 4-Rohr (D22)		❄	♨	✓	✓	-	**Raumthermostat**	-	**2**	-
Jaga JDPC SMART BMS C - 4-Rohr (D26)	❄	❄	♨	✓	✓	✓	**Raumthermostat**	-	**2**	-

BRIZA 22 DECKENEINBAU 4-ROHR

	HÖHE H cm	LÄNGE L cm	TYP T cm	MAX. STROMAUFNAHME I A	STEUERSPANNUNG U V	LUFTDURCHFLUSSMENGE m³/St.	KÜHLEN TOTAL (kondensierend) Raumtemperatur 27°C 7/12 Watt	KÜHLEN FÜHLBAR (kondensierend) Raumtemperatur 27°C 7/12 Watt	KÜHLEN (kondensatfrei) Raumtemperatur 27°C 16/18 Watt	HEIZEN Raumtemperatur 20°C 35/30 Watt	45/40 Watt	50/45 Watt	55/45 Watt	GERÄUSCHPEGEL dB(A)	ENERGIEVERBRAUCH Watt	GEWICHT Kg	WASSERINHALT l	ARTIKELNUMMER
BABC	**055**	**055**	**22**	0.06	**2**	134	997	719	390	281	553	695	761	25 5	3.7	17.8	1.5	BABC 055 055 22 XX 4 LR G2 DDD
				0.09	**4**	254	1725	1243	674	388	763	959	1050	35 0	8.7			
				0.16	**6**	355	2215	1596	866	465	915	1151	1260	42 5	17.2			
				0.26	**8**	450	2715	1957	1061	529	1040	1308	1432	46 5	31.1			
				0.36	**10**	500	3033	2186	1185	558	1098	1380	1512	51 0	41.1			
		075	**22**	0.05	**2**	178	1445	1041	508	343	675	848	929	20 5	3.8	22.7	2.2	BABC 055 075 22 XX 4 LR G2 DDD
				0.09	**4**	327	2475	1784	870	537	1056	1327	1454	29 5	8.8			
				0.17	**6**	456	3258	2348	1146	661	1299	1633	1788	39 0	17.7			
				0.29	**8**	579	3901	2811	1372	745	1465	1841	2016	45 0	31.9			
				0.41	**10**	681	4358	3141	1533	795	1562	1964	2151	49 0	46.4			
		095	**22**	0.05	**2**	247	1882	1356	747	479	947	1193	1308	22 0	3.9	28.6	2.8	BABC 055 095 22 XX 4 LR G2 DDD
				0.10	**4**	413	3189	2298	1266	656	1376	1733	1900	29 5	9.9			
				0.19	**6**	565	4221	3042	1675	843	1666	2098	2300	37 0	20.6			
				0.33	**8**	707	5040	3632	2000	942	1862	2346	2571	42 5	35.9			
				0.44	**10**	809	5543	3995	2200	995	1968	2479	2717	46 5	51.2			
		125	**22**	0.12	**2**	334	2172	1565	787	823	1592	1990	2174	28 0	7.2	37.7	3.8	BABC 055 125 22 XX 4 LR G2 DDD
				0.19	**4**	614	3771	2718	1367	1146	2216	2770	3027	36 0	17.5			
				0.31	**6**	840	4999	3603	1812	1363	2636	3295	3601	43 0	35.7			
				0.48	**8**	1072	6209	4475	2251	1547	2992	3740	4087	49 0	62.8			
				0.64	**10**	1226	6985	5034	2533	1648	3186	3983	4353	52 5	88.5			
		155	**22**	0.08	**2**	392	2420	1744	851	806	1545	1925	2102	25 0	7.2	46.8	4.9	BABC 055 155 22 XX 4 LR G2 DDD
				0.15	**4**	706	4358	3140	1533	1264	2423	3020	3297	34 0	17.8			
				0.31	**6**	990	6048	4359	2127	1625	3115	3883	4238	41 0	37.1			
				0.55	**8**	1252	7562	5450	2660	1915	3671	4575	4994	47 0	65.8			
				0.73	**10**	1436	8596	6195	3023	2093	4012	5000	5457	51 0	95.0			
		190	**22**	0.15	**2**	549	4085	2943	1450	1333	2560	3193	3486	31 5	11.1	59.5	5.5	BABC 055 190 22 XX 4 LR G2 DDD
				0.26	**4**	972	7003	5047	2486	1982	3807	4748	5184	39 0	25.9			
				0.47	**6**	1347	9411	6782	3341	2462	4729	5897	6439	46 5	52.8			
				0.77	**8**	1700	11533	8312	4094	2834	5443	6788	7411	52 0	93.0			
				1.00	**10**	1922	12790	9218	4540	3027	5814	7250	7916	55 0	131.5			

Leistungen nach EN 1397 gemessen
Schallmessung nach ISO 3741:2010, in 2 m Entfernung vom Gerät und bei einer angenommenen Raumdämpfung von 8 dB(A) pro Raumvolumen von 100 m³. Nachhallzeit: 0,5 Sekunden.

Berechnung Wärmeleistung für andere Temperaturen: jaga.com/selection-tools
Entdecken Sie hier unsere Jaga BIM Plattform.: jaga.thorbiq.io/BEnl/selector/

BRIZA 26 DECKENEINBAU 2-ROHR

SOON AVAILABLE
Plug & Play Smart BMS

STANDARD-LIEFERUNG

- robuster Innenraum aus elektrolytisch verzinktem Stahl
- austauschbarer Filter aus Polypropylen-Gewebe (Klasse G2)
- Zentrifugalgebläse mit doppeltem Lufteinlass
- Kupfer-Alu Wärmetauscher mit hydrophiler Beschichtung
- Kondensatauffangbehälter mit Anschluss für den Abfluss

PLUG & PLAY

- **integrierte Stromversorgung 230 V**
- **vormontiertes Anschlussset**
- **Temperaturregelung entsprechend der gewählten Plug-&-Play-Version**

ANSCHLUSS

Standard

- Wasserseitige Anschlüsse auf der linken Seite, G 3/4" Anschluss
- Klemmverbinder für elektrischen Anschluss 230 VAC rechts, via externe Speisung anzuschliessen

Optional

Wasserseitig rechts, elektrisch links:
Anschlusscode **L** ersetzen durch **R**. Ohne Mehrpreis.

ARTIKELNUMMER

BBBC 063 055 22 XX 2 LR G2 DDD

- *Keine Jaga-JDPC-Steuerung: (nicht einfüllen)*
- *Jaga JDPC BMS: D03*
- *JDPC aktivieren / deaktivieren: D07*
- *Jaga JDPC SMART BMS 100 TW: D21 TW*
- *Jaga JDPC SMART BMS 100 TB: D21 TB*
- *Jaga JDPC SMART BMS 200 W: D21 2W*
- *Jaga JDPC SMART BMS C 100 TW: D25 TW*
- *Jaga JDPC SMART BMS C 100 TB: D25 TB*
- *Jaga JDPC SMART BMS C 200 W: D25 2W*

Modell: BT, FT

Länge

OPTIONAL BESTELLBAR

- vormontierte Jaga JDPC-Steuerung:
  Jaga JDPC BMS (D03) oder JDPC aktivieren / deaktivieren (D07)
- Anschlußsatz: Satz 301 (mit thermoelektrischem Motor) oder Satz 302 (mit zwei Rücklaufverschraubungen)
- flexible Edelstahlwellschlauch Anschlüsse (paarweise)
- Thermostat (0-10V) außerhalb des Geräts

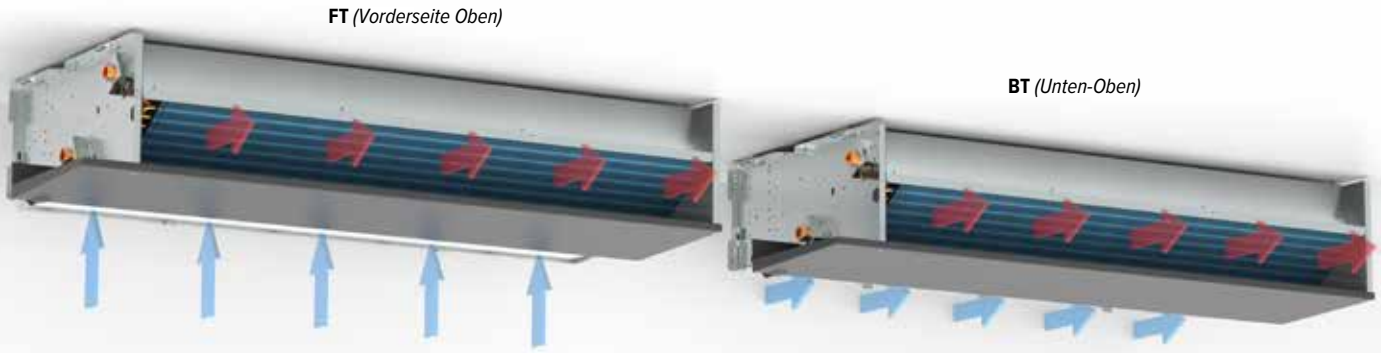

STEUERUNG

STANDARD-STEUERUNG: KEINE JAGA-JDPC-STEUERUNG

Der Ventilator kann direkt über ein externes 0–10-V-Steuersignal (Thermostat oder BMS/Hausautomation) angesteuert werden. In diesem Fall ist kein Wassertemperatursensor vorhanden, sodass der Ventilator unabhängig von der Wassertemperatur im Wärmetauscher anlaufen kann.

Optionale vormontierte Jaga JDPC-Steuerung

Ein Gebläsekonvektor kann optional mit einem JDPC (Jaga Dynamic Product Controller) ausgestattet werden. Dieser Regler verfügt über einen integrierten Wassertemperatursensor am Wärmetauscher, der als Freigabeschutz für den Ventilator dient. Der Ventilator wird nur dann gestartet, wenn die Wassertemperatur für den gewünschten Betriebsmodus geeignet ist. Dadurch wird im Heizbetrieb die Zufuhr von kalter Luft und im Kühlbetrieb die Zufuhr von warmer Luft vermieden.

ART. NR.	FUNKTION			VORMONTIERT						
				ANSCHLUSSSATZ	STROMVERS-ORGUNG	KONDENSATPUMPE	BEDIENUNG	EXTERNES 0-10V STEUERSIGNAL	WASSERTEMPE-RATURSENSOR	LUFTTEMPE-RATURSENSOR
Jaga JDPC BMS - 2-Rohr (D03)	❄	❄	♨	-	-	-	-	✓	1	-
JDPC aktivieren / deaktivieren - 2-Rohr (D07)	❄	❄	♨	-	-	-	-	-	1	-
Jaga JDPC SMART BMS - 2-Rohr (D21)		❄	♨	✓	✓	-	Raumthermostat	-	1	-
Jaga JDPC SMART BMS C - 2-Rohr (D25)	❄	❄	♨	✓	✓	✓	Raumthermostat	-	1	-

BRIZA 26 DECKENEINBAU 2-ROHR

HÖHE H cm	LÄNGE L cm	TYP T cm	MAX. STROMAUFNAHME I A	STEUERSPANNUNG U V	LUFTDURCHFLUSSMENGE m³/St.	KÜHLEN TOTAL (kondensierend) Raumtemperatur 27°C 7/12 Watt	KÜHLEN FÜHLBAR (kondensierend) Raumtemperatur 27°C 7/12 Watt	KÜHLEN (kondensatfrei) Raumtemperatur 27°C 16/18 Watt	HEIZEN Raumtemperatur 20°C 35/30 Watt	45/40 Watt	50/45 Watt	55/45 Watt	GERÄUSCHPEGEL dB(A)	ENERGIEVERBRAUCH Watt	GEWICHT Kg	WASSERINHALT l	ARTIKELNUMMER
BBBC 056	125	26	0.12	2	334	2825	1963	988	1519	2749	3360	3640	27.5	7.2	35.5	4.71	BBBC 056 125 26 XX 2 LR G2 DDD
			0.19	4	614	4974	3457	1739	2651	4798	5865	6352	38.0	17.5			
			0.31	6	840	6626	4605	2317	3508	6350	7761	8406	45.5	35.7			
			0.48	8	1072	8255	5737	2887	4341	7857	9603	10401	50.5	62.8			
			0.64	10	1226	9301	6464	3253	4868	8811	10769	11664	53.5	88.5			
	155	26	0.08	2	392	2991	2078	1014	1558	2798	3411	3691	25.0	7.2	44.0	6.07	BBBC 056 155 26 XX 2 LR G2 DDD
			0.15	4	706	5335	3708	1809	2795	5020	6119	6621	36.5	17.8			
			0.31	6	990	7391	5137	2507	3890	6985	8515	9213	43.5	37.1			
			0.55	8	1252	9243	6423	3135	4884	8770	10690	11567	49.0	65.8			
			0.73	10	1436	10512	7306	3565	5570	10002	12193	13193	51.5	95.0			
	190	26	0.15	2	549	4245	2950	1482	2110	3846	4712	5109	29.0	11.1	56.0	7.5	BBBC 056 190 26 XX 2 LR G2 DDD
			0.26	4	972	7429	5163	2593	3719	6777	8303	9002	38.5	25.9			
			0.47	6	1347	10191	7082	3557	5117	9326	11425	12387	46.0	52.8			
			0.77	8	1700	12752	8862	4450	6416	11694	14326	15532	51.5	93.0			
			1.00	10	1922	14335	9962	5003	7221	13161	16124	17481	54.5	131.5			

Leistungen nach EN 1397 gemessen
Schallmessung nach ISO 3741:2010, in 2 m Entfernung vom Gerät und bei einer angenommenen Raumdämpfung von 8 dB(A) pro Raumvolumen von 100 m³. Nachhallzeit: 0,5 Sekunden.

Berechnung Wärmeleistung für andere Temperaturen: jaga.com/selection-tools
Entdecken Sie hier unsere Jaga BIM Plattform.: jaga.thorbiq.io/BEnl/selector/

BRIZA 26 DECKENEINBAU 4-ROHR

SOON AVAILABLE
Plug & Play Smart BMS

STANDARD-LIEFERUNG

- robuster Innenraum aus elektrolytisch verzinktem Stahl
- austauschbarer Filter aus Polypropylen-Gewebe (Klasse G2)
- Zentrifugalgebläse mit doppeltem Lufteinlass
- aluminium- koper warmtewisselaars met hydrofiele coating
- Kondensatauffangbehälter mit Anschluss für den Abfluss

PLUG & PLAY

- **integrierte Stromversorgung 230 V**
- **Vormontierte Anschlusssätze**
- **Temperaturregelung entsprechend der gewählten Plug-&-Play-Version**

ANSCHLUSS

Standard

- Wasserseitige Anschlüsse auf der linken Seite
  großer Wärmetauscher: G 3/4" Anschluss
  kleiner Wärmetauscher: G 1/2" Anschluss
- Klemmverbinder für elektrischen Anschluss 230 VAC rechts, via externe Speisung anzuschliessen

Optional

Wasserseitig rechts, elektrisch links:
Anschlusscode **L** ersetzen durch **R**. Ohne Mehrpreis.

ARTIKELNUMMER

BBBC 055 055 22 XX 4 LR G2 DDD

- *Keine Jaga-JDPC-Steuerung: (nicht einfüllen)*
- *Jaga JDPC BMS: D04*
- *JDPC aktivieren / deaktivieren: D08*
- *Jaga JDPC SMART BMS 100 TW: D22 TW*
- *Jaga JDPC SMART BMS 100 TB: D22 TB*
- *Jaga JDPC SMART BMS 200 W: D22 2W*
- *Jaga JDPC SMART BMS C 100 TW: D26 TW*
- *Jaga JDPC SMART BMS C 100 TB: D26 TB*
- *Jaga JDPC SMART BMS C 200 W: D26 2W*

Modell: BT, FT

Länge

OPTIONAL BESTELLBAR

- vormontierte Jaga JDPC-Steuerung:
  Jaga JDPC BMS (D04) oder JDPC aktivieren / deaktivieren (D08)
- Anschlußsatz: Satz 301 und 98 (mit thermoelektrischem Motor) oder Satz 302 und 99 (mit zwei Rücklaufverschraubungen
- 2 x flexible Edelstahlwellschlauch Anschlüsse (paarweise)
- Thermostat (0-10V) außerhalb des Geräts

FT *(Vorderseite Oben)*

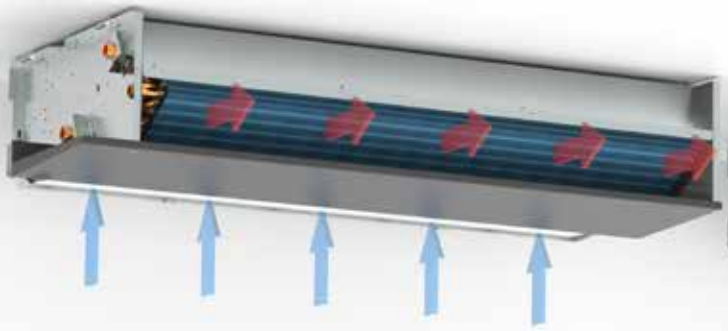

BT *(Unten-Oben)*

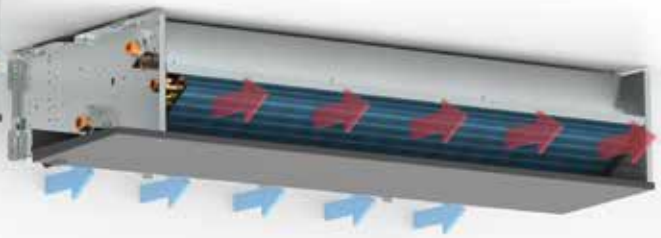

STEUERUNG

STANDARD-STEUERUNG: KEINE JAGA-JDPC-STEUERUNG

Der Ventilator kann direkt über ein externes 0–10-V-Steuersignal (Thermostat oder BMS/Hausautomation) angesteuert werden. In diesem Fall ist kein Wassertemperatursensor vorhanden, sodass der Ventilator unabhängig von der Wassertemperatur im Wärmetauscher anlaufen kann.

Optionale vormontierte Jaga JDPC-Steuerung

Ein Gebläsekonvektor kann optional mit einem JDPC (Jaga Dynamic Product Controller) ausgestattet werden. Dieser Regler verfügt über einen integrierten Wassertemperatursensor am Wärmetauscher, der als Freigabeschutz für den Ventilator dient. Der Ventilator wird nur dann gestartet, wenn die Wassertemperatur für den gewünschten Betriebsmodus geeignet ist. Dadurch wird im Heizbetrieb die Zufuhr von kalter Luft und im Kühlbetrieb die Zufuhr von warmer Luft vermieden.

ART. NR.	FUNKTION	VORMONTIERT			BEDIENUNG	EXTERNES 0-10V STEUERSIGNAL	WASSERTEMPE-RATURSENSOR	LUFTTEMPE-RATURSENSOR
		ANSCHLUSSSATZ	STROMVERS-ORGUNG	KONDENSATPUMPE				
Jaga JDPC BMS - 4-Rohr (D04)	❄ ❄ ♨	-	-	-	-	✓	2	-
JDPC aktivieren / deaktivieren - 4-Rohr (D08)	❄ ❄ ♨	-	-	-	-	-	2	-
Jaga JDPC SMART BMS - 4-Rohr (D22)	❄ ♨	✓	✓	-	Raumthermostat	-	2	-
Jaga JDPC SMART BMS C - 4-Rohr (D26)	❄ ❄ ♨	✓	✓	✓	Raumthermostat	-	2	-

BRIZA 26 DECKENEINBAU 4-ROHR

	HÖHE	LÄNGE	TYP	MAX. STROMAUFNAHME	STEUERSPANNUNG	LUFTDURCHFLUSSMENGE	KÜHLEN TOTAL (kondensierend) Raumtemperatur 27°C	KÜHLEN FÜHLBAR (kondensierend) Raumtemperatur 27°C	KÜHLEN (kondensatfrei) Raumtemperatur 27°C	HEIZEN Raumtemperatur 20°C				GERÄUSCHPEGEL	ENERGIEVERBRAUCH	GEWICHT	WASSERINHALT	ARTIKELNUMMER
	H	**L**	**T**	**I**	**U**		**7/12**	**7/12**	**16/18**	**35/30**	**45/40**	**50/45**	**55/45**					
	cm	*cm*	*cm*	*A*	*V*	*m³/St.*	*Watt*	*Watt*	*Watt*	*Watt*	*Watt*	*Watt*	*Watt*	*dB(A)*	*Watt*	*Kg*	*l*	
BBBC	**056**	**125**	**26**	0.12	**2**	334	2825	1963	988	823	1592	1990	2174	27,5	7,2		5.40	BBBC 056 125 26 XX 4 LR G2 DDD
				0.19	**4**	614	4974	3457	1739	1146	2216	2770	3028	38,0	17,5			
				0.31	**6**	840	6626	4605	2317	1363	2636	3295	3601	45,5	35,7			
				0.48	**8**	1072	8255	5737	2887	1547	2992	3740	4088	50,5	62,8			
				0.64	**10**	1226	9301	6464	3253	1647	3186	3983	4353	53,5	88,5			
		155	**26**	0.08	**2**	392	2991	2078	1014	805	1545	1926	2103	25,0	7,2		6.92	BBBC 056 155 26 XX 4 LR G2 DDD
				0.15	**4**	706	5335	3708	1809	1263	2423	3021	3298	36,5	17,8			
				0.31	**6**	990	7391	5137	2507	1623	3115	3884	4240	43,5	37,1			
				0.55	**8**	1252	9243	6423	3135	1913	3671	4577	4996	49,0	65,8			
				0.73	**10**	1436	10512	7306	3565	2090	4012	5002	5460	51,5	95,0			
		190	**26**	0.15	**2**	549	4245	2950	1482	1314	2560	3208	3509	29,0	11,1		8.51	BBBC 056 190 26 XX 4 LR G2 DDD
				0.26	**4**	972	7429	5163	2593	1955	3807	4770	5218	38,5	25,9			
				0.47	**6**	1347	10191	7082	3557	2428	4729	5925	6481	46,0	52,8			
				0.77	**8**	1700	12752	8862	4450	2795	5443	6820	7460	51,5	93,0			
				1.00	**10**	1922	14335	9962	5003	2985	5814	7285	7969	54,5	131,5			

Leistungen nach EN 1397 gemessen
Schallmessung nach ISO 3741:2010, in 2 m Entfernung vom Gerät und bei einer angenommenen Raumdämpfung von 8 dB(A) pro Raumvolumen von 100 m³. Nachhallzeit: 0,5 Sekunden.

Berechnung Wärmeleistung für andere Temperaturen: jaga.com/selection-tools
Entdecken Sie hier unsere Jaga BIM Plattform.: jaga.thorbiq.io/BEnl/selector/

BRIZA DECKENEINBAU ZUBEHÖR

REGELBARER ROST

BRIZA 12 DECKENEINBAU

ART. NR.	L Briza 12	Einbauöffnung
5627 0001 0001	052	375 x 110
5627 0001 0002	072	575 x 110
5627 0001 0003	102	875 x 110
5627 0001 0004	122	1075 x 110

BRIZA 22 / 26 DECKENEINBAU

ART. NR.	L Briza 22 / 26	Einbauöffnung
8789 201	055	500 x 150
8789 202	075	700 x 150
8789 203	095	900 x 150
8789 204	125	1200 x 150
8789 205	155	1500 x 150
8789 206	190	1850 x 150

LINEARROST

ART. NR.	L Briza 12	Einbauöffnung
8789 221	052	355 x 90
8789 222	072	555 x 90
8789 223	102	855 x 90
8789 224	122	1055 x 90

ART. NR.	L Briza 22 / 26	Einbauöffnung
8789 225	055	475 x 135
8789 226	075	675 x 135
8789 227	095	875 x 135
8789 228	125	1175 x 135
8789 229	155	1475 x 135
8789 230	190	1825 x 135

STABROST

ART. NR.	L Briza 12	Einbauöffnung
8789 211	052	355 x 85
8789 212	072	555 x 85
8789 213	102	855 x 85
8789 214	122	1055 x 85

ART. NR.	L Briza 22 / 26	Einbauöffnung
8789 215	055	485 x 137
8789 216	075	685 x 137
8789 217	095	885 x 137
8789 218	125	1185 x 137
8789 219	155	1485 x 137
8789 220	190	1835 x 137

AUSBLASECKSTÜCK 90°

TELESKOPISCHER LUFTAUSLASS		
≤ 30 mm	≤ 60 mm	L Briza 12
5927 0000 5201	5927 0000 5202	052
5927 0000 7201	5927 0000 7202	072
5927 0001 0201	5927 0001 0202	102
5927 0001 2201	5927 0001 2202	122

ART. NR.	L Briza 22 / 26
8788 0101	055
8788 0102	075
8788 0103	095
8788 0104	125
8788 0105	155
8788 0106	190

ANSAUGECKSTÜCK 90°

ART. NR.	L Briza 22 / 26
8787 0101	550
8787 0102	750
8787 0103	950
8787 0104	1250
8787 0105	1550
8787 0106	1900

LUFTMISCHKASTEN MIT 0 - 10V MODULIERENDEM MOTOR

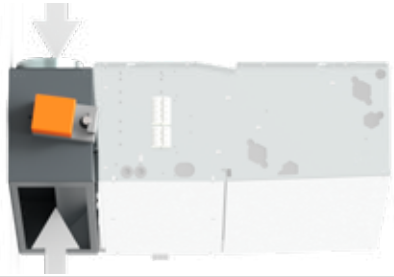

ART. NR.	L Briza 22 / 26	# Anschlüsse
8763 0301	550	1
8763 0302	750	2
8763 0303	950	2
8763 0304	1250	3
8763 0305	1550	4
8763 0306	1900	5

AUSSENROST

ART. NR.
8776 1750

BRIZA DECKENEINBAU ZUBEHÖR

ANSAUGZULUFTANSCHLUSS 180°

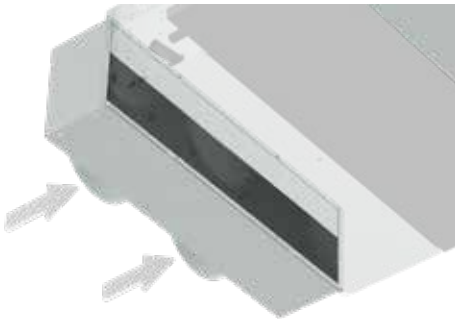

BRIZA 22 / 26 DECKENEINBAU

ART. NR.	L Briza 22 / 26	# Anschlüsse
8764 0501	055	2
8764 0502	075	2
8764 0503	095	3
8764 0504	125	4
8764 0505	155	5
8764 0506	190	7

AUSBLASZULUFTANSCHLUSS 180°

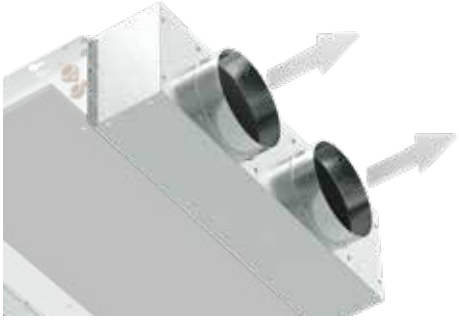

ART. NR.	L Briza 22 / 26	# Anschlüsse
8764 0601	055	2
8764 0602	075	2
8764 0603	095	3
8764 0604	125	4
8764 0605	155	5
8764 0606	190	7

ELEKTRISCHES HEIZELEMENT

Der elektrische Widerstand kann als Reserveheizung zum Aufrechterhalten der gewünschten Raumtemperatur eingesetzt werden, beispielsweise wenn:

- die Wassertemperatur zu niedrig ist (z. B. bei einer Wärmepumpe bei kaltem Wetter)
- oder vorübergehend kein Warmwasser verfügbar ist

ART. NR.	LEISTUNG	L Briza 22 / 26
8721 6282	750 W	075
8721 6283	750 W	095
8721 6284	750 W	125
8721 6285	750 W	155
8721 6286	750 W	190

ART. NR.	LEISTUNG	L Briza 22 / 26
8721 6292	1000 W	075
8721 6293	1000 W	095
8721 6294	1000 W	125
8721 6295	1000 W	155
8721 6296	1000 W	190

ART. NR.	LEISTUNG	L Briza 22 / 26
8721 6242	1250 W	075
8721 6243	1250 W	095
8721 6244	1250 W	125
8721 6245	1250 W	155
8721 6246	1250 W	190

Weitere technische Daten zu den Zubehörteilen finden Sie im Kapitel „Technische Informationen“.

jaga

CLIMATE
DESIGNERS

DECKENMODELL

BRIZA DECKENMODELL

Wir sind bestrebt, unsere Gebläsekonvektoren so installationsfertig wie möglich auf den Markt zu bringen. Wo früher lediglich der Wasserzulauf angeschlossen werden musste, sind heute auch eine Stromversorgung, eine elektronische Steuerung und ein Thermostatanschluss erforderlich. Um Ihnen die Installation zu erleichtern, haben wir ein Plug-&-Play-Sortiment entwickelt. Die gleiche hohe Qualität, jedoch mit allen Anschlussoptionen vormontiert. Bestellen Sie sorgenfrei für eine mühelose Installation!

MÖGLICHE TEMPERATURREGELUNGEN

PLUG & PLAY — Komplettes Gerät mit Temperaturregelung, Ventilset sowie Stromversorgung

JAGA JDPC SMART BMS JRT

Raumtemperaturregelung über einen Jaga-WLAN-Thermostat, der im Raum montiert ist (Aufputz oder Unterputz).

Bestellbeispiel Briza
Höhe 38 cm, Länge 52 cm

BZMC 038 052 L 133 D21 TW
D21 TB
D21 2W

JAGA JDPC SMART BMS JRT C

Raumtemperaturregelung über einen Jaga-WLAN-Thermostat, der im Raum montiert ist (Aufputz oder Unterputz).

Bestellbeispiel Briza
Höhe 38 cm, Länge 52 cm

BZMC 038 052 L 133 D25 TW
D25 TB
D25 2W

WASSERSEITIGER ANSCHLUSS
(links)
vormontierte Ventile, Anschluss Euro-Konus 3/4”

ELEKTRISCHER ANSCHLUSS
Klemmverbinder für elektrischen Anschluss 24 VDC rechts, anschließbar über 230 VAC-Netzteil

TEMPERATURREGELUNG
Temperaturregelung über Bedienfeld, integrierter (WLAN-) Thermostat, externer (WLAN-) Thermostat

KONDENSATPUMPE

BRIZA DECKENMODELL

KONFIGURIERBARES GERÄT	Konfigurieren Sie Ihr Gerät entsprechend Ihrer Installation und Ihren Anforderungen; es wird als zusammenstellbares System geliefert.		
	BRIZA 10	**BRIZA 12**	**BRIZA 22**
1. Bitte wählen Sie Ihr Gerät anhand der Abmessungen und Leistungen aus.	z.B. **BNZC 058 090 10 133 L BL DDD**	z.B. **BZMC 041 075 12 133 2 L CL DDD**	z.B. **BAMC 063 090 22 133 BT 2 LR G2 DDD**
2. Wählen Sie die gewünschte Steuerung	Keine Jaga-JDPC-Steuerung, Jaga JDPC BMS: D03 (2 P) / D04 (4P) JDPC aktivieren / deaktivieren:: D07 (2P) / D08 (4P)	Keine Jaga-JDPC-Steuerung, Jaga JDPC BMS: D03 (2 P) / D04 (4P) JDPC aktivieren / deaktivieren:: D07 (2P) / D08 (4P)	Keine Jaga-JDPC-Steuerung, Jaga JDPC BMS: D03 (2 P) / D04 (4P) JDPC aktivieren / deaktivieren:: D07 (2P) / D08 (4P)
3. Wählen Sie die gewünschte Stromversorgung	Stromversorgung oder DIN-Schienen-Stromversorgung, die sich nach dem Stromverbrauch richtet	Stromversorgung oder DIN-Schienen-Stromversorgung, die sich nach dem Stromverbrauch richtet	(Eine 24-V-Stromversorgung ist im Lieferum-fang der ausgewählten Jaga JDPC-Steuerung enthalten)
4. Wählen Sie den/die gewünschten Ventilsatz(e)	Satz 295 (mit thermoelektrischem Motor) oder Satz 290 (mit zwei Rücklaufverschraubungen)	Satz 295 (mit thermoelektrischem Motor) oder Satz 290 (mit zwei Rücklaufverschraubungen)	Satz 301 und 98 (mit thermoelektrischem Motor oder Satz 302 und 99 (mit zwei Rücklaufverschraubungen)

BRIZA 10 DECKENMODELL

ABMESSUNGEN *(in mm)*

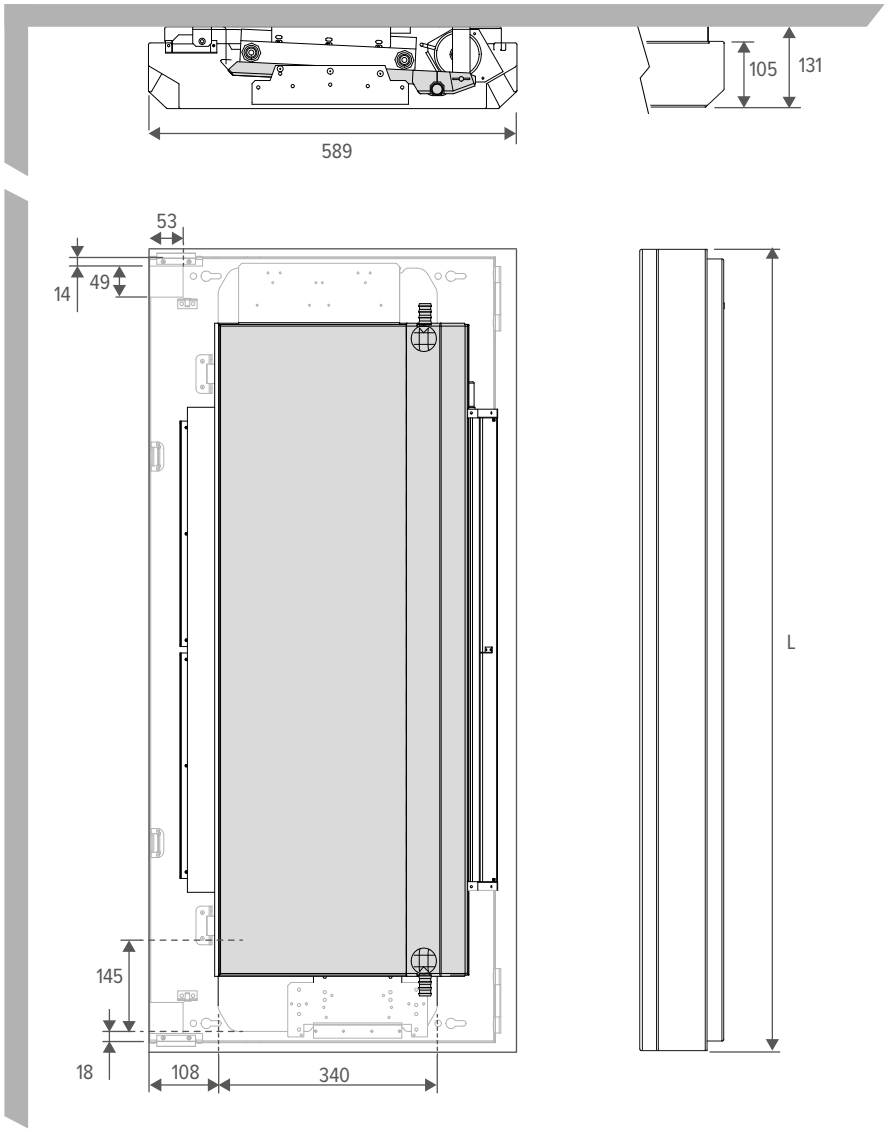

FREIRAUM

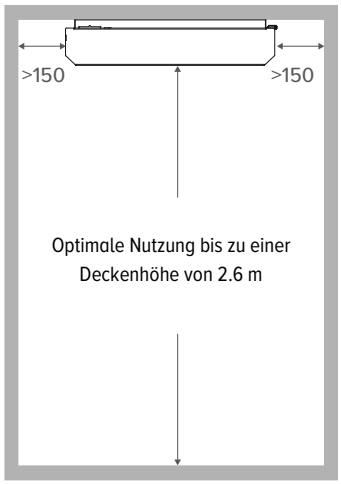

WASSERSEITIGER ANSCHLUSS

ABMESSUNGEN *(in mm)*

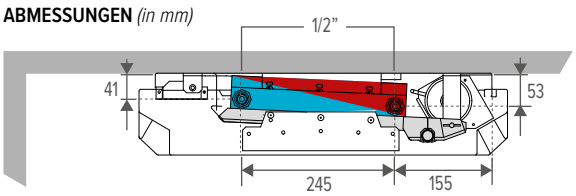

KONDENSATABLAUF

Kondensatablauf befindet sich auf derselben Seite wie der Hydraulikanschluss

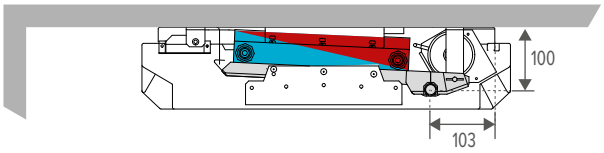

Kondensatablauf befindet sich auf derselben Seite wie die Elektroanschlüsse

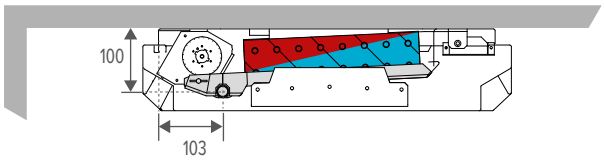

BRIZA 12 DECKENMODELL

ABMESSUNGEN *(in mm)*

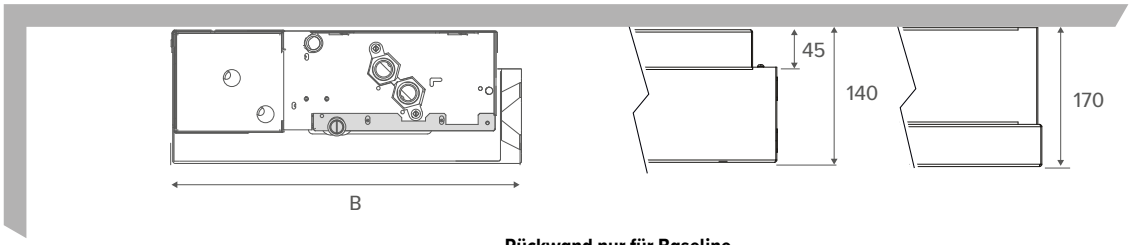

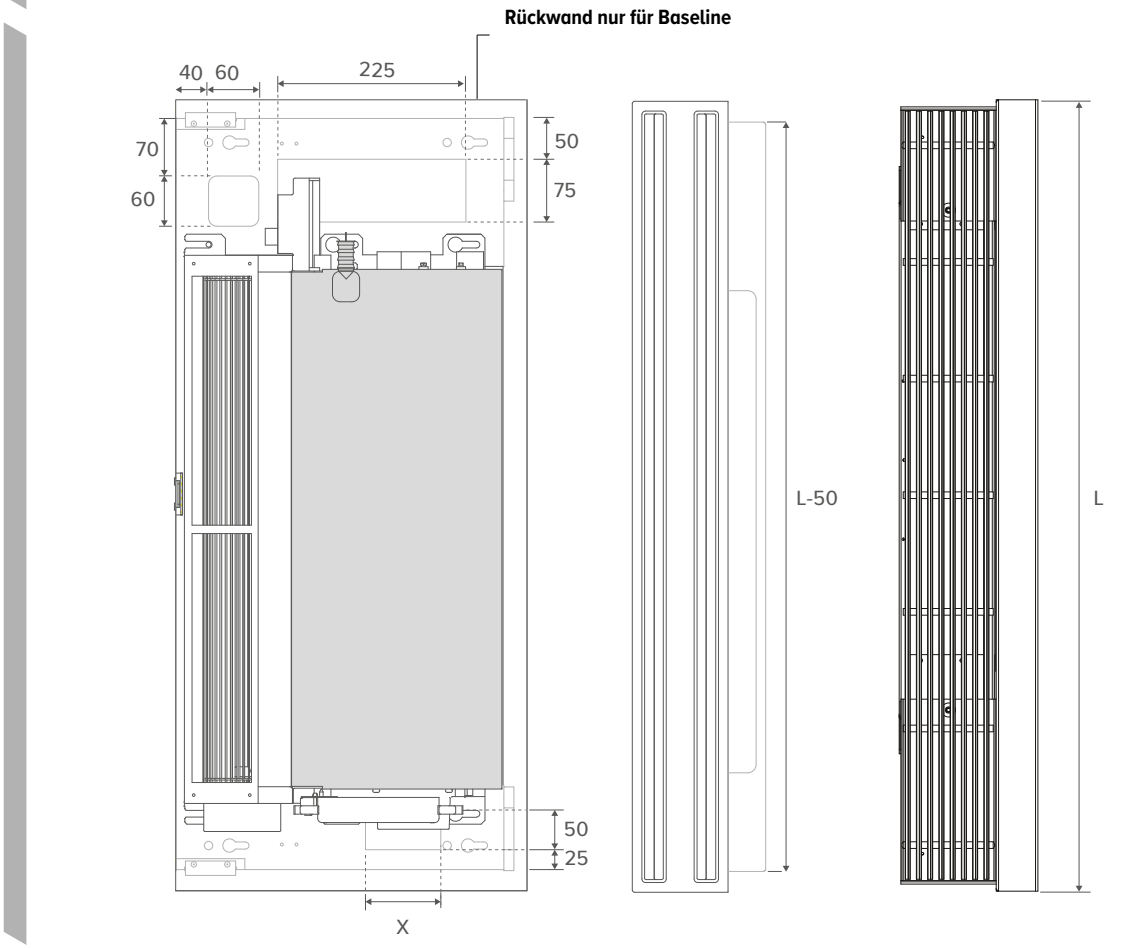

Legende *(in mm)*

	BASELINE	
HÖHE	042	056
X	90	150

FREIRAUM

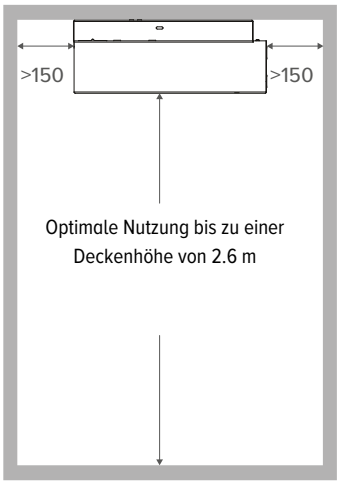

WASSERSEITIGER ANSCHLUSS

H041 / H042 *2-Rohr*

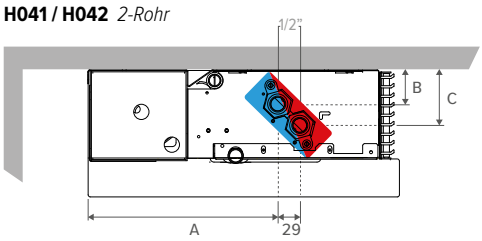

H055 / H056 *2-Rohr*

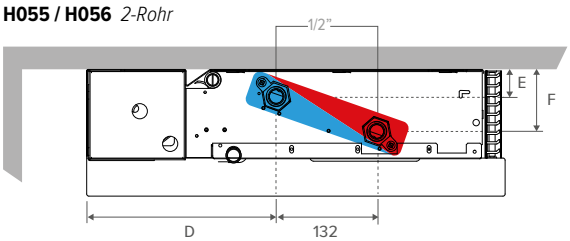

Coreline H041 *4-Rohr*

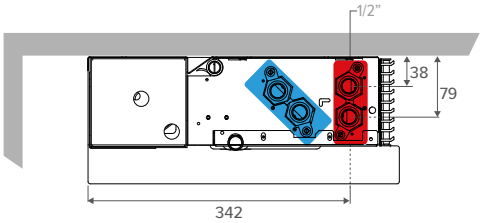

Coreline H055 *4-Rohr*

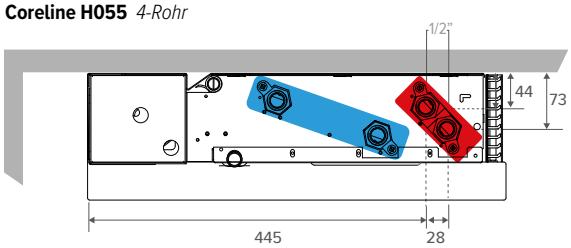

	CORELINE	BASELINE
HÖHE	041	042
A	249	259
B	45	48
C	65	76

	CORELINE	BASELINE
HÖHE	055	056
D	250	260
E	36	39
F	82	85

BRIZA 22 DECKENMODELL

ABMESSUNGEN *(in mm)*

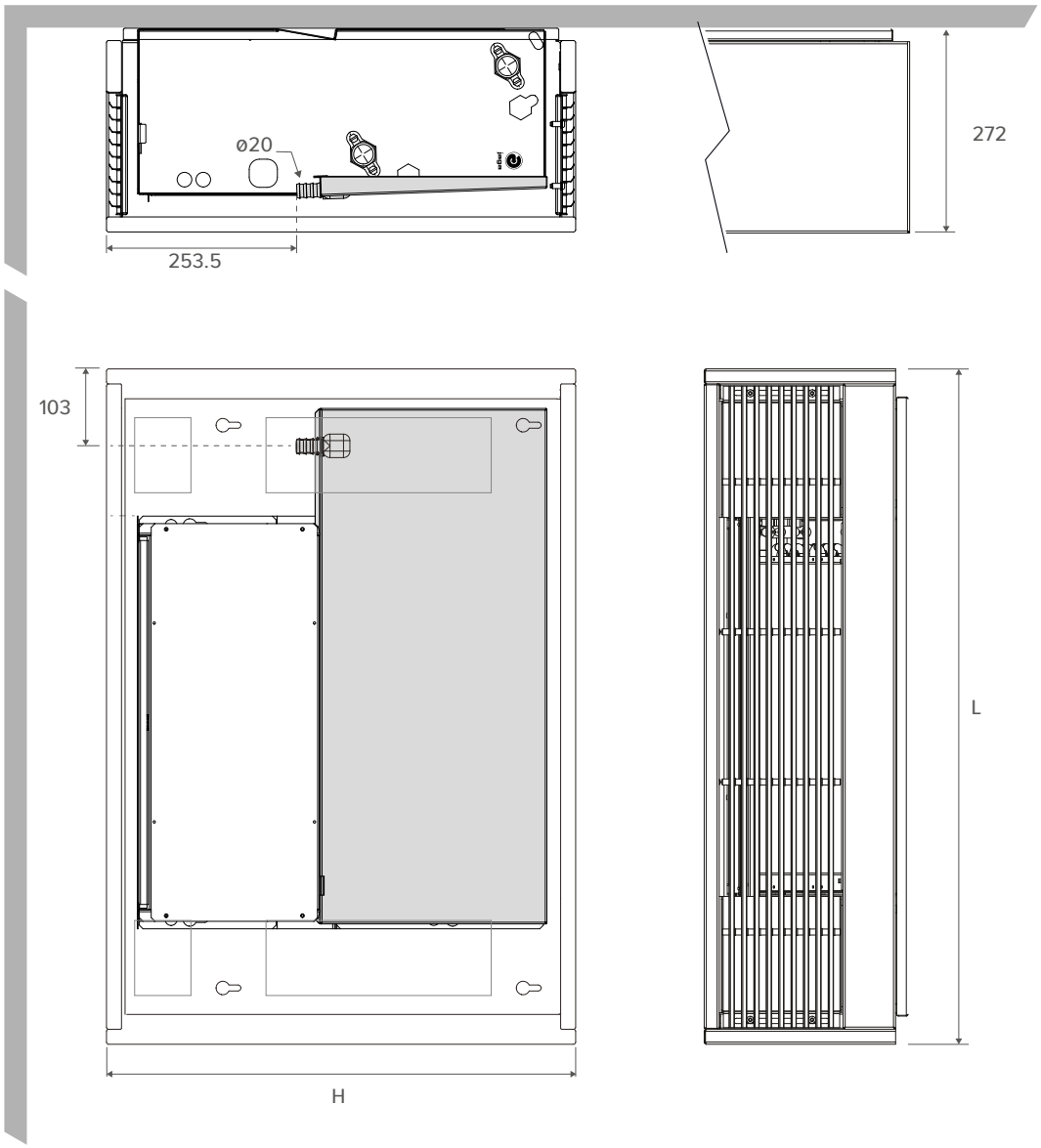

FREIRAUM

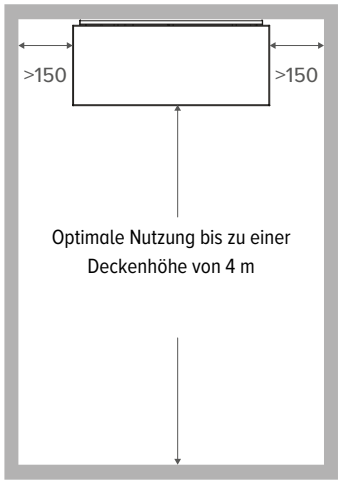

WASSERSEITIGER ANSCHLUSS

2-Rohr

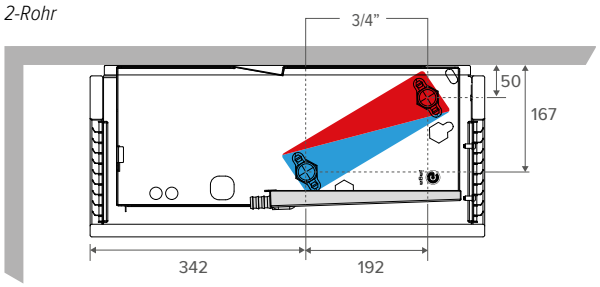

4-Rohr

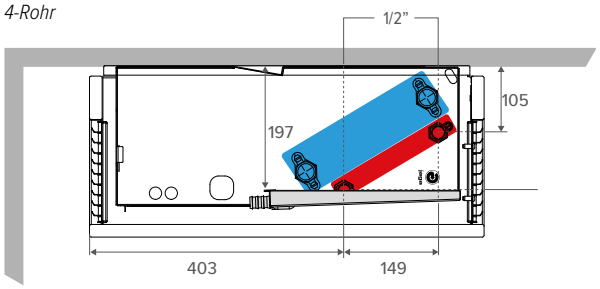

Notwendig bei der Kondensationskühlung
Kondensationskühlung mit einem Deckenmodell?
Fügen Sie Ihrer Bestellung eine Kondensatpumpe hinzu!

KONDENSATPUMPE

ART. NR.		BRIZA 10	BRIZA 12	BRIZA 22	BRIZA 26
C *(fügen Sie* **"C"** *zum Bestellcode hinzu)*	Vormontiert	✓	✓	✓	✓
8773 0101		-	✓	✓	✓

Die vormontierte Kondensatpumpe wird standardmäßig mit einem Kondensatauffangbehälter mit einem Ablaufstutzen (Ø 2 cm) geliefert

KONDENSATWANNE MIT ABFUHRNIPPEL Ø 2 CM

ART. NR.	für Briza	BRIZA 10	BRIZA 12	BRIZA 22	BRIZA 26
8546 038 001	H 041/042 links		✓	-	-
8546 038 002	H 041/042 rechts		✓	-	-
8546 052 001	H 055/056 links		✓	-	-
8546 052 002	H 055/056 rechts		✓	-	-

KONDENSATSENSOR

Sensor zur Überwachung des Kondensatstandes in der Kondensatwanne

ART. NR.	BRIZA 10	BRIZA 12	BRIZA 22	BRIZA 26
5127 000 100 03		✓	✓	✓

MONTAGEHALTERUNG FÜR FÜLLSTANDSENSOR

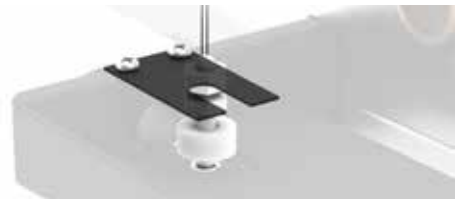

Halterung zur Befestigung des Füllstandssensors in der Kondensatwanne

ART. NR.	BRIZA 10	BRIZA 12	BRIZA 22	BRIZA 26
8776 0701			✓	✓

BRIZA 10 DECKENMODELL

STANDARD-LIEFERUNG

Baseline: Schlichtes und elegantes Gehäuse mit einem robusten, schwarz umrandeten Lüftungsgitter mit Wabenstruktur

- lackierte Verkleidung aus sendzimir-verzinktem Stahlblech
- lackierte Rückwand aus sendzimir-verzinktem Stahlblech
- Auslassmund in der Farbe der Verkleidung mit tiefschwarz lackiertem Wabengitter
- robuster Innenraum aus galvanisch verzinktem Stahl, vormontiert auf der Rückwand
- Kondensatauffangbehälter mit Anschluss für den Abfluss aus elektrolytisch verzinktem Stahlblech (gedämmt)
- Kupfer-Alu Wärmetauscher mit hydrophiler Beschichtung
- tangentiale(r) EC-Ventilator(en)

PLUG & PLAY

- **integrierte Stromversorgung 230 V**
- **vormontiertes Anschlussset**
- **Temperaturregelung entsprechend der gewählten Plug-&-Play-Version**

FARBEN

Verkleidung

Standard Farben

- Verkehrsweiß RAL 9016 (133), soft touch leicht strukturierter Satinlack
- Sandstrahlgrau (001), fein strukturierter Metalllack
- Off-black (145), soft touch leicht strukturierter Satinierter Lack

Andere Farben

Siehe Jaga Farbkarte

Rückwand

Tiefschwarz (104) soft touch sanft strukturierte Seidenglanzausführung

Ausblasmund

Baseline: Tiefschwarz (104), soft touch sanft strukturierte Seidenglanzausführung

ANSCHLUSS

Standard

- wasserseitige Anschlüsse links
- Klemmverbindung für den elektrischen Anschluss, standardmäßig rechts, anzuschließen über eine externe 24-VDC-Stromversorgung
- der Abflussanschluss befindet sich immer auf derselben Seite wie der elektrischer Anschluss

Optional

Wasserseitig rechts, elektrisch links. Anschlusscode **L** ersetzen durch **R**. Ohne Mehrpreis.

ARTIKELNUMMER

BNZC 056 075 10 XXX L BL DDD

- *Keine Jaga-JDPC-Steuerung: (nicht einfüllen)*
- *Jaga JDPC BMS: D03*
- *JDPC aktivieren / deaktivieren: D07*
- *Jaga JDPC SMART BMS 100 TW: D21 TW*
- *Jaga JDPC SMART BMS 100 TB: D21 TB*
- *Jaga JDPC SMART BMS 200 W: D21 2W*
- *Jaga JDPC SMART BMS C 100 TW: D25 TW*
- *Jaga JDPC SMART BMS C 100 TB: D25 TB*
- *Jaga JDPC SMART BMS C 200 W: D25 2W*

Ausführung:
- *Baseline: BL*

Anschluss:
- *Standard: L*
- *Optional: R*

Farbe der Verkleidung

Länge

OPTIONAL BESTELLBAR

- vormontierte Jaga JDPC-Steuerung: Jaga JDPC BMS (D03) oder JDPC aktivieren / deaktivieren (D07)
- Anschlußsatz: Satz 289 (mit thermoelektrischem Motor) oder Satz 288 (mit zwei Rücklaufverschraubungen)
- flexible Edelstahlwellschlauch Anschlüsse (paarweise)
- Stromversorgung: wasserdichte Stromversorgung oder DIN-Schienen-Stromversorgung
- Thermostat (0-10V) außerhalb des Geräts

STEUERUNG

STANDARD-STEUERUNG: KEINE JAGA-JDPC-STEUERUNG

Der Ventilator kann direkt über ein externes 0–10-V-Steuersignal (Thermostat oder BMS/Hausautomation) angesteuert werden. In diesem Fall ist kein Wassertemperatursensor vorhanden, sodass der Ventilator unabhängig von der Wassertemperatur im Wärmetauscher anlaufen kann.

Optionale vormontierte Jaga JDPC-Steuerung

Ein Gebläsekonvektor kann optional mit einem JDPC (Jaga Dynamic Product Controller) ausgestattet werden. Dieser Regler verfügt über einen integrierten Wassertemperatursensor am Wärmetauscher, der als Freigabeschutz für den Ventilator dient. Der Ventilator wird nur dann gestartet, wenn die Wassertemperatur für den gewünschten Betriebsmodus geeignet ist. Dadurch wird im Heizbetrieb die Zufuhr von kalter Luft und im Kühlbetrieb die Zufuhr von warmer Luft vermieden.

ART. NR.	FUNKTION	VORMONTIERT						
		ANSCHLUSSSATZ	STROMVERSOR-GUNG	KONDENSATPUMPE	BEDIENUNG	EXTERNES 0-10V STEUERSIGNAL	WASSERTEMPE-RATURSENSOR	LUFTTEMPERA-TURSENSOR
Jaga JDPC BMS - 2-Rohr (D03)	❄ ❄ ♨	-	-	-	-	✓	1	-
JDPC aktivieren / deaktivieren - 2-Rohr (D07)	❄ ❄ ♨	-	-	-	-	-	1	-
Jaga JDPC SMART BMS - 2-Rohr (D21)	❄ ♨	✓	✓	-	Raumthermostat	-	1	-
Jaga JDPC SMART BMS C - 2-Rohr (D25)	❄ ❄ ♨	✓	✓	✓	Raumthermostat	-	1	-

BRIZA 10 DECKENMODELL

	BREITE	LÄNGE	TYP	STEUERSPANNUNG	LUFTDURCHFLUSSMENGE	KÜHLEN TOTAL (kondensierend) Raumtemperatur 27°C	KÜHLEN FÜHLBAR (kondensierend) Raumtemperatur 27°C	KÜHLEN (kondensatfrei) Raumtemperatur 27°C	HEIZEN Raumtemperatur 20°C				GERÄUSCHPEGEL	ENERGIEVERBRAUCH	ARTIKELNUMMER
	B	L	T	U		7/12	7/12	16/18	35/30	45/40	50/45	55/45			
	cm	cm		V	m^3/St.	Watt	Watt	Watt	Watt	Watt	Watt	Watt	dB(A)	Watt	
BNZC	**058**	**090**	**10**	**2**	32	68	48	28	48	87	107	116	<20	1.0	BNZC 058 090 10 XXX L BL DDD
				4	63	368	263	151	186	338	414	448	23.5	1.4	
				6	95	603	437	250	304	552	675	732	28.5	2.4	
				8	123	775	568	326	401	729	892	966	35.0	3.8	
				10	160	884	656	376	478	868	1062	1151	40.5	6.5	
		125	**10**	**2**	55	136	96	55	96	174	214	231	22.0	1.1	BNZC 058 125 10 XXX L BL DDD
				4	100	736	527	302	372	676	828	897	30.0	1.9	
				6	170	1206	874	501	607	1104	1351	1464	35.5	4.1	
				8	228	1549	1135	651	802	1457	1783	1933	41.5	7.7	
				10	281	1768	1311	752	955	1736	2125	2303	46.0	13.2	
		170	**10**	**2**	56	213	151	86	151	274	335	363	22.5	2.0	BNZC 058 170 10 XXX L BL DDD
				4	130	1155	827	474	584	1061	1299	1408	30.0	3.4	
				6	227	1892	1371	786	953	1732	2120	2298	36.5	6.5	
				8	331	2431	1782	1022	1259	2287	2799	3033	42.5	11.5	
				10	392	2775	2058	1180	1499	2725	3335	3614	48.0	19.7	
		205	**10**	**2**	60	281	199	114	199	361	442	479	24.0	2.1	BNZC 058 205 10 XXX L BL DDD
				4	176	1523	1090	625	770	1399	1713	1856	31.0	3.8	
				6	299	2495	1808	1037	1257	2284	2796	3030	37.5	8.2	
				8	403	3205	2350	1347	1660	3015	3691	4000	44.0	15.4	
				10	503	3659	2714	1556	1977	3593	4397	4765	49.0	26.4	

Leistungen nach EN16430 gemessen
Schallmessung nach ISO 3741:2010, in 2 m Entfernung vom Gerät und bei einer angenommenen Raumdämpfung von 8 dB(A) pro Raumvolumen von 100 m^3. Nachhallzeit: 0,5 Sekunden.

Berechnung Wärmeleistung für andere Temperaturen: jaga.com/selection-tools
Entdecken Sie hier unsere Jaga BIM Plattform.: jaga.thorbiq.io/BEnl/selector/

BRIZA 12 DECKENMODELL 2-ROHR

STANDARD-LIEFERUNG

Coreline: Klassisches Gehäuse mit einem schlichten Obergitter aus feinen Lamellen über die gesamte Breite des Geräts
Baseline: Schlichtes und elegantes Gehäuse mit einem robusten, schwarz umrandeten Lüftungsgitter mit Wabenstruktur

- beschichtete Verkleidung aus sendzimir-verzinktem Stahlblech
- robuster Innenraum aus elektrolytisch verzinktem Stahl
- Kondensatauffangbehälter mit Anschluss für den Abfluss
- Kupfer-Alu Wärmetauscher mit hydrophiler Beschichtung
- tangentiale(r) EC-Ventilator(en)
- Edelstahl Luftfilter

Baseline
- lackierte Rückwand aus sendzimir-verzinktem Stahlblech
- binnenwerk voorgemonteerd op het achterpaneel (gedämmt)
- Ausblasmund aus lackiertem Aluminium mit tiefschwarz lackiertem Wabengitter

PLUG & PLAY
- **integrierte Stromversorgung 230 V**
- **vormontiertes Anschlussset**
- **Temperaturregelung entsprechend der gewählten Plug-&-Play-Version**

FARBEN

Verkleidung
Standard Farben
- Verkehrsweiß RAL 9016 (133), soft touch leicht strukturierter Satinlack
- Sandstrahlgrau (001), fein strukturierter Metalllack
- Off-black (145), soft touch leicht strukturierter Satinierter Lack

Andere Farben
Siehe Jaga Farbkarte

Rückwand
Tiefschwarz (104), soft touch sanft strukturierte Seidenglanzausführung ???

Ausblasmund
- Coreline: in der Farbe des Geräts beschichtet
- Baseline: Tiefschwarz (104), soft touch sanft strukturierte Seidenglanzausführung

ANSCHLUSS
Standard
- Wasserseitige Anschlüsse auf der linken Seite
- Klemmverbinder für elektrischen Anschluss 230 VAC rechts

Optional
Wasserseitig rechts, elektrisch links. Anschlusscode **L** ersetzen durch **R**. Ohne Mehrpreis.

ARTIKELNUMMER

BZMC 041 075 12 XXX 2 L CL DDD

- *Keine Jaga-JDPC-Steuerung: (nicht einfüllen)*
- *Jaga JDPC BMS: D03*
- *JDPC aktivieren / deaktivieren: D07*
- *Jaga JDPC SMART BMS 100 TW: D21 TW*
- *Jaga JDPC SMART BMS 100 TB: D21 TB*
- *Jaga JDPC SMART BMS 200 W: D21 2W*
- *Jaga JDPC SMART BMS C 100 TW: D25 TW*
- *Jaga JDPC SMART BMS C 100 TB: D25 TB*
- *Jaga JDPC SMART BMS C 200 W: D25 2W*

Ausführung:
- *Coreline: Cl*
- *Baseline: BL*

Anschluss:
- *Standard: L*
- *Optional: R*

Farbe der Verkleidung
Länge
Höhe

OPTIONAL BESTELLBAR

- vormontierte Jaga JDPC-Steuerung:
  Jaga JDPC BMS (D03) oder JDPC aktivieren / deaktivieren (D07)
- Anschlußsatz: Satz 295 (mit thermoelektrischem Motor) oder Satz 290 (mit zwei Rücklaufverschraubungen)
- flexible Edelstahlwellschlauch Anschlüsse (paarweise)
- Stromversorgung: wasserdichte Stromversorgung oder DIN-Schienen-Stromversorgung
- Thermostat (0-10V) außerhalb des Geräts

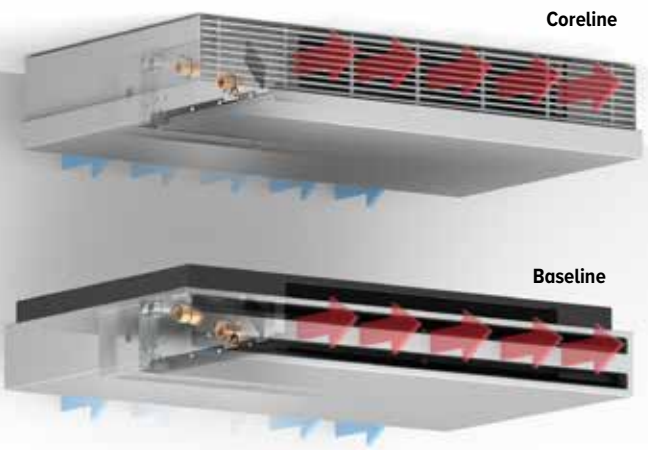

STEUERUNG

STANDARD-STEUERUNG: KEINE JAGA-JDPC-STEUERUNG
Der Ventilator kann direkt über ein externes 0–10-V-Steuersignal (Thermostat oder BMS/Hausautomation) angesteuert werden. In diesem Fall ist kein Wassertemperatursensor vorhanden, sodass der Ventilator unabhängig von der Wassertemperatur im Wärmetauscher anlaufen kann.

Optionale vormontierte Jaga JDPC-Steuerung
Ein Gebläsekonvektor kann optional mit einem JDPC (Jaga Dynamic Product Controller) ausgestattet werden. Dieser Regler verfügt über einen integrierten Wassertemperatursensor am Wärmetauscher, der als Freigabeschutz für den Ventilator dient. Der Ventilator wird nur dann gestartet, wenn die Wassertemperatur für den gewünschten Betriebsmodus geeignet ist. Dadurch wird im Heizbetrieb die Zufuhr von kalter Luft und im Kühlbetrieb die Zufuhr von warmer Luft vermieden.

ART. NR.	FUNKTION	VORMONTIERT			BEDIENUNG	EXTERNES 0-10V STEUERSIGNAL	WASSERTEMPERATURSENSOR	LUFTTEMPERATURSENSOR
		ANSCHLUSSSATZ	STROMVERSORGUNG	KONDENSATPUMPE				
Jaga JDPC BMS - 2-Rohr (D03)	❄ ❄ ♨	-	-	-	-	✓	1	-
JDPC aktivieren / deaktivieren - 2-Rohr (D07)	❄ ❄ ♨	-	-	-	-	-	1	-
Jaga JDPC SMART BMS - 2-Rohr (D21)	❄ ♨	✓	✓	-	Raumthermostat	-	1	-
Jaga JDPC SMART BMS C - 2-Rohr (D25)	❄ ❄ ♨	✓	✓	✓	Raumthermostat	-	1	-

BRIZA 12 DECKENMODELL 2-ROHR

HÖHE H cm	LÄNGE L cm	TYP T cm	STEUERSPANNUNG U V	LUFTDURCHFLUSSMENGE m³/St.	KÜHLEN TOTAL (kondensierend) Raumtemperatur 27°C 7/12 Watt	KÜHLEN FÜHLBAR (kondensierend) Raumtemperatur 27°C 7/12 Watt	KÜHLEN (kondensatfrei) Raumtemperatur 27°C 16/18 Watt	HEIZEN Raumtemperatur 20°C 35/30 Watt	45/40 Watt	50/45 Watt	55/45 Watt	GERÄUSCHPEGEL dB(A)	ENERGIEVERBRAUCH Watt	ARTIKELNUMMER
BZMC 041	075	12	2	64	284	201	115	223	406	497	538	18.5	1.6	BZMC 041 075 12 XXX 2 L CL DDD
042			4	101	328	235	135	256	465	569	617	29.4	2.6	042 BL
			6	141	382	276	159	296	537	657	712	31.3	4.3	
			8	178	441	323	185	346	629	770	834	37.3	7.2	
			10	214	503	373	214	413	751	919	996	42.5	13.0	
	095	12	2	108	472	334	191	382	695	850	921	24.0	2.5	BZMC 041 095 12 XXX 2 L CL DDD
			4	172	529	379	217	421	764	935	1014	30.0	4.3	042 BL
			6	223	607	440	252	445	808	989	1072	36.8	7.2	
			8	287	707	518	297	555	1009	1234	1338	41.5	11.5	
			10	346	828	614	352	680	1236	1513	1640	44.5	18.0	
	125	12	2	146	773	547	313	602	1093	1338	1450	24.6	2.6	BZMC 041 125 12 XXX 2 L CL DDD
			4	221	845	605	347	672	1222	1495	1620	30.2	4.8	042 BL
			6	298	953	691	396	765	1389	1700	1843	37.0	8.0	
			8	381	1106	811	465	895	1626	1991	2157	42.5	14.0	
			10	448	1314	974	559	1081	1963	2403	2604	47.0	24.0	
	145	12	2	173	1015	718	412	742	1348	1650	1788	25.7	2.8	BZMC 041 145 12 XXX 2 L CL DDD
			4	268	1097	785	450	842	1529	1872	2028	30.5	5.5	042 BL
			6	373	1215	881	505	964	1751	2143	2323	37.3	10.3	
			8	466	1390	1019	584	1126	2046	2505	2714	43.0	18.5	
			10	510	1640	1216	698	1347	2448	2996	3247	47.0	28.8	
BZMC 055	075	12	2	81	419	296	170	346	629	770	835	19.2	2.0	BZMC 055 075 12 XXX 2 L CL DDD
056			4	118	521	373	214	421	765	936	1014	25.2	3.2	056 BL
			6	154	617	447	256	495	899	1100	1193	32.2	5.5	
			8	193	705	517	296	568	1032	1263	1369	38.1	9.6	
			10	228	781	579	332	641	1164	1424	1544	42.5	16.8	
	095	12	2	116	728	515	295	557	1012	1238	1342	23.0	2.2	BZMC 055 095 12 XXX 2 L CL DDD
			4	176	872	624	358	688	1250	1530	1658	27.8	3.6	056 BL
			6	238	1025	743	426	819	1488	1821	1973	34.4	5.7	
			8	291	1171	859	492	944	1716	2100	2276	39.9	9.6	
			10	332	1294	959	550	1060	1927	2358	2555	43.5	15.6	
	125	12	2	153	1170	827	474	881	1601	1960	2124	23.1	2.8	BZMC 055 125 12 XXX 2 L CL DDD
			4	236	1387	993	569	1094	1988	2433	2636	29.1	5.4	056 BL
			6	321	1628	1179	676	1307	2374	2906	3149	36.5	10.0	
			8	398	1863	1365	783	1509	2742	3356	3637	42.5	18.0	
			10	467	2062	1529	877	1690	3071	3759	4074	46.5	28.8	
	145	12	2	182	1455	1029	590	1116	2027	2481	2689	25.0	2.8	BZMC 055 145 12 XXX 2 L CL DDD
			4	270	1728	1237	709	1367	2484	3040	3295	30.8	5.5	056 BL
			6	360	2030	1471	843	1630	2962	3625	3929	37.5	10.0	
			8	455	2324	1704	977	1884	3424	4191	4542	42.8	18.0	
			10	531	2575	1910	1095	2110	3834	4692	5085	46.5	28.8	

Leistungen nach EN16430 gemessen
Schallmessung nach ISO 3741:2010, in 2 m Entfernung vom Gerät und bei einer angenommenen Raumdämpfung von 8 dB(A) pro Raumvolumen von 100 m³. Nachhallzeit: 0,5 Sekunden.

Berechnung Wärmeleistung für andere Temperaturen: jaga.com/selection-tools
Entdecken Sie hier unsere Jaga BIM Plattform.: jaga.thorbiq.io/BEnl/selector/

BRIZA 12 DECKENMODELL 4-ROHR

STANDARD-LIEFERUNG

Coreline: Klassisches Gehäuse mit einem schlichten Obergitter aus feinen Lamellen über die gesamte Breite des Geräts
Baseline: Schlichtes und elegantes Gehäuse mit einem robusten, schwarz umrandeten Lüftungsgitter mit Wabenstruktur

- lackierte Verkleidung aus sendzimir-verzinktem Stahlblech mit Aluminium Oberrost
- Kondensatauffangbehälter mit Anschluss für den Abfluss
- Kupfer-Alu Wärmetauscher mit hydrophilem Coating
- robuster Innenraum aus elektrolytisch verzinktem Stahl
- tangentiale(r) EC-Ventilator(en)
- Edelstahl Luftfilter

PLUG & PLAY

- **integrierte Stromversorgung 230 V**
- **Vormontierte Anschlusssätze**
- **Temperaturregelung entsprechend der gewählten Plug-&-Play-Version**

FARBEN

Verkleidung
Standard Farben

- Verkehrsweiß RAL 9016 (133), soft touch leicht strukturierter Satinlack
- Sandstrahlgrau (001), fein strukturierter Metalllack
- Off-black (145), soft touch leicht strukturierter Satinierter Lack

Andere Farben
Siehe Jaga Farbkarte

ANSCHLUSS

Standard

- Wasserseitige Anschlüsse auf der linken Seite
- Klemmverbinder für elektrischen Anschluss 230 VAC rechts

Optional
Wasserseitig rechts, elektrisch links. Anschlusscode **L** ersetzen durch **R**. Ohne Mehrpreis.

ARTIKELNUMMER

BZMC 041 075 12 XXX 4 L CL DDD

- *Keine Jaga-JDPC-Steuerung: (nicht einfüllen)*
- *Jaga JDPC BMS: D04*
- *JDPC aktivieren / deaktivieren: D08*
- *Jaga JDPC SMART BMS 100 TW: D22 TW*
- *Jaga JDPC SMART BMS 100 TB: D22 TB*
- *Jaga JDPC SMART BMS 200 W: D22 2W*
- *Jaga JDPC SMART BMS C 100 TW: D26 TW*
- *Jaga JDPC SMART BMS C 100 TB: D26 TB*
- *Jaga JDPC SMART BMS C 200 W: D26 2W*

Ausführung:
- *Coreline: Cl*

Anschluss:
- *Standard: L*
- *Optional: R*

Farbe der Verkleidung
Länge
Höhe

OPTIONAL BESTELLBAR

- vormontierte Jaga JDPC-Steuerung:
  Jaga JDPC BMS (D04) oder JDPC aktivieren / deaktivieren (D08)
- 2 x Anschlußsatz: Satz 295 (mit thermoelektrischem Motor) oder Satz 290 (mit zwei Rücklaufverschraubungen)
- 2 x flexible Edelstahlwellschlauch Anschlüsse (paarweise)
- Stromversorgung: wasserdichte Stromversorgung oder DIN-Schienen-Stromversorgung
- Thermostat (0-10V) außerhalb des Geräts

STEUERUNG

STANDARD-STEUERUNG: KEINE JAGA-JDPC-STEUERUNG
Der Ventilator kann direkt über ein externes 0–10-V-Steuersignal (Thermostat oder BMS/Hausautomation) angesteuert werden. In diesem Fall ist kein Wassertemperatursensor vorhanden, sodass der Ventilator unabhängig von der Wassertemperatur im Wärmetauscher anlaufen kann.

Optionale vormontierte Jaga JDPC-Steuerung
Ein Gebläsekonvektor kann optional mit einem JDPC (Jaga Dynamic Product Controller) ausgestattet werden. Dieser Regler verfügt über einen integrierten Wassertemperatursensor am Wärmetauscher, der als Freigabeschutz für den Ventilator dient. Der Ventilator wird nur dann gestartet, wenn die Wassertemperatur für den gewünschten Betriebsmodus geeignet ist. Dadurch wird im Heizbetrieb die Zufuhr von kalter Luft und im Kühlbetrieb die Zufuhr von warmer Luft vermieden.

ART. NR.	FUNKTION	VORMONTIERT			BEDIENUNG	EXTERNES 0-10V STEUERSIGNAL	WASSERTEMPE-RATURSENSOR	LUFTTEMPE-RATURSENSOR
		ANSCHLUSSSATZ	STROMVERS-ORGUNG	KONDENSATPUMPE				
Jaga JDPC BMS - 4-Rohr (D04)	❄ ❄ ♨	-	-	-	-	✓	2	-
JDPC aktivieren / deaktivieren - 4-Rohr (D08)	❄ ❄ ♨	-	-	-	-	-	2	-
Jaga JDPC SMART BMS - 4-Rohr (D22)	❄ ♨	✓	✓	-	Raumthermostat	-	2	-
Jaga JDPC SMART BMS C - 4-Rohr (D26)	❄ ❄ ♨	✓	✓	✓	Raumthermostat	-	2	-

BRIZA 12 DECKENMODELL 4-ROHR

HÖHE H cm	LÄNGE L cm	TYP T cm	STEUERSPANNUNG U V	LUFTDURCHFLUSSMENGE m³/St.	KÜHLEN TOTAL (kondensierend) Raumtemperatur 27°C 7/12 Watt	KÜHLEN FÜHLBAR (kondensierend) Raumtemperatur 27°C 7/12 Watt	KÜHLEN (kondensatfrei) Raumtemperatur 27°C 16/18 Watt	HEIZEN Raumtemperatur 20°C 35/30 Watt	45/40 Watt	50/45 Watt	55/45 Watt	GERÄUSCHPEGEL dB(A)	ENERGIEVERBRAUCH Watt	ARTIKELNUMMER
BZMC 041	**075**	**12**	**2**	29	228	161	92	173	314	384	416	18.5	1.8	BZMC 041 075 12 XXX 4 L CL DDD
			4	61	267	191	109	208	378	462	501	29.4	3.0	
			6	86	308	223	128	235	426	522	566	31.3	4.8	
			8	116	353	259	149	277	504	616	668	37.3	8.0	
			10	143	402	298	171	331	601	735	797	42.5	13.7	
	095	**12**	**2**	52	364	257	148	300	544	666	722	24.0	2.0	BZMC 041 095 12 XXX 4 L CL DDD
			4	92	430	308	177	334	607	742	805	30.0	3.4	
			6	144	492	356	204	378	688	842	912	36.8	5.7	
			8	194	564	413	237	445	808	989	1072	41.5	8.4	
			10	229	662	491	282	544	989	1211	1312	44.5	14.4	
	125	**12**	**2**	73	592	418	240	476	865	1059	1148	24.6	2.3	BZMC 041 125 12 XXX 4 L CL DDD
			4	149	673	482	276	535	973	1190	1290	30.2	4.1	
			6	220	765	554	318	611	1111	1359	1473	37.0	7.4	
			8	278	884	648	372	717	1302	1594	1727	42.5	12.6	
			10	364	1051	780	447	864	1570	1922	2083	47.0	20.9	
	145	**12**	**2**	89	717	507	291	589	1070	1310	1420	25.7	2.5	BZMC 041 145 12 XXX 4 L CL DDD
			4	158	840	601	345	674	1224	1498	1623	30.5	4.5	
			6	227	964	698	400	772	1403	1717	1860	37.3	9.0	
			8	289	1114	816	468	901	1637	2004	2171	43.0	17.0	
			10	382	1312	973	558	1078	1958	2397	2597	47.0	28.8	
BZMC 055	**075**	**12**	**2**	27	340	240	138	151	274	336	364	19.2	1.6	BZMC 055 075 12 XXX 4 L CL DDD
			4	67	396	284	163	172	313	383	415	25.2	2.2	
			6	107	464	336	193	193	350	428	464	32.2	3.6	
			8	137	531	389	223	228	415	508	550	38.1	6.3	
			10	171	586	434	249	273	496	606	657	42.5	10.3	
	095	**12**	**2**	72	555	392	225	247	450	550	596	23.0	2.1	BZMC 055 095 12 XXX 4 L CL DDD
			4	123	654	468	268	276	501	614	665	27.8	3.4	
			6	168	764	554	318	309	562	688	745	34.4	5.9	
			8	228	873	640	367	366	666	815	883	39.9	10.0	
			10	257	969	719	412	449	815	998	1081	43.5	15.6	
	125	**12**	**2**	112	865	612	351	388	706	864	936	23.1	2.3	BZMC 055 125 12 XXX 4 L CL DDD
			4	183	1038	743	426	445	809	990	1072	29.1	4.2	
			6	260	1224	887	509	505	917	1122	1216	36.5	7.5	
			8	328	1401	1027	589	594	1079	1320	1431	42.5	12.8	
			10	385	1546	1147	658	712	1295	1584	1717	46.5	22.3	
	145	**12**	**2**	126	1126	797	457	490	890	1090	1181	25.0	2.7	BZMC 055 145 12 XXX 4 L CL DDD
			4	228	1302	932	534	555	1009	1235	1339	30.8	5.2	
			6	304	1521	1102	632	635	1153	1412	1530	37.5	9.1	
			8	393	1742	1277	732	741	1347	1649	1787	42.8	16.0	
			10	462	1928	1430	820	889	1615	1976	2142	46.5	27.3	

Leistungen nach EN16430 gemessen
Schallmessung nach ISO 3741:2010, in 2 m Entfernung vom Gerät und bei einer angenommenen Raumdämpfung von 8 dB(A) pro Raumvolumen von 100 m³. Nachhallzeit: 0,5 Sekunden.

Berechnung Wärmeleistung für andere Temperaturen: jaga.com/selection-tools
Entdecken Sie hier unsere Jaga BIM Plattform.: jaga.thorbiq.io/BEnl/selector/

BRIZA 22 DECKENMODELL 2-ROHR

SOON AVAILABLE
Plug & Play Smart BMS

STANDARD-LIEFERUNG

Coreline: Klassisches Gehäuse mit einem schlichten Obergitter aus feinen Lamellen über die gesamte Breite des Geräts

- beschichtete Verkleidung aus sendzimir-verzinktem Stahlblech
- robuster Innenraum aus elektrolytisch verzinktem Stahl
- Kondensatauffangbehälter mit Anschluss für den Abfluss
- Kupfer-Alu Wärmetauscher mit hydrophiler Beschichtung
- Zentrifugalgebläse mit doppeltem Lufteinlass
- austauschbarer Filter aus Polypropylen-Gewebe (Klasse G2)

PLUG & PLAY

- **integrierte Stromversorgung 230 V**
- **vormontiertes Anschlussset**
- **Temperaturregelung entsprechend der gewählten Plug-&-Play-Version**

FARBEN

Verkleidung

Standard Farben

- Verkehrsweiß RAL 9016 (133), soft touch leicht strukturierter Satinlack
- Sandstrahlgrau (001), fein strukturierter Metalllack
- Off-black (145), soft touch leicht strukturierter Satinierter Lack

Andere Farben

Siehe Jaga Farbkarte

ANSCHLUSS

Standard

- Wasserseitige Anschlüsse auf der linken Seite, G 3/4" Anschluss
- Klemmverbinder für elektrischen Anschluss 230 VAC rechts, via externe Speisung anzuschliessen

Optional

Wasserseitig rechts, elektrisch links. Anschlusscode **LR** ersetzen durch **RL**
Ohne Mehrpreis.

ARTIKELNUMMER

BAMC 063 090 22 XXX XX 2 LR CL G2 DDD

- *Keine Jaga-JDPC-Steuerung: (nicht einfüllen)*
- *Jaga JDPC BMS: D03*
- *JDPC aktivieren / deaktivieren: D07*
- *Jaga JDPC SMART BMS 100 TW: D21 TW*
- *Jaga JDPC SMART BMS 100 TB: D21 TB*
- *Jaga JDPC SMART BMS 200 W: D21 2W*
- *Jaga JDPC SMART BMS C 100 TW: D25 TW*
- *Jaga JDPC SMART BMS C 100 TB: D25 TB*
- *Jaga JDPC SMART BMS C 200 W: D25 2W*

Modell: BT, FT
Farbe
Länge

OPTIONAL BESTELLBAR

- vormontierte Jaga JDPC-Steuerung:
  Jaga JDPC BMS (D03) oder JDPC aktivieren / deaktivieren (D07)
- Anschlußsatz: Satz 301 (mit thermoelektrischem Motor) oder Satz 302 (mit zwei Rücklaufverschraubungen)
- flexible Edelstahlwellschlauch Anschlüsse (paarweise)
- Thermostat (0-10V) außerhalb des Geräts

FT *(Vorderseite Oben)*

BT *(Unten-Oben)*

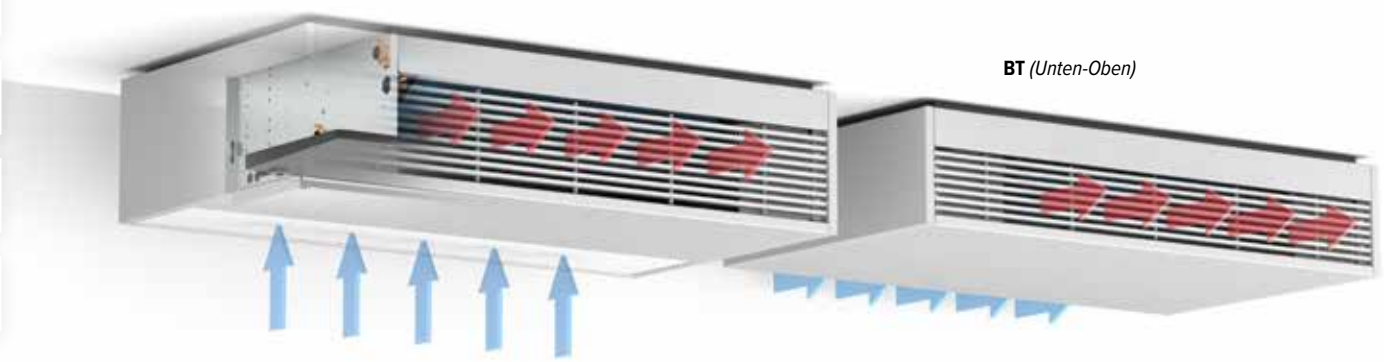

STEUERUNG

STANDARD-STEUERUNG: KEINE JAGA-JDPC-STEUERUNG

Der Ventilator kann direkt über ein externes 0–10-V-Steuersignal (Thermostat oder BMS/Hausautomation) angesteuert werden. In diesem Fall ist kein Wassertemperatursensor vorhanden, sodass der Ventilator unabhängig von der Wassertemperatur im Wärmetauscher anlaufen kann.

Optionale vormontierte Jaga JDPC-Steuerung

Ein Gebläsekonvektor kann optional mit einem JDPC (Jaga Dynamic Product Controller) ausgestattet werden. Dieser Regler verfügt über einen integrierten Wassertemperatursensor am Wärmetauscher, der als Freigabeschutz für den Ventilator dient. Der Ventilator wird nur dann gestartet, wenn die Wassertemperatur für den gewünschten Betriebsmodus geeignet ist. Dadurch wird im Heizbetrieb die Zufuhr von kalter Luft und im Kühlbetrieb die Zufuhr von warmer Luft vermieden.

ART. NR.	FUNKTION	VORMONTIERT			BEDIENUNG	EXTERNES 0-10V STEUERSIGNAL	WASSERTEMPE-RATURSENSOR	LUFTTEMPE-RATURSENSOR
		ANSCHLUSSSATZ	STROMVERS-ORGUNG	KONDENSATPUMPE				
Jaga JDPC BMS - 2-Rohr (D03)		-	-	-	-	✓	1	-
JDPC aktivieren / deaktivieren - 2-Rohr (D07)		-	-	-	-	-	1	-
JJaga JDPC SMART BMS - 2-Rohr (D21)		✓	✓	-	Raumthermostat	-	1	-
JJaga JDPC SMART BMS C - 2-Rohr (D25)		✓	✓	✓	Raumthermostat	-	1	-

BRIZA 22 DECKENMODELL 2-ROHR

HÖHE H cm	LÄNGE L cm	TYP T cm	MAX. STROMAUFNAHME I A	STEUERSPANNUNG U V	LUFTDURCHFLUSSMENGE m³/St.	KÜHLEN TOTAL (kondensierend) Raumtemperatur 27°C 7/12 Watt	KÜHLEN FÜHLBAR (kondensierend) Raumtemperatur 27°C 7/12 Watt	KÜHLEN (kondensatfrei) Raumtemperatur 27°C 16/18 Watt	HEIZEN Raumtemperatur 20°C 35/30 Watt	45/40 Watt	50/45 Watt	55/45 Watt	GERÄUSCHPEGEL dB(A)	ENERGIEVERBRAUCH Watt	ARTIKELNUMMER
BAMC 063	090	22		2	116	872	623	338	461	848	1042	1131	25.5	3.6	BAMC 063 090 22 XXX BT 2 LR CL G2 DDD
				4	221	1560	1116	605	839	1545	1898	2061	35.0	8.3	
				6	308	2008	1436	779	1101	2025	2489	2702	42.5	16.1	
				8	391	2412	1725	935	1331	2450	3011	3269	46.5	29.0	
				10	434	2645	1891	1026	1456	2679	3293	3575	51.0	38.2	
	110	22		2	155	1279	915	446	665	1194	1456	1575	20.5	3.5	BAMC 063 110 22 XXX BT 2 LR CL G2 DDD
				4	284	2209	1579	771	1190	2137	2605	2819	29.5	8.3	
				6	396	2933	2097	1023	1593	2861	3488	3774	39.0	16.7	
				8	503	3543	2533	1236	1929	3463	4222	4568	45.0	30.1	
				10	591	3991	2853	1392	2171	3898	4752	5141	49.0	43.8	
	130	22		2	215	1616	1155	636	813	1505	1854	2014	22.0	3.8	BAMC 063 130 22 XXX BT 2 LR CL G2 DDD
				4	359	2804	2005	1104	1435	2655	3270	3552	29.5	9.3	
				6	491	3767	2694	1483	1942	3594	4426	4808	37.0	19.1	
				8	614	4557	3258	1794	2361	4370	5381	5846	42.5	33.5	
				10	703	5060	3618	1992	2631	4869	5997	6515	46.5	47.8	
	160	22		2	290	1930	1380	694	1180	2135	2609	2826	28.0	7.0	BAMC 063 160 22 XXX BT 2 LR CL G2 DDD
				4	534	3345	2392	1203	2038	3689	4509	4884	36.0	16.6	
				6	730	4439	3174	1597	2667	4827	5899	6390	43.0	33.9	
				8	931	5524	3949	1987	3256	5893	7203	7802	49.0	59.4	
				10	1065	6224	4450	2239	3617	6546	8000	8665	52.5	83.5	
	190	22		2	341	2112	1510	737	1193	2143	2612	2826	25.0	7.0	BAMC 063 190 22 XXX BT 2 LR CL G2 DDD
				4	614	3823	2733	1334	2133	3830	4668	5051	34.0	16.9	
				6	860	5322	3805	1857	2952	5301	6462	6992	41.0	34.8	
				8	1088	6670	4769	2327	3686	6620	8069	8731	47.0	61.8	
				10	1247	7595	5430	2650	4188	7520	9167	9919	51.0	89.2	
	225	22		2	477	3594	2570	1266	1936	3479	4242	4590	31.5	10.7	BAMC 063 225 22 XXX BT 2 LR CL G2 DDD
				4	845	6194	4428	2181	3341	6005	7322	7924	39.0	25.0	
				6	1170	8360	5977	2944	4522	8128	9911	10725	46.5	50.1	
				8	1477	10291	7358	3624	5584	10035	12237	13242	52.0	87.9	
				10	1670	11446	8183	4031	6223	11184	13638	14758	55.0	125.3	

Leistungen nach EN 1397 gemessen
Schallmessung nach ISO 3741:2010, in 2 m Entfernung vom Gerät und bei einer angenommenen Raumdämpfung von 8 dB(A) pro Raumvolumen von 100 m³. Nachhallzeit: 0,5 Sekunden.

Berechnung Wärmeleistung für andere Temperaturen: jaga.com/selection-tools
Entdecken Sie hier unsere Jaga BIM Plattform.: jaga.thorbiq.io/BEnl/selector/

BRIZA 22 DECKENMODELL 4-ROHR

SOON AVAILABLE
Plug & Play Smart BMS

STANDARD-LIEFERUNG

Coreline: Klassisches Gehäuse mit einem schlichten Obergitter aus feinen Lamellen über die gesamte Breite des Geräts

- beschichtete Verkleidung aus sendzimir-verzinktem Stahlblech
- robuster Innenraum aus elektrolytisch verzinktem Stahl
- Kondensatauffangbehälter mit Anschluss für den Abfluss
- Kupfer-Alu Wärmetauscher mit hydrophilem Coating
- Zentrifugalgebläse mit doppeltem Lufteinlass
- austauschbarer Filter aus Polypropylen-Gewebe (Klasse G2)

PLUG & PLAY

- **integrierte Stromversorgung 230 V**
- **Vormontierte Anschlusssätze**
- **Temperaturregelung entsprechend der gewählten Plug-&-Play-Version**

FARBEN

Verkleidung

Standard Farben

- Verkehrsweiß RAL 9016 (133), soft touch leicht strukturierter Satinlack
- Sandstrahlgrau (001), fein strukturierter Metalllack
- Off-black (145), soft touch leicht strukturierter Satinierter Lack

Andere Farben

Siehe Jaga Farbkarte

ANSCHLUSS

Standard

- Wasserseitige Anschlüsse auf der linken Seite
  großer Wärmetauscher: G 3/4" Anschluss
  kleiner Wärmetauscher: G 1/2" AnschlussKlemmverbinder für elektrischen Anschluss 230 VAC rechts, via externe Speisung anzuschliessen

Optional

Wasserseitig rechts, elektrisch links. Anschlusscode **LR** ersetzen durch **RL**
Ohne Mehrpreis.

ARTIKELNUMMER BRIZA 22

BAMC 063 090 22 XXX XX 4 LR CL G2 DDD

- *Keine Jaga-JDPC-Steuerung: (nicht einfüllen)*
- *Jaga JDPC BMS: D04*
- *JDPC aktivieren / deaktivieren: D08*
- *Jaga JDPC SMART BMS 100 TW: D22 TW*
- *Jaga JDPC SMART BMS 100 TB: D22 TB*
- *Jaga JDPC SMART BMS 200 W: D22 2W*
- *Jaga JDPC SMART BMS C 100 TW: D26 TW*
- *Jaga JDPC SMART BMS C 100 TB: D26 TB*
- *Jaga JDPC SMART BMS C 200 W: D26 2W*

Modell: BT, FT
Farbe
Länge

OPTIONAL BESTELLBAR

- vormontierte Jaga JDPC-Steuerung:
  Jaga JDPC BMS (D04) oder JDPC aktivieren / deaktivieren (D08)
- Anschlußsatz: Satz 301 und 98 (mit thermoelektrischem Motor) oder Satz 302 und 99 (mit zwei Rücklaufverschraubungen)
- 2 x flexible Edelstahlwellschlauch Anschlüsse (paarweise)
- Thermostat (0-10V) außerhalb des Geräts

FT *(Vorderseite Oben)*

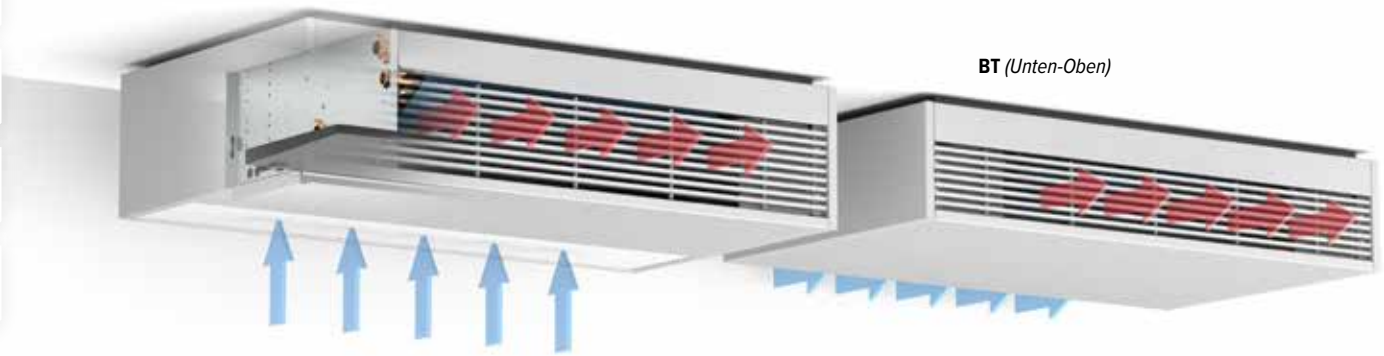

BT *(Unten-Oben)*

STEUERUNG

STANDARD-STEUERUNG: KEINE JAGA-JDPC-STEUERUNG

Der Ventilator kann direkt über ein externes 0–10-V-Steuersignal (Thermostat oder BMS/Hausautomation) angesteuert werden. In diesem Fall ist kein Wassertemperatursensor vorhanden, sodass der Ventilator unabhängig von der Wassertemperatur im Wärmetauscher anlaufen kann.

Optionale vormontierte Jaga JDPC-Steuerung

Ein Gebläsekonvektor kann optional mit einem JDPC (Jaga Dynamic Product Controller) ausgestattet werden. Dieser Regler verfügt über einen integrierten Wassertemperatursensor am Wärmetauscher, der als Freigabeschutz für den Ventilator dient. Der Ventilator wird nur dann gestartet, wenn die Wassertemperatur für den gewünschten Betriebsmodus geeignet ist. Dadurch wird im Heizbetrieb die Zufuhr von kalter Luft und im Kühlbetrieb die Zufuhr von warmer Luft vermieden.

ART. NR.	FUNKTION			VORMONTIERT						
				ANSCHLUSSSATZ	STROMVERS-ORGUNG	KONDENSATPUMPE	BEDIENUNG	EXTERNES 0-10V STEUERSIGNAL	WASSERTEMPE-RATURSENSOR	LUFTTEMPE-RATURSENSOR
Jaga JDPC BMS - 4-Rohr (D04)	❄	❄	♨	-	-	-	-	✓	2	-
JDPC aktivieren / deaktivieren - 4-Rohr (D08)	❄	❄	♨	-	-	-	-	-	2	-
Jaga JDPC SMART BMS - 4-Rohr (D22)		❄	♨	✓	✓	-	Raumthermostat	-	2	-
Jaga JDPC SMART BMS C - 4-Rohr (D26)	❄	❄	♨	✓	✓	✓	Raumthermostat	-	2	-

BRIZA 22 DECKENMODELL 4-ROHR

HÖHE H cm	LÄNGE L cm	TYP T cm	MAX. STROMAUFNAHME I A	STEUERSPANNUNG U V	LUFTDURCHFLUSSMENGE m³/St.	KÜHLEN TOTAL (kondensierend) Raumtemperatur 27°C 7/12 Watt	KÜHLEN FÜHLBAR (kondensierend) Raumtemperatur 27°C 7/12 Watt	KÜHLEN (kondensatfrei) Raumtemperatur 27°C 16/18 Watt	HEIZEN Raumtemperatur 20°C 35/30 Watt	45/40 Watt	50/45 Watt	55/45 Watt	GERÄUSCHPEGEL dB(A)	ENERGIEVERBRAUCH Watt	ARTIKELNUMMER
BAMC 063	090	22		2	116	872	623	338	264	520	653	716	25.5	3.6	BAMC 063 090 22 XXX BT 4 LR CL G2 DDD
				4	221	1560	1116	605	360	708	890	974	35.0	8.3	
				6	308	2008	1436	779	431	847	1065	1167	42.5	16.1	
				8	391	2412	1725	935	491	965	1213	1329	46.5	29.0	
				10	434	2645	1891	1026	519	1021	1283	1406	51.0	38.2	
	110	22		2	155	1279	915	446	307	603	758	830	20.5	3.5	BAMC 063 110 22 XXX BT 4 LR CL G2 DDD
				4	284	2209	1579	771	487	958	1204	1318	29.5	8.3	
				6	396	2933	2097	1023	608	1196	1503	1646	39.0	16.7	
				8	503	3543	2533	1236	696	1369	1721	1885	45.0	30.1	
				10	591	3991	2853	1392	752	1478	1858	2035	49.0	43.8	
	130	22		2	215	1616	1155	636	429	847	1067	1170	22.0	3.8	BAMC 063 130 22 XXX BT 4 LR CL G2 DDD
				4	359	2804	2005	1104	632	1250	1574	1725	29.5	9.3	
				6	491	3767	2694	1483	777	1536	1934	2120	37.0	19.1	
				8	614	4557	3258	1794	881	1741	2193	2404	42.5	33.5	
				10	703	5060	3618	1992	940	1858	2340	2565	46.5	47.8	
	160	22		2	290	1930	1380	694	767	1484	1855	2027	28.0	7.0	BAMC 063 160 22 XXX BT 4 LR CL G2 DDD
				4	534	3345	2392	1203	1059	2048	2560	2798	36.0	16.6	
				6	730	4439	3174	1597	1262	2440	3050	3333	43.0	33.9	
				8	931	5524	3949	1987	1440	2785	3481	3805	49.0	59.4	
				10	1065	6224	4450	2239	1542	2983	3729	4075	52.5	83.5	
	190	22		2	341	2112	1510	737	725	1390	1732	1891	25.0	7.0	BAMC 063 190 22 XXX BT 4 LR CL G2 DDD
				4	614	3823	2733	1334	1135	2176	2712	2960	34.0	16.9	
				6	860	5322	3805	1857	1466	2810	3502	3822	41.0	34.8	
				8	1088	6670	4769	2327	1738	3332	4152	4533	47.0	61.8	
				10	1247	7595	5430	2650	1910	3661	4563	4981	51.0	89.2	
	225	22		2	477	3594	2570	1266	1211	2326	2901	3167	31.5	10.7	BAMC 063 225 22 XXX BT 4 LR CL G2 DDD
				4	845	6194	4428	2181	1798	3454	4307	4703	39.0	25.0	
				6	1170	8360	5977	2944	2246	4314	5381	5875	46.5	50.1	
				8	1477	10291	7358	3624	2608	5009	6247	6821	52.0	87.9	
				10	1670	11446	8183	4031	2805	5387	6718	7335	55.0	125.3	

Leistungen nach EN 1397 gemessen
Schallmessung nach ISO 3741:2010, in 2 m Entfernung vom Gerät und bei einer angenommenen Raumdämpfung von 8 dB(A) pro Raumvolumen von 100 m³. Nachhallzeit: 0,5 Sekunden.

Berechnung Wärmeleistung für andere Temperaturen: jaga.com/selection-tools
Entdecken Sie hier unsere Jaga BIM Plattform.: jaga.thorbiq.io/BEnl/selector/

jaga

CLIMATE
DESIGNERS

STANDMODELL

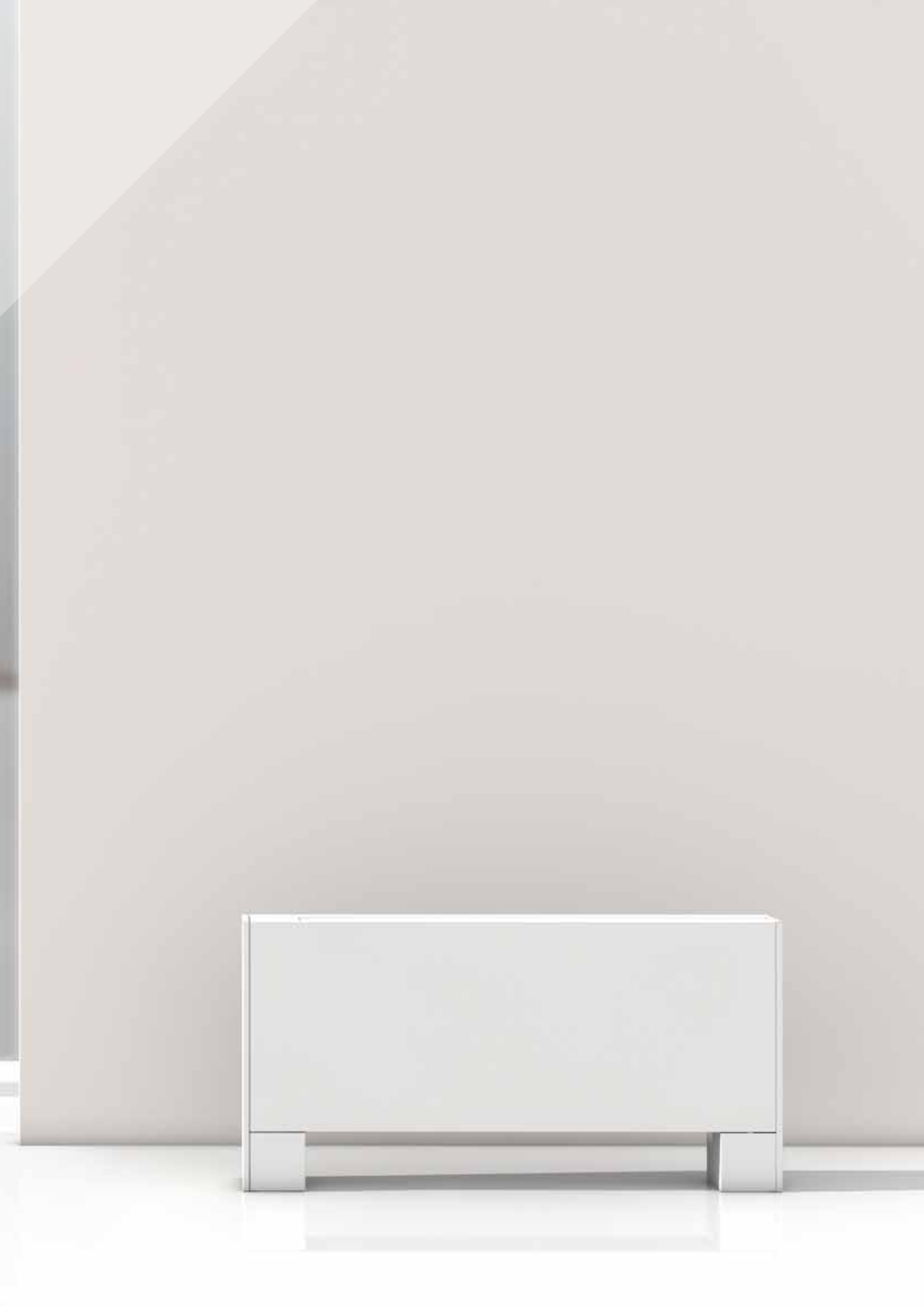

BRIZA 22 STANDMODELL

Wir sind bestrebt, unsere Gebläsekonvektoren so installationsfertig wie möglich auf den Markt zu bringen. Wo früher lediglich der Wasserzulauf angeschlossen werden musste, sind heute auch eine Stromversorgung, eine elektronische Steuerung und ein Thermostatanschluss erforderlich. Um Ihnen die Installation zu erleichtern, haben wir ein Plug-&-Play-Sortiment entwickelt. Die gleiche hohe Qualität, jedoch mit allen Anschlussoptionen vormontiert. Bestellen Sie sorgenfrei für eine mühelose Installation!

MÖGLICHE TEMPERATURREGELUNGEN

PLUG & PLAY

Komplettes Gerät mit Temperaturregelung, Ventilset sowie Stromversorgung

JAGA JDPC TPT

Raumtemperaturregelung (im Gerät integriert) über Bedienfeld am Gerät.

BESTELLBEISPIEL Briza
Höhe 63 cm, Länge 90 cm, Farbe Weiß (133)

BAMF 063 090 22 133 2 LR CL G2 D01

JAGA JDPC SMART BMS JRT

Raumtemperaturregelung über einen Jaga-WLAN-Thermostat, der im Raum montiert ist (Aufputz oder Unterputz).

BESTELLBEISPIEL Briza
Höhe 63 cm, Länge 90 cm, Farbe Weiß (133)

BAMF 063 090 22 133 2 LR CL G2 D21 TW
D21 TB
D21 2W

KONFIGURIERBARES GERÄT

Konfigurieren Sie Ihr Gerät entsprechend Ihrer Installation und Ihren Anforderungen; es wird als zusammenstellbares System geliefert.

BRIZA 22

1. Bitte wählen Sie Ihr Gerät anhand der Abmessungen und Leistungen aus.	z.B. **BAMF 063 090 22 133 2 LR CL G2**
2. Wählen Sie die gewünschte Steuerung	Keine Jaga-JDPC-Steuerung, Jaga JDPC BMS: D03 (2 P) / D04 (4P) Jaga JDPC ACO: D09 (2P) / D10 (4P)
3. Wählen Sie die gewünschte Stromversorgung	(Eine 24-V-Stromversorgung ist im Lieferumfang der ausgewählten Jaga JDPC-Steuerung enthalten)
4. Wählen Sie den/die gewünschten Ventilsatz(e)	Satz 301 und 98 (mit thermoelektrischem Motor oder Satz 302 und 99 (mit zwei Rücklaufverschraubungen)

BRIZA STANDMODELL

ABMESSUNGEN *(in mm)*

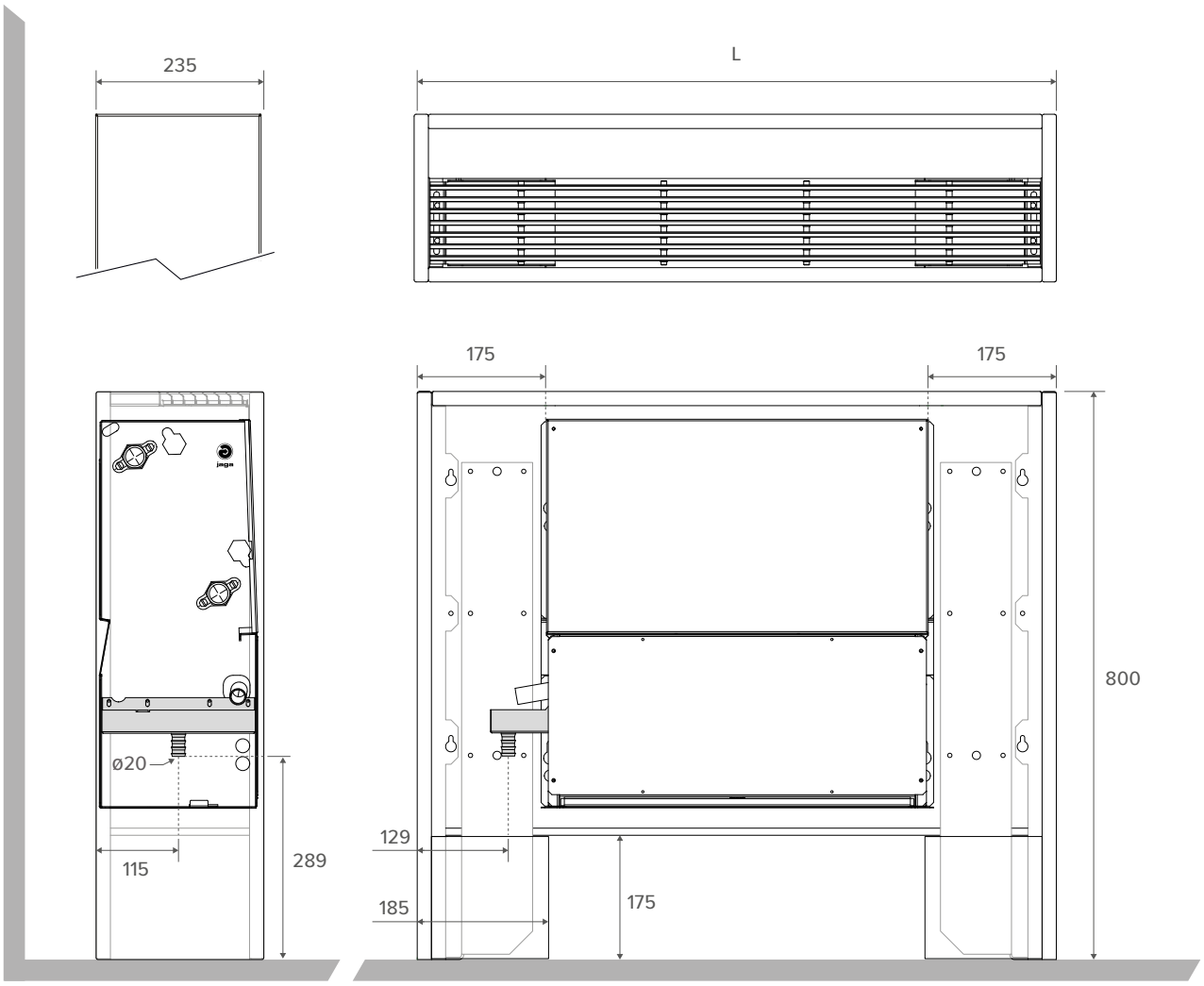

FREIRAUM

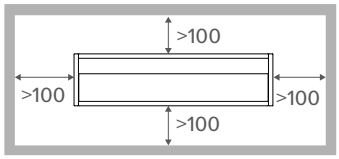

WASSERSEITIGER ANSCHLUSS

2-Rohr

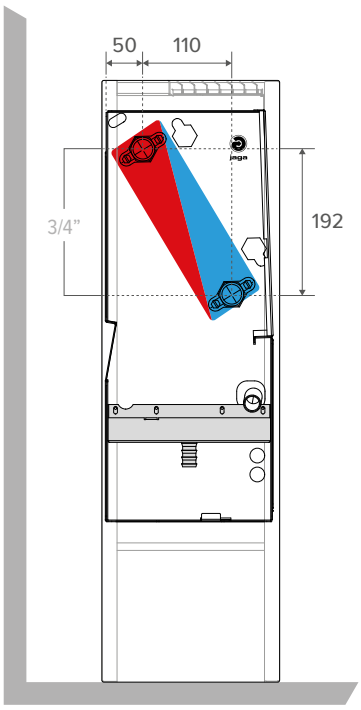

4-Rohr

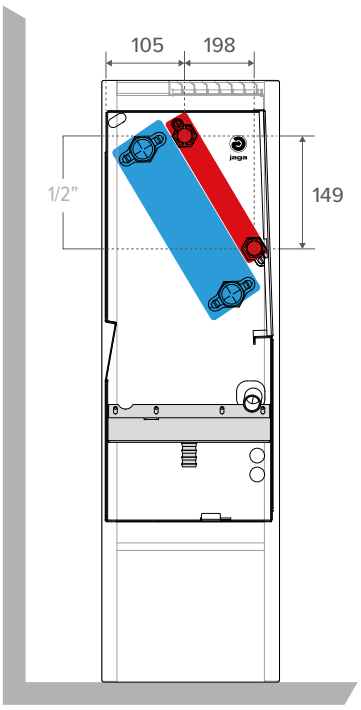

BRIZA 22 STANDMODELL 2-ROHR

SOON AVAILABLE
Plug & Play Smart BMS

STANDARD-LIEFERUNG

Coreline: Klassisches Gehäuse mit einem schlichten Obergitter aus feinen Lamellen über die gesamte Breite des Geräts

- beschichtete Verkleidung aus sendzimir-verzinktem Stahlblech
- robuster Innenraum aus elektrolytisch verzinktem Stahl
- Kondensatauffangbehälter mit Anschluss für den Abfluss
- Kupfer-Alu Wärmetauscher mit hydrophiler Beschichtung
- Zentrifugalgebläse mit doppeltem Lufteinlass
- austauschbarer Filter aus Polypropylen-Gewebe (Klasse G2)

FARBEN

Verkleidung
Standard Farben

- Verkehrsweiß RAL 9016 (133), soft touch leicht strukturierter Satinlack
- Sandstrahlgrau (001), fein strukturierter Metalllack
- Off-black (145), soft touch leicht strukturierter Satinierter Lack

Andere Farben
Siehe Jaga Farbkarte

ANSCHLUSS

Standard

- Wasserseitige Anschlüsse auf der linken Seite, G 3/4” Anschluss
- Klemmverbinder für elektrischen Anschluss 230 VAC rechts, via externe Speisung anzuschliessen

Optional
Wasserseitig rechts, elektrisch links. Anschlusscode **LR** ersetzen durch **RL**
Ohne Mehrpreis.

ARTIKELNUMMER

BAMF 063 090 22 XXX 2 LR CL G2 DDD

- Keine Jaga-JDPC-Steuerung	*(nicht einfüllen)*
- Jaga JDPC BMS:	*D03*
- Jaga JDPC ACO	*D09*
- Jaga JDPC TPT:	*D01*
- Jaga JDPC SMART BMS 100 TW:	*D21 TW*
- Jaga JDPC SMART BMS 100 TB:	*D21 TB*
- Jaga JDPC SMART BMS 200 W:	*D21 2W*

Länge

OPTIONAL BESTELLBAR

- vormontierte Jaga JDPC-Steuerung:
  Jaga JDPC BMS (D03) oder Jaga JDPC ACO (D09)
- Anschlußsatz: Satz 301 (mit thermoelektrischem Motor) oder Satz 302 (mit zwei Rücklaufverschraubungen)
- flexible Edelstahlwellschlauch Anschlüsse (paarweise)
- Thermostat (0-10V) außerhalb des Geräts

STEUERUNG

STANDARD-STEUERUNG: KEINE JAGA-JDPC-STEUERUNG
Der Ventilator kann direkt über ein externes 0–10-V-Steuersignal (Thermostat oder BMS/Hausautomation) angesteuert werden. In diesem Fall ist kein Wassertemperatursensor vorhanden, sodass der Ventilator unabhängig von der Wassertemperatur im Wärmetauscher anlaufen kann.

Optionale vormontierte Jaga JDPC-Steuerung
Ein Gebläsekonvektor kann optional mit einem JDPC (Jaga Dynamic Product Controller) ausgestattet werden. Dieser Regler verfügt über einen integrierten Wassertemperatursensor am Wärmetauscher, der als Freigabeschutz für den Ventilator dient. Der Ventilator wird nur dann gestartet, wenn die Wassertemperatur für den gewünschten Betriebsmodus geeignet ist. Dadurch wird im Heizbetrieb die Zufuhr von kalter Luft und im Kühlbetrieb die Zufuhr von warmer Luft vermieden.

ART. NR.	FUNKTION	ANSCHLUSSSATZ (VORMONTIERT)	STROMVERSORGUNG (VORMONTIERT)	BEDIENUNG	EXTERNES 0-10V STEUERSIGNAL	WASSERTEMPERA-TURSENSOR	LUFTTEMPERATUR-SENSOR
Jaga JDPC BMS - 2-Rohr (D03)		-	-	-	✓	1	-
Jaga JDPC ACO - 2-Rohr (D09)		-	-	Drucktastenbedienung	-	1	✓
Jaga JDPC TPT - 2-Rohr (D01)		✓	✓	Drucktastenbedienung	-	1	✓
Jaga JDPC Smart BMS - 2-Rohr (D21)		✓	✓	Raumthermostat	-	1	-

BRIZA 22 STANDMODELL 2-ROHR

HÖHE H cm	LÄNGE L cm	TYP T cm	MAX. STROMAUFNAHME I A	STEUERSPANNUNG U V	LUFTDURCHFLUSSMENGE m³/St.	KÜHLEN TOTAL (kondensierend) Raumtemperatur 27°C 7/12 Watt	KÜHLEN FÜHLBAR (kondensierend) Raumtemperatur 27°C 7/12 Watt	KÜHLEN (kondensatfrei) Raumtemperatur 27°C 16/18 Watt	HEIZEN Raumtemperatur 20°C 35/30 Watt	45/40 Watt	50/45 Watt	55/45 Watt	GERÄUSCHPEGEL dB(A)	ENERGIEVERBRAUCH Watt	ARTIKELNUMMER
BAMF 063	**090**	**22**	0.06	**2**	116	872	623	338	461	848	1042	1131	25,5	3.6	BAMF 063 090 22 XXX 2 LR CL G2 DDD
			0.09	**4**	221	1560	1116	605	839	1545	1898	2061	35,0	8.3	
			0.16	**6**	308	2008	1436	779	1101	2025	2489	2702	42,5	16.1	
			0.26	**8**	391	2412	1725	935	1331	2450	3011	3269	46,5	29.0	
			0.36	**10**	434	2645	1891	1026	1456	2679	3293	3575	51,0	38.2	
	110	**22**	0.05	**2**	155	1279	915	446	665	1194	1456	1575	20,5	3.5	BAMF 063 110 22 XXX 2 LR CL G2 DDD
			0.09	**4**	284	2209	1579	771	1190	2137	2605	2819	29,5	8.3	
			0.17	**6**	396	2933	2097	1023	1593	2861	3488	3774	39,0	16.7	
			0.29	**8**	503	3543	2533	1236	1929	3463	4222	4568	45,0	30.1	
			0.41	**10**	591	3991	2853	1392	2171	3898	4752	5141	49,0	43.8	
	130	**22**	0.05	**2**	215	1616	1155	636	813	1505	1854	2014	22,0	3.8	BAMF 063 130 22 XXX 2 LR CL G2 DDD
			0.10	**4**	359	2804	2005	1104	1435	2655	3270	3552	29,5	9.3	
			0.19	**6**	491	3767	2694	1483	1942	3594	4426	4808	37,0	19.1	
			0.33	**8**	614	4557	3258	1794	2361	4370	5381	5846	42,5	33.5	
			0.44	**10**	703	5060	3618	1992	2631	4869	5997	6515	46,5	47.8	
	160	**22**	0.12	**2**	290	1930	1380	694	1180	2135	2609	2826	28,0	7.0	BAMF 063 160 22 XXX 2 LR CL G2 DDD
			0.19	**4**	534	3345	2392	1203	2038	3689	4509	4884	36,0	16.6	
			0.31	**6**	730	4439	3174	1597	2667	4827	5899	6390	43,0	33.9	
			0.48	**8**	931	5524	3949	1987	3256	5893	7203	7802	49,0	59.4	
			0.64	**10**	1065	6224	4450	2239	3617	6546	8000	8665	52,5	83.5	
	190	**22**	0.08	**2**	341	2112	1510	737	1193	2143	2612	2826	25,0	7.0	BAMF 063 190 22 XXX 2 LR CL G2 DDD
			0.15	**4**	614	3823	2733	1334	2133	3830	4668	5051	34,0	16.9	
			0.31	**6**	860	5322	3805	1857	2952	5301	6462	6992	41,0	34.8	
			0.55	**8**	1088	6670	4769	2327	3686	6620	8069	8731	47,0	61.8	
			0.73	**10**	1247	7595	5430	2650	4188	7520	9167	9919	51,0	89.2	
	225	**22**	0.15	**2**	477	3594	2570	1266	1936	3479	4242	4590	31,5	10.7	BAMF 063 225 22 XXX 2 LR CL G2 DDD
			0.26	**4**	845	6194	4428	2181	3341	6005	7322	7924	39,0	25.0	
			0.47	**6**	1170	8360	5977	2944	4522	8128	9911	10725	46,5	50.1	
			0.77	**8**	1477	10291	7358	3624	5584	10035	12237	13242	52,0	87.9	
			1.00	**10**	1670	11446	8183	4031	6223	11184	13638	14758	55,0	125.3	

Leistungen nach EN 1397 gemessen
Schallmessung nach ISO 3741:2010, in 2 m Entfernung vom Gerät und bei einer angenommenen Raumdämpfung von 8 dB(A) pro Raumvolumen von 100 m³. Nachhallzeit: 0,5 Sekunden.

Berechnung Wärmeleistung für andere Temperaturen: jaga.com/selection-tools
Entdecken Sie hier unsere Jaga BIM Plattform.: jaga.thorbiq.io/BEnl/selector/

BRIZA 22 STANDMODELL 4-ROHR

SOON AVAILABLE
Plug & Play Smart BMS

STANDARD-LIEFERUNG

Coreline: Klassisches Gehäuse mit einem schlichten Obergitter aus feinen Lamellen über die gesamte Breite des GerätsD

- beschichtete Verkleidung aus sendzimir-verzinktem Stahlblech
- robuster Innenraum aus elektrolytisch verzinktem Stahl
- Kondensatauffangbehälter mit Anschluss für den Abfluss
- Kupfer-Alu Wärmetauscher mit hydrophiler Beschichtung
- Zentrifugalgebläse mit doppeltem Lufteinlass
- austauschbarer Filter aus Polypropylen-Gewebe (Klasse G2)

FARBEN

Verkleidung
Standard Farben

- Verkehrsweiß RAL 9016 (133), soft touch leicht strukturierter Satinlack
- Sandstrahlgrau (001), fein strukturierter Metalllack
- Off-black (145), soft touch leicht strukturierter Satinierter Lack

Andere Farben
Siehe Jaga Farbkarte

ANSCHLUSS

Standard

- Wasserseitige Anschlüsse auf der linken Seite
  großer Wärmetauscher: G 3/4” Anschluss
  kleiner Wärmetauscher: G 1/2” Anschluss
- Klemmverbinder für elektrischen Anschluss 230 VAC rechts, via externe Speisung anzuschliessen

Optional
Wasserseitig rechts, elektrisch links. Anschlusscode **LR** ersetzen durch **RL**
Ohne Mehrpreis.

ARTIKELNUMMER

BAMF 063 090 22 XXX 4 LR CLG2DDD

- *Keine Jaga-JDPC-Steuerung: (nicht einfüllen)*
- *Jaga JDPC BMS: D04*
- *Jaga JDPC ACO D10*
- *Jaga JDPC TPT: D02*
- *Jaga JDPC SMART BMS 100 TW: D22 TW*
- *Jaga JDPC SMART BMS 100 TB: D22 TB*
- *Jaga JDPC SMART BMS 200 W: D22 2W*

Länge

OPTIONAL BESTELLBAR

- vormontierte Jaga JDPC-Steuerung:
  Jaga JDPC BMS (D04) oder JDPC aktivieren / deaktivieren (D10)
- Anschlußsatz: Satz 301 en 98 (mit thermoelektrischem Motor) oder Satz 302 und 99 (mit zwei Rücklaufverschraubungen)
- 2 x flexible Edelstahlwellschlauch Anschlüsse (paarweise)
- Thermostat (0-10V) außerhalb des Geräts

STEUERUNG

STANDARD-STEUERUNG: KEINE JAGA-JDPC-STEUERUNG
Der Ventilator kann direkt über ein externes 0–10-V-Steuersignal (Thermostat oder BMS/Hausautomation) angesteuert werden. In diesem Fall ist kein Wassertemperatursensor vorhanden, sodass der Ventilator unabhängig von der Wassertemperatur im Wärmetauscher anlaufen kann.

Optionale vormontierte Jaga JDPC-Steuerung
Ein Gebläsekonvektor kann optional mit einem JDPC (Jaga Dynamic Product Controller) ausgestattet werden. Dieser Regler verfügt über einen integrierten Wassertemperatursensor am Wärmetauscher, der als Freigabeschutz für den Ventilator dient. Der Ventilator wird nur dann gestartet, wenn die Wassertemperatur für den gewünschten Betriebsmodus geeignet ist. Dadurch wird im Heizbetrieb die Zufuhr von kalter Luft und im Kühlbetrieb die Zufuhr von warmer Luft vermieden.

ART. NR.	FUNKTION	ANSCHLUSSSATZ (VORMONTIERT)	STROMVERSORGUNG (VORMONTIERT)	BEDIENUNG	EXTERNES 0-10V STEUERSIGNAL	WASSERTEMPERA-TURSENSOR	LUFTTEMPERA-TURSENSOR
Jaga JDPC BMS - 4-Rohr (D04)	❄ ❄ ♨	-	-	-	✓	2	-
Jaga JDPC ACO - 4-Rohr (D10)	❄ ❄ ♨	-	-	Drucktastenbedienung	-	2	✓
Jaga JDPC TPT - 4-Rohr (D02)	❄ ❄ ♨	✓	✓	Drucktastenbedienung	-	2	✓
Jaga JDPC Smart BMS - 4-Rohr (D22)	❄ ❄ ♨	✓	✓	Raumthermostat	-	2	-

BRIZA 22 STANDMODELL 4-ROHR

HÖHE H cm	LÄNGE L cm	TYP T cm	MAX. STROMAUFNAHME I A	STEUERSPANNUNG U V	LUFTDURCHFLUSSMENGE m³/St.	KÜHLEN TOTAL (kondensierend) Raumtemperatur 27°C 7/12 Watt	KÜHLEN FÜHLBAR (kondensierend) Raumtemperatur 27°C 7/12 Watt	KÜHLEN (kondensatfrei) RAUMTEMPERATUR 27°C 16/18 Watt	HEIZEN Raumtemperatur 20°C 35/30 Watt	45/40 Watt	50/45 Watt	55/45 Watt	GERÄUSCHPEGEL dB(A)	ENERGIEVERBRAUCH Watt	ARTIKELNUMMER
BAMF 063	**090**	**22**	0.06	**2**	116	872	623	338	264	520	653	716	25,5	3,6	BAMF 063 090 22 XXX 4 LR CL G2 DDD
			0.09	**4**	221	1560	1116	605	360	708	890	974	35,0	8,3	
			0.16	**6**	308	2008	1436	779	431	847	1065	1167	42,5	16,1	
			0.26	**8**	391	2412	1725	935	491	965	1213	1329	46,5	29,0	
			0.36	**10**	434	2645	1891	1026	519	1021	1283	1406	51,0	38,2	
	110	**22**	0.05	**2**	155	1279	915	446	307	603	758	830	20,5	3,5	BAMF 063 110 22 XXX 4 LR CL G2 DDD
			0.09	**4**	284	2209	1579	771	487	958	1204	1318	29,5	8,3	
			0.17	**6**	396	2933	2097	1023	608	1196	1503	1646	39,0	16,7	
			0.29	**8**	503	3543	2533	1236	696	1369	1721	1885	45,0	30,1	
			0.41	**10**	591	3991	2853	1392	752	1478	1858	2035	49,0	43,8	
	130	**22**	0.05	**2**	215	1616	1155	636	429	847	1067	1170	22,0	3,8	BAMF 063 130 22 XXX 4 LR CL G2 DDD
			0.10	**4**	359	2804	2005	1104	632	1250	1574	1725	29,5	9,3	
			0.19	**6**	491	3767	2694	1483	777	1536	1934	2120	37,0	19,1	
			0.33	**8**	614	4557	3258	1794	881	1741	2193	2404	42,5	33,5	
			0.44	**10**	703	5060	3618	1992	940	1858	2340	2565	46,5	47,8	
	160	**22**	0.12	**2**	290	1930	1380	694	767	1484	1855	2027	28,0	7,0	BAMF 063 160 22 XXX 4 LR CL G2 DDD
			0.19	**4**	534	3345	2392	1203	1059	2048	2560	2798	36,0	16,6	
			0.31	**6**	730	4439	3174	1597	1262	2440	3050	3333	43,0	33,9	
			0.48	**8**	931	5524	3949	1987	1440	2785	3481	3805	49,0	59,4	
			0.64	**10**	1065	6224	4450	2239	1542	2983	3729	4075	52,5	83,5	
	190	**22**	0.08	**2**	341	2112	1510	737	725	1390	1732	1891	25,0	7,0	BAMF 063 190 22 XXX 4 LR CL G2 DDD
			0.15	**4**	614	3823	2733	1334	1135	2176	2712	2960	34,0	16,9	
			0.31	**6**	860	5322	3805	1857	1466	2810	3502	3822	41,0	34,8	
			0.55	**8**	1088	6670	4769	2327	1738	3332	4152	4533	47,0	61,8	
			0.73	**10**	1247	7595	5430	2650	1910	3661	4563	4981	51,0	89,2	
	225	**22**	0.15	**2**	477	3594	2570	1266	1211	2326	2901	3167	31,5	10,7	BAMF 063 225 22 XXX 4 LR CL G2 DDD
			0.26	**4**	845	6194	4428	2181	1798	3454	4307	4703	39,0	25,0	
			0.47	**6**	1170	8360	5977	2944	2246	4314	5381	5875	46,5	50,1	
			0.77	**8**	1477	10291	7358	3624	2608	5009	6247	6821	52,0	87,9	
			1.00	**10**	1670	11446	8183	4031	2805	5387	6718	7335	55,0	125,3	

Leistungen nach EN 1397 gemessen
Schallmessung nach ISO 3741:2010, in 2 m Entfernung vom Gerät und bei einer angenommenen Raumdämpfung von 8 dB(A) pro Raumvolumen von 100 m³. Nachhallzeit: 0,5 Sekunden.

Berechnung Wärmeleistung für andere Temperaturen: jaga.com/selection-tools
Entdecken Sie hier unsere Jaga BIM Plattform.: jaga.thorbiq.io/BEnl/selector/

jaga

CLIMATE
DESIGNERS

WASSERSEITIGER ANSCHLUSS

BRIZA WASSERSEITIGER ANSCHLUSS - VENTILE

SATZ 289

KVS 0.8 - Voreinstellung in 6 Stufen

ART. NR.		BRIZA 10	BRIZA 12
CODY B18 24 4...	24 VDC	✓	-
CODY B18 23 4...	230 VAC	✓	-

Kode Klemmringverschraubung angeben

SATZ 288

KV 1.65

ART. NR.	BRIZA 10	BRIZA 12
CODY L01 00 4...	✓	-

Kode Klemmringverschraubung angeben

SATZ 295

KVS 0.8

ART. NR.		BRIZA 10	BRIZA 12
CODY SC5 24 4...	24 VDC	-	✓
CODY SC5 10 4...	0..10 VDC	-	✓

Kode Klemmringverschraubung angeben

SATZ 290

ART. NR.	BRIZA 10	BRIZA 12
CODY LOC 00 4...	-	✓

Kode Klemmringverschraubung angeben

FLEXIBLE ANSCHLUSSVERBINDUNGEN 1/2” AUS EDELSTAHL

ART. NR.	Länge		BRIZA 10	BRIZA 12
7990 068	200 < 260 mm	2 Teile	✓	✓

KLEMMRINGVERSCHRAUBUNGEN EURO-KONUS AUSSENGEWINDE

Bestellbeispiel
Bestellcode des Ventilsatzes mit Code der Klemmringe je nach verwendetem Rohr und Ø versehen. Im Preis der Anschlussgarnituren enthalten.

Kode Ventilsatz	*Kode Klemmringverschraubung*
CODY B18 23 4	**620**

ART. NR.	ROHR Ø
112	12/1
114	14/1
115	15/1
116	16/1
118	18/1

ART. NR.	ROHR Ø
612	12/2
614	14/2
616	16/2
618	18/2

ART. NR.	ROHR Ø
615	15/2.5
619	16/1.5
620	20/2

BRIZA WASSERSEITIGER ANSCHLUSS - VENTILE

großer / kleiner Wärmetauscher

2-Rohr

4-Rohr

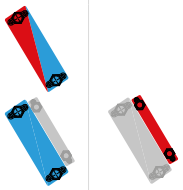

SATZ 301

VORLAUF Kv max. 3.4
RÜCKLAUFVENTIL Kv max. 2.5

ART. NR.			BRIZA 22 / BRIZA 26	BRIZA 22 / BRIZA 26
CODY WA5 24 0	*Klemmringverschraubungen*	24 VDC	✓	-
CODY WA5 23 0	*Klemmringverschraubungen*	230 VAC	✓	-
			✓	-
CODY WA5 24 4...	*mit Klemmringverschraubungen*	24 VDC	✓	-
CODY WA5 23 4...	*mit Klemmringverschraubungen*	230 VAC		

Kode Klemmringverschraubung angeben

SATZ 302

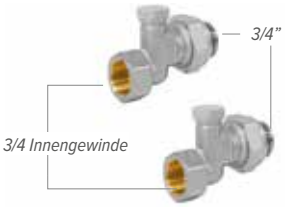

ART. NR.				
CODY LO5 00 0	*Klemmringverschraubungen*		✓	-
CODY LO5 00 4...	*mit Klemmringverschraubungen*		✓	-

Kode Klemmringverschraubung angeben

SATZ 98

Kv 1.5 ohne Voreinstellung

ART. NR.				
CODY WA4 24 0	*Klemmringverschraubungen*	24 VDC	-	✓
CODY WA4 23 0	*Klemmringverschraubungen*	230 VAC	-	✓
CODY WA4 24 4...	*mit Klemmringverschraubungen*	24 VDC	-	✓
CODY WA4 23 4...	*mit Klemmringverschraubungen*	230 VAC	-	✓

Kode Klemmringverschraubung angeben

SATZ 99

ART. NR.				
CODY LOM 00 0	*Klemmringverschraubungen*		-	✓
CODY LOM 00 4...	*mit Klemmringverschraubungen*		-	✓

Kode Klemmringverschraubung angeben

FLEXIBLE EDELSTAHLWELLSCHLAUCH ANSCHLÜSSE

ART. NR.		Länge			
8776 00010002	3/4”	300 < 600 mm	2 Teile	✓	-
7990 068	1/2”	200 < 260 mm	2 Teile	-	✓

KLEMMRINGVERSCHRAUBUNGEN EURO-KONUS AUSSENGEWINDE

Bestellbeispiel
Bestellcode des Ventilsatzes mit Code der Klemmringe je nach verwendetem Rohr und Ø versehen. Im Preis der Anschlussgarnituren enthalten.

Kode Ventilsatz	*Kode Klemmringverschraubung*
CODY WA 24 4	**620**

ART. NR.	ROHR Ø
112	12/1
114	14/1
115	15/1
116	16/1
118	18/1

ART. NR.	ROHR Ø
612	12/2
614	14/2
616	16/2
618	18/2

ART. NR.	ROHR Ø
615	15/2.5
619	16/1.5
620	20/2

BRIZA WASSERSEITIGE DRUCKVERLUSTE

ZWEIROHR - STANDARD KV

VOREINSTELLUNG	1	2	3	4	5	6	KVS
KV	0.10	0.20	0.30	0.40	0.50	0.60	0.80
2-ROHR	✓	✓	✓	✓	✓	✓	-

JAGA VENTIL
3/4" EURO-KONUS
5090.4407

Satz: 295

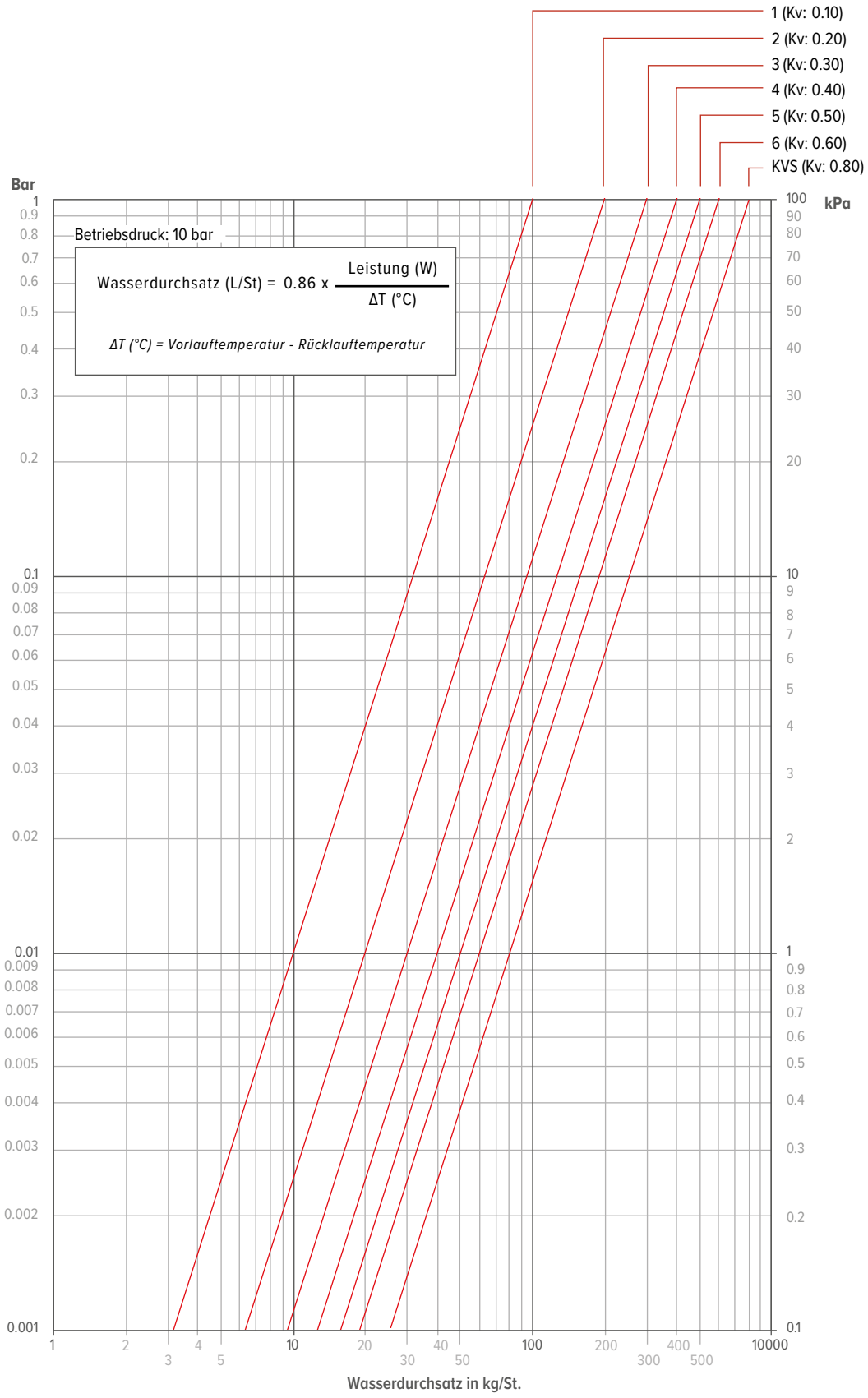

jaga

BRIZA WASSERSEITIGE DRUCKVERLUSTE

VOREINSTELLUNG	1	2	3	4	5	6	7	8	9
ANZAHL UMDREHUNGEN	1.25	1.50	1.75	2.00	2.50	3.00	3.50	4.00	offen
KV	0.14	0.20	0.31	0.43	0.60	0.79	1.00	1.20	1.35

JAGA ABSPERRBARE RÜCKLAUFVERSCHRAUBUNG 3/4" EUROKONUS GERADE

5094 4431

Satz: 290, 295

JAGA ABSPERRBARE RÜCKLAUFVERSCHRAUBUNG 1/2" INNENGEWINDE GERADE

5090 109

Satz: 98, 99

JAGA ABSPERRBARE RÜCKLAUFVERSCHRAUBUNG 1/2" INNENGEWINDE ECKFORM

5090 110

Satz: 289, 288

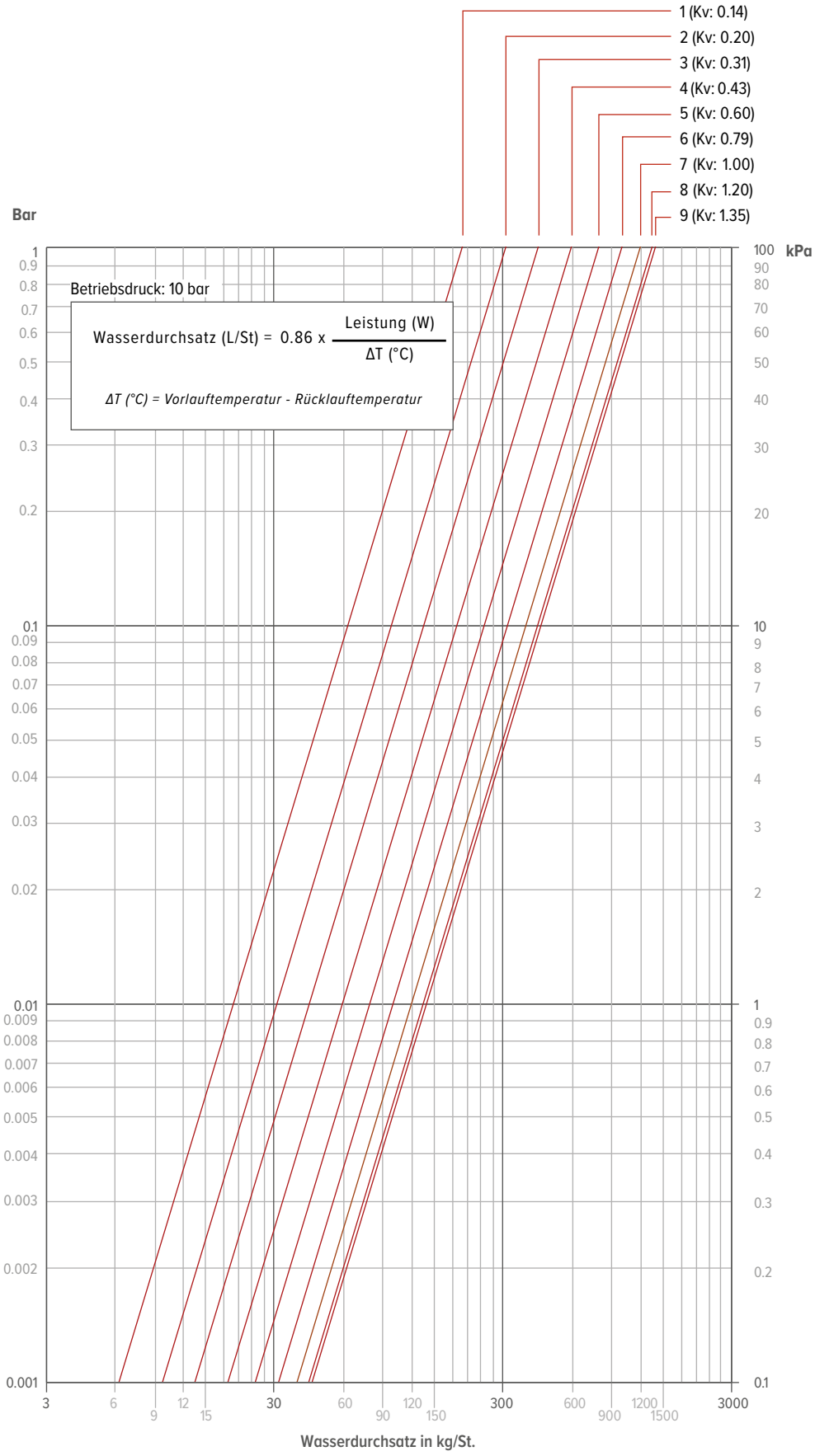

BRIZA WASSERSEITIGE DRUCKVERLUSTE

KV	3.4

JAGA-VENTIL 3/4„ AUSSENGEWINDE DN 20, RECHTWINKLIG, ZUM ANSCHLUSS AN 3/4“ INNENGEWINDE

5090 701

Satz 301

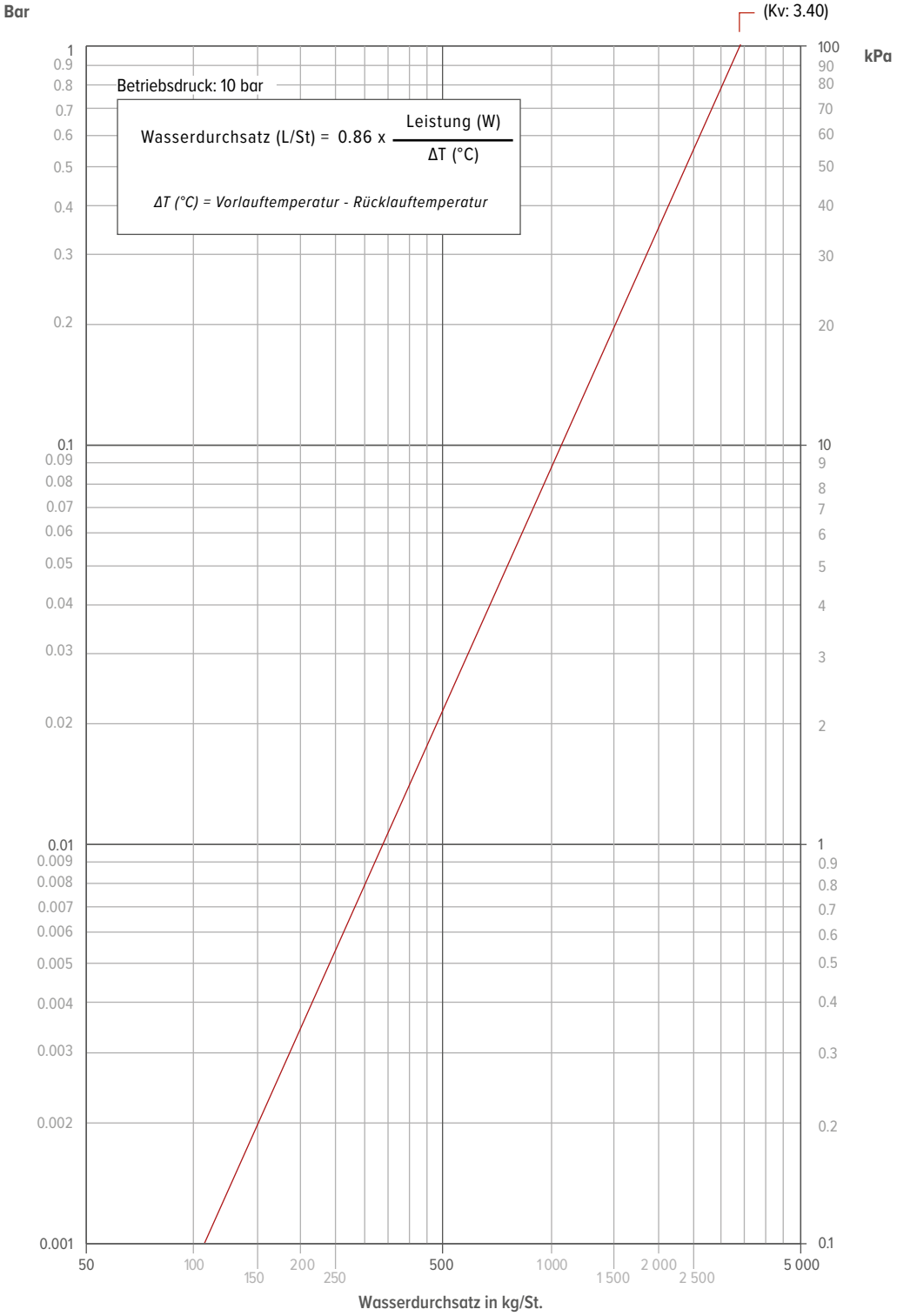

jaga

BRIZA WASSERSEITIGE DRUCKVERLUSTE

ANZAHL UMDREHUNGEN	2	3	4	offen
KV	0.8	1.5	2.1	2.5

JAGA-RÜCKSCHLAGVENTIL 3/4„ AUSSENGEWINDE DN 20 GERADE FÜR ANSCHLUSS 3/4“ INNENGEWINDE

5090 702

Satz 301, 302

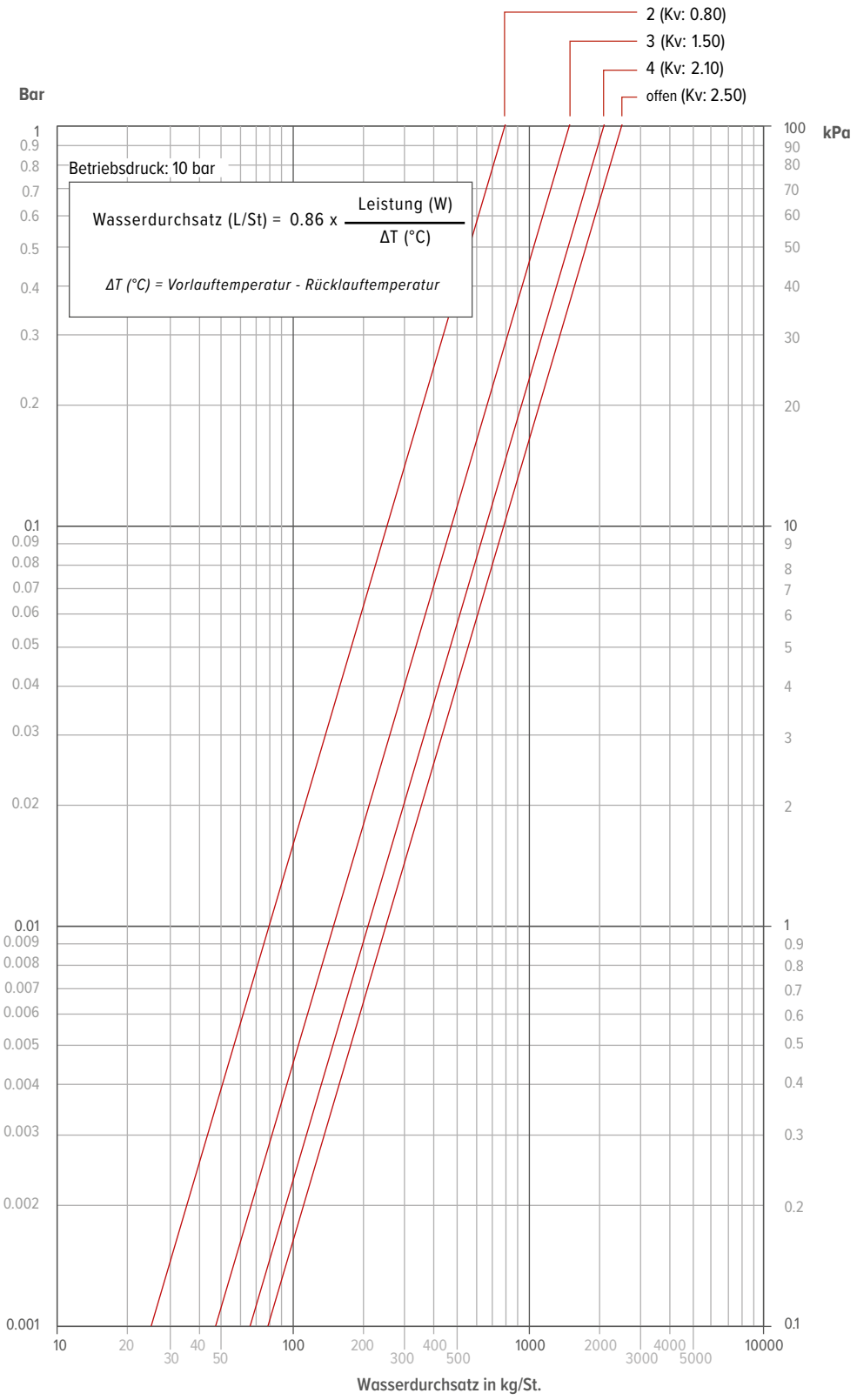

BRIZA KONDENSATPUMPE

BESCHREIBUNG

Flüsterleise:	Ideal für die Installation in jedem Raum
Schutzart IP64:	Optimal gegen Staub und Spritzwasser geschützt
Plug-and-Play-Anschlüsse:	Schnelle und einfache Installation und Wartung
Transparenter Behälter:	Sofortige Anzeige des Status für eine einfache Wartung
Messingauslass:	Garantierte Festigkeit und Zuverlässigkeit
Patentiertes Schaumstoffgehäuse:	Geringerer Geräuschpegel und einfachere Installation

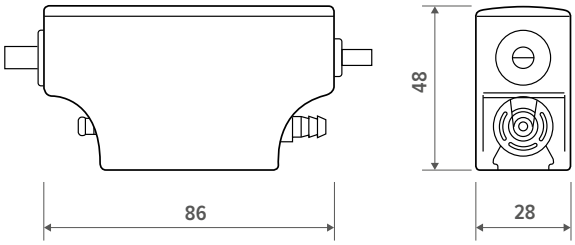

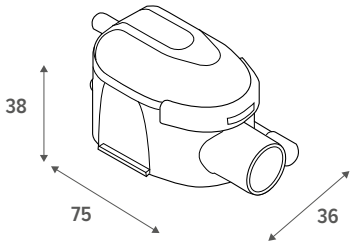

LUFTVOLUMENSTROM

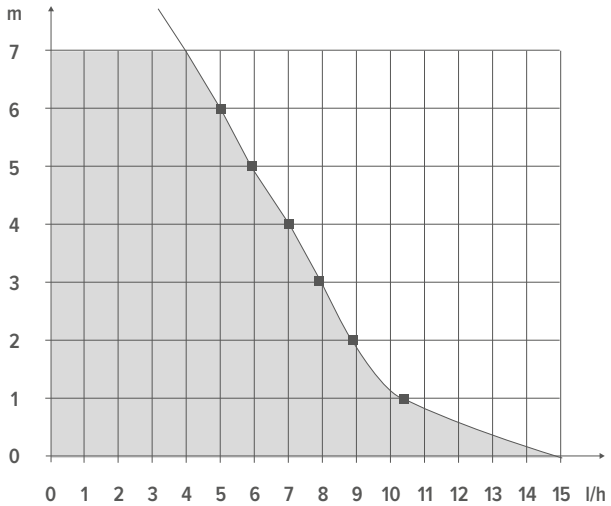

STANDARD-LIEFERUNG

- Pumpe
- Behälter mit Entlüftungsschlauch
- Strom-/Alarm-Kabel
- Pumpenfuß
- Reservoirbasis
- Doppelseitiges Klebeband
- Einlassschlauch
- Saugschlauch (1,8 m)
- 1 Klemme

SPEZIFIKATIONEN

Max. Luftvolumen (l/h)	15
Maximale Saughöhe (m)	2
Maximale Förderhöhe (m)	10
Elektrische Energie (W)	19
Nennspannung (VAC)	220 / 240
Frequenz (Hz)	50 / 60
Alarm	NO-NC 5A
Geräuschniveau (dB(A))	19.7
Schutzgrad	IP64
Hitzeschutz	✓
Arbeitszyklus (%)	100
Länge des Strom-/Alarmkabels (m)	1.6

Falls nötig kann die Pumpe 100% seiner Zeit drehen.

RICHTLINIEN FÜR DIE VERWENDUNG DER MINI FLOWATCH 2 SILENCE KONDENSATPUMPE:

Für einen ordnungsgemäßen Betrieb ist es unerlässlich, die Installationsanleitung genau zu befolgen. Eine unsachgemäße Installation oder die Nichtbeachtung der Anweisungen kann zu schweren Wasserschäden führen.

WICHTIG FÜR DIE INSTALLATION UND VERWENDUNG

- Bitte lesen und befolgen Sie stets die mitgelieferten Anweisungen.
- Bitte montieren Sie das Schwimmermodul vollkommen horizontal und verwenden Sie das mitgelieferte Klebeband für eine stabile Befestigung.
- Bitte stellen Sie sicher, dass die Entlüftungsöffnung des Schwimmermoduls stets über dem Wasserspiegel der Tropfschale liegt.
- Bitte verwenden Sie stets den korrekten Kristallrohrdurchmesser (Ø 6 mm innen / Ø 9 mm außen) – niemals einen größeren.
- Bitte beachten Sie die maximale Ansaughöhe und Förderhöhe in Bezug auf die Kondensatproduktion des Geräts.
- Sorgen Sie für ausreichende Belüftung um die Pumpe herum.
- Die Pumpe sollte niemals im Freien oder in frostempfindlichen Räumen installiert werden.
- Die Kondensatleitung darf nicht eingeklemmt oder geknickt werden; verwenden Sie gegebenenfalls eine Führungsschiene oder einen 90°-Kunststoffbogen.
- Bitte verwenden Sie stets das gesamte mitgelieferte Zubehör und die Befestigungsgurte, um ein Lösen des Schlauchs zu verhindern.
- Bitte stellen Sie eine separate Stromversorgung (unabhängig vom Kühlgerät) bereit, um sicherzustellen, dass die Pumpe stets aktiv ist.
- Die Pumpe ist gegen das Eindringen von Wasser geschützt (IP64).

WARTUNG UND SICHERHEIT

- Bitte überprüfen Sie das Schwimmermodul mindestens zweimal jährlich auf Verschmutzungen oder Verstopfungen. In schmutzigen Umgebungen sollte diese Inspektion häufiger durchgeführt werden.
- Bitte reinigen Sie bei jeder Inspektion den Vorfilter.
- Bitte verwenden Sie keine aggressiven Reinigungsmittel, da diese die Pumpe beschädigen könnten. Es dürfen nur zugelassene Produkte mit Sicherheitsdatenblättern verwendet werden.
- Die Pumpe ist mit einem Alarmkontakt ausgestattet; stellen Sie sicher, dass dieser IMMER angeschlossen ist, damit das Kondensationsgerät bei Blockaden sofort abgeschaltet wird.

HAFTUNG

JAGA NV übernimmt keine Haftung für Schäden, die durch unsachgemäße Installation, unzureichende Wartung oder Nichtbeachtung dieser Richtlinien entstehen.

BRIZA DECKENEINBAU

	BRIZA 12	BRIZA 22	BRIZA 26

KONDENSATSENSOR

Sensor zur Überwachung des Kondensatstandes in der Kondensatwanne

- Normalerweise geschlossen (NC)
- Max. Kontaktbelastung 10 W
- Max. Kontakt-Spannung 100 VDC
- Max. Schaltstrom 0.5 A

KONDENSATSENSOR	✓	✓	✓

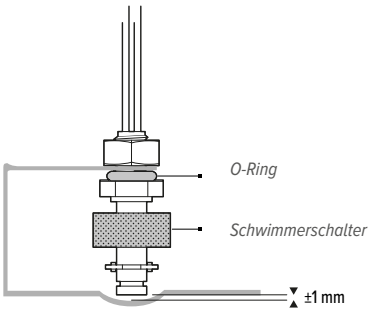

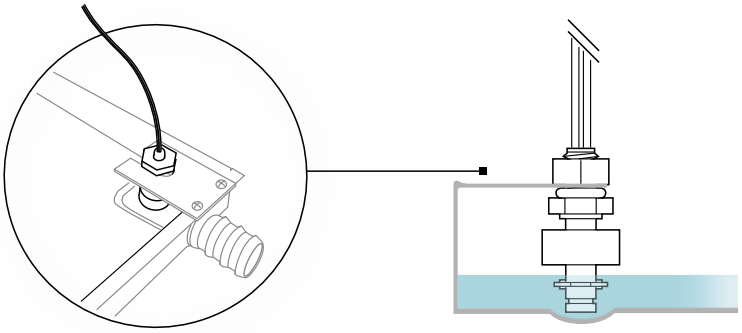

E316052

MONTAGEHALTERUNG FÜR FÜLLSTANDSENSOR

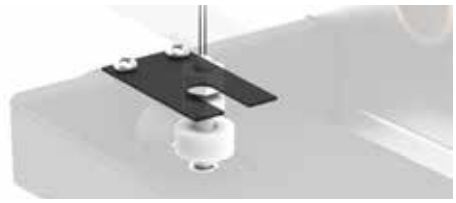

Halterung zur Befestigung des Füllstandssensors in der Kondensatwanne

- Die Befestigungslöcher sind im Kondensatbehälter vorgestanzt.
- LACKIERT
- Bautiefe: 1 mm
- Zwei Blindnieten für die Montage sind im Lieferumfang enthalten.

	BRIZA 12	BRIZA 22	BRIZA 26
MONTAGEHALTERUNG FÜR FÜLLSTANDSENSOR	-	✓	✓

KONDENSATWANNE MIT ABFUHRNIPPEL Ø 2 CM

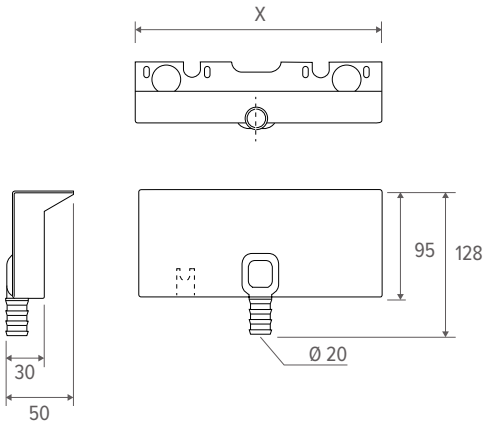

	BRIZA 12	BRIZA 22	BRIZA 26
KONDENSATWANNE MIT ABFUHRNIPPEL Ø 2 CM	✓	-	-

ART. NR.	für Briza 12 Deckeneinbau	X
5127 000 100 01	H 038	215
5127 000 100 02	H 052	295
	für Briza 12 Deckenmodell	
8546 038 001	H 041/042 links	215
8546 038 002	H 041/042 rechts	215
8546 052 001	H 055/056 links	295
8546 052 002	H 055/056 rechts	295

CE

jaga

CLIMATE
DESIGNERS

ELEKTRISCHER ANSCHLUSS

BRIZA ELEKTRISCHER ANSCHLUSS

NETZTEILE

⚠ ***Jaga-Geräte sind CE: EN-60335-zertifiziert, wenn die originalen Jaga-Netzteile verwendet werden.***

VERSORGUNGSSPANNUNG	Briza 10	Briza 12	Briza 22	Briza 26
KEINE JAGA-JDPC-STEUERUNG				
24 VDC	✓	✓	-	-
230 VAC	-	-	✓	✓
JAGA JDPC STEUERUNGEN				
24 VDC	✓	✓	✓	✓
230 VAC	-	-	✓	✓

WASSERDICHTES NETZTEIL 24 VDC MIT WASSERDICHTER STROMVERBINDUNG

- In Übereinstmmung mit UL1310 - EN 60950-1 / Klasse 2
- Ausgangsspannung 24 VDC
- Eingangsspannung 100 - 240 VAC
- Ausgangsstrom 1.67 A
- Leistung 40 Watt
- Abmessungen L 14.5 x B 4.5 x H 3.0 cm

ART. NR.		BRIZA 10 / 12	BRIZA 22 / 26
37603 010002		✓	-
P *(fügen Sie **"P"** zum Bestellcode hinzu)*	Vormontiert	✓	-

STROMVERSORGUNG DIN-SCHIENE MONTAGE

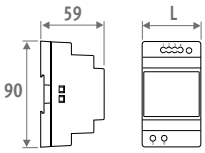

- DIN-Schienen- oder Wandmontage in einem Schaltschrank
- In Übereinstimmung mit UL60950 / UL508 / EN 60950-1 / TUV EN61558-2-16 / Klasse 2
- Ausgangsspannung 24 VDC
- Eingangsspannung 100 - 240 VAC
- Schraubanschluss
- LED-Anzeige

ART. NR.	L *mm*	LEISTUNG *Watt*	AUSGANGSSTROM *A*	BRIZA 10 / 12	BRIZA 22 / 26
7990 054	3.5	36	1.50	✓	-
7990 055	5.3	60	2.50	✓	-
7990 056	7.0	92	3.90	✓	-
7990 057	10.3	150	6.25	✓	-

24 VDC STROMVERSORGUNG

- Stromversorgung für JDPC, Thermostat und Thermoelektrik
- In Übereinstmmung mit UL1310 - EN 60950-1 / Klasse 2
- Ausgangsspannung 24 VDC
- Eingangsspannung 90 - 264 VAC
- Ausgangsstrom 0.34 A
- Leistung 8.16 Watt
- Abmessungen L 6.0 x B 3.0 x H 2.35 cm

ART. NR.	BRIZA 10 / 12	BRIZA 22 / 26
8776 050100	-	✓

WELCHE JAGA JDPC-STEUERUNG SOLL MAN WÄHLEN?

Möchten Sie eine Raumtemperaturregelung am Gerät haben?

Ja, Raumtemperaturregelung im Gerät.
Die Ventilatoren starten automatisch, wenn die interne Steuerung heißes/kaltes Wasser durch den Kühler schickt.

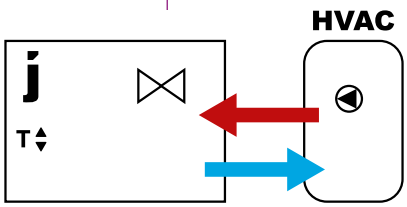

Plug & Play

Inklusive Gerät
- Anschlußsatz
- Stromversorgung
- eingebaute Temperaturregelung (TPT, App (JIC), Smart BMS oder JRT 100 TB)

(Klemmringverschraubung 3/4" Euro-Konus separat bestellen)

0-10V-Signal für Venitlatorsteuerung verfügbar von
- (Jaga)-Raumthermostat mit 0-10V-Signal zum Gerät
- Hausautomatisierung mit 0-10V-Signal zum Gerät verfügbar

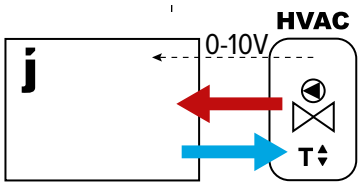

Wandmodell
Wandeinbau
Deckeneinbau
Deckenmodell

Die Ventilatorgeschwindigkeit wird über einen 0-10-V-Anschluss an die Elektronik außerhalb des Kühlers gesteuert

KEINE STEUERUNG

/

/

Briza

Optional erhältlich:
- Anschlußsatz: Briza 10: Satz 289 oder Satz 288
  Briza 12: Satz 295 oder Satz 290
  Briza 22 / 26: Satz 301, 302, 98 oder 99
- flexible Edelstahlwellschlauch Anschlüsse (paarweise)
- Stromversorgung: wasserdichte Stromversorgung oder DIN-Schienen-Stromversorgung
- Thermostat (0-10V) außerhalb des Geräts

Wandmodell
Wandeinbau
Deckeneinbau
Deckenmodell

Die Ventilatorgeschwindigkeit wird über einen 0-10-V-Anschluss an die Elektronik im Kühler gesteuert

JAGA JDPC BMS

0-10V

Kodierung 2-Rohr: D03

Kodierung 4-Rohr: D04

Gerät inklusive vormontierter Jaga JDPC-Steuerung

Optional erhältlich:
- Anschlußsatz: Briza 10: Satz 289 oder Satz 288
  Briza 12: Satz 295 oder Satz 290
  Briza 22 / 26: Satz 301, 302, 98 oder 99
- flexible Edelstahlwellschlauch Anschlüsse (paarweise)
- Stromversorgung: wasserdichte Stromversorgung oder DIN-Schienen-Stromversorgung
- Thermostat (0-10V) außerhalb des Geräts

Nein, Raumtemperaturregelung außerhalb des Gerätes.
Die Ventilatoren starten automatisch, wenn die externe Steuerung heißes/kaltes Wasser durch den Kühler schickt

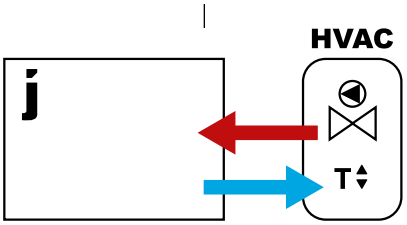

Ohne 0-10V-Signal:
- Raumthermostat (Keiner-Jaga)
- Zonenregelung mit Raumtemperaturregelung
- Kessel- oder Wärmepumpenregelung mit Raumtemperaturregelung
- Hausautomation mit Raumtemperaturregelung
- andere externe Raumtemperaturregelungen

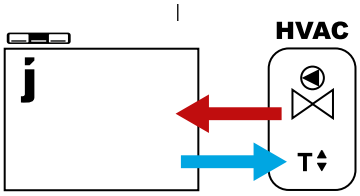

Wandeinbau
Deckeneinbau
Deckenmodell

Der Ventilator läuft mit konstanter Drehzahl

JDPC AKTIVIEREN / DEAKTIVIEREN

D07

D08

Wandmodell

Wählen Sie eine der drei Lüftergeschwindigkeiten (die Geschwindigkeit passt sich nicht an die Raumtemperatur an)

JAGA JDPC ACO

D09

D10

Gerät inklusive vormontierter Jaga JDPC-Steuerung

Optional erhältlich:
- Anschlußsatz: Briza 10: Satz 289 oder Satz 288
  Briza 12: Satz 295 oder Satz 290
  Briza 22 / 26: Satz 301, 302, 98 oder 99
- flexible Edelstahlwellschlauch Anschlüsse (paarweise)
- Stromversorgung: wasserdichte Stromversorgung oder DIN-Schienen-Stromversorgung
- Thermostat (0-10V) außerhalb des Geräts

BRIZA JAGA JDPC STEUERUNGEN

STEUERUNG		D03 - JAGA JDPC BMS - 2-ROHR	D04 - JAGA JDPC BMS - 4-ROHR	D07 - JDPC AKTIVIEREN / DEAKTIVIEREN- 2-ROHR	D08 - JDPC AKTIVIEREN / DEAKTIVIEREN - 4-ROHR	D09 - JAGA JDPC ACO- 2-ROHR	D10 - JAGA JDPC ACO - 4-ROHR	D01 - JAGA JDPC TPT - 2-ROHR	D02 - JAGA JDPC TPT - 4-ROHR	D11 - JAGA JDPC TW - 2-ROHR	D12 - JAGA JDPC TW - 4-ROHR	D21 - JAGA JDPC SMART BMS - 2-ROHR *	D22 - JAGA JDPC SMART BMS - 4-ROHR *	D25 - JAGA JDPC SMART BMS C - 2-ROHR	D26 - AGA JDPC SMART BMS C - 4-ROHR
FUNKTION															
WANDEINBAU	BRIZA 12	✓	✓	✓	✓	-	-	-	-	-	-	✓	✓	-	-
	BRIZA 22	✓	✓	✓	✓	-	-	-	-	-	-	✓	✓	-	-
	BRIZA 26	✓	✓	✓	✓	-	-	-	-	-	-	✓	✓	-	-
WANDMODELL	BRIZA 10	✓	-	-	-	✓	-	✓	-	-	-	✓	-	-	-
	BRIZA 12	✓	✓[2]	-	-	✓	✓[2]	✓	✓[2]	✓[1]	✓[1]	✓	✓[2]	-	-
	BRIZA 22	✓	✓[2]	-	-	✓	✓[2]	✓	✓[2]	✓[2]	✓[2]	✓	✓[2]	-	-
DECKENEINBAU	BRIZA 12	✓	✓	✓	✓	-	-	-	-	-	-	✓	✓	✓	✓
	BRIZA 22	✓	✓	✓	✓	-	-	-	-	-	-	✓	✓	✓	✓
	BRIZA 26	✓	✓	✓	✓	-	-	-	-	-	-	✓	✓	✓	✓
DECKENMODELL	BRIZA 10	✓	-	✓	-	-	-	-	-	-	-	✓	-	✓	-
	BRIZA 12	✓	✓[2]	✓	✓[2]	-	-	-	-	-	-	✓	✓[2]	✓	✓[2]
	BRIZA 22	✓	✓	✓	✓	-	-	-	-	-	-	✓	✓[2]	✓	✓[2]
STANDMODELL	BRIZA 22	✓	✓	-	-	-	-	✓	✓	-	-	✓	✓	✓	✓
VORMONTIERTE VENTILE		-	-	-	-	-	-	✓	✓	✓	✓	✓	✓	✓	✓
VORMONTIERTE STROMVERSORGUNG		-	-	-	-	-	-	✓	✓	✓	✓	✓	✓	✓	✓
VORMONTIERTE KONDENSATPUMPE		-	-	-	-	-	-	-	-	-	-	-	-	✓	✓
BEDIENTEIL		-	-	-	-	✓	✓	✓	✓	-	-	-	-	-	-
EINGEBAUTE REGELUNG		-	-	-	-	-	-	-	-	✓	✓	-	-	-	-
EXTERNEM THERMOSTAT		-	-	-	-	-	-	-	-	-	-	✓	✓	✓	✓
EXTERNES 0-10V STEUERSIGNAL		✓	✓	-	-	-	-	-	-	✓	✓	✓	✓	✓	✓
WASSERTEMPERATURSENSOR		1	2	1	2	1	2	1	2	1	2	1	2	1	2
LUFTTEMPERATURSENSOR		-	-	-	-	✓	✓	✓	✓	-	-	-	-	-	-

** D21 Jaga JDPC Smart BMS: Bei Deckenmodellen und Deckeneinbaugeräten ist keine Kondensationskühlung möglich*

[1] Nur in dieser Ausführung erhältlich: Baseline, Coreline

[2] Nur in dieser Ausführung erhältlich: Coreline

BRIZA THERMOSTATE

	JRT-100 TB SCHWARZ	JRT-100 TW WEISS	JRT-200 W	RDG 260T	RDG264KN
	8751 050019	8751 050017	8751 050021	8751 050020	8751 050018

	JRT-100 TB	JRT-100 TW	JRT-200 W	RDG 260T	RDG264KN
STROMVERSORGUNG					
Versorgungsspannung	24V DC	24V DC	24V DC	24V DC	24V DC
LEISTUNG / EINGANGSSPANNUNG					
Ventil 24V DC Kontakt	2 (NO)	2 (NO)	2	-	-
potentialfreier Kontakt	-	-	-	3 (NO)	3 (NO)
Eingabe des Schlüsselkartenkontakts	-	-	-	✓	✓
Fensterkontakt	-	-	-	✓	✓
Gebläse (0 - 10 V DC)	max. +/- 10 mA	max. +/- 10 mA	max. +/- 10 mA	max. +/- 5 mA	max. +/- 5 mA
manueller Drei-Positionen-Geschwindigkeitsregler	✓	✓	✓	✓	✓
Automodus	✓	✓	✓	✓	✓
ANPASSUNGEN					
2-Rohr	❄ ❄ ♨	❄ ❄ ♨	❄ ❄ ♨	❄ ❄ ♨	❄ ❄ ♨
Handbedient (H/C)	✓	✓	✓	✓	✓
automatisch (H/C) - Die Überwachung der Wassertemperatur ist nur mit JDPC möglich	Optional	Optional	Optional	Optional	Optional
4-Rohr	❄ ❄ ♨	❄ ❄ ♨	❄ ❄ ♨	❄ ❄ ♨	❄ ❄ ♨
Handbedient (H/C)	✓	✓	✓	✓	✓
automatisch (H/C)	✓	✓	✓	✓	✓
ABMESSUNGEN					
für Aufputzmontage	-	-	✓	✓	✓
für Unterputzmontage	✓	✓	Optional	Optional	Optional
	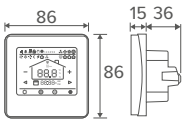	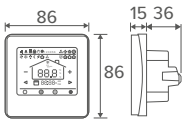	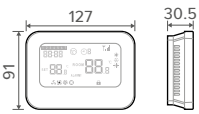	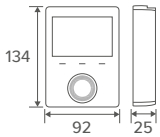	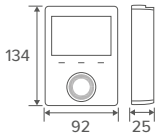
FUNKTION					
LCD-Display mit Hintergrundbeleuchtung	-	-	✓	✓	✓
LCD-Touchscreen mit Hintergrundbeleuchtung	✓	✓	-	-	-
Schutzgrad IP20	-	-	✓	-	-
Schutzgrad IP30	✓	✓	-	✓	✓
Eingebauter CO2 Sensor	-	-	-	-	✓
Feuchtigkeitssensor	-	-	-	-	✓
FUNKTIONEN					
Programmierbare Zeitzonen	✓	✓	✓	✓	✓
Steuerung über WIFI (Smartphone-App)	✓	✓	✓	-	-
startverzögerter Lüfter	-	-	-	✓	✓
durchgehende Lüftergeschwindigkeit	✓	✓	✓	✓	✓
Temperatursensor 80 cm	✓	✓	✓	-	-

BRIZA MUSTERSCHEMATA FÜR ELEKTROINSTALLATION

Jaga vereinfacht Ihren Installationsprozess mit diesen Musterschemata. Perfekte Abstimmung von Stromversorgung, Montage Thermoventil, Steuerung, Rohrsystem, Temperaturüberwachung und Anzahl der Geräte pro Zone.

Hier finden Sie die häufigsten Kombinationen. Weitere Varianten finden Sie unter info@jaga.de.

1. WASSERSEITIG

Option 1: 2-Rohr-System

Option 2: 4-Rohr-System

2. BEDIENUNG

Option 1: Bedienelemente im Gerät

Option 2: Bedienelemente außerhalb des Geräts

3. WAHL DES THERMOSTATS

Option 1: Raumthermostat JRT-100 TW oder TB (wifi)

Option 2: Raumthermostat JRT-200 W

Option 3: Raumthermostat RDG 260T

Option 4: Bedienfeld

Option 5: basierend auf der Wassertemperatur

Option 6: GLT

4. STEUERUNG

Option 1: BMS

Option 2: ACO

Option 3: TPT

Option 4: Ein / Aus

Option 5: 3-Stufenregelung

Option 6: keine Steuerung

5. STROMVERSORGUNG

Option 1: separate Stromversorgung (innerhalb des Geräts)

Option 2: Stromversorgung DIN-Schiene Montage (außerhalb des Geräts)

Option 3: Keine Stromversorgung

Option 4: Netzteil für Steckdose

6. THERMOELEKTRISCHER MOTOR

Option 1: kein thermoelektrischer Motor

Option 2: Thermoventil innerhalb des Geräts (24 V)

Option 3: Thermoventil innerhalb des Geräts (230 V)

Option 4: Thermoventil außerhalb des Geräts (24 V)

Option 5: Thermoventil außerhalb des Geräts (230 V)

Option 6: Thermoventil innerhalb des Geräts (24 V) - 0...10V-Steuerung

6. EXTERNES SIGNAL

Option 1: externes Signal

Option 2: kein externes Signal

BRIZA 10 MUSTERSCHEMA 1

- 2-Rohr
- Bedienelemente außerhalb des Geräts
- Raumthermostat JRT-100 TW oder TB (wifi)
- keine Steuerung
- separate Stromversorgung (innerhalb des Geräts)
- Thermoventil innerhalb des Geräts (24V)
- kein externes Signal

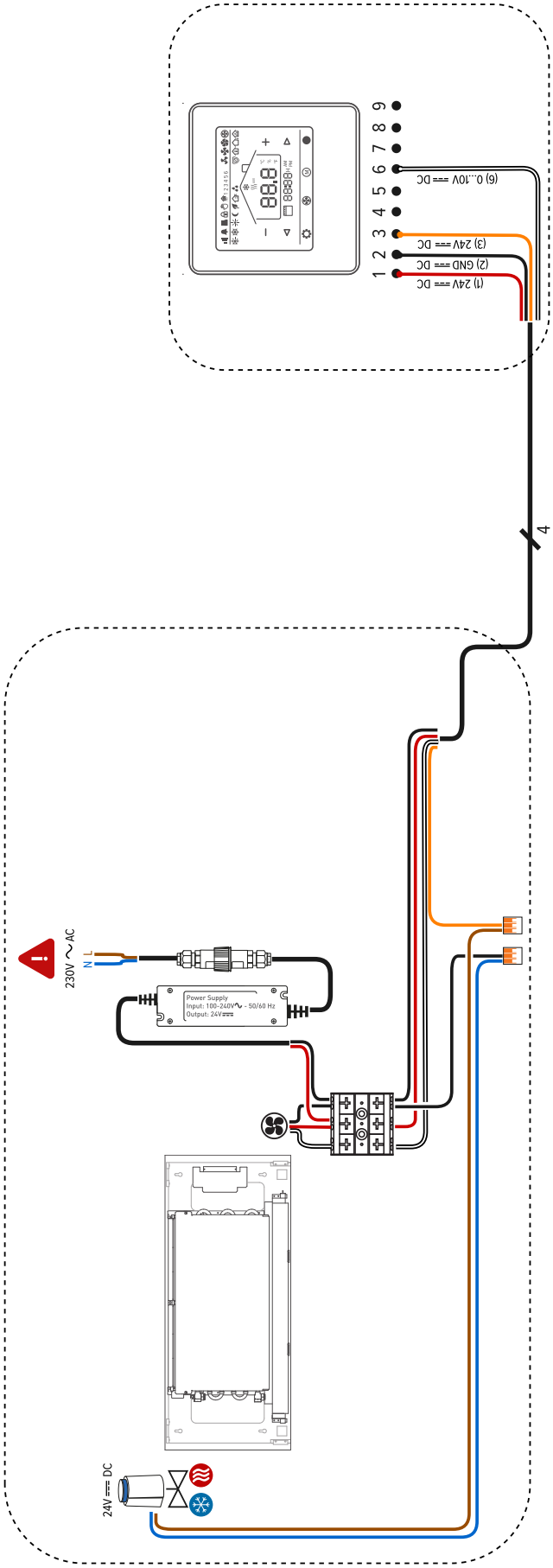

BRIZA 10 MUSTERSCHEMA 2

- 2-Rohr
- Bedienelemente außerhalb des Geräts
- Raumthermostat JRT-200 W
- keine Steuerung
- Stromversorgung DIN-Schiene Montage (außerhalb des Geräts)
- Thermoventil außerhalb des Geräts (24 V)
- kein externes Signal

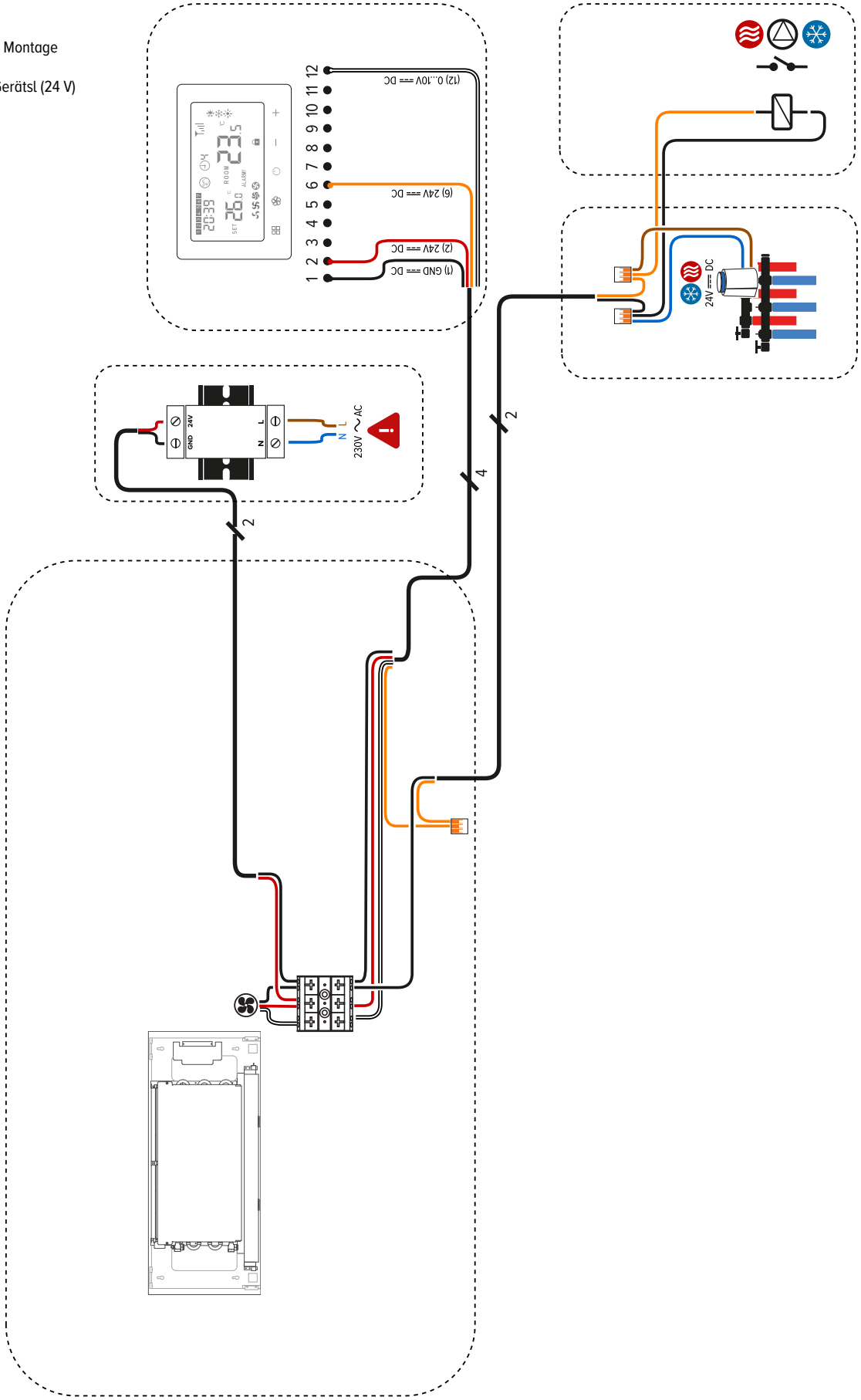

jaga

BRIZA 10 MUSTERSCHEMA 3

- 2-Rohr
- Bedienelemente außerhalb des Geräts
- GLT
- BMS
- separate Stromversorgung (innerhalb des Geräts)
- Thermoventil innerhalb des Geräts (24V)
- kein externes Signal

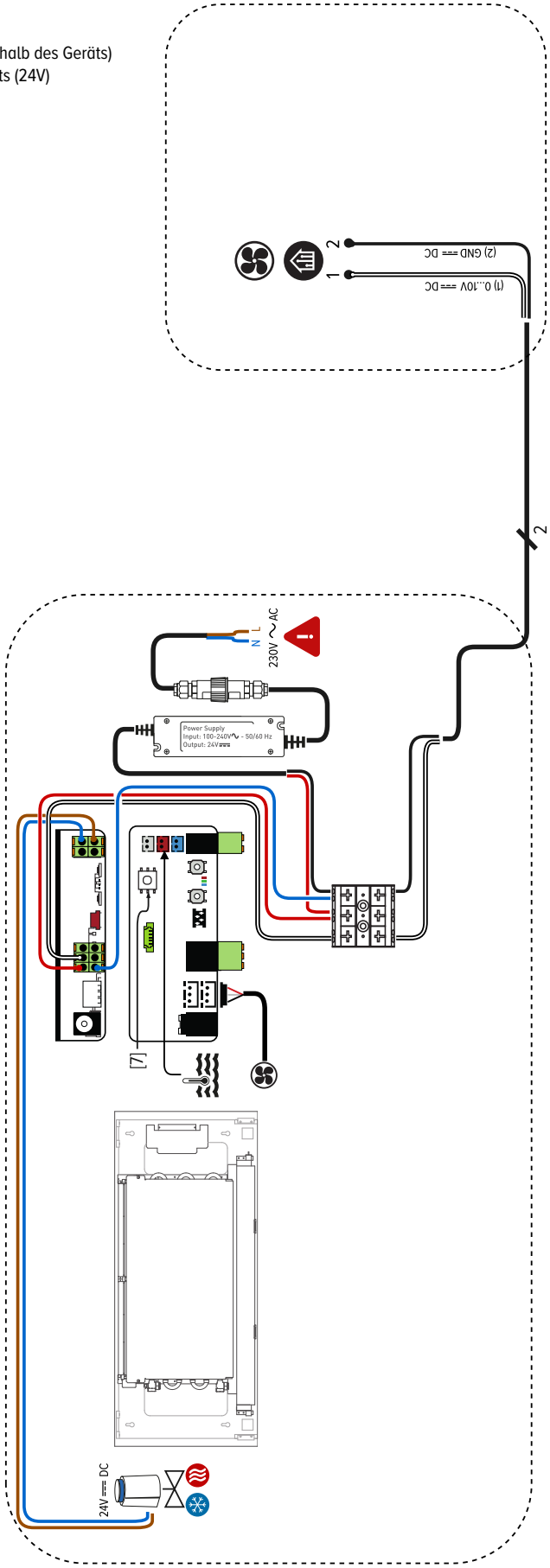

BRIZA 10 MUSTERSCHEMA 4

- 2-Rohr
- Bedienelemente im Gerät
- Bedienfeld
- TPT
- separate Stromversorgung (innerhalb des Geräts)
- Thermoventil außerhalb des Gerätsl (24 V)
- externes Signal

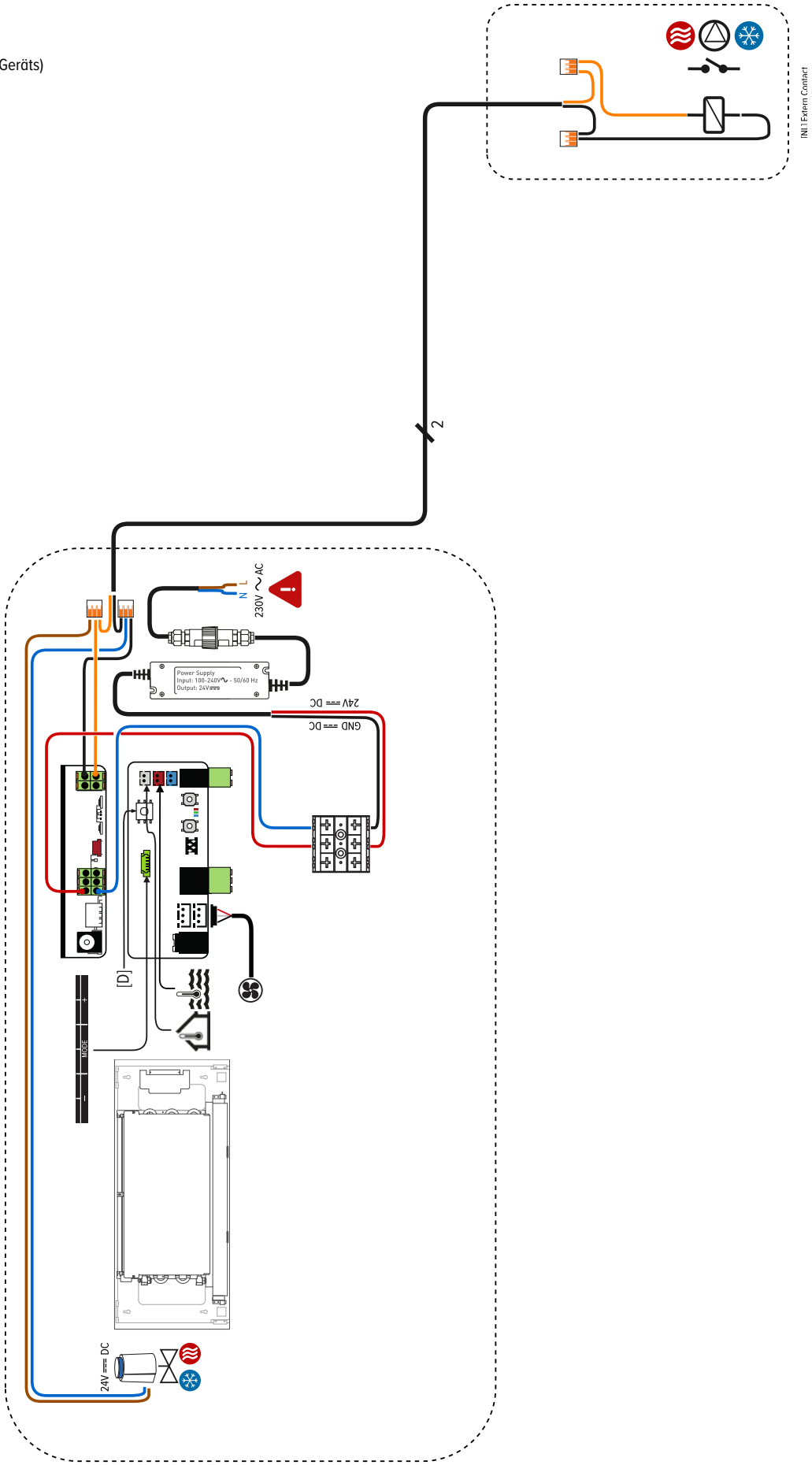

jaga

BRIZA 12 MUSTERSCHEMA

- 2-Rohr-System
- Bedienelemente außerhalb des Geräts
- Raumthermostat JRT-100 TW oder TB (wifi)
- BMS
- separate Stromversorgung (innerhalb des Geräts)
- Thermoventil innerhalb des Geräts (24 V)
- externes Signal

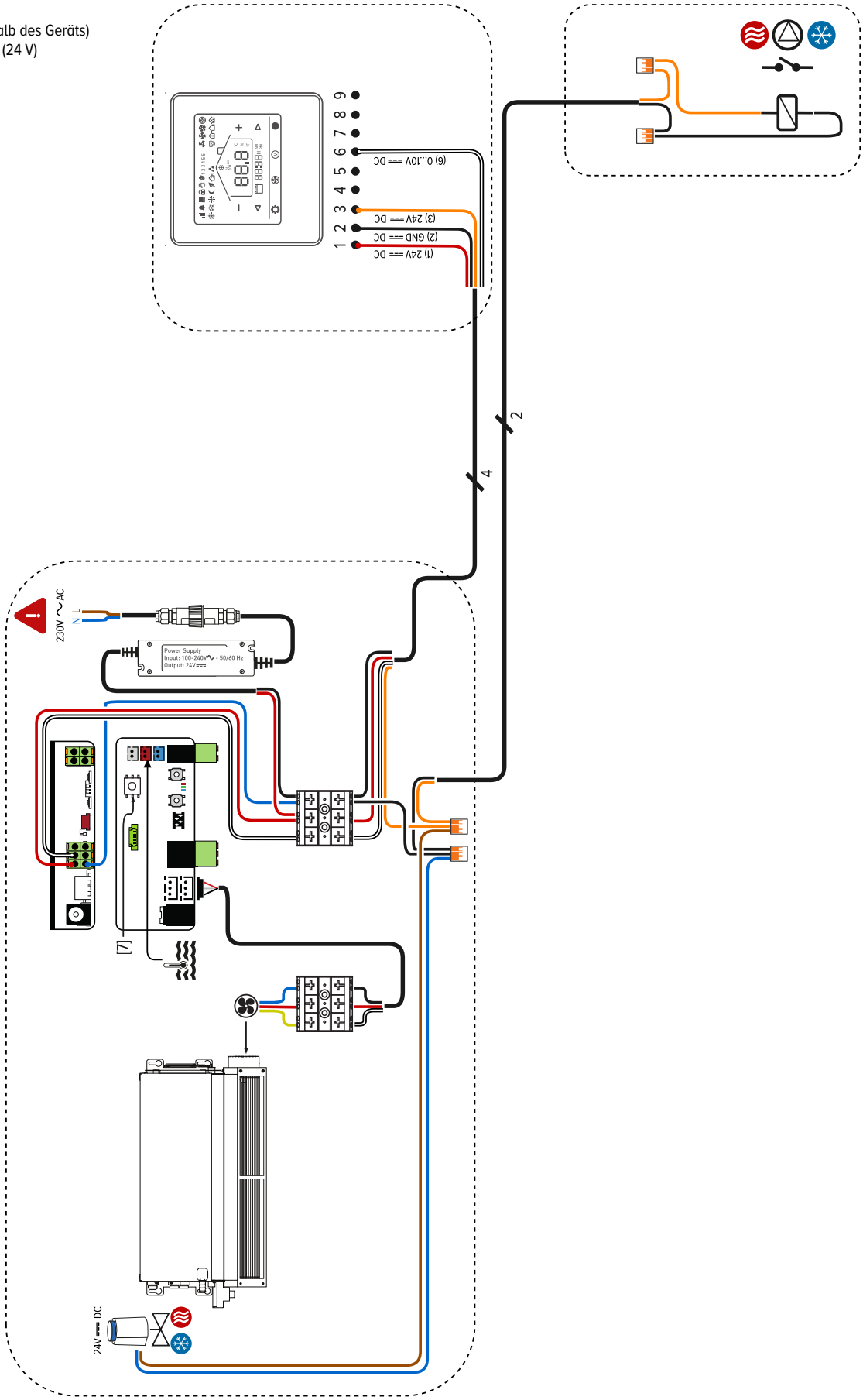

BRIZA 12 MUSTERSCHEMA 2

- 2-Rohr-System
- Bedienelemente außerhalb des Geräts
- Raumthermostat JRT-200
- BMS
- Stromversorgung DIN-Schiene Montage (außerhalb des Geräts)
- Thermoventil außerhalb des Geräts (24 V)
- externes Signal

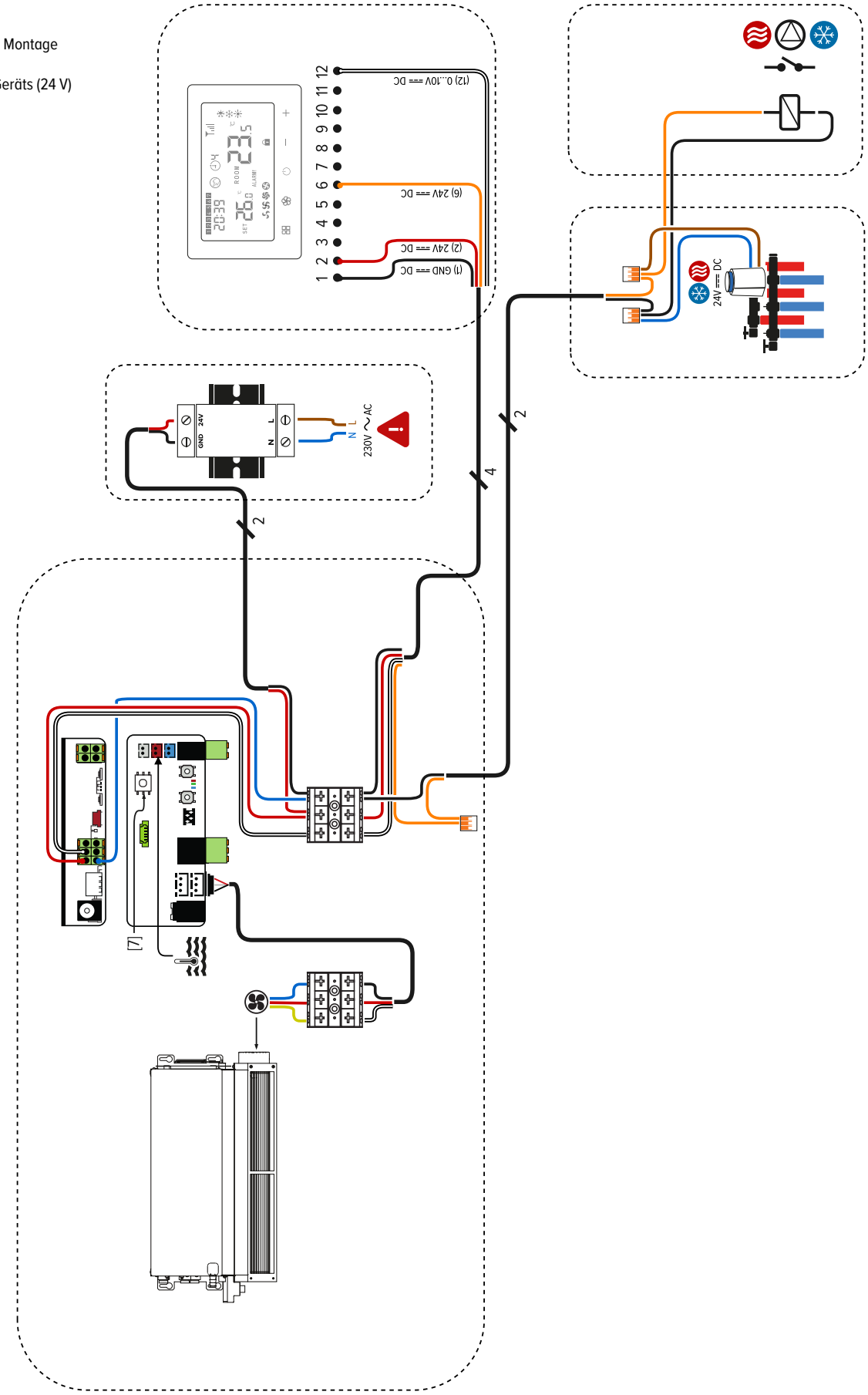

jaga

BRIZA 12 MUSTERSCHEMA 3

- 2-Rohr-System
- Bedienelemente außerhalb des Geräts
- GLT
- BMS
- separate Stromversorgung (innerhalb des Geräts)
- Thermoventil außerhalb des Geräts (24 V)
- kein externes Signal

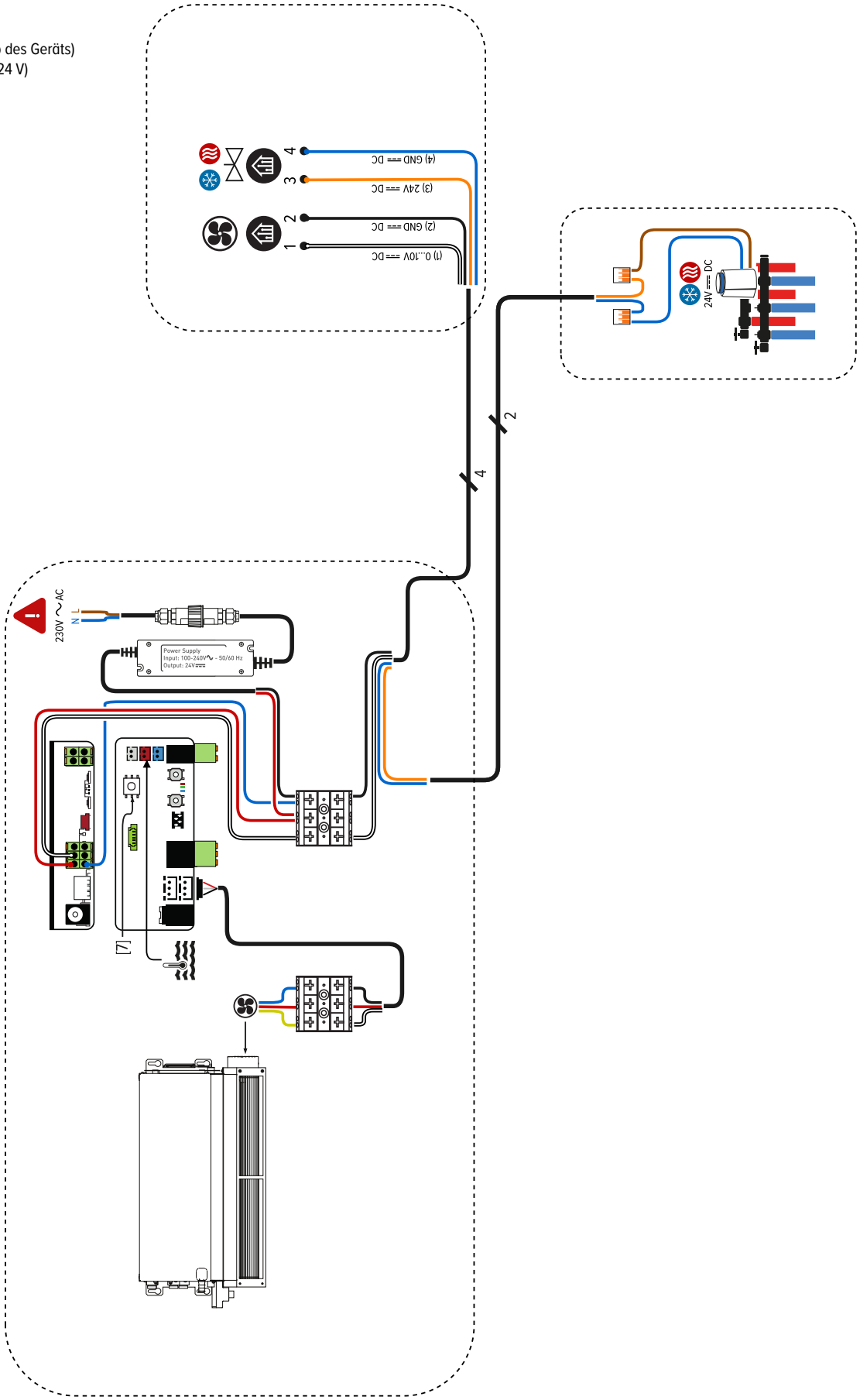

BRIZA 22 / 26 MUSTERSCHEMA 1

- 4-Rohr
- Bedienelemente außerhalb des Geräts
- Raumthermostat JRT-100 TW oder TB (wifi)
- keine Steuerung
- separate Stromversorgung (innerhalb des Geräts)
- Thermoventil innerhalb des Geräts (24V)
- kein externes Signal

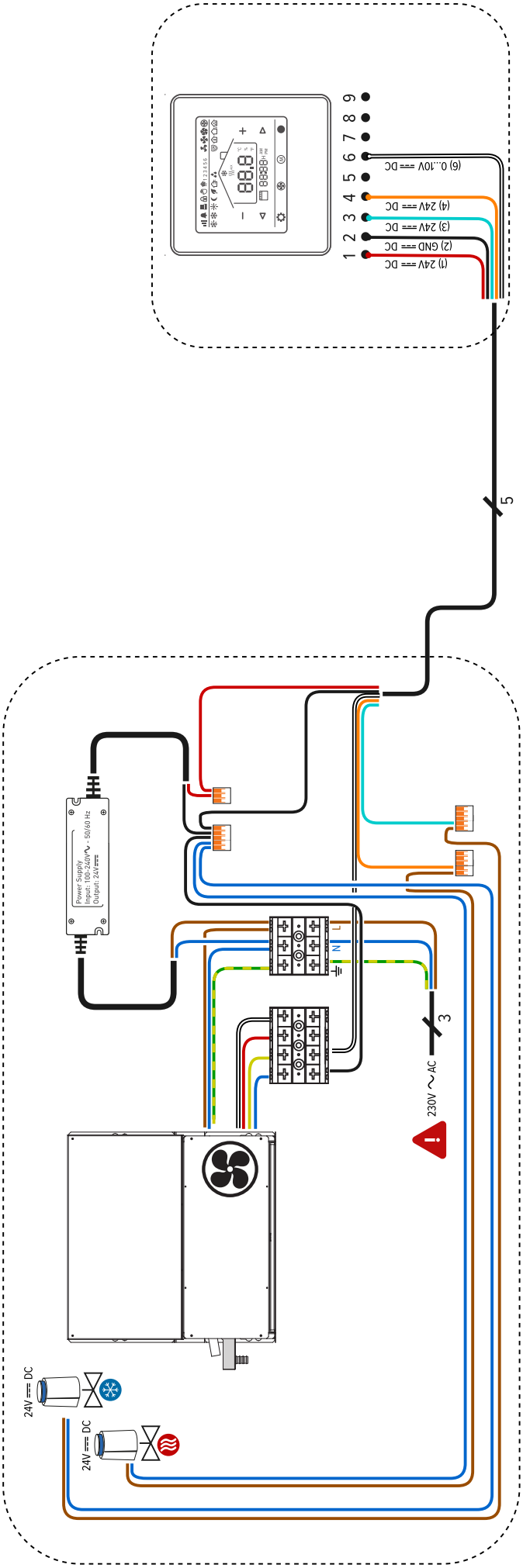

jaga

BRIZA 22 / 26 MUSTERSCHEMA 2

- 4-Rohr
- Bedienelemente außerhalb des Geräts
- Raumthermostat JRT-200 W
- keine Steuerung
- Eingebaute Stromversorgung
- Thermoventil innerhalb des Geräts (24 V)
- externes Signal

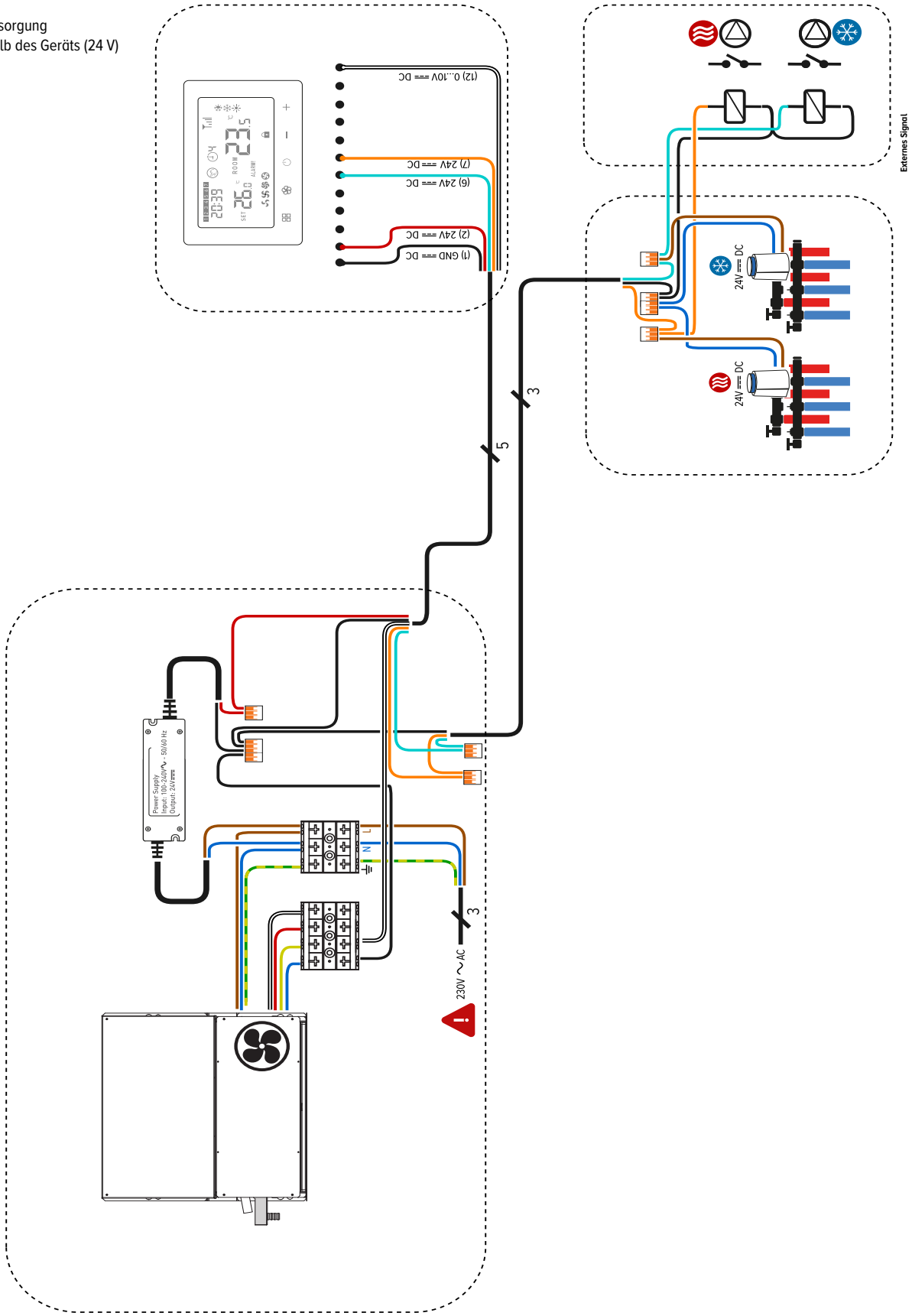

BRIZA 22 / 26 MUSTERSCHEMA 3

- 2-Rohr
- Bedienelemente außerhalb des Geräts
- GLT
- Steuerung: Jaga BMS
- Stromversorgung DIN-Schiene Montage (außerhalb des Geräts)
- Thermoventil innerhalb des Geräts (24 V) - 0...10V-Steuerung
- kein externes Signal

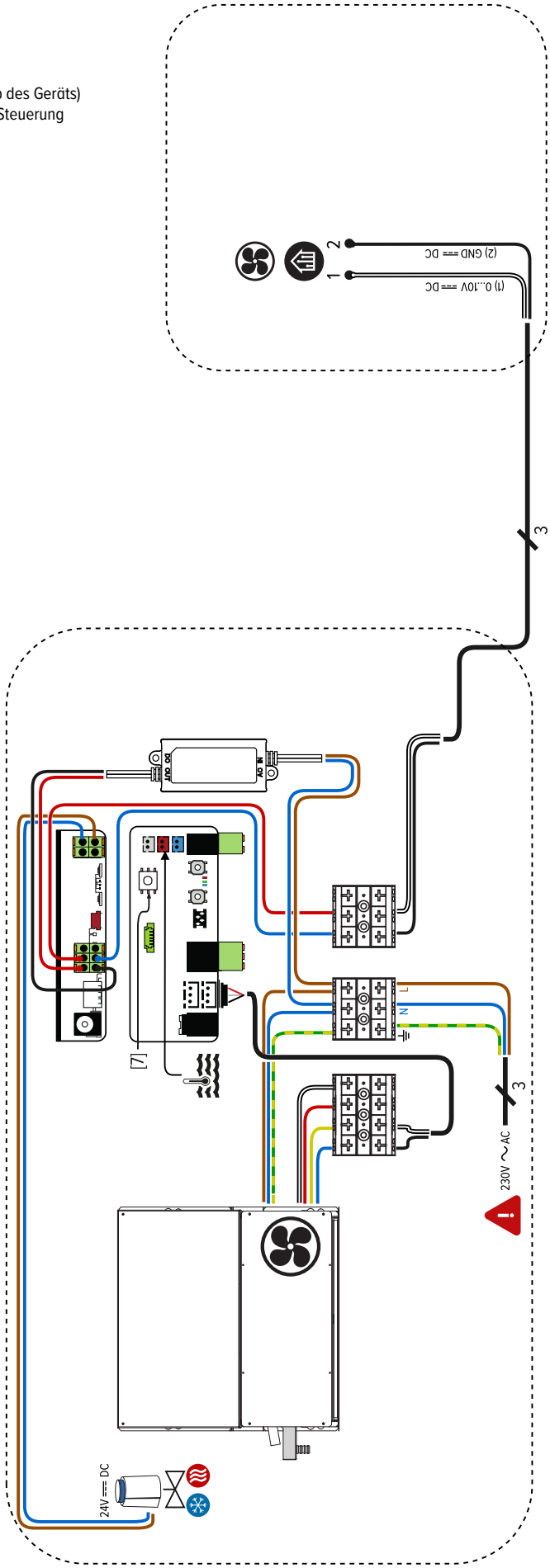

jaga

BRIZA 22 / 26 MUSTERSCHEMA 4

- 4-Rohr
- Bedienelemente außerhalb des Geräts
- GLT
- keine Steuerung
- Keine Stromversorgung
- Thermoventil innerhalb des Geräts (24 V)
- kein externes Signal

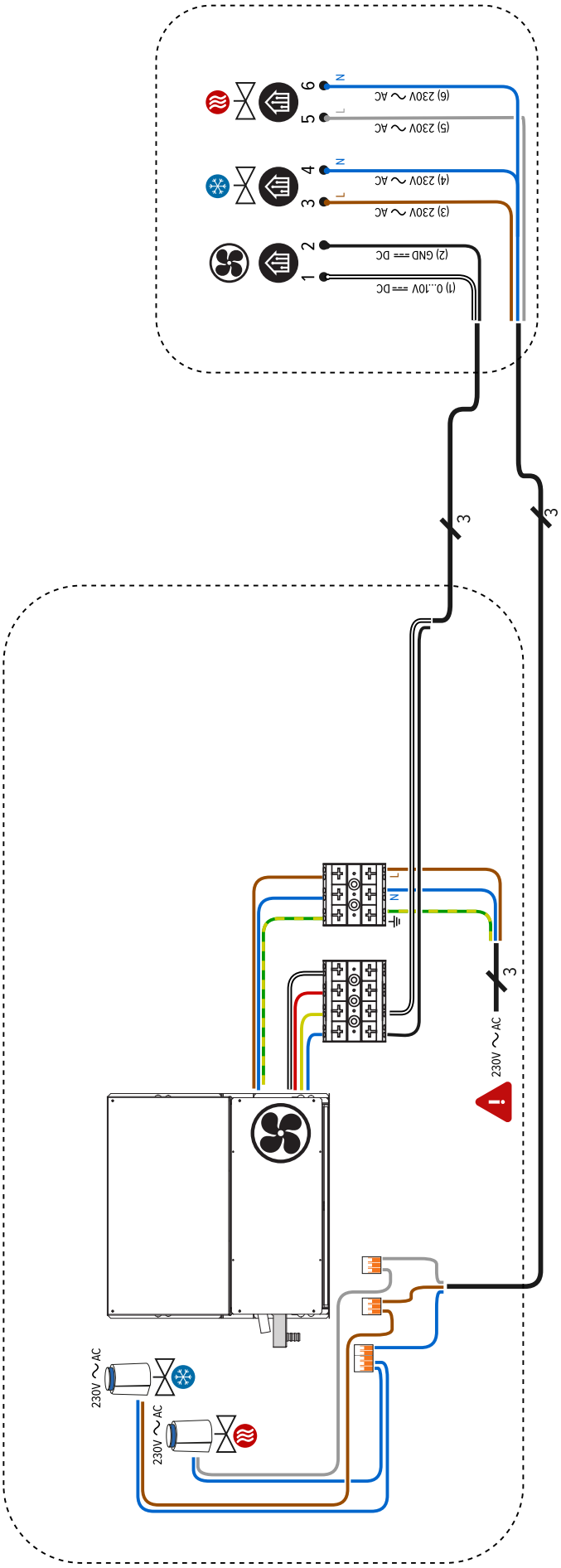

jaga

CLIMATE
DESIGNERS

TECHNISCHE INFORMATIONEN

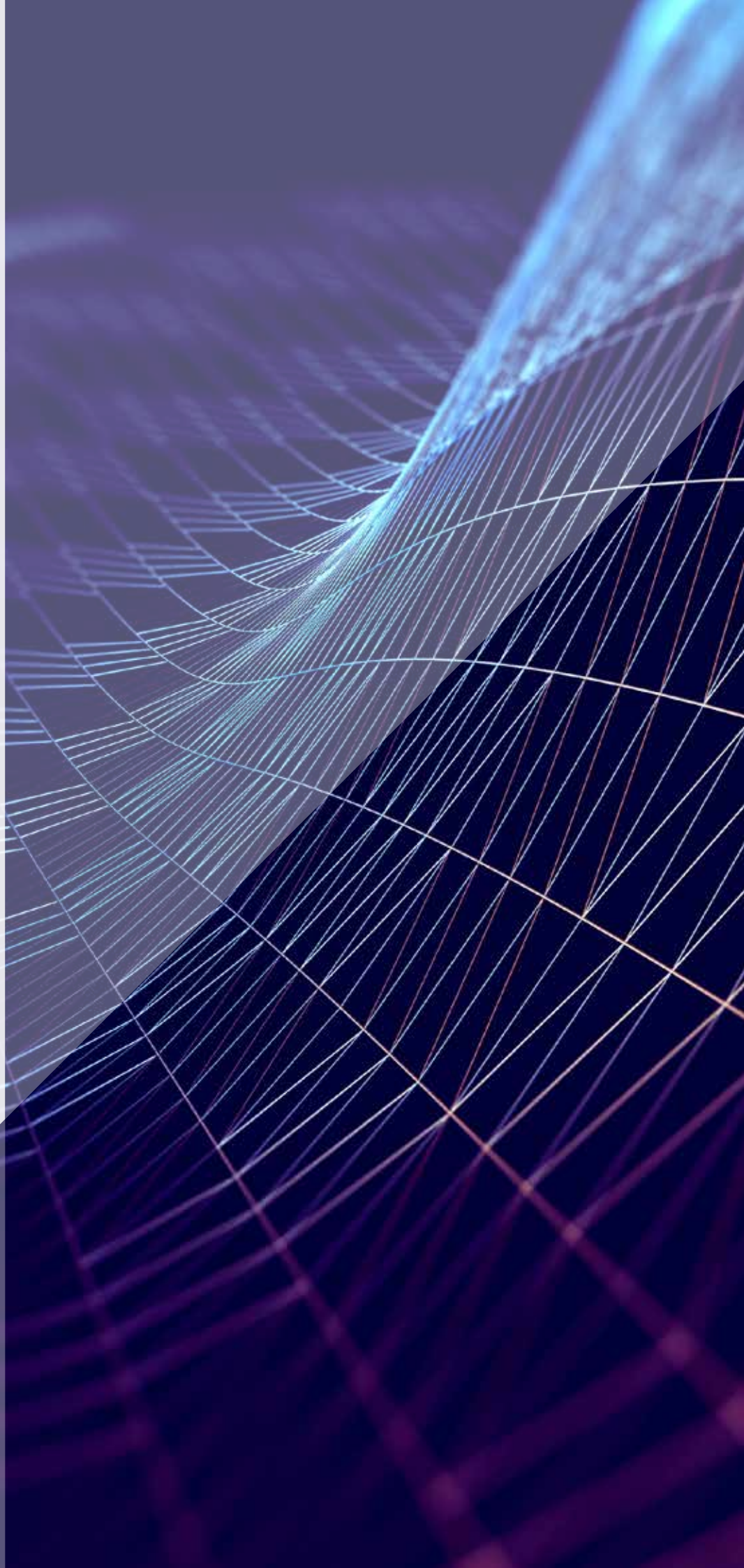

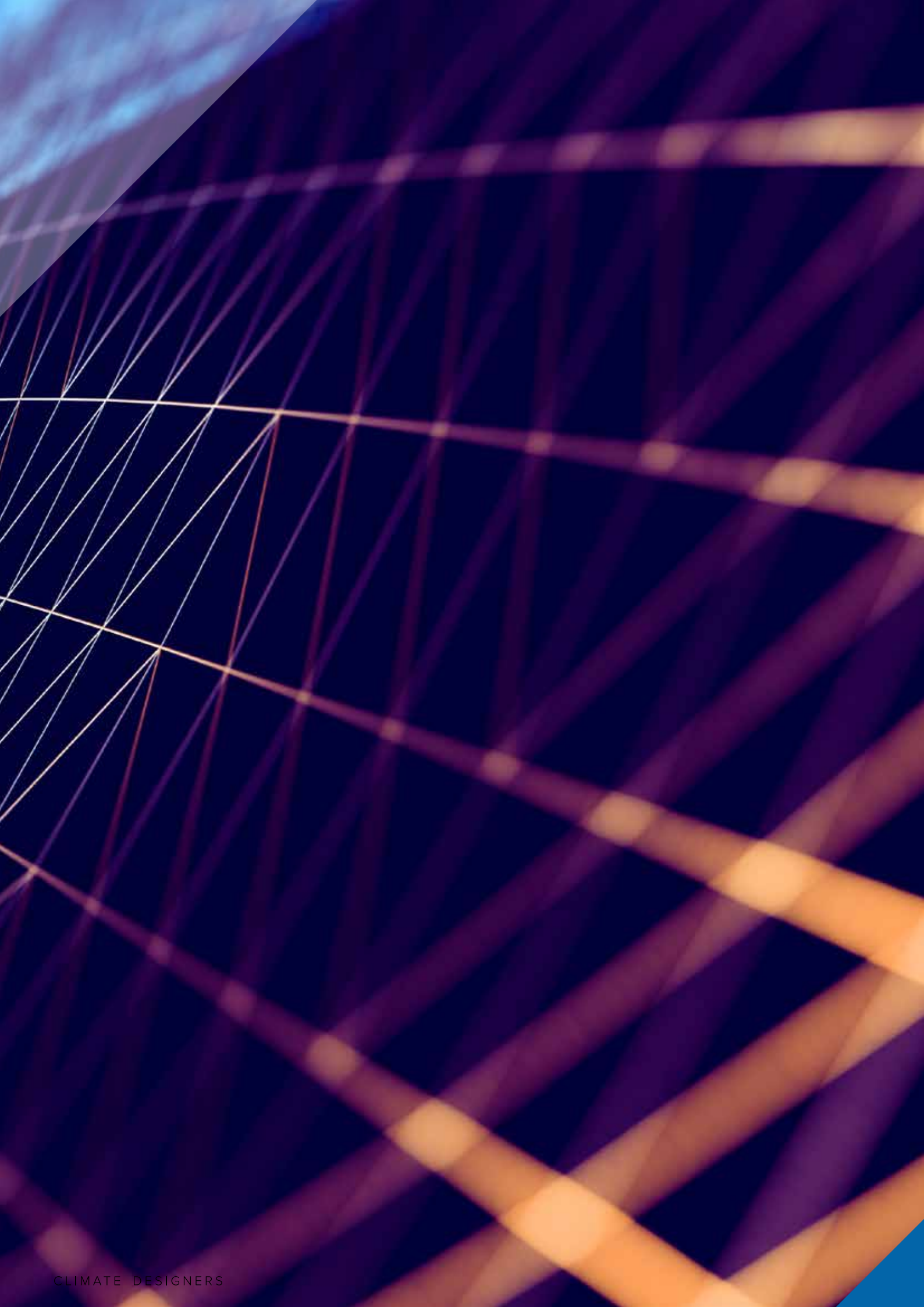

BRIZA KORREKTURFAKTOREN

Die angegebenen Leistungen bei ΔT 50 und ΔT 60 sind exakte Werte. ΔT 50 ist nach EN16430/ EN1397 gemessen, ΔT 60 nach EN16430/ EN1397 berechnet. Für alle anderen ΔT gibt diese Tabelle einen durchschnittlichen Korrekturfaktor, gültig für alle Abmessungen.

Auf *www.jaga.com/selection-tools/* finden Sie Berechnungstools mit den exakten Leistungen. Die Online-Berechnungstools werden immer mit den neuesten Daten aktualisiert. Geringfügige Differenzen zwischen bereits gedruckten Tabellen und den verschiedenen Online-Berechnungstools sind daher völlig normal und liegen innerhalb der vom Standard vorgegebenen Toleranzgrenzen.

DURCHSCHNITTLICHE KORREKTURFAKTOREN DYNAMISCHE PRODUKTE - 75/65/20°C

Raumtemperatur: 20°C **Durchschnittlicher N-Wert: 1.00**

	TR	65	60	55	50	45	40	35	30	25
TA										
75		1.00	0.95	0.89	0.83	0.76	0.69	0.62	0.53	0.42
70		0.95	0.90	0.84	0.79	0.72	0.66	0.58	0.50	0.39
65			0.85	0.80	0.74	0.68	0.62	0.55	0.47	0.37
60				0.75	0.70	0.64	0.58	0.51	0.43	0.34
55					0.65	0.60	0.54	0.47	0.40	0.31
50						0.55	0.49	0.43	0.37	0.28
45							0.45	0.39	0.33	0.25
40								0.35	0.29	0.22
35									0.25	0.18
30										0.14

Raumtemperatur: 22°C **Durchschnittlicher N-Wert: 1.00**

	TR	65	60	55	50	45	40	35	30	25
TA										
75		0.96	0.90	0.85	0.79	0.72	0.65	0.57	0.48	0.35
70		0.91	0.86	0.80	0.74	0.68	0.61	0.54	0.45	0.33
65			0.81	0.76	0.70	0.64	0.58	0.50	0.42	0.30
60				0.71	0.66	0.60	0.54	0.47	0.39	0.28
55					0.61	0.56	0.50	0.43	0.35	0.25
50						0.51	0.45	0.39	0.32	0.22
45							0.41	0.35	0.29	0.20
40								0.31	0.25	0.17
35									0.21	0.14
30										0.10

BRIZA KABELABSCHNITT ABHÄNGIG VON DER KABELLÄNGE

Bestimmen Sie den richtigen Leitungsquerschnitt basierend auf der Entfernung zwischen der Stromversorgung und dem entferntesten Gerät.

Gesamtleistung (W): die Summe der Leistungen (W) aller Geräte, die an derselben Stromversorgung oder demselben Stromkreis angeschlossen sind.

BRIZA 10 / 12

TOTAL LEISTUNG (W)	MAX. KABELLÄNGE (M)									
	5	10	15	20	25	30	40	50	75	100
10	0.75	0.75	0.75	0.75	0.75	0.75	0.75	0.75	1.50	1.50
20	0.75	0.75	0.75	0.75	0.75	0.75	1.50	1.50	2.50	2.50
30	0.75	0.75	0.75	0.75	1.50	1.50	1.50	2.50	4.00	4.00
40	0.75	0.75	0.75	1.50	1.50	1.50	2.50	2.50	4.00	
50	0.75	0.75	1.50	1.50	1.50	2.50	2.50	4.00		
60	0.75	0.75	1.50	1.50	2.50	2.50	4.00	4.00		
70	0.75	1.50	1.50	2.50	2.50	4.00	4.00			
80	0.75	1.50	1.50	2.50	2.50	4.00	4.00			
90	0.75	1.50	2.50	2.50	4.00	4.00				
100	0.75	1.50	2.50	2.50	4.00	4.00				
110	0.75	1.50	2.50	4.00	4.00					
120	0.75	1.50	2.50	4.00	4.00					
130	1.50	2.50	2.50	4.00	4.00					
140	1.50	2.50	4.00	4.00						
150	1.50	2.50	4.00	4.00						

MIN. DRAHTABSCHNITT:

0.75 mm²	1.50 mm²	2.50 mm²	4.00 mm²

BRIZA 22 / 26

TOTAL LEISTUNG (W)	MAX. KABELLÄNGE (M)									
	5	10	15	20	25	30	40	50	75	100
100	0.75	0.75	0.75	0.75	0.75	0.75	0.75	0.75	0.75	0.75
200	0.75	0.75	0.75	0.75	0.75	0.75	0.75	0.75	0.75	0.75
300	0.75	0.75	0.75	0.75	0.75	0.75	0.75	0.75	0.75	0.75
400	0.75	0.75	0.75	0.75	0.75	0.75	0.75	0.75	0.75	0.75
500	0.75	0.75	0.75	0.75	0.75	0.75	0.75	0.75	0.75	0.75
600	0.75	0.75	0.75	0.75	0.75	0.75	0.75	0.75	0.75	1.50
700	0.75	0.75	0.75	0.75	0.75	0.75	0.75	0.75	0.75	1.50
800	0.75	0.75	0.75	0.75	0.75	0.75	0.75	0.75	1.50	1.50
900	0.75	0.75	0.75	0.75	0.75	0.75	0.75	0.75	1.50	1.50
1000	0.75	0.75	0.75	0.75	0.75	0.75	0.75	0.75	1.50	1.50
1100	0.75	0.75	0.75	0.75	0.75	1.50	1.50	1.50	2.50	4.00
1200	0.75	0.75	0.75	1.50	1.50	1.50	1.50	2.50	4.00	4.00
1300	0.75	0.75	1.50	1.50	1.50	2.50	2.50	4.00	4.00	
1400	0.75	0.75	1.50	1.50	2.50	2.50	4.00	4.00		
1500	0.75	1.50	1.50	2.50	2.50	2.50	4.00	4.00		

MIN. DRAHTABSCHNITT:

0.75 mm²	1.50 mm²	2.50 mm²	4.00 mm²

BRIZA RICHTLINIE ZUR BEGRENZUNG VON STRÖMUNGSGERÄUSCHEN

ROHR	Außen Ø	Wand-stärke	Max. Was-sergesch-windigkeit (EN10255)	Wasserinhalt pro Meter	max. Wasser-durchfluss	Maximale Leistung bei ΔT (°C) (T Vorlauf - T Rücklauf)						
						ΔT 30	ΔT 20	ΔT 10	ΔT 5	ΔT 4	ΔT 3	ΔT 2
	mm	*mm*	*m/s*	*l*	*kg/St.*	*Watt*	*Watt*	*Watt*	*Watt*	*Watt*	*Watt*	*Watt*
VERZINKTES ROHR DIN 2440												
3/8 DN10 OD	17.2	2.35	0.40	0.12	173	6028	4019	2009	1005	804	603	402
1/2 DN15 OD	21.3	2.65	0.40	0.20	288	10046	6698	3349	1674	1340	1005	670
3/4 DN20 OD	26.9	2.65	0.42	0.37	559	19515	13010	6505	3253	2602	1952	1301
1 DN25 OD	33.7	3.25	0.49	0.58	1023	35690	23793	11897	5948	4759	3569	2379
1 1/4 DN32 OD	42.4	3.25	0.60	1.01	2182	76101	50734	25367	12684	10147	7610	5073
1 1/2 DN40 OD	48.3	3.25	0.66	1.37	3255	113549	75700	37850	18925	15140	11355	7570
2 DN50 OD	60.3	3.65	0.80	2.21	6365	222025	148017	74008	37004	29603	22203	14802
PRÄZISIONSMETALLROHR												
10/1	10	1.00	0.40	0.05	72	2512	1674	837	419	335	251	167
12/1	12	1.00	0.40	0.08	115	4019	2679	1340	670	536	402	268
14/1	14	1.00	0.40	0.11	158	5526	3684	1842	921	737	553	368
15/1	15	1.00	0.40	0.13	187	6530	4353	2177	1088	871	653	435
16/1	16	1.00	0.40	0.15	216	7535	5023	2512	1256	1005	753	502
18/1	18	1.00	0.40	0.20	288	10046	6698	3349	1674	1340	1005	670
22/1	22	1.00	0.40	0.31	446	15572	10381	5191	2595	2076	1557	1038
28/1	28	1.00	0.47	0.53	904	31522	21014	10507	5254	4203	3152	2101
VPE/ALU												
12/2	12	2.00	0.40	0.05	72	2512	1674	837	419	335	251	167
14/2	14	2.00	0.40	0.08	115	4019	2679	1340	670	536	402	268
16/1.5	16	1.50	0.40	0.13	187	6530	4353	2177	1088	871	653	435
16/2	16	2.00	0.40	0.11	158	5526	3684	1842	921	737	553	368
17/2	17	2.00	0.40	0.13	187	6530	4353	2177	1088	871	653	435
18/2	18	2.00	0.40	0.15	216	7535	5023	2512	1256	1005	753	502
20/2	20	2.00	0.40	0.20	288	10046	6698	3349	1674	1340	1005	670
26/3	26	3.00	0.40	0.31	446	15572	10381	5191	2595	2076	1557	1038
32/3	32	3.00	0.47	0.53	904	31522	21014	10507	5254	4203	3152	2101
40/3.5	40	3.50	0.56	0.86	1726	60220	40147	20073	10037	8029	6022	4015
50/4.25	50	4.25	0.66	1.35	3206	111824	74549	37275	18637	14910	11182	7455
63/5	63	5.00	0.80	2.21	6346	221359	147573	73786	36893	29515	22136	14757

BRIZA TAUPUNKT DER LUFT IN ABHÄNGIGKEIT VON DER LUFTTEMPERATUR UND DER LUFTFEUCHTIGKEIT

MINDESTWASSERTEMPERATUR FÜR LEICHTE KÜHLUNG

LUFTTEMPERATUR (°C)	RELATIVE LUFTFEUCHTIGKEIT (%)					
	40	50	60	70	80	90
20	6.0	9.3	12.0	14.4	16.4	18.3
21	6.9	10.2	12.9	15.3	17.4	19.3
22	7.8	11.1	13.9	16.3	18.4	20.3
23	8.7	12.0	14.8	17.2	19.4	21.3
24	9.6	12.9	15.8	18.2	20.3	22.3
25	10.5	13.9	16.7	19.1	21.3	23.2
26	11.4	14.8	17.6	20.1	22.3	24.2
27	12.2	15.7	18.6	21.1	23.3	25.2
28	13.1	16.6	19.5	22.0	24.2	26.2
29	14.0	17.5	20.4	23.0	25.2	27.2
30	14.9	18.4	21.4	23.9	26.2	28.2
31	15.8	19.4	22.3	24.9	27.1	29.2
32	16.7	20.3	23.3	25.8	28.1	30.2
33	17.6	21.2	24.2	26.8	29.1	31.1
34	18.5	22.1	25.1	27.8	30.1	32.1
35	19.4	23.0	26.1	28.7	31.0	33.1

Wenn ein Gerät nicht mit einem angeschlossenen Kondensatablauf ausgestattet ist, muss sichergestellt werden, dass sich kein Kondenswasser am Wärmetauscher im Gerät bildet. Dies gilt insbesondere für Jaga-Geräte mit „leichter Kühlung". Um Kondensation zu verhindern, muss die Wassertemperatur höher sein als der Taupunkt der Luft, in der das Gerät betrieben wird. Diese Tabelle zeigt die Mindestwassertemperatur, die erforderlich ist, damit ein Gerät ohne Kondenswasserbildung funktioniert.

BRIZA GERÄUSCHE IN GEBÄUDEN

Bei dynamischen Klimasystemen wie Lüftungsgeräten, Konvektoren und Wärmepumpenheizkörpern spielt Geräusch eine wichtige Rolle für den Komfort eines Gebäudes. Um Schalldaten korrekt zu bewerten, muss zwischen Schallleistung und Schalldruck unterschieden werden.

Schallleistung versus Schalldruck

- Die Schallleistung (Lw) ist die gesamte von einem Gerät abgegebene akustische Energie, ausgedrückt in dB(A). Sie ist eine Quellencharakteristik des Produkts und unabhängig vom Raum, in dem das Gerät installiert wird. Die Schallleistung wird verwendet, um Produkte objektiv miteinander zu vergleichen.
- Der Schalldruck (Lp) ist der lokal gemessene Geräuschpegel in einem Raum. Dieser Wert hängt vom Abstand zur Schallquelle, der Richtcharakteristik, dem Raumvolumen, Reflexionen und der Nachhallzeit des Raumes ab.

DB(A) und A-Bewertung

Schallpegel in HVAC-Anwendungen werden üblicherweise in dB(A) angegeben. Das A steht dabei für eine Frequenzbewertung entsprechend der Empfindlichkeitscharakteristik des menschlichen Gehörs.

Das menschliche Ohr ist nicht für alle Frequenzen gleich empfindlich. Besonders bei niedrigen Geräuschpegeln werden tiefe Frequenzen (< 500 Hz) und sehr hohe Frequenzen schwächer wahrgenommen als mittlere Frequenzen im Bereich von 1 bis 5 kHz. Die A-Bewertung korrigiert dies durch die Anwendung frequenzabhängiger Korrekturfaktoren auf das gemessene Spektrum.

Dadurch liefert dB(A) eine bessere Annäherung an die subjektive Geräuschwahrnehmung als eine lineare dB-Messung. In der Gebäudetechnik, Lüftung und HVAC wird dB(A) daher als Standard für Komfortbewertung und die Normierung von Anlagengeräuschen verwendet.

Einfluss von Raum und Akustik

Der Schallpegel nimmt mit zunehmender Entfernung von der Schallquelle gemäß den physikalischen Ausbreitungsgesetzen des Schalls ab. Darüber hinaus haben die akustischen Eigenschaften des Raumes einen wichtigen Einfluss auf den resultierenden Schalldruck:

- In größeren Räumen nimmt der Schalldruck aufgrund des größeren Raumvolumens in der Regel schneller ab.
- Harte Materialien wie Beton, Glas und Fliesenböden verursachen starke Reflexionen und längere Nachhallzeiten.
- Schallabsorbierende Materialien wie Teppiche, Vorhänge, Möbel und Akustikdecken reduzieren Reflexionen und begrenzen den Aufbau des diffusen Schallfelds.

Die endgültige Geräuschwahrnehmung wird daher stark durch das Verhältnis zwischen Direktschall und reflektiertem Schall bestimmt.

Europäische Normen und Messmethoden

In Europa werden HVAC-Produkte nach standardisierten Normen geprüft, wie zum Beispiel:

- EN ISO 3741
- EN ISO 3744
- EN ISO 3745
- EN 13141

Diese Normen beschreiben unter anderem:

- Der Messaufbau die akustischen
- Randbedingungen
- Korrekturen für Reflexionen und Hintergrundgeräusche
- Die Bestimmung der Schallleistun

Dadurch können Hersteller Produkte unter identischen Bedingungen testen und vergleichen. Unabhängige Labore, wie PEUTZ für JAGA-Produkte, führen solche Messungen gemäß den geltenden Normen und Messverfahren durch.

jaga

CLIMATE
DESIGNERS

BRIZA 10 TECHNISCHE INFORMATIONEN

BRIZA 10 EINZELTEILE

VERKLEIDUNG WANDMODELL

STANDARD-LIEFERUNG:
- beschichtete Verkleidung aus sendzimir-verzinktem Stahlblech
- Ausblasmund aus lackiertem Aluminium mit tiefschwarz lackiertem Wabengitter

ARTIKELNUMMER

CBNW 056 075 10 XXX BL

- BL: *Verkleidung*
  - *Coreline: Cl*
  - *Baseline: BL*
  - *Woodline: WO*
- XXX: Farbe
- 075: Länge
- 056: Höhe

VERKLEIDUNG DECKENMODELL

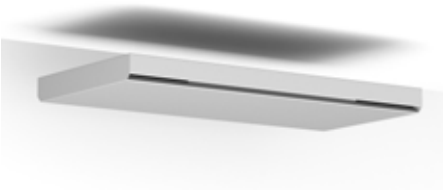

STANDARD-LIEFERUNG:
- beschichtete Verkleidung aus sendzimir-verzinktem Stahlblech
- Ausblasmund aus lackiertem Aluminium mit tiefschwarz lackiertem Wabengitter

ARTIKELNUMMER

CBNC 058 090 10 XXX BL

- XXX: Farbe
- 090: Länge
- 058: Höhe

GEBLÄSE

EC-Tangentialventilator(en) 24 VDC mit Kugellagermotor und integriertem Edelstahl-Luftfilter. Schwarz lackierte Oberfläche.

8730 060101

8730 060102

Wandmodell	L 075	110	155	190
Deckenmodell	L090	125	170	205
8730 060101	1	-	1	-
8730 060102	-	1	1	2

WÄRMETAUSCHER

Wärmetauscher mit hydrophiler Schutzschicht für optimale Kühlleistung.

	FÜR BRIZA 10 LÄNGE	
KODE	**Wandmodell**	**Deckenmodell**
8776 2001	075	090
8776 2002	110	125
8776 2003	155	170
8776 2004	190	205

ANSCHLUSSBLOCK FÜR ELEKTRISCHE VERBINDUNG

KODE	
7523 040108	3-polige Klemmleiste ohne Beschriftung (Weiß)

BRIZA 10 TANGENTIALLÜFTER

SPEZIFIKATIONEN

Länge (cm)	075 / 090	110 / 125	155 / 170	190 / 205
STROMVERBRAUCH / Steuerspannung				
EINHEIT (A)				
2 VDC	0.04	0.05	0.08	0.08
4 VDC	0.06	0.08	0.14	0.16
6 VDC	0.10	0.17	0.27	0.34
8 VDC	0.16	0.32	0.48	0.64
10 VDC	0.27	0.55	0.82	1.10
Luftdurchflussmenge / Steuerspannung				
EINHEIT (m^3/h)				
2 VDC	32	55	56	60
4 VDC	63	100	130	176
6 VDC	95	170	227	299
8 VDC	123	228	311	403
10 VDC	160	281	392	503

BESCHREIBUNG

EC-Tangentialventilator mit langlebigem Kugellagermotor und integriertem Edelstahl-Luftfilter.

- Energieeffizienter 24-VDC-EC-Motor
- Geräuschdämpfende EPDM-Aufhängung
- Erhältlich mit Einzel- oder Doppelventilatorrad
- 50.000 Betriebsstunden
- schwarz lackierte Oberfläche

ÜBERSICHT

Ventilator-Modul mit einem Flügelrad

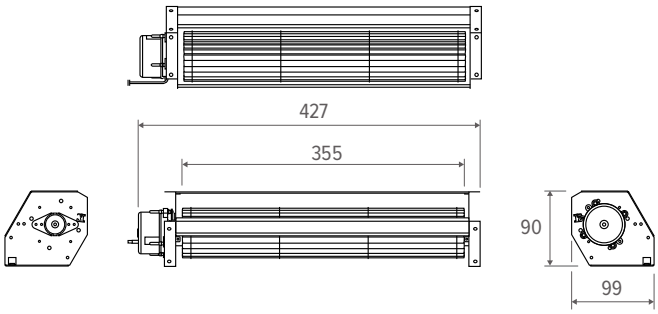

Steuerspannung	*VDC*	2	4	6	8	10
Drehzahl	*RPM*	440	840	1231	1650	2123

Ventilator-Modul mit doppeltem Laufrad

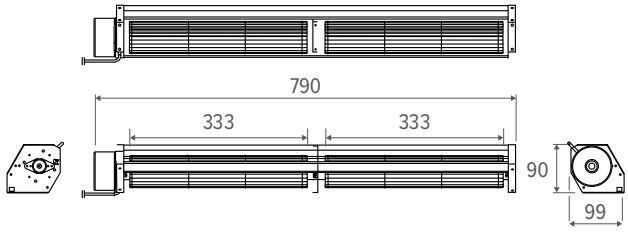

Steuerspannung	*VDC*	2	4	6	8	10
Drehzahl	*RPM*	449	881	1350	1814	2200

LÄNGE (cm)	075 / 090	110 / 125	155 / 170	190 / 205
EINZELNES VENTILATORRAD	✓	-	✓	-
DOPPELTES VENTILATORRAD	-	✓	✓	✓*

* Zwei Ventilatoren vorhanden

Verminderung des Schalldruckpegels im Verhältnis zum Raumvolumen

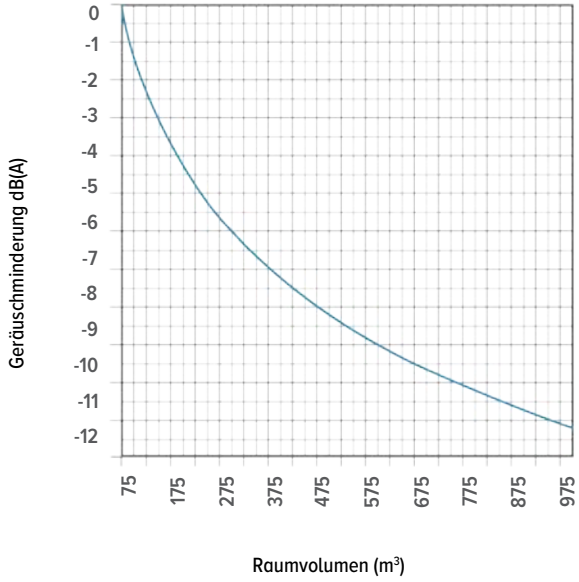

Schalldruck mehrerer Ventilatoren berechnen

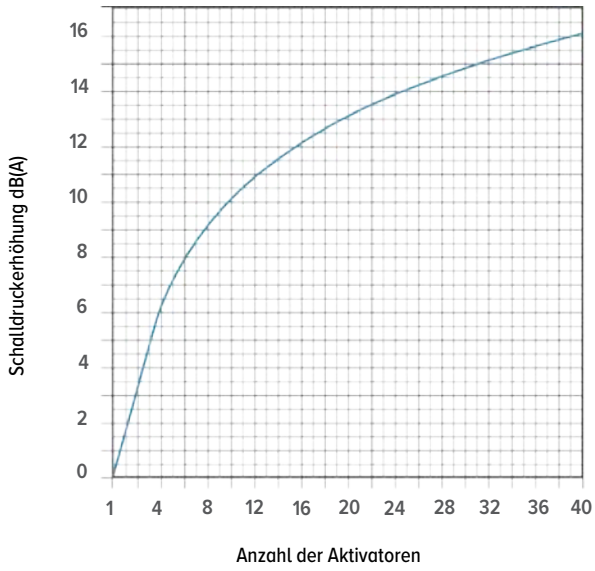

BRIZA 10 WÄRMETAUSCHER

ABMESSUNGEN *(in mm)*

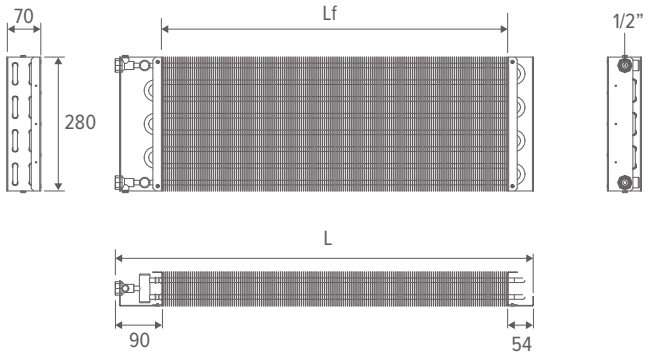

LÄNGE	X	Lf *	LAMELLEN	WASSERINHALT
cm	*mm*	*mm*	*Anzahl*	*l*
075 / 090	503.5	360	90	0.37
110 / 125	865.5	722	180	0.73
155 / 170	1273.5	1130	282	1.14
190 / 205	1633.5	1490	372	1.52

* Lf = Lamellenlänge

BESCHREIBUNG

Der Briza-Wärmetauscher wurde für Spitzenleistungen sowohl in Heizungs- als auch in Kühlsystemen entwickelt.
Dieses kompakte, aber leistungsstarke Gerät besteht aus:
- reihen nahtloser zirkulationsrohre aus reinem rotkupfer.
- verbunden mit Aluminiumlamellen mit hydrophiler Beschichtung
- zwei messingverteiler, geeignet für den anschluss an der linken oder rechten seite mit gleichem anschlussende.
- mit Entlüfter

ÜBERSICHT

Wandmodell

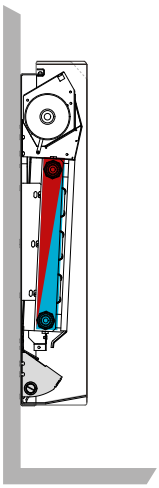

Deckenmodell

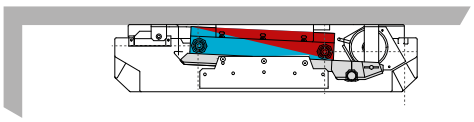

TECHNISCHE DATEN WÄRMETAUSCHER	
Testdruck Wärmetauscher (Bar)	27
Arbeitsdruck (Bar)	10
Umlaufleitungen (Anzahl)	8
Anschluss	G1/2” links (auch mit rechtem Anschluss erhältlich)

TECHNISCHE DATEN DER LAMELLEN	
Oberfläche (cm²)	196
Zwischenabstand (mm)	4

jaga

BRIZA 10 WÄRMETAUSCHER - DRUCKVERLUST

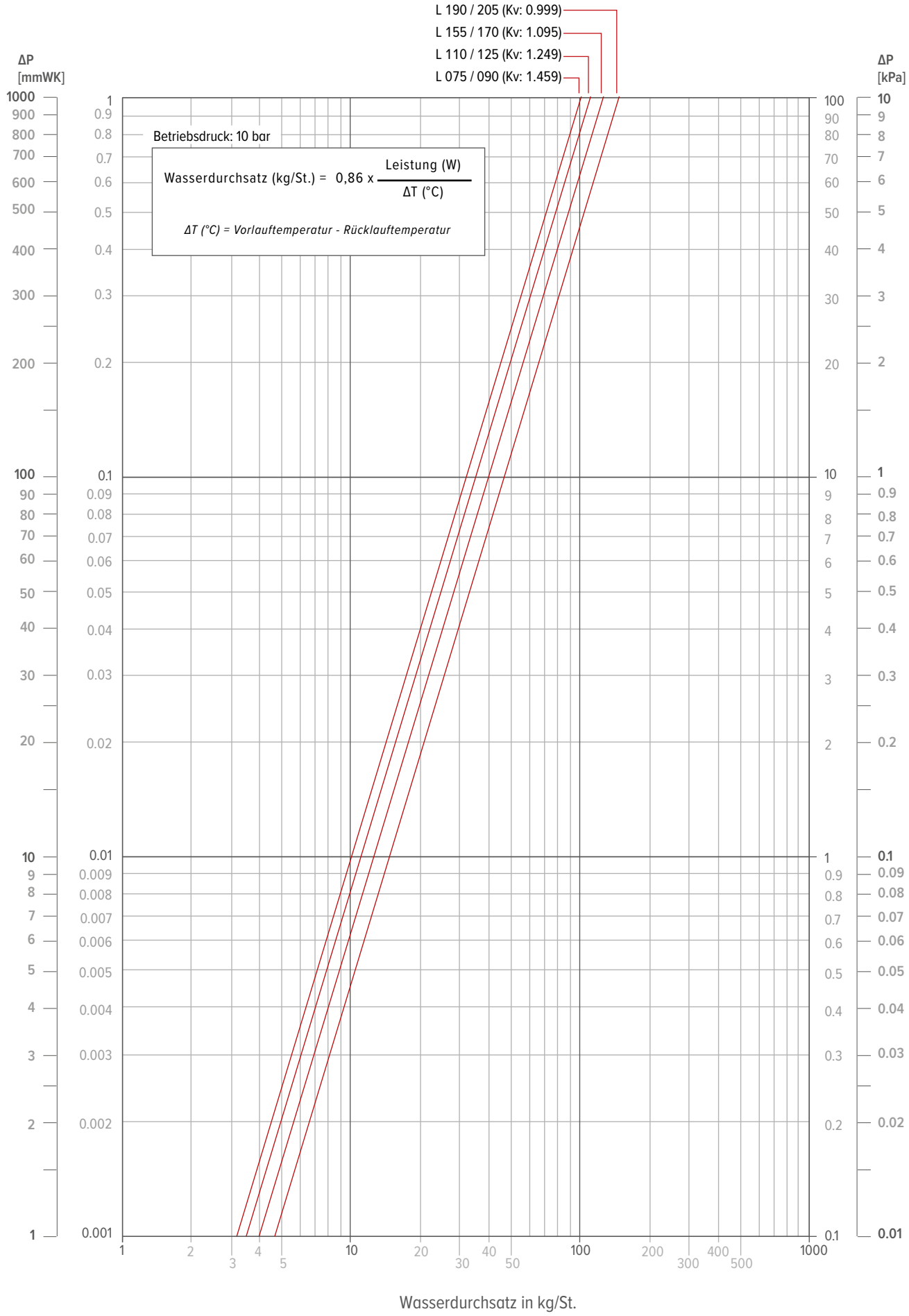

BRIZA 10 AUSSCHREIBUNGSTEXTE

Gebläsekonvektor zum Heizen und Kühlen für die Wand- oder Deckenmontage. Eine Plug-&-Play-Ausführung ist ebenfalls erhältlich, um die Installation zu vereinfachen. 2-Leiter Ausführung.

Heizung: geeignet für alle wasserbasierten Heizsysteme, wie z. B. Heizkessel und Wärmepumpen
Kühlung: geeignet für Kühlwassersysteme, wie beispielsweise Wärmepumpen und Kaltwassersysteme

KOMPONENTEN:

Verkleidung:
Vormontierte Frontplatte und Seitenwände aus elektrolytisch verzinktem und gerichtetem Stahlblech mit einer Stärke von 1,25 mm. Die Einheit ist mit Federstahlklammern an der Unterseite der Einheit ausgestattet, um die Abdeckung zu entfernen.
- **Wandmodell**
  - Baseline-Verkleidung
  - Woodline-Verkleidung
  - Waveline-Verkleidung
  - ausgestattet mit einem Luftauslass mit Wabengitter an der Oberseite des Geräts
- **Deckenmodell**
  - ausgestattet mit einem Luftauslass an der Oberseite des Geräts und einem Lufteinlass an der Unterseite des Geräts mit Wabengitter
- **Standard Farben**
  - Verkehrsweiß RAL 9016 (133), soft touch leicht strukturierter Satinlack
  - sandstrahlgrau (001), fein strukturierte Metallic-Lackierung
  - Off-black (145), soft touch leicht strukturierter Satinierter Lack
  - Auslassmund in der Farbe der Verkleidung mit tiefschwarz lackiertem Wabengitter
  - andere farben auf anfrage

Rückwand:
Der Rückwand besteht aus einem verstärkten verzinkten Stahlblech mit selbstlöschender Antikondensationsisolierung an der Seite sowie an der Vorder- und Rückwand des Gerätes.
Die Rückwand ist mit Aussparungen für die Verlegung der hydraulischen und elektrischen Leitungen, Langlöchern für die Wand- oder Deckenbefestigung und einer Edelstahlplatte für die Montage der elektrischen Anschlüsse, der Stromversorgung (Option) und des JDPC (Option) versehen.
- **Wandmodell**
  - Kondensatwanne mit Anschluss für Ø 20 mm Ablaufrohr
- **Deckenmodell**
  - die Frontplatte dient als Kondensatwanne mit Anti-Kondensationsisolierung und einem Kondensatablauf mit einem Durchmesser von 20 mm
- **Standard Farben**
  - Tiefschwarz (104) soft touch sanft strukturierte Seidenglanzausführung

Wärmetauscher:
Der Wärmetauscher besteht aus nahtlosen Rundrohren aus reinem Rotkupfer, Lamellen aus reinem Aluminium mit einer hydrophilen Beschichtung und zwei Messingkollektoren für den Anschluss links oder rechts mit 1/2-Zoll-Anschluss.
- G ½" F (2x)
- mit zwei Entlüftern
- Anschluss rechts (bei Elektroanschluss links) nur auf Anfrage

Gebläse
- ein oder mehrere querstromventilatoren
- 24 VDC
- Farbe schwarz, Glanzgrad 70%

Kontroler
Der Gebläsekonvektor kann optional mit einem integrierten Wassertemperatursensor am Wärmetauscher ausgestattet werden, gegebenenfalls in Kombination mit einem Raumtemperatursensor. Der Regler wird voreingestellt und im Gerät montiert geliefert und dient als Freigabeschutz für den Ventilator.
- **Eigenschaften**
  - mit Sensor(en) für die Wassertemperatur
  - optional mit Raumtemperatursensor (je nach Reglertyp)
  - heizen / kühlen
- **Freigabeschutz des Ventilators**
  - Heizen: Der Ventilator schaltet sich bei einer Wassertemperatur von > 28 °C ein (einstellbar)
  - Kühlen: Der Ventilator schaltet sich bei einer Wassertemperatur von < 18 °C ein (einstellbar)

Funktionsprinzip des Gebläsekonvektors
- **Die Ventilatorgeschwindigkeit wird durch ein 0–10-V-Signal geregelt**

Die Gebläsekonvektoren werden gesteuert über:
  - ein Raumthermostat (0-10 V) oder
  - ein Gebäudemanagementsystem (GBS / Hausautomation) (0 - 10 V)

wobei die Drehzahl des Ventilators durch das 0-10-V-Steuersignal bestimmt wird, gegebenenfalls in Kombination mit einem Regler. Je nach Typ des Gebläsekonvektors kann zwischen den folgenden Funktionsprinzipien gewählt werden.
- **Wandmodell / Deckenmodell**
  - **Grundsatz 1: Steuerung über Raumthermostat oder Gebäudeleittechnik (0 - 10V) - ohne Steuerung**
    - Individuelle Steuerung pro Gerät
    - 0-10 V Eingang für Gebäudemanagementsysteme / Thermostate
  - **Grundsatz 2: Steuerung über Raumthermostat oder Gebäudeleittechnik (0-10 V) - mit Steuerung**
    - Individuelle Steuerung pro Gerät
    - 0-10 V Eingang für Gebäudemanagementsysteme / Thermostate
    - Freigabeschutz des Ventilators

- **Die Ventilatorgeschwindigkeit wird über den Regler gesteuert**

Die Gebläsekonvektoren werden gesteuert über:
  - ein Raumthermostat oder
  - ein Gebäudemanagementsystem (GBS / Hausautomation)

In Verbindung mit dem Regler wird die Drehzahl des Ventilators manuell eingestellt. Je nach Typ des Gebläsekonvektors kann zwischen den folgenden Betriebsarten gewählt werden.
- **Wand- und Deckenmodell**
  - **Grundsatz 1: BMS 0-10 V-Steuerung**
    - Bei Wärme- oder Kältebedarf öffnet sich über den Raumthermostat oder über das Gebäudeleitsystem lediglich das thermoelektrische Ventil
    - Bei Erkennung von kaltem (<18 °C) oder heißem (>28 °C) Wasser läuft der Ventilator proportional zum 0-10 V-Signal
    - Der Regler sorgt für die Freigabeschutzfunktion des Ventilators
    - Der Ventilator läuft mit der vom Regler voreingestellten Drehzahl
  - **Grundsatz 2: mit externem Thermostat**
    - Der Raumthermostat legt die gewünschte Temperatur im Raum fest
    - Über den internen Wassersensor startet der Ventilator im Kühlmodus, wenn die Wassertemperatur unter 18 °C liegt, und im Heizmodus, wenn sie über 28 °C liegt
    - Der Regler sorgt für die Freigabeschutzfunktion des Ventilators
    - Der Ventilator läuft mit der vom Regler voreingestellten Drehzahl

1387 CEBEC

BRIZA 10 AUSSCHREIBUNGSTEXTE

- **Wandmodell**
  - **Grundsatz 3: Auto-Change-Over (ACO)**
    - Bei Wärme- oder Kältebedarf öffnet sich über den Raumthermostat oder über das Gebäudeleitsystem lediglich das thermoelektrische Ventil
    - Der Regler sorgt für die Freigabeschutzfunktion des Ventilators
    - Über das Bedienfeld am Regler kann die Lüftergeschwindigkeit eingestellt werden
    - Der Gebläsekonvektor schaltet automatisch zwischen Heizen, Kühlen und Standby um
  - **Grundsatz 4: TPT**
    - Ventilatorgeschwindigkeit wird automatisch entsprechend der eingestellten Komforttemperatur über die Touch-Buttons gesteuert
    - Über den internen Wassersensor startet der Ventilator im Kühlmodus, wenn die Wassertemperatur unter 18 °C liegt, und im Heizmodus, wenn sie über 28 °C liegt
- **Deckenmodell**
  - **Grundsatz 5: Ein-/Ausschaltung**
    - Bei Wärme- oder Kältebedarf öffnet sich über den Raumthermostat oder über das Gebäudeleitsystem lediglich das thermoelektrische Ventil
    - Der Regler sorgt für die Freigabeschutzfunktion des Ventilators
    - Der Ventilator läuft mit der vom Regler voreingestellten Drehzahl

OPTIONEN:

Raumthermostate
- **Raumthermostat JRT-200 W**
  - Raumthermostat mit Touchscreen
  - modus: heizen / kühlen
  - 0-10 V-Ausgang
- **Raumthermostat 100 TW / 100 TB**
  - Raumthermostat mit Touchscreen
  - modus: heizen / kühlen
  - 0-10 V-Ausgang
  - Ausführung: weiß oder schwarz
- **Raumthermostat RDG 260T / RDG 264KN (DC 24 V)**
  - modus: heizen / kühlen / auto
  - 0-10 V-Ausgang

BETRIEBSGRENZEN:

- Wassertemperatur am Zulauf: min. 3 °C bis max. 90 °C
- Druckprüfungselement: 27 bar
- Betriebsdruck: 10 bar
- Versorgungsspannung: 24 VDC

Wird das Gerät mit gekühltem Wasser unterhalb der Kondensationsgrenze versorgt, wird das am Wärmetauscher entstehende Kondenswasser über den Kondensatablauf abgeleitet. Bei sehr niedriger Wassertemperatur und hoher Luftfeuchtigkeit kann sich jedoch Kondenswasser an anderen Bauteilen als dem Wärmetauscher bilden. Dieses Kondenswasser wird nicht vom Kondensatablauf aufgefangen und kann unter dem Gerät herabtropfen. Um dies zu verhindern, muss eine minimal zulässige Wassertemperatur berücksichtigt werden, die von der relativen Luftfeuchtigkeit und der Umgebungstemperatur abhängt.

MONTAGEANLEITUNG:

Der Installateur wählt die Heizkörper aus unter Berücksichtigung von:
- eine gemäß der Norm durchgeführte Wärmeverlust- und Kühllastberechnung EN12831
  - Zusätzlich können nationale Richtlinien gelten, wie beispielsweise die ISSO 51/53 in den Niederlanden.
- leistungs- und masstabellen nach en16430
- freiraum:
  - der minimale Abstand unter und über dem Heizkörper sollte nie geringer als 10 cm sein
  - Der Mindestabstand für Anschlüsse an der Seite des Geräts beträgt 15 cm

NUTZUNGSBEDINGUNGEN:

Briza sind Gebläsekonvektoren für den Einsatz in Innenräumen, die im Sommer und im Winter die erforderliche Leistung zum Heizen und Kühlen liefern. Für Innenräume mit häuslicher oder ähnlicher Nutzung. Jede andere Nutzung ist strengstens untersagt.
- Die Installation und/oder Verwendung des Klimageräts in einer explosionsgefährdeten Umgebung ist untersagt.
- Das Gerät ist nicht für die Aufstellung oder Verwendung in feuchten Räumen, z. B. Schwimmbädern, vorgesehen (IEC EN 60335-2-40).
- Es ist verboten, Gegenstände durch die Einlass- und Auslassgitter zu stecken. Trennen Sie das Gerät immer mit dem Hauptschalter vom Netz, bevor Sie Wartungsarbeiten am Gerät durchführen, auch wenn es nur zur Inspektion ist.

Eine Installation, die nicht den angegebenen Betriebsgrenzen entspricht, befreit Jaga NV von der Haftung für die Entladung in Bezug auf Schäden an Gegenständen und Personen.

Fabrikat: Jaga N.V.
Varianten: Wand- und Deckenmodell
Wandmodell: **Länge** (in cm): 075 / 110 / 155 / 190
Deckenmodell: Länge (in cm): 090 / 125 / 170 / 205

1387 CEBEC

jaga

CLIMATE
DESIGNERS

BRIZA 12 TECHNISCHE INFORMATIONEN

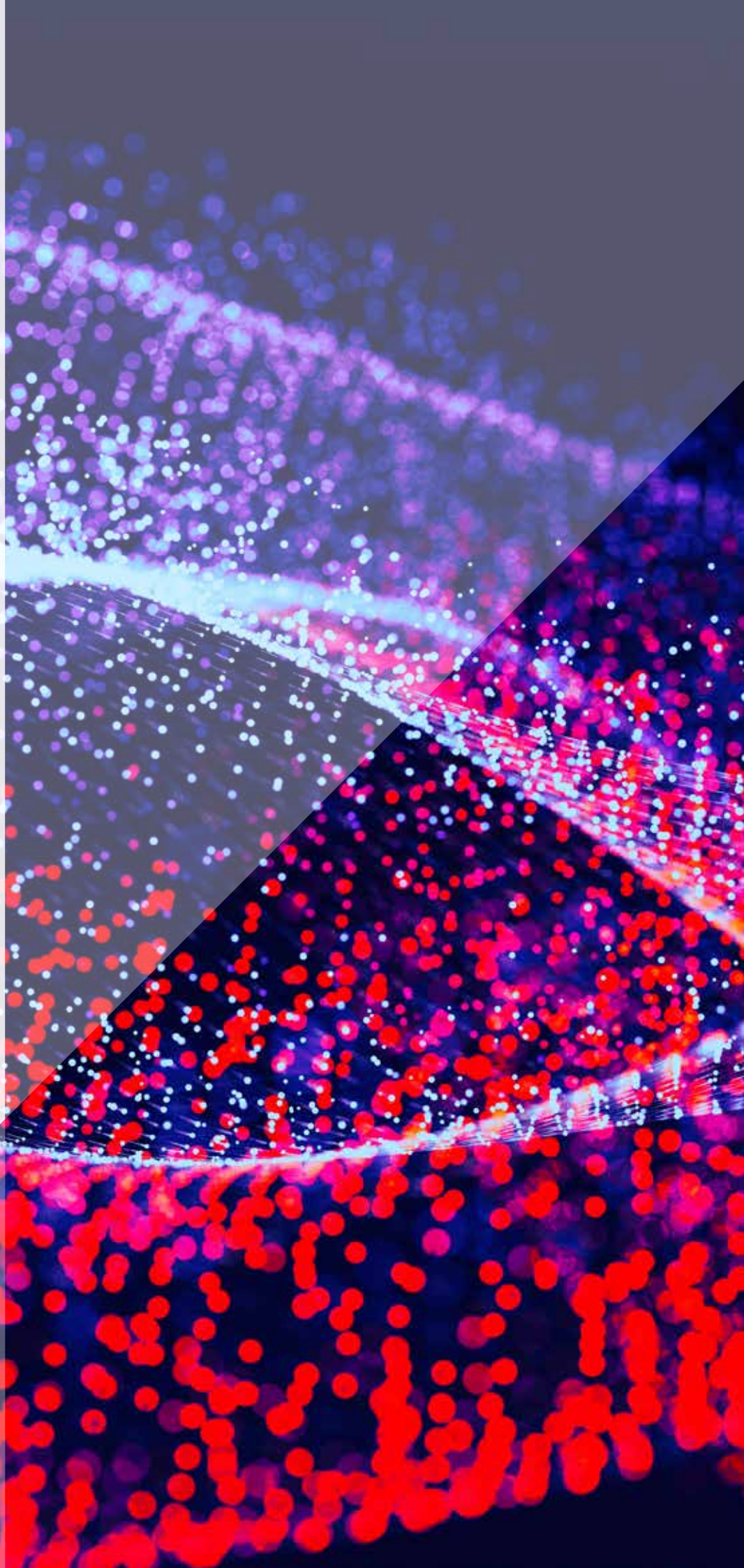

BRIZA 12 EINZELTEILE

VERKLEIDUNG WANDMODELL

Coreline (CL)
- beschichtete Verkleidung aus sendzimir-verzinktem Stahlblech
- lackiertes Aluminium-Obergitter

Baseline (BL) / Woodline (WO)
- beschichtete Verkleidung aus sendzimir-verzinktem Stahlblech
- Ausblasmund aus lackiertem Aluminium mit tiefschwarz lackiertem Wabengitter

ARTIKELNUMMER

CBZW 055 095 12 XXX CL

- CL: *Verkleidung*
  - *Coreline: Cl*
  - *Baseline: BL*
  - *Woodline: WO*
- XXX: Farbe
- 095: Länge
- 055: Höhe

VERKLEIDUNG DECKENMODELL

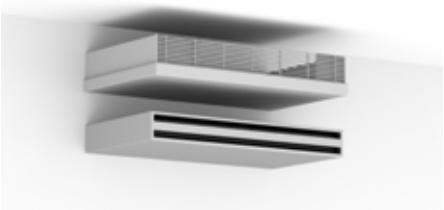

Coreline (CL)
- beschichtete Verkleidung aus sendzimir-verzinktem Stahlblech
- lackiertes Aluminium-Obergitter

Baseline (BL)
- beschichtete Verkleidung aus sendzimir-verzinktem Stahlblech
- Ausblasmund aus lackiertem Aluminium mit tiefschwarz lackiertem Wabengitter

ARTIKELNUMMER

CBZC 055 075 12 XXX CL

- CL: *Verkleidung*
  - *Coreline: Cl*
  - *Baseline: BL*
- XXX: Farbe
- 075: Länge
- 055: Höhe

GEBLÄSE

Tangentialventilator(en) mit Aluminiumflügeln und EC-Motor, ausgestattet mit Kugellagern und EPDM-Schwingungsdämpfung, 24 VDC. Farbe: Schwarz, Glanzgrad 70 %..

EINBAU	L 052	072	102	122
MIT VERKLEIDUNG	L 075	095	125	145
8730 020111	1	-	-	-
8730 020112	-	1	-	-
8730 020113	-	-	1	-
8730 020114	-	-	-	1

STANDARD WÄRMETAUSCHER

Wärmetauscher mit hydrophiler Schutzschicht für optimale Kühlleistung

Höhe 52/55/56
Zweirohr: Heizen oder Kühlen
4-Rohr: kühlen

KODE	FÜR BRIZA 12 H 52/55/56 LÄNGE	
	EINBAU	MIT VERKLEIDUNG
8730 010201	052	075
8730 010202	072	095
8730 010203	102	125
8730 010204	122	145

KLEINER WÄRMETAUSCHER

Wärmetauscher mit hydrophiler Schutzschicht für optimale Kühlleistung

Höhe 38/41/42
Zweirohr: Heizen oder Kühlen
4-Rohr: heizen

Höhe 52/55/56
4-Rohr: heizen

KODE	FÜR BRIZA 12 LÄNGE	
	EINBAU	MIT VERKLEIDUNG
8730 010101	052	075
8730 010102	072	095
8730 010103	102	125
8730 010104	122	145

ANSCHLUSSBLOCK FÜR ELEKTRISCHE VERBINDUNG

KODE
7523 040107

BRIZA 12 EINZELTEILE

KONDENSATWANNE FÜR WANDMODELL

Metallische Kondensatwanne mit Epoxy-Polyester-Lackierung (RAL 7024)

KODE
38776 171201

KONDENSATPUMPE

KODE
8773 0101

KONDENSATWANNE MIT ABFUHRNIPPEL Ø 2 CM

ART. NR.	FÜR BRIZA 12 H
5127 000 100 01	H 038
5127 000 100 02	052
8546 038 001	H 041/042 links
8546 038 002	H 041/042 rechts
8546 052 001	H 055/056 links
8546 052 002	H 055/056 rechts

KONDENSATSENSOR

Sensor zur Überwachung des Kondensatstandes in der Kondensatwanne

ART. NR.
5127 000 100 03

BRIZA 12 TANGENTIALLÜFTER

BESCHREIBUNG

Tangentialventilator(en) mit Aluminiumflügeln und EC-Motor, ausgestattet mit Kugellagern und EPDM-Schwingungsdämpfung, 24 VDC. Farbe: Schwarz, Glanzgrad 70 %.

ÜBERSICHT

LÄNGE	VENTILATOR	MOTOR
cm	*Anzahl*	*Anzahl*
052 / 075	1	1
	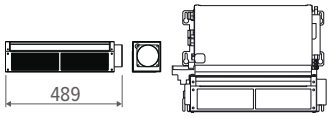	
072 / 095	1	1
	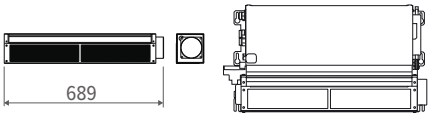	
102 / 125	2	1
	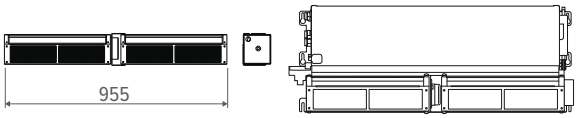	
122 / 145	2	1
	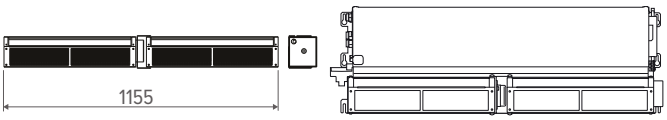	

Stromverbrauch und Luftstrom: siehe Tabelle zur Wärmeabgabe

BRIZA 12 WÄRMETAUSCHER

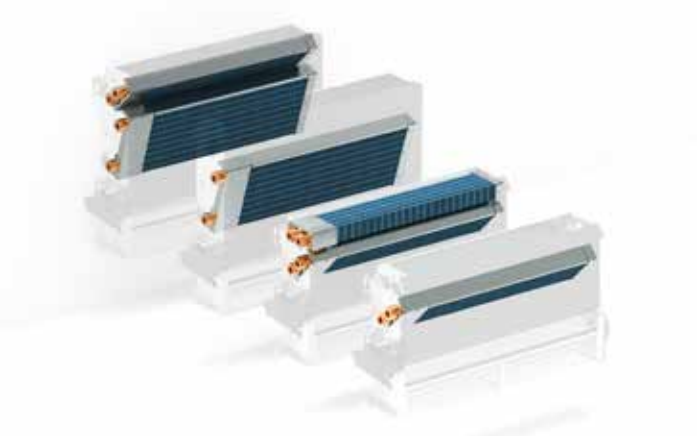

BESCHREIBUNG

Der Briza-Wärmetauscher wurde für Spitzenleistungen sowohl in Heizungs- als auch in Kühlsystemen entwickelt. 2-Rohr- oder 4-Rohr Anschluss.
Dieses kompakte, aber leistungsstarke Gerät besteht aus:

- reihen nahtloser Zirkulationsrohre aus reinem Rotkupfer
- verbunden mit Aluminiumlamellen mit hydrophiler Beschichtung
- ausgestattet mit einem integrierten hydraulischen Verteiler (Kollektor) aus Messing mit Entlüftung

ÜBERSICHT

Wand

H038 / H041 / H042		H052 / H041 / H042	
2-Rohr	**4-Rohr**	**2-Rohr**	**4-Rohr**

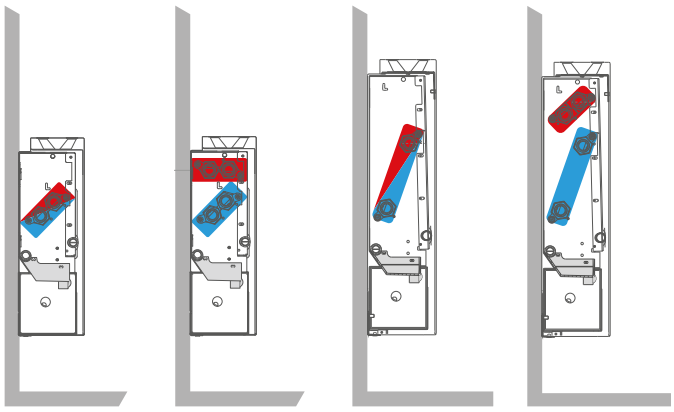

Decke

H038 H041 / H042	**2-Rohr**	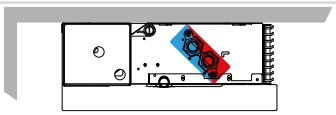
	4-Rohr	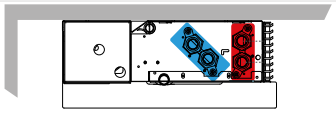
H052 H055 / H056	**2-Rohr**	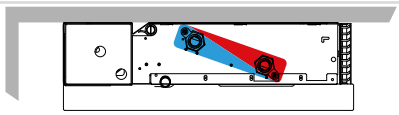
	4-Rohr	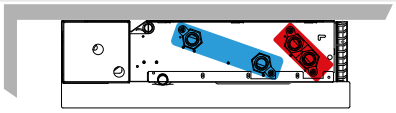

STANDARD WÄRMETAUSCHER

Abmessungen *(in mm)*

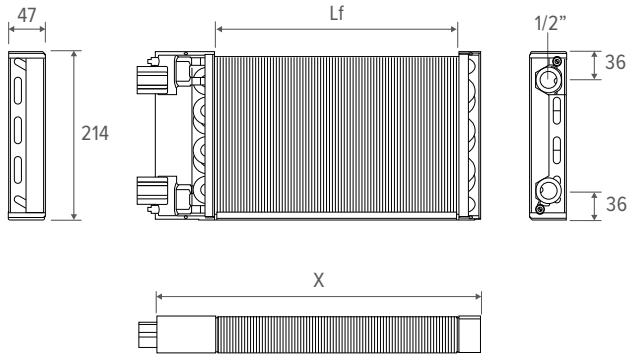

HÖHE	LÄNGE	X	Lf *	LAMELLEN	WASSERINHALT
cm	*cm*	*mm*	*mm*	*Anzahl*	*l*
052 055 / 056	052 / 075	435	310	207	0.332
	072 / 095	635	510	302	0.540
	102 / 125	935	810	445	0.866
	122 / 145	1135	1010	540	1.078

* Lf = Lamellenlänge

Technische Daten Wärmetauscher	
Umlaufleitungen (Anzahl)	16
Anschluss	G1/2" links (auch mit rechtem Anschluss erhältlich)

Technische Daten der Lamellen	
Oberfläche (cm²)	870
Zwischenabstand (mm)	2.1

KLEINER WÄRMETAUSCHER

Abmessungen *(in mm)*

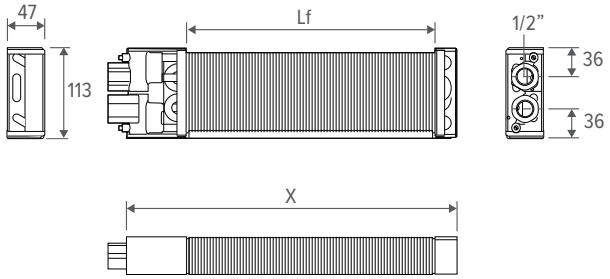

HÖHE	LÄNGE	X	Lf *	LAMELLEN	WASSERINHALT
cm	*cm*	*mm*	*mm*	*Anzahl*	*l*
038 041 / 042	052 / 075	435	310	207	0.166
	072 / 095	635	510	302	0.270
	102 / 125	935	810	445	0.433
	122 / 145	1135	1010	540	0.539

* Lf = Lamellenlänge

Technische Daten Wärmetauscher	
Umlaufleitungen (Anzahl)	8
Anschluss	G1/2" links (auch mit rechtem Anschluss erhältlich)

Technische Daten der Lamellen	
Oberfläche (cm²)	435
Zwischenabstand (mm)	2.1

BRIZA 12 WÄRMETAUSCHER

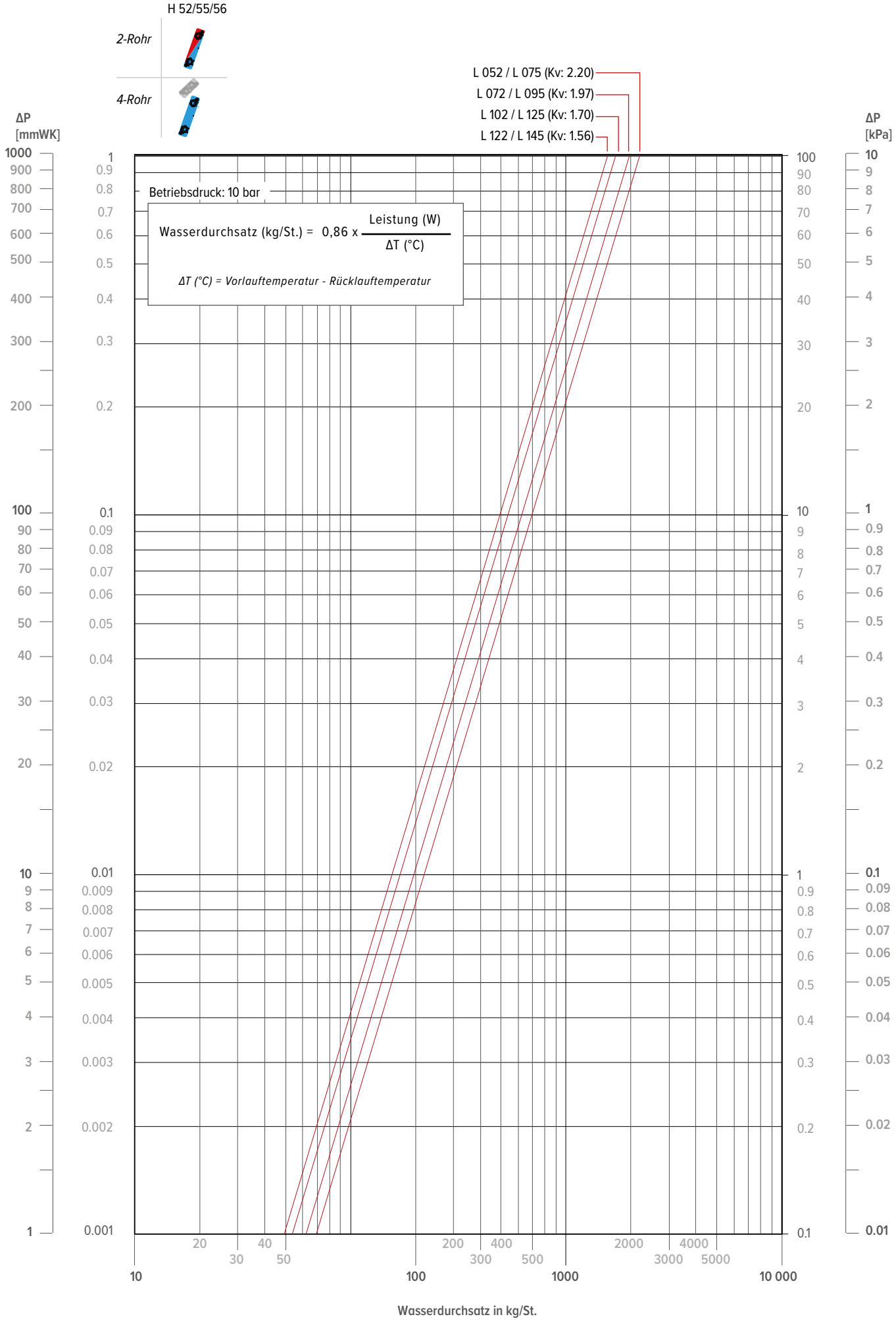

jaga

BRIZA 12 WÄRMETAUSCHER

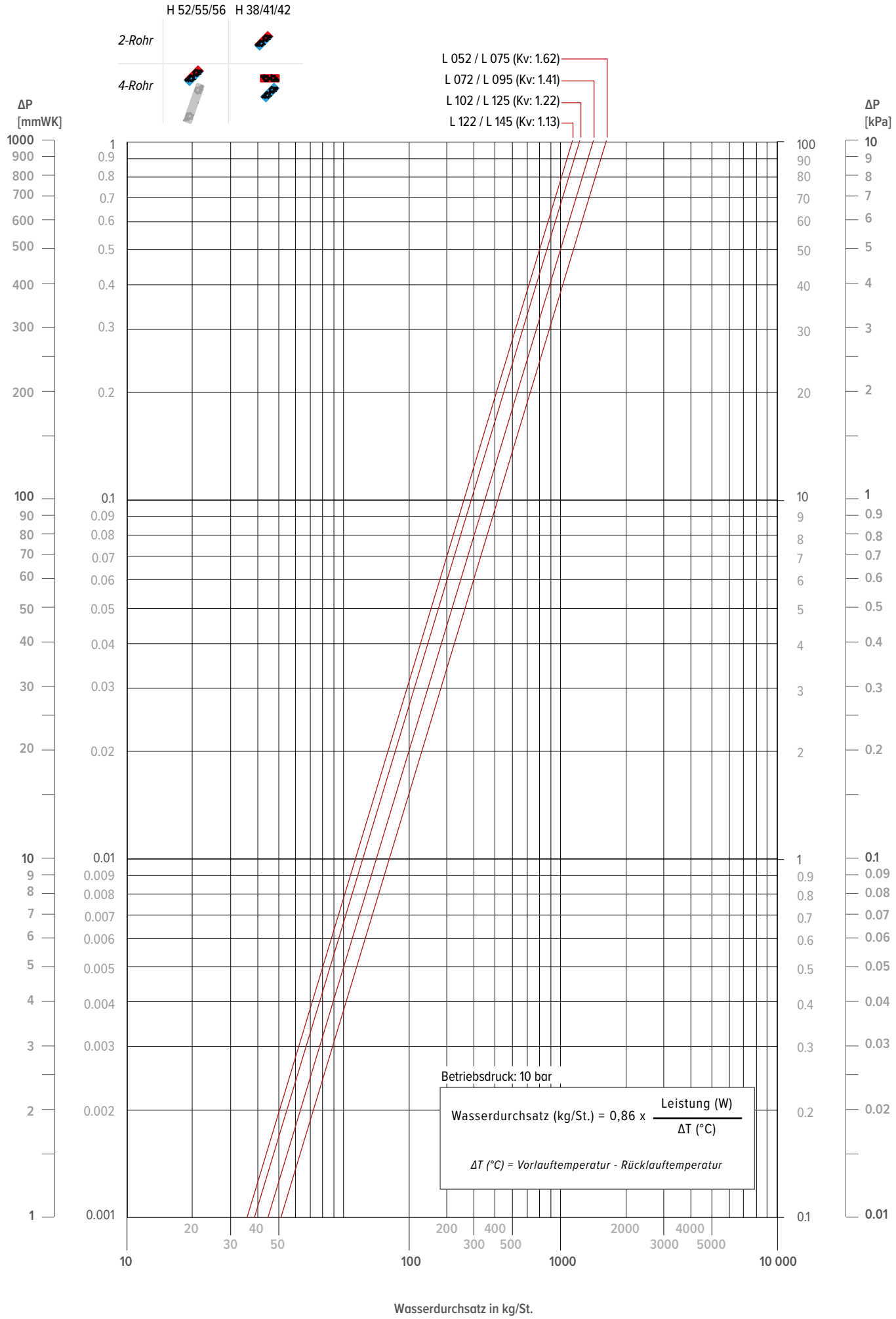

BRIZA 12 EINBAU ZUBEHÖR

REGELBARER ROST

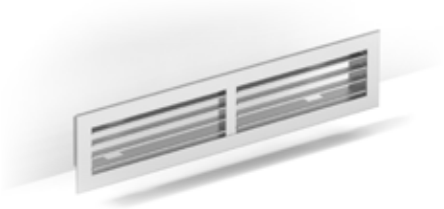

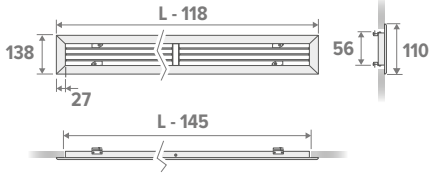

**Mindestabmessungen Aussparung für die Montage des Rostes*

Ausblasrichtung

Jede Lamelle ist separat verstellbar.

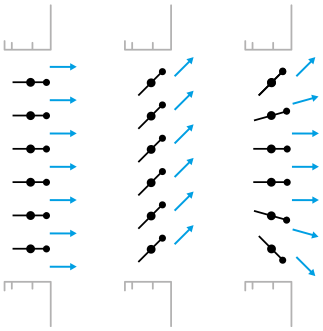

- anodisierter Aluminiumrost
- Klemmfedern für Wand-, Decken- oder Luftverteilermontage

ART. NR.	L Briza 12	Einbauöffnung
5627 0001 0001	520	375 x 110
5627 0001 0002	720	575 x 110
5627 0001 0003	1020	875 x 110
5627 0001 0004	1220	1075 x 110

LINEARROST

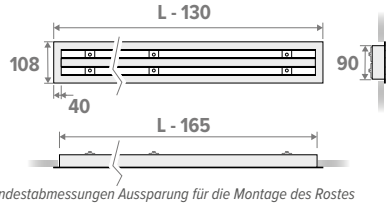

**Mindestabmessungen Aussparung für die Montage des Rostes*

Ausblasrichtung

Die Lamellen sind in jeder Reihe verstellbar.

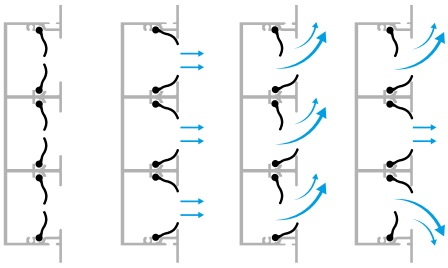

- anodisierter Aluminiumrost
- Metallbügel mit Kontrollschrauben für Wand-, Decken- oder Luftverteilermontage
- jeder Luftspalt ist individuell einstellbar und mit 2 speziell geformten Luftleitschaufeln ausgestattet (Spaltbreite 25 mm)
- man erreicht ein ideales Luftmuster, das über 180° eingestellt werden kann

ART. NR.	L Briza 12	Einbauöffnung
8789 221	520	355 x 90
8789 222	720	555 x 90
8789 223	1020	855 x 90
8789 224	1220	1055 x 90

STABROST

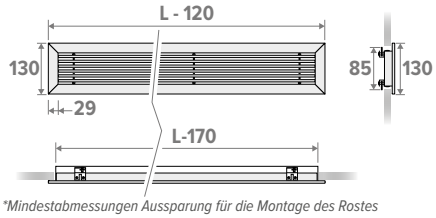

**Mindestabmessungen Aussparung für die Montage des Rostes*

Ausblasrichtung

Nicht einstellbar.

- anodisierter Aluminiumrost, lackiert in der Farbe RAL 9003
- feste Stangen
- Klemmfedern für Wand-, Decken- oder Luftverteilermontage

ART. NR.	L Briza 12	Einbauöffnung
8789 211	520	355 x 85
8789 212	720	555 x 85
8789 213	1020	855 x 85
8789 214	1220	1055 x 85

AUSBLASECKSTÜCK 90°

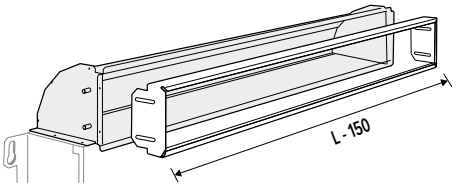

- aus verzinktem Stahlblech
- mit Gummileiste für optimalen Anschluss
- mit Perforationen für die Montage des Ausblasrostes

≤ 30 mm einstellbar

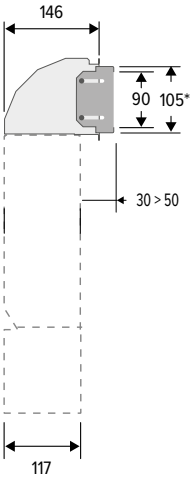

≤ 60 mm einstellbar

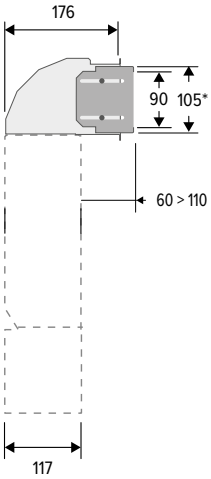

**Mindestabmessungen Luftaustrittsöffnung (ohne optionales Luftaustrittsrost)*

TELESKOPISCHER LUFTAUSLASS		
≤ 30 mm	≤ 60 mm	L Briza 12
5927 0000 5201	5927 0000 5202	520
5927 0000 7201	5927 0000 7202	720
5927 0001 0201	5927 0001 0202	1020
5927 0001 2201	5927 0001 2202	1220

BRIZA 12 AUSSCHREIBUNGSTEXTE

Gebläsekonvektor zum Heizen und Kühlen, sowohl für die Wand- oder Deckenmontage als auch für den Wand- oder Deckeneinbau. Eine Plug-&-Play-Ausführung ist ebenfalls erhältlich, um die Installation zu vereinfachen. 2-Rohr- oder 4-Rohr Anschluss.

Heizung: geeignet für alle wasserbasierten Heizsysteme, wie z. B. Heizkessel und Wärmepumpen
Kühlung: geeignet für Kühlwassersysteme, wie beispielsweise Wärmepumpen und Kaltwassersysteme

KOMPONENTEN

Verkleidung
Vormontierte Frontplatte und Seitenwände aus elektrolytisch verzinktem und gerichtetem Stahlblech mit einer Stärke von 1,25 mm. Die Einheit ist mit Federstahlklammern an der Unterseite der Einheit ausgestattet, um die Abdeckung zu entfernen.

- **Wandmodell**
  - Coreline-Verkleidung
    - Aluminium Oberrost, in der Farbe des Jaga Heizkörpers lackiert
  - Baseline-Verkleidung
    - ausgestattet mit einem Luftauslass mit Wabengitter an der Oberseite des Geräts
  - Woodline-Verkleidung
    - ausgestattet mit einem Luftauslass mit Wabengitter an der Oberseite des Geräts
- **Deckenmodell**
  - Coreline-Verkleidung
    - Aluminium Oberrost, in der Farbe des Jaga Heizkörpers lackiert
  - Baseline-Verkleidung
    - ausgestattet mit einem Luftauslass an der Oberseite des Geräts und einem Lufteinlass an der Unterseite des Geräts mit Wabengitter
- **Standard Farben**
  - Verkehrsweiß RAL 9016 (133), soft touch leicht strukturierter Satinlack
  - sandstrahlgrau (001), fein strukturierte Metallic-Lackierung
  - Off-black (145), soft touch leicht strukturierter Satinierter Lack
  - andere farben auf anfrage

Rückwand
Der Rückwand besteht aus einem verstärkten verzinkten Stahlblech mit selbstlöschender Antikondensationsisolierung an der Seite sowie an der Vorder- und Rückwand des Gerätes. Die Rückwand ist mit Aussparungen für die Verlegung der hydraulischen und elektrischen Leitungen, Langlöchern für die Wand- oder Deckenbefestigung und einer Edelstahlplatte für die Montage der elektrischen Anschlüsse, der Stromversorgung (Option) und des JDPC (Option) versehen.

- **Wandeinbau / Wandmodell**
  - Kondensatsammler mit Ablaufrohr Ø 20 mm
- **Deckeneinbau / Deckenmodell**
  - die Frontplatte dient als Kondensatwanne mit Anti-Kondensationsisolierung und einem Kondensatablauf mit einem Durchmesser von 20 mm
- **Standard Farben**
  - Tiefschwarz (104) soft touch sanft strukturierte Seidenglanzausführung

Wärmetauscher
Der Wärmetauscher besteht aus nahtlosen Rundrohren aus reinem Rotkupfer, Lamellen aus reinem Aluminium mit einer hydrophilen Beschichtung und zwei Messingkollektoren für den Anschluss links oder rechts mit 1/2-Zoll-Anschluss.

- G ½" F (2x)
- mit zwei Entlüftern
- anschluss rechts (bei elektroanschluss links) nur auf anfrage

Gebläse
Tangentialventilator(en) mit Aluminiumflügeln und EC-Motor, ausgestattet mit Kugellagern und EPDM-Schwingungsdämpfung, 24 VDC. Farbe: Schwarz, Glanzgrad 70 %.

Kontroler
Der Gebläsekonvektor kann optional mit einem integrierten Wassertemperatursensor am Wärmetauscher ausgestattet werden, gegebenen in Kombination mit einem Raumtemperatursensor. Der Regler wird voreingeste und im Gerät montiert geliefert und dient als Freigabeschutz für den Ventilator.

- **Eigenschaften**
  - mit Sensor(en) für die Wassertemperatur
  - optional mit Raumtemperatursensor (je nach Reglertyp)
  - heizen / kühlen
- **Freigabeschutz des Ventilators**
  - Heizen: Der Ventilator schaltet sich bei einer Wassertemperatur von > 28 ° ein (einstellbar)
  - Kühlen: Der Ventilator schaltet sich bei einer Wassertemperatur von < 18 ° ein (einstellbar)

Funktionsprinzip des Gebläsekonvektors

- **Die Ventilatorgeschwindigkeit wird durch ein 0–10-V-Signal geregelt**

Die Gebläsekonvektoren werden gesteuert über:
  - ein Raumthermostat (0-10 V) oder
  - ein Gebäudemanagementsystem (GBS / Hausautomation) (0 - 10 V)

wobei die Drehzahl des Ventilators durch das 0-10-V-Steuersignal bestimmt wird, gegebenenfalls in Kombination mit einem Regler. Je nach Typ des Gebläsekonvektors kann zwischen den folgenden Funktionsprinzipien gewählt werden.

- **Wand / Decke**
  - **Grundsatz 1: Steuerung über Raumthermostat oder Gebäudeleittechnik 10V) - ohne Steuerung**
    - individuelle Steuerung pro Gerät
    - 0-10 V Eingang für Gebäudemanagementsysteme / Thermostate
  - **Grundsatz 2: Steuerung über Raumthermostat oder Gebäudeleittechnik (0-10 V) - mit Steuerung**
    - individuelle Steuerung pro Gerät
    - 0-10 V Eingang für Gebäudemanagementsysteme / Thermostate
    - Freigabeschutz des Ventilators

- **Die Ventilatorgeschwindigkeit wird über den Regler gesteuert**

Die Gebläsekonvektoren werden gesteuert über:
  - ein Raumthermostat oder
  - ein Gebäudemanagementsystem (GBS / Hausautomation)

In Verbindung mit dem Regler wird die Drehzahl des Ventilators manuell eingestellt. Je nach Typ des Gebläsekonvektors kann zwischen den folgenden Betriebsarten gewählt werden.

- **Wand / Decke**
  - **Grundsatz 1: BMS 0-10 V-Steuerung**
    - Bei Wärme- oder Kältebedarf öffnet sich über den Raumthermostat od über das Gebäudeleitsystem lediglich das thermoelektrische Ventil
    - bei Erkennung von kaltem (<18 °C) oder heißem (>28 °C) Wasser läuft Ventilator proportional zum 0-10 V-Signal
    - Der Regler sorgt für die Freigabeschutzfunktion des Ventilators
    - Der Ventilator läuft mit der vom Regler voreingestellten Drehzahl
  - **Grundsatz 2: Mit externem Thermostat**
    - Der Raumthermostat legt die gewünschte Temperatur im Raum fest
    - über den internen Wassersensor startet der Ventilator im Kühlmodus, wenn die Wassertemperatur unter 18 °C liegt, und im Heizmodus, wen sie über 28 °C liegt
    - Der Regler sorgt für die Freigabeschutzfunktion des Ventilators
    - Der Ventilator läuft mit der vom Regler voreingestellten Drehzahl
- **Wand- und Deckenmontage / Deckenmodell**
  - **Grundsatz 3: Ein-/Ausschaltung**
    - Bei Wärme- oder Kältebedarf öffnet sich über den Raumthermostat od über das Gebäudeleitsystem lediglich das thermoelektrische Ventil
    - Der Regler sorgt für die Freigabeschutzfunktion des Ventilators
    - Der Ventilator läuft mit der vom Regler voreingestellten Drehzahl

BRIZA 12 AUSSCHREIBUNGSTEXTE

- **Wandmodell**
  - **Grundsatz 4: Auto-Change-Over (ACO)**
    - Bei Wärme- oder Kältebedarf öffnet sich über den Raumthermostat oder über das Gebäudeleitsystem lediglich das thermoelektrische Ventil
    - Der Regler sorgt für die Freigabeschutzfunktion des Ventilators
    - Über das Bedienfeld am Regler kann die Lüftergeschwindigkeit eingestellt werden
    - Der Gebläsekonvektor schaltet automatisch zwischen Heizen, Kühlen und Standby um
  - **Grundsatz 5: TPT**
    - ventilatorgeschwindigkeit wird automatisch entsprechend der eingestellten Komforttemperatur über die Touch-Buttons gesteuert
    - über den internen Wassersensor startet der Ventilator im Kühlmodus, wenn die Wassertemperatur unter 18 °C liegt, und im Heizmodus, wenn sie über 28 °C liegt
  - **Grundsatz 6: Eingebaute Regelung**
    - Temperaturregelung über den eingebauten WiFi-Thermostat (thermoelektrisches Ventil im Heizkörper mit der Geräteelektronik verbunden)
    - Der Regler sorgt für die Freigabeschutzfunktion des Ventilators
    - Der Ventilator läuft mit der vom Regler voreingestellten Drehzahl

OPTIONEN

Raumthermostate
- **Raumthermostat JRT-200 W**
  - Raumthermostat mit Touchscreen
  - modus: heizen / kühlen / auto (nur 4-Rohr)
  - 0-10 V-Ausgang
- **Raumthermostat 100 TW / 100 TB**
  - Raumthermostat mit Touchscreen
  - modus: heizen / kühlen / auto (nur 4-Rohr)
  - 0-10 V-Ausgang
  - Ausführung: weiß oder schwarz
- **Raumthermostat RDG 260T / RDG 264KN (DC 24 V)**
  - modus: heizen / kühlen / auto
  - 0-10 V-Ausgang

BETRIEBSGRENZEN

- Wassertemperatur am Zulauf: min. 3 °C bis max. 90 °C
- Testdruck Wärmetauscher: 25 bar
- Betriebsdruck: max 12 bar
- Versorgungsspannung: 24 VDC

Wird das Gerät mit gekühltem Wasser unterhalb der Kondensationsgrenze versorgt, wird das am Wärmetauscher entstehende Kondenswasser über den Kondensatablauf abgeleitet. Bei sehr niedriger Wassertemperatur und hoher Luftfeuchtigkeit kann sich jedoch Kondenswasser an anderen Bauteilen als dem Wärmetauscher bilden. Dieses Kondenswasser wird nicht vom Kondensatablauf aufgefangen und kann unter dem Gerät herabtropfen. Um dies zu verhindern, muss eine minimal zulässige Wassertemperatur berücksichtigt werden, die von der relativen Luftfeuchtigkeit und der Umgebungstemperatur abhängt.

MONTAGEANLEITUNG

Der Installateur wählt die Heizkörper aus unter Berücksichtigung von:
- eine gemäß der Norm durchgeführte Wärmeverlust- und Kühllastberechnung EN12831
  - Zusätzlich können nationale Richtlinien gelten, wie beispielsweise die ISSO 51/53 in den Niederlanden.
- leistungs- und masstabellen nach en16430
- freiraum:
  - der minimale Abstand unter und über dem Heizkörper sollte nie geringer als 10 cm sein
  - Der Mindestabstand für Anschlüsse an der Seite des Geräts beträgt 15 cm

NUTZUNGSBEDINGUNGEN

Briza sind Gebläsekonvektoren für den Einsatz in Innenräumen, die im Sommer und im Winter die erforderliche Leistung zum Heizen und Kühlen liefern. Für Innenräume mit häuslicher oder ähnlicher Nutzung. Jede andere Nutzung ist strengstens untersagt.
- Die Installation und/oder Verwendung des Klimageräts in einer explosionsgefährdeten Umgebung ist untersagt.
- Das Gerät ist nicht für die Aufstellung oder Verwendung in feuchten Räumen, z. B. Schwimmbädern, vorgesehen (IEC EN 60335-2-40).
- Es ist verboten, Gegenstände durch die Einlass- und Auslassgitter zu stecken. Trennen Sie das Gerät immer mit dem Hauptschalter vom Netz, bevor Sie Wartungsarbeiten am Gerät durchführen, auch wenn es nur zur Inspektion ist.

Eine Installation, die nicht den angegebenen Betriebsgrenzen entspricht, befreit Jaga NV von der Haftung für die Entladung in Bezug auf Schäden an Gegenständen und Personen.

Briza 12
Fabrikat: Jaga N.V.
Varianten:
- Wand- und Deckenmontage
- Wand- und Deckenmodell

Einbau:
- Höhe (in cm): 038 / 052
- Länge (in cm): 052 / 072 / 102 / 122

Aufbau:
- Höhe (in cm): 041 / 042 / 055 / 056
- Länge (in cm): 075 / 095 / 125 / 145

1387 CEBEC

jaga

CLIMATE
DESIGNERS

BRIZA 22 TECHNISCHE INFORMATIONEN

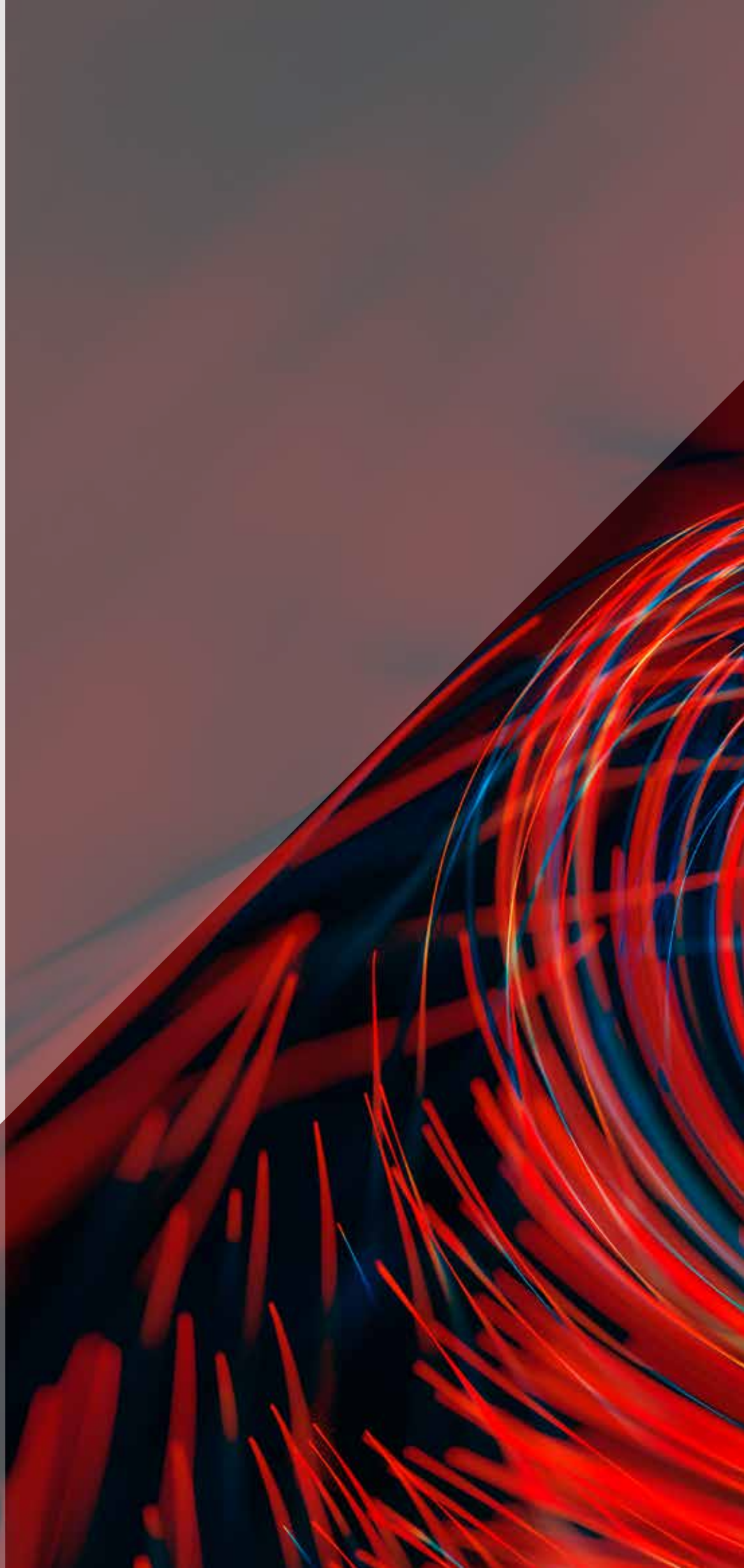

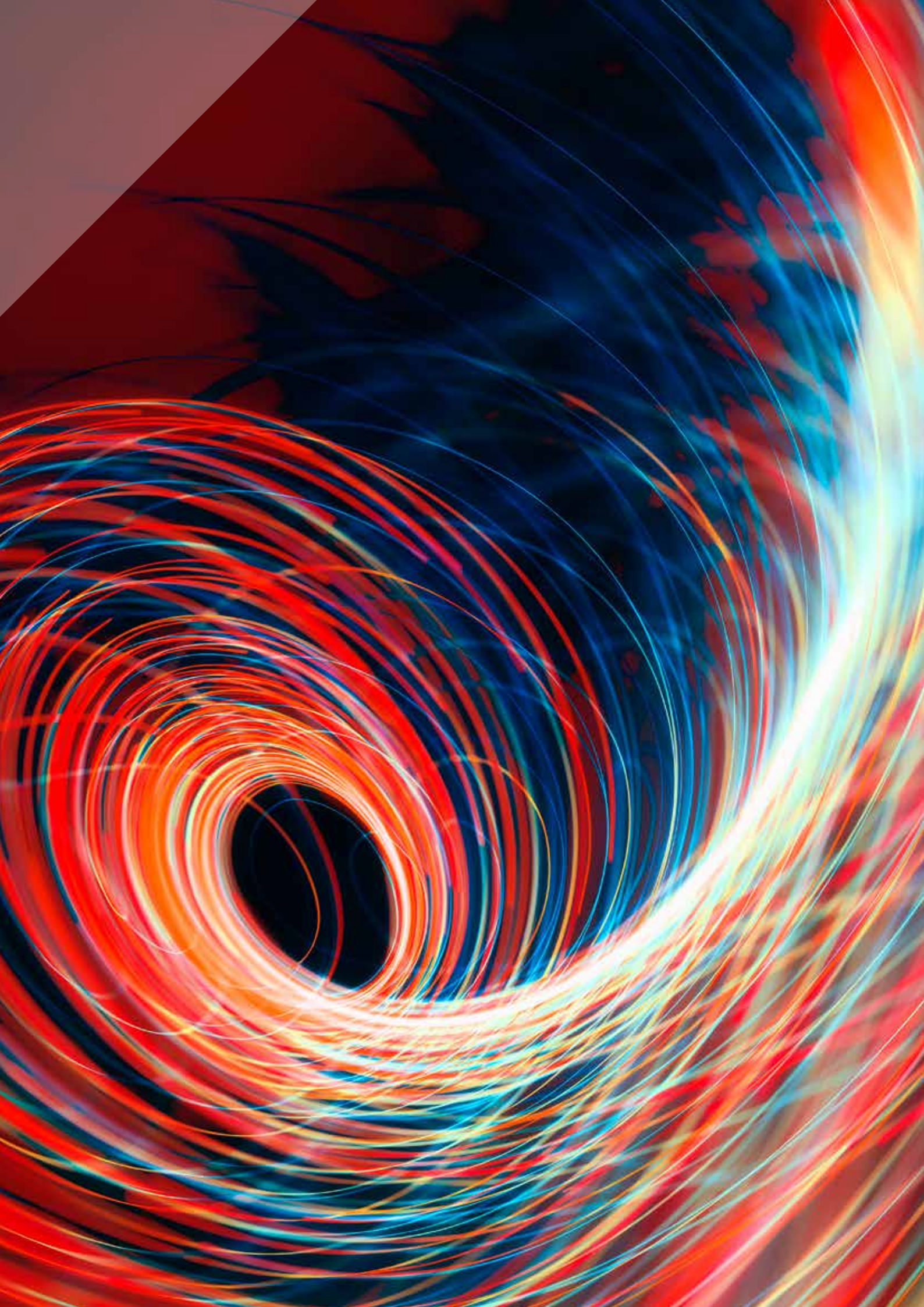

BRIZA 22 EINZELTEILE

VERKLEIDUNG WANDMODELL

Coreline (CL)
- beschichtete Verkleidung aus sendzimir-verzinktem Stahlblech
- lackiertes Aluminium-Obergitter

Baseline (BL)
- beschichtete Verkleidung aus sendzimir-verzinktem Stahlblech
- Ausblasmund aus lackiertem Aluminium mit tiefschwarz lackiertem Wabengitter

ARTIKELNUMMER

CBAW 063 090 22 XXX CL

- Verkleidung
  - *Coreline: Cl*
  - *Baseline: BL*
- Farbe
- Länge
- Höhe

VERKLEIDUNG DECKENMODELL

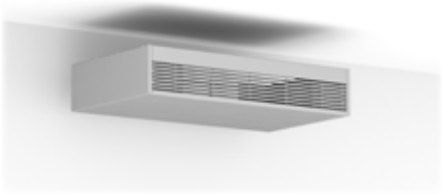

Coreline (CL)
- beschichtete Verkleidung aus sendzimir-verzinktem Stahlblech
- lackiertes Aluminium-Obergitter

ARTIKELNUMMER

CBAC 063 090 22 XXX CL

- Farbe
- Länge
- Höhe

GEBLÄSE

EINBAU	L 055	075	095	125	155	190
MIT VERKLEIDUNG	L 090	110	130	160	190	225
8600 020201	1	-	-	1	-	1
8600 020202	-	1	1	1	2	2

WÄRMETAUSCHER

Wärmetauscher mit hydrophiler Schutzschicht für optimale Kühlleistung

Zweirohr: Heizen oder Kühlen

ART. NR.	FÜR BRIZA 22 LÄNGE	
	EINBAU	MIT VERKLEIDUNG
8776 0301	055	090
8776 0302	075	110
8776 0303	095	130
8776 0804	125	160
8776 0805	155	190
8776 0806	190	225

ZWEITER WÄRMETAUSCHER, G1/2" F

Wärmetauscher mit hydrophiler Schutzschicht für optimale Kühlleistung

4-Rohr: heizen

ART. NR.	FÜR BRIZA 22 LÄNGE	
	EINBAU	MIT VERKLEIDUNG
8721 5401	055	090
8721 5402	075	110
8721 5403	095	130
8721 5404	125	160
8721 5405	155	190
8721 5406	190	225

ANSCHLUSSBLOCK FÜR ELEKTRISCHE VERBINDUNG

ART. NR.	
7523 040108	3-polige Klemmleiste mit Beschriftung
7523 040109	4-polige Klemmleiste

KONDENSATWANNE FÜR WANDMODELL

Metallische Kondensatwanne mit Epoxy-Polyester-Lackierung (RAL 7024)

KODE
38776 171201

BRIZA 22 EINZELTEILE

CONDENSPLAAT FÜR DECKENMODELL

ART. NR.	FÜR BRIZA LÄNGE	
8776 061301	055	LINKS
8776 061302	075	LINKS
8776 061303	095	LINKS
8776 061304	125	LINKS
8776 061305	155	LINKS
8776 061312	190	LINKS
8776 061306	055	RECHTS
8776 061307	075	RECHTS
8776 061308	095	RECHTS
8776 061309	125	RECHTS
8776 061310	155	RECHTS
8776 061311	190	RECHTS

KONDENSATPUMPE

ART. NR.
8773 0101

KONDENSATSENSOR

Sensor zur Überwachung des Kondensatstandes in der Kondensatwanne

ART. NR.
5127 000 100 03

MONTAGEHALTERUNG FÜR FÜLLSTANDSENSOR

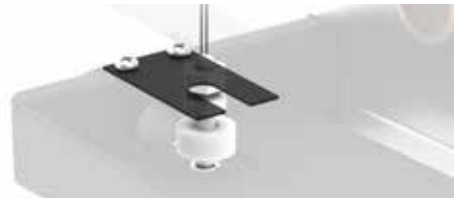

Halterung zur Befestigung des Füllstandssensors in der Kondensatwanne

ART. NR.
8776 0701

ELEKTRISCHES HEIZELEMENT

Der elektrische Widerstand kann als Reserveheizung zum Aufrechterhalten der gewünschten Raumtemperatur eingesetzt werden, beispielsweise wenn:

- die Wassertemperatur zu niedrig ist (z. B. bei einer Wärmepumpe bei kaltem Wetter)
- oder vorübergehend kein Warmwasser verfügbar ist

ART. NR.	LEISTUNG	L Briza 22 / 26
8721 6282	750 W	075
8721 6283	750 W	095
8721 6284	750 W	125
8721 6285	750 W	155
8721 6286	750 W	190

ART. NR.	LEISTUNG	L Briza 22 / 26
8721 6292	1000 W	075
8721 6293	1000 W	095
8721 6294	1000 W	125
8721 6295	1000 W	155
8721 6296	1000 W	190

ART. NR.	LEISTUNG	L Briza 22 / 26
8721 6242	1250 W	075
8721 6243	1250 W	095
8721 6244	1250 W	125
8721 6245	1250 W	155
8721 6246	1250 W	190

BRIZA 22 STANDARD WÄRMETAUSCHER, G 3/4”F

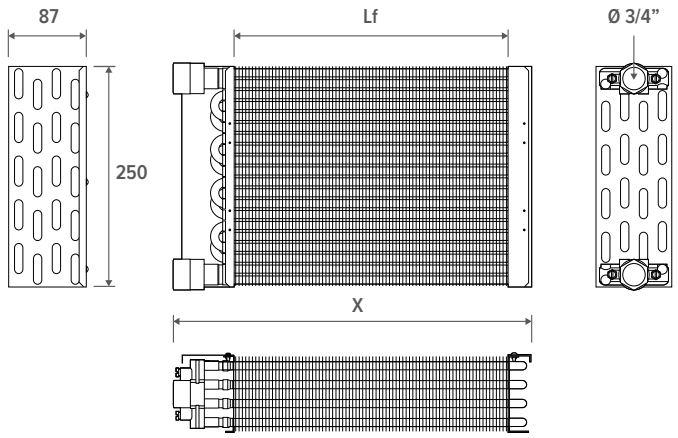

LÄNGE	X	Lf *	WASSERINHALT
cm	*mm*	*mm*	*l*
055 / 090	504	412	1.23
075 / 110	704	612	1.77
095 / 130	904	812	2.23

* Lf = Lamellenlänge

BESCHREIBUNG

Der Standard-Wärmetauscher von Briza wurde für Spitzenleistungen in Heiz- und Kühlanwendungen entwickelt und ist für 2-Rohr-Systeme ausreichend; für den Einsatz in 4-Rohr-Systemen wird ein zusätzlicher Wärmetauscher hinzugefügt. Dieses kompakte, aber leistungsstarke Gerät besteht aus:

- reihen nahtloser Zirkulationsrohre aus reinem Rotkupfer
- verbunden mit Aluminiumlamellen mit hydrophiler Beschichtung
- ausgestattet mit einem integrierten hydraulischen Verteiler (Kollektor) aus Messing mit Entlüftung

ÜBERSICHT

WAND

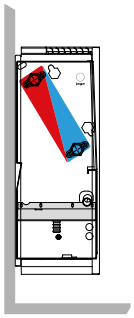

DECKE

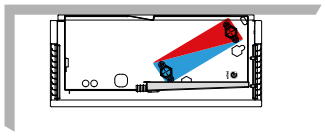

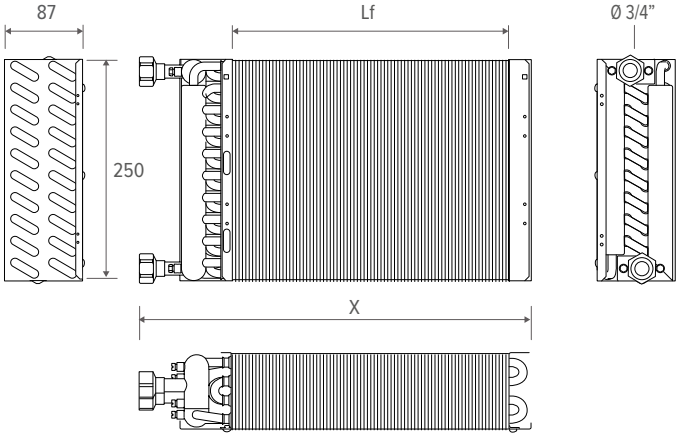

LÄNGE	X	Lf*	WASSERINHALT
cm	*mm*	*mm*	*l*
125 / 160	1243	1112	3.14
155 / 190	1543	1412	4.05
190 / 225	1893	1762	5.00

* Lf = Lamellenlänge

TECHNISCHE DATEN WÄRMETAUSCHER	
Testdruck Wärmetauscher (Bar)	26
Arbeitsdruck (Bar)	20
Umlaufleitungen (Anzahl)	40
Anschluss	G3/4” links (auch mit rechtem Anschluss erhältlich)

TECHNISCHE DATEN DER LAMELLEN	
Oberfläche (cm²)	217
Zwischenabstand (mm)	2.1

jaga

BRIZA 22 STANDARD WÄRMETAUSCHER - DRUCKVERLUST

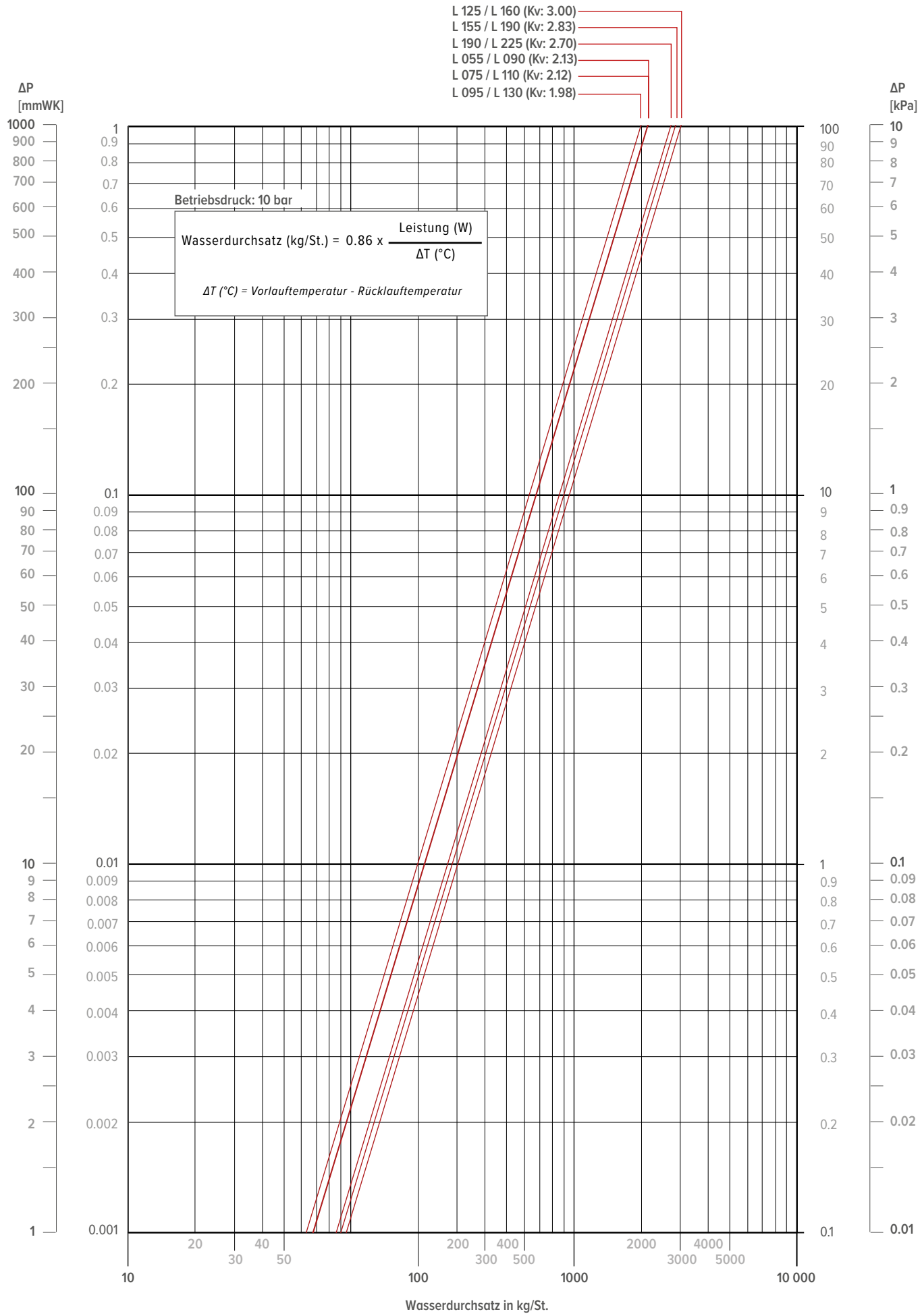

BRIZA 22 ZWEITER WÄRMETAUSCHER, G1/2” F

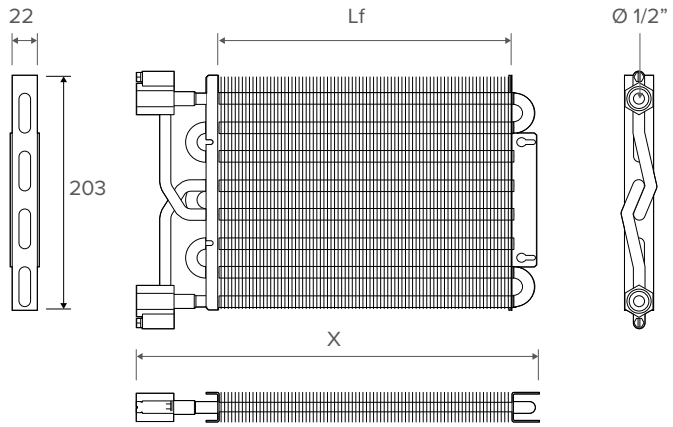

LÄNGE	X	Lf *	WASSERINHALT
cm	*mm*	*mm*	*l*
055 / 090	505.5	412	0.31
075 / 110	705.5	612	0.42
095 / 130	905.5	812	0.53

* Lf = Lamellenlänge

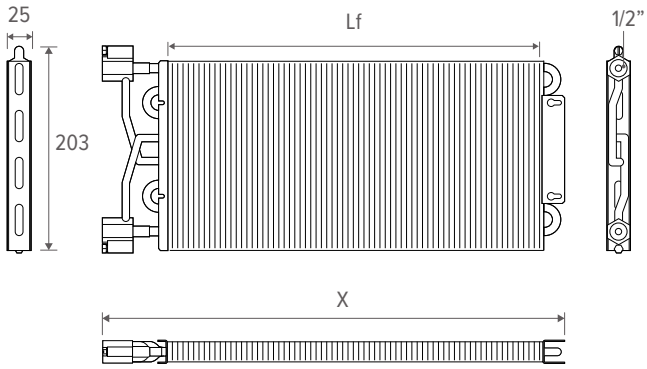

LÄNGE	X	Lf *	WASSERINHALT
cm	*mm*	*mm*	*l*
125 / 160	1205.5	1112	0.69
155 / 190	1505.5	1412	0.85
190 / 225	1855.5	1762	1.01

* Lf = Lamellenlänge

BESCHREIBUNG

Für den Einsatz in einem 4-Rohr-System wird ein zweiter Wärmetauscher eingebaut. Ein 4-Rohr-System hat getrennte Kreisläufe für Warm- und Kaltwasser, sodass man gleichzeitig heizen und kühlen kann.
Dieses kompakte, aber leistungsstarke Gerät besteht aus:

- reihen nahtloser Zirkulationsrohre aus reinem Rotkupfer
- verbunden mit Aluminiumlamellen mit hydrophiler Beschichtung
- ausgestattet mit einem integrierten hydraulischen Verteiler (Kollektor) aus Messing mit Entlüftung

ÜBERSICHT

WAND	DECKE
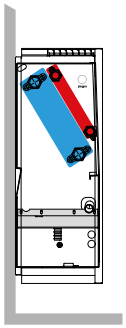	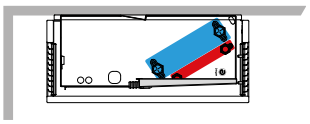

TECHNISCHE DATEN WÄRMETAUSCHER

Testdruck Wärmetauscher (Bar)	26
Arbeitsdruck (Bar)	20
Umlaufleitungen (Anzahl)	8
Anschluss	G1/2” links (auch mit rechtem Anschluss erhältlich)

TECHNISCHE DATEN DER LAMELLEN

Oberfläche (cm²)	439.5
Zwischenabstand (mm)	2.1

BRIZA 22 KLEINER WÄRMETAUSCHER - DRUCKVERLUST

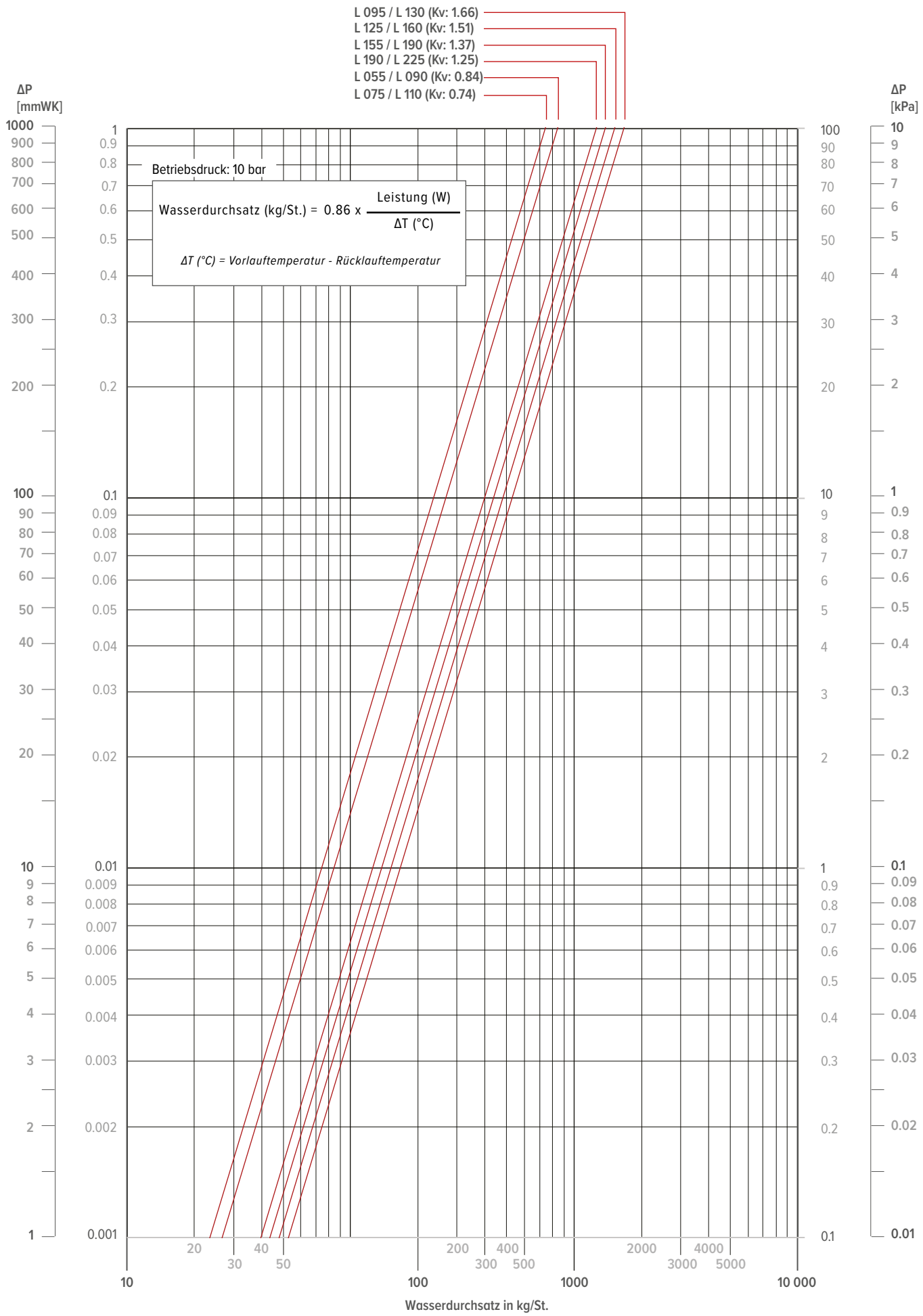

BRIZA 22 ZENTRIFUGALVENTILATOR

BESCHREIBUNG

Zentrifugallventilatoren mit GreenTech EC-Technologie: energiesparend, einfache Bedienung und geräuscharm.

ÜBERSICHT

LÄNGE	LEISTUNG*	LEISTUNGSAUFNAHME	VENTILATOR	MOTOR
cm	*W*	*A*	*Anzahl*	*Anzahl*
055 / 090	179	0.82	1	1
075 / 110	179	0.82	2	1
095 / 130	174	0.80	2	1
125 / 160	173	0.80	3	2
155 / 190	351	1.62	4	2
190 / 225	346	1.60	5	3

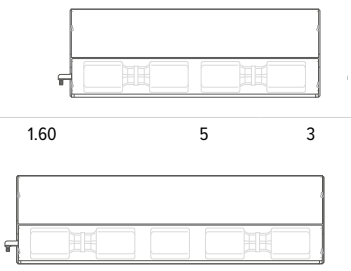

* Maximale Stromaufnahme, gemessen bei 10 V

Oberfläche des Rotors:	Verzinkt
Material des Elektronikgehäuses:	PP-Kunststoff, schwarz
Material des Ventilators/Laufrads:	PA-Kunststoff
Gehäusematerial:	PP-Kunststoff, schwarz
Motoraufhängung:	Motor beidseitig vibrationsgedämpft montiert
Drehrichtung:	Im Uhrzeigersinn, bezogen auf den Rotor
Schutztyp:	Motor IP44, Elektronik IP20; abhängig von der Installation und Position
Isolationsklasse:	F
Maximal zulässige Umgebungstemperatur des Motors (Transport/Lagerung):	+80 °C
Zulässige Mindestumgebungstemperatur des Motors (Transport/Lagerung):	-40 °C
Montageposition:	Zufällig
Kondensatablauföffnungen:	Keine, offener Rotor
Betriebsmodus:	S1
Motorlager:	Kugellager

SPEZIFIKATIONEN

Phase (~)	1
Nennspannung (VAC)	230
Frequenz (Hz)	50 / 60
Geschwindigkeit (min - 1)	1120
Raumtemperatur (Min.°C / max.°C)	-25 / 40
Mindestgegendruck (Pa)	0
Ausgang / Steuereingang	10 VDC, 0–10 VDC / PWM
Schutz	Klasse I
Genehmigungen	EN 60335-1, CCC
Drehzahlmesserausgang	✓
Strombegrenzungsmotor	✓
Schrittweise Inbetriebnahme (Soft start)	✓
Steuerungsschnittstelle mit SELV-Potenzial	✓
Motor mit Überhitzungsschutz	✓
EMC-Daten	Störfestigkeit (EN 61000-6-2), Harmonisch (EN 61000-3-2/3), Emission (EN 61000-6-3)
Kontaktstrom (mA)	≤ 3.5 (IEC 60990)
Motorschutz	Thermischer Überlastschutz (TOP)

BRIZA 22 VENTILATORKENNWERTE - L 055 / 090

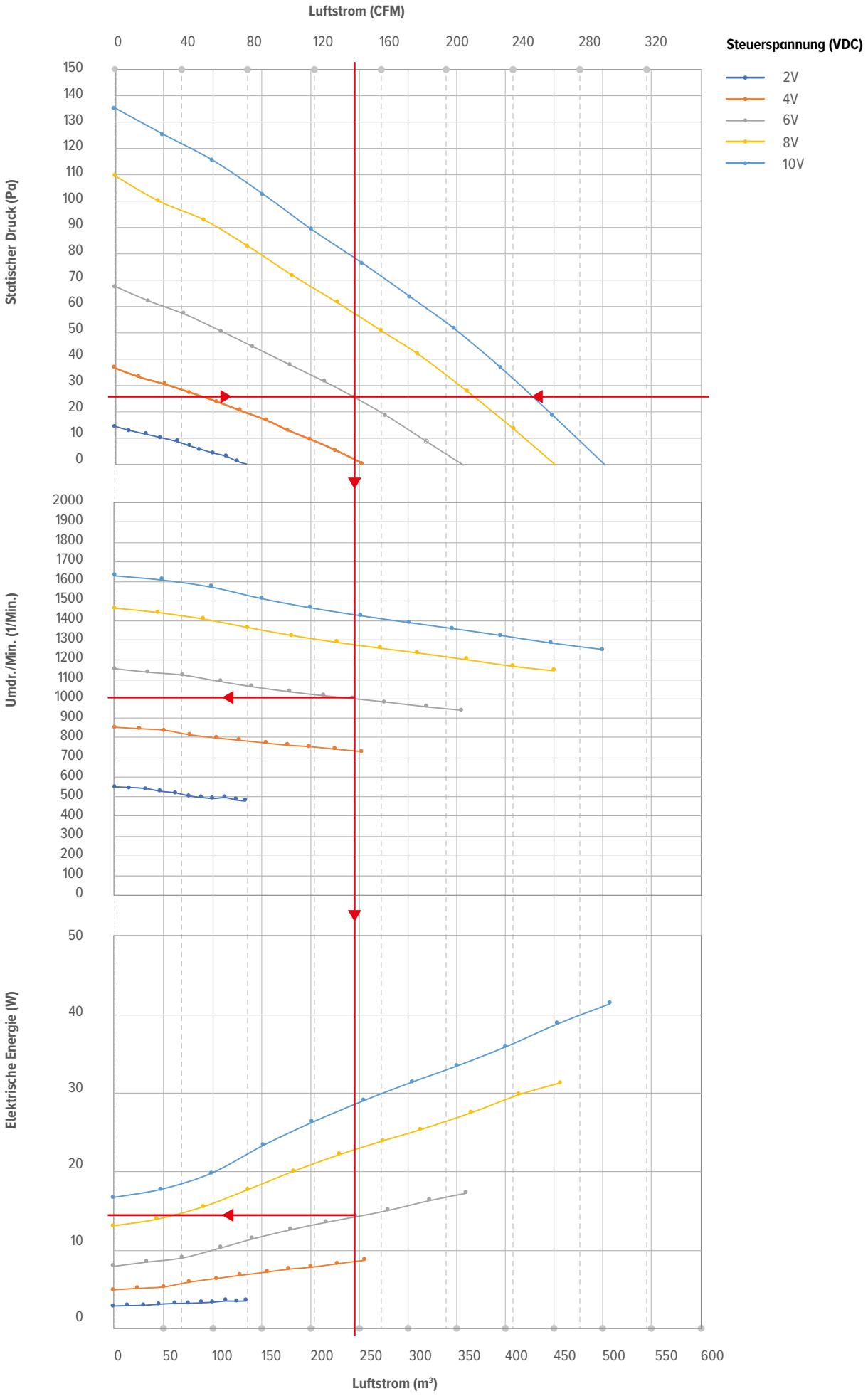

BRIZA 22 VENTILATORKENNWERTE - L 075 / 110

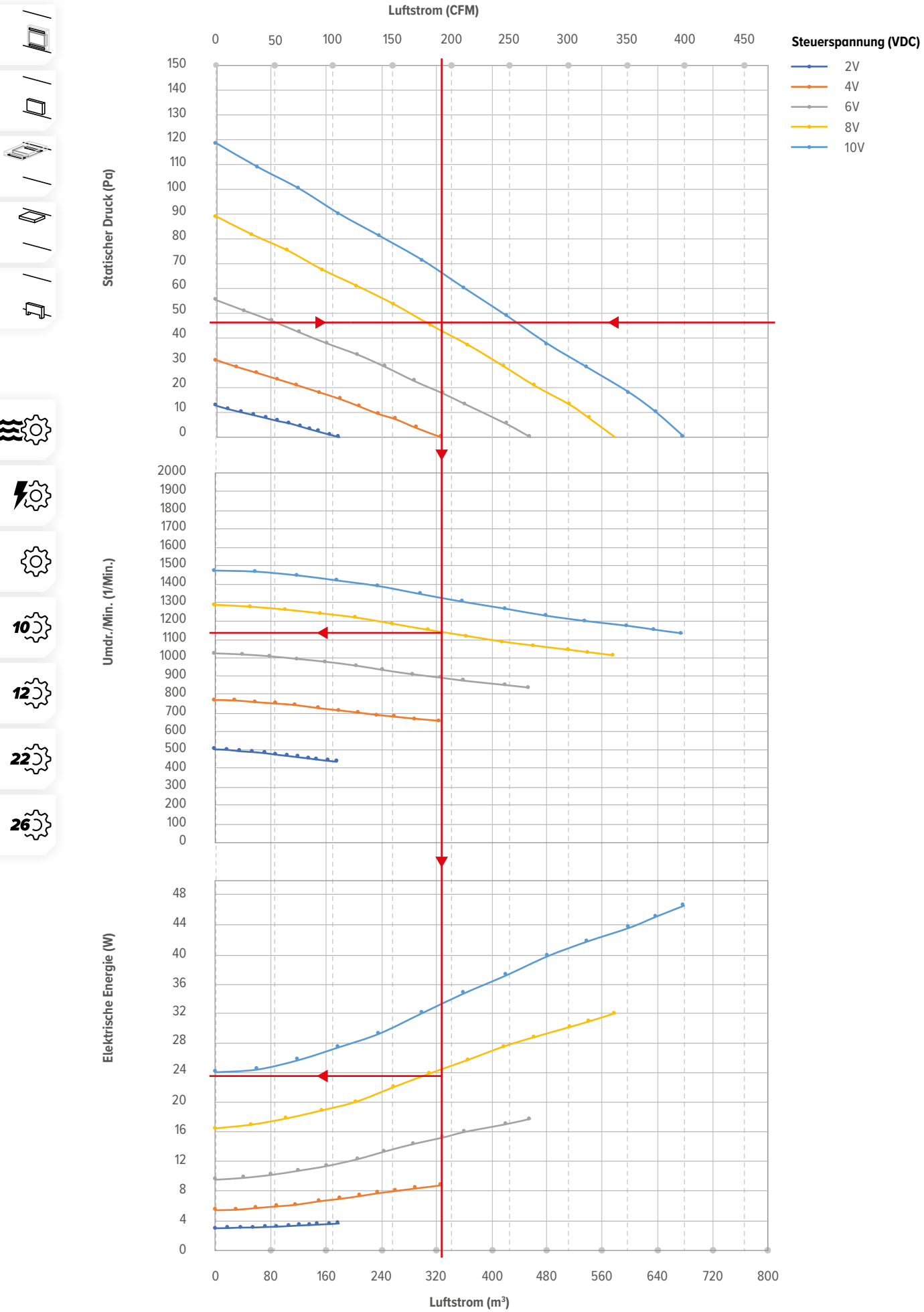

jaga

BRIZA 22 VENTILATORKENNWERTE - L 095 / 130

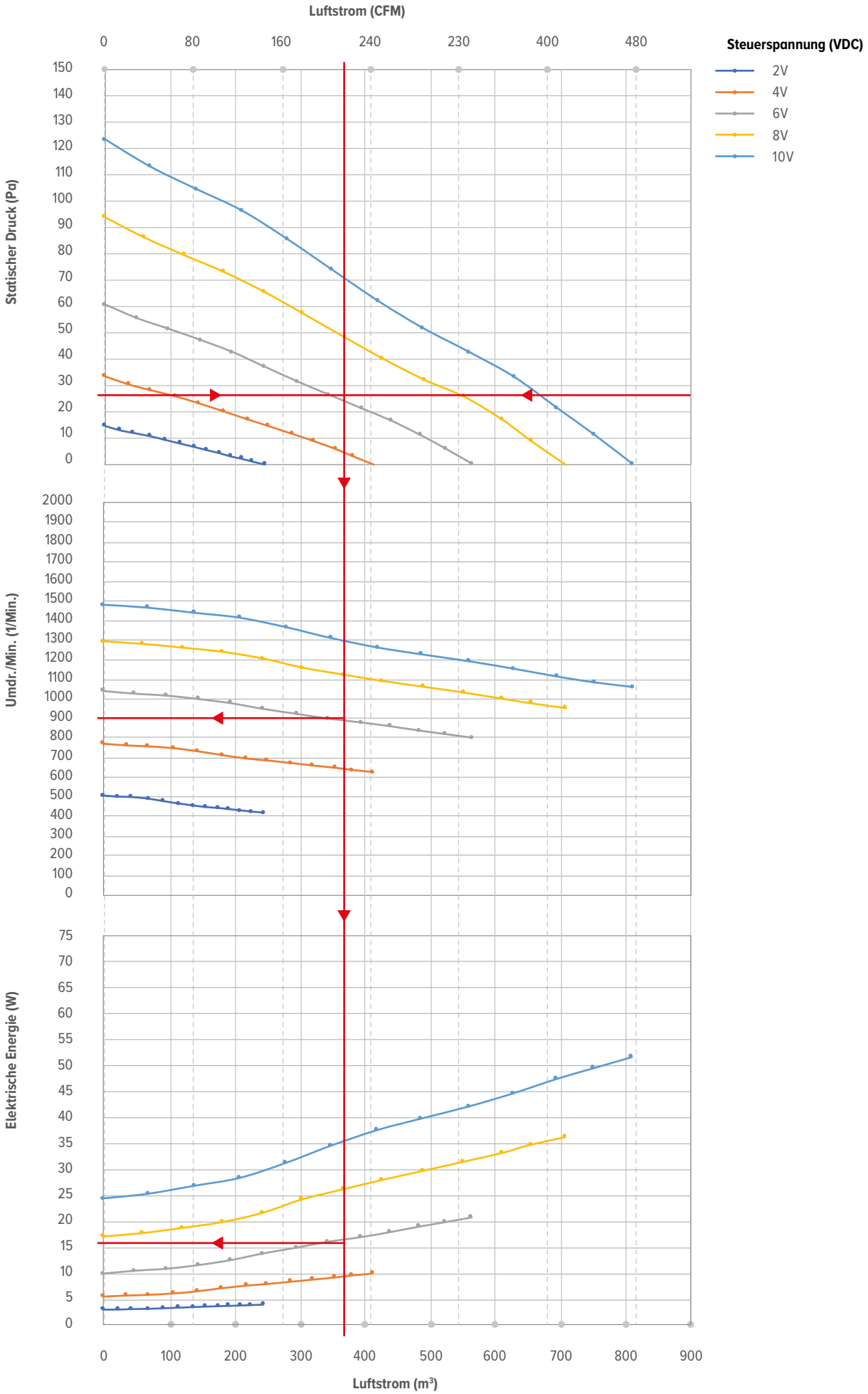

BRIZA 22 VENTILATORKENNWERTE - L 125 / 160

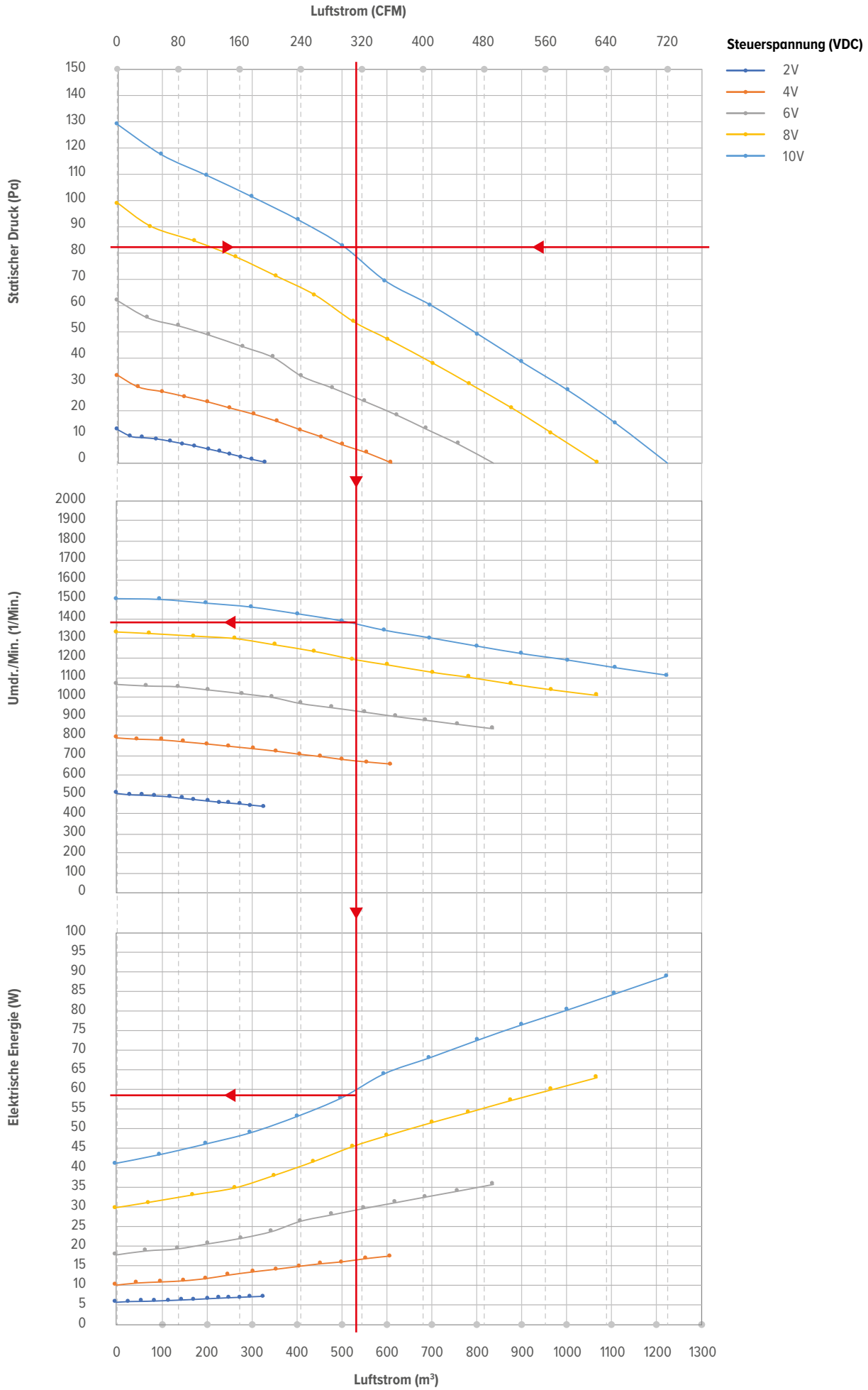

jaga

BRIZA 22 VENTILATORKENNWERTE - L 155 / 190

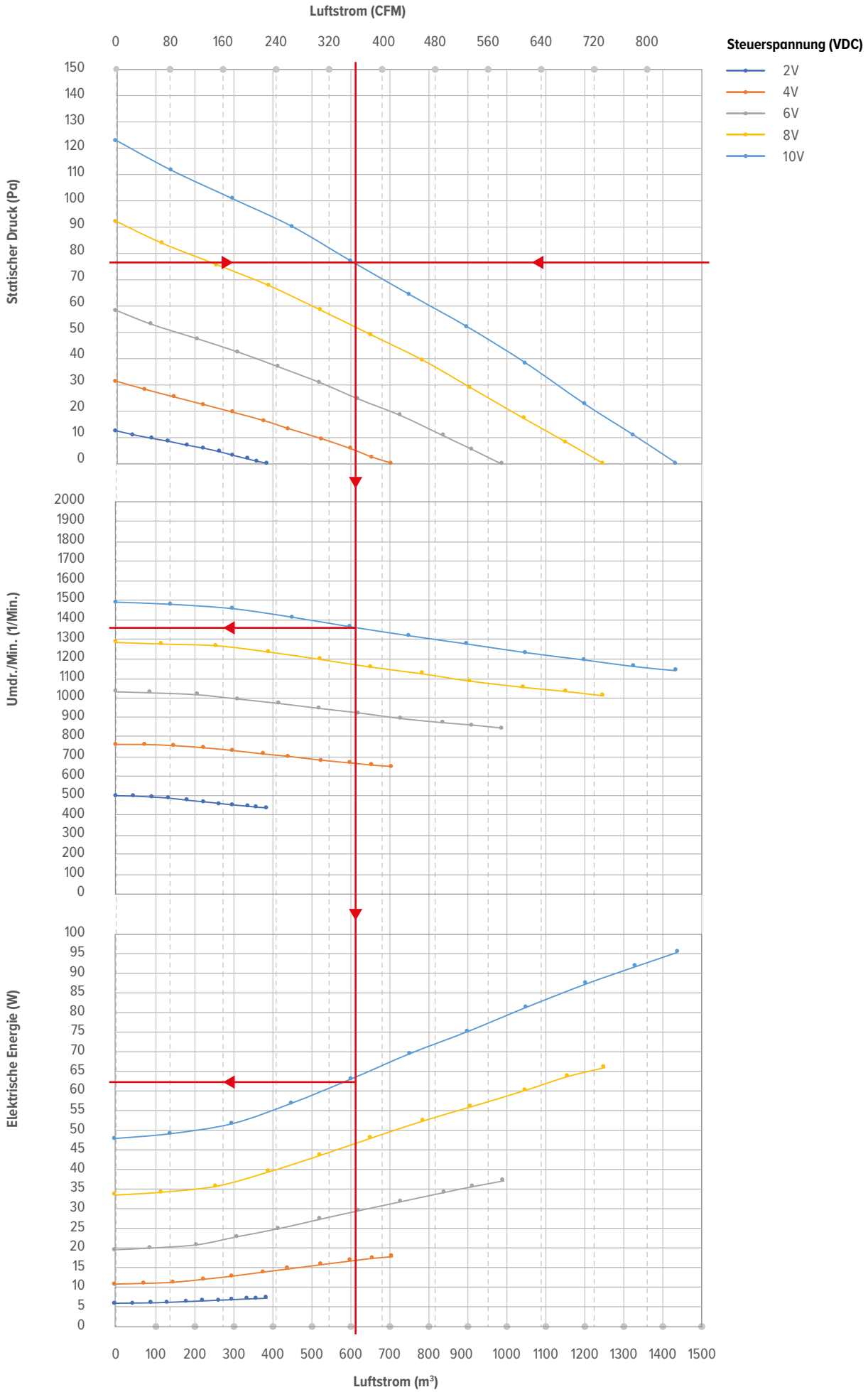

BRIZA 22 VENTILATORKENNWERTE - L 190 / 225

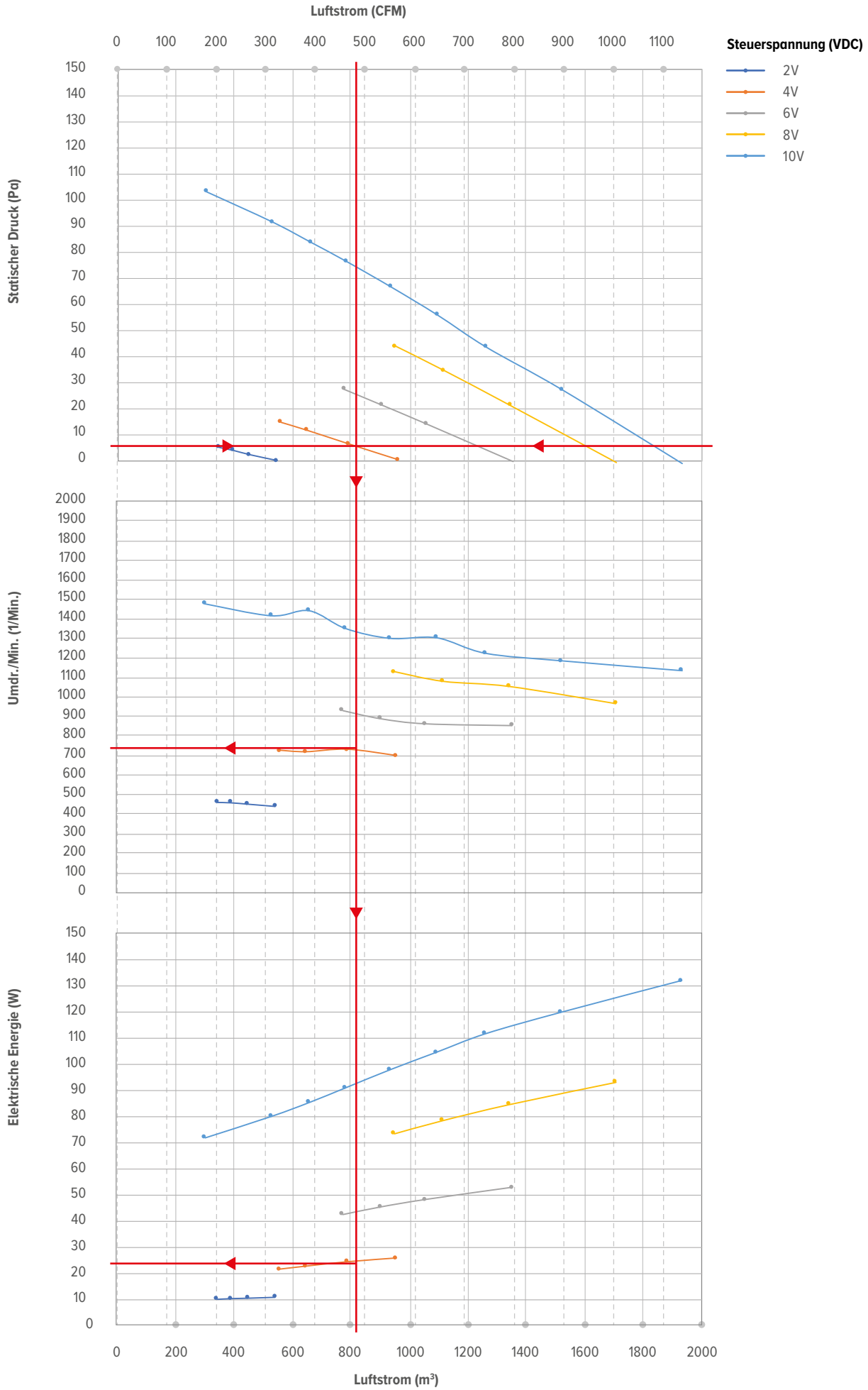

jaga

BRIZA 22 ELEKTRISCHES HEIZELEMENT

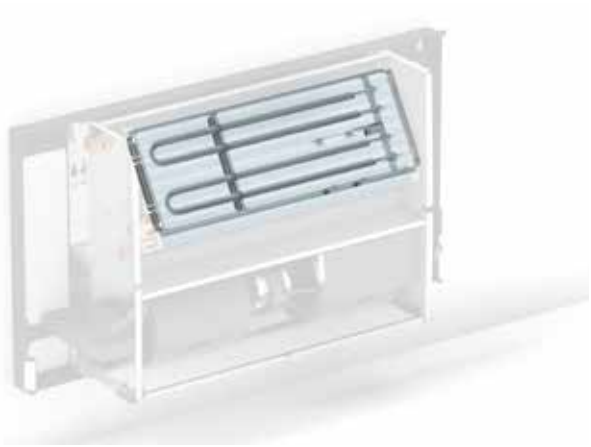

BESCHREIBUNG

Elektrischer Widerstand aus Edelstahl, mit relaisgesteuerter Schaltung und Überhitzungsschutz.
- Nur für den Einbau

Der elektrische Widerstand kann als Reserveheizung zum Aufrechterhalten der gewünschten Raumtemperatur eingesetzt werden, beispielsweise wenn:
- die Wassertemperatur zu niedrig ist (z. B. bei einer Wärmepumpe bei kaltem Wetter)
- oder vorübergehend kein Warmwasser verfügbar ist

ABMESSUNGEN *(in mm)*

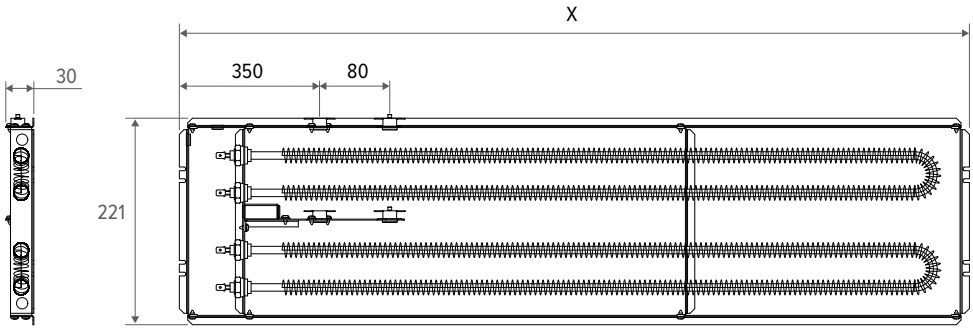

LÄNGE	X	LEISTUNG		
cm	*mm*	*750 / 1000 /1250 W*	*2000 W**	*2500 W**
075	646	x	/	/
095	846	x	x	/
125	1146	x	x	/
155	1446	x	x	x
190	1796	x	x	x

*ausschließlich für Briza HP

SPEZIFIKATIONEN
- Briza 22

LÄNGE	*cm*	075	095	125	155	190
Gemessen bei minimaler Leistung:	*W*	1250	1250	1250	1250	1250
Minimale Steuerspannung des Ventilators*	*V*	8	6	6	6	6
Leistungsaufnahme	*A*	5.6	5.7	5.8	5.9	6.0
Kabelquerschnitt	*mm²*	0.75	0.75	0.75	0.75	1.00

- Briza 22 HP

LÄNGE	*cm*	075	095	125		155			190		
Gemessen bei minimaler Leistung:	*W*	1250	1250	1250	2000	1250	2000	2500	1250	2000	2500
Minimale Steuerspannung des Ventilators*	*V*	6	6	6	6	6	6	6	6	6	6
Leistungsaufnahme	*A*	6.2	6.2	6.2	9.4	7.0	10.2	12.4	6.9	10.2	12.4
Kabelquerschnitt	*mm²*	1.00	1.00	1.00	1.00	1.00	1.50	1.50	1.00	1.50	1.50

BRIZA 22 EINBAU ZUBEHÖR

AUSBLASECKSTÜCK 90°

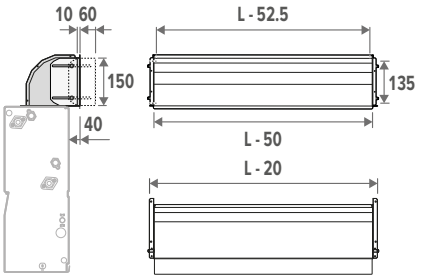

- aus verzinktem Stahlblech
- mit Gummileiste für optimalen Anschluss
- mit Perforationen für die Montage des Ausblasrostes
- Einstellbereich von -10 bis +40 mm

ART. NR.	L BRIZA 22
8788 0101	550
8788 0102	750
8788 0103	950
8788 0104	1250
8788 0105	1550
8788 0106	1900

ANSAUGECKSTÜCK 90°

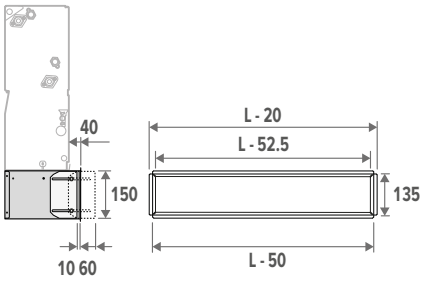

- aus verzinktem Stahlblech
- mit Gummileiste für optimalen Anschluss
- mit Perforationen für die Montage des Ausblasrostes
- Einstellbereich von -10 bis +40 mm

ART. NR.	L BRIZA 22
8787 0101	550
8787 0102	750
8787 0103	950
8787 0104	1250
8787 0105	1550
8787 0106	1900

BRIZA 22 EINBAU ZUBEHÖR

REGELBARER ROST

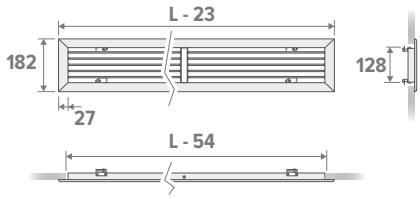

Ausblasrichtung

Jede Lamelle ist separat verstellbar.

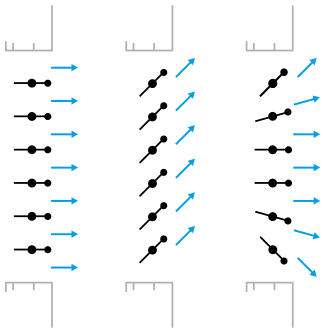

- anodisierter Aluminiumrost
- Klemmfedern für Wand-, Decken- oder Luftverteilermontage

ART. NR.	L BRIZA 22	Einbauöffnung
8789 201	550	500 x 150
8789 202	750	700 x 150
8789 203	950	900 x 150
8789 204	1250	1200 x 150
8789 205	1550	1500 x 150
8789 206	1900	1850 x 150

LINEARROST

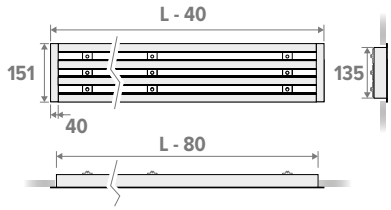

Ausblasrichtung

Die Lamellen sind in jeder Reihe verstellbar.

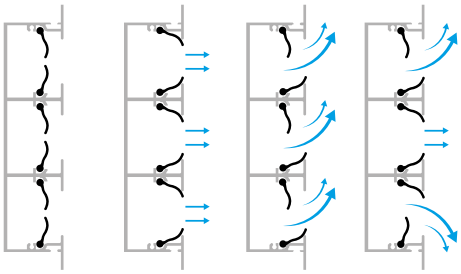

- anodisierter Aluminiumrost lackiert in der Farbe RAL 9003
- Metallbügel mit Kontrollschrauben für Wand-, Decken- oder Luftverteilermontage
- jeder Luftspalt ist individuell einstellbar und mit 2 speziell geformten Luftleitschaufeln ausgestattet (Spaltbreite 25 mm)
- man erreicht ein ideales Luftmuster, das über 180° eingestellt werden kann

ART. NR.	L BRIZA 22	Einbauöffnung
8789 225	550	475 x 135
8789 226	750	675 x 135
8789 227	950	875 x 135
8789 228	1250	1175 x 135
8789 229	1550	1475 x 135
8789 230	1900	1825 x 135

STABROST

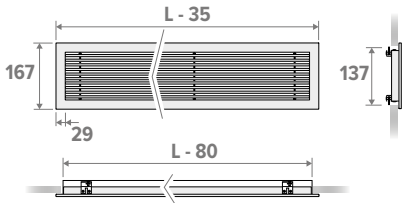

Ausblasrichtung

Nicht einstellbar.

- anodisierter Aluminiumrost lackiert in der Farbe RAL 9003
- feste Stangen
- Klemmfedern für Wand-, Decken- oder Luftverteilermontage

ART. NR.	L BRIZA 22	Einbauöffnung
8789 215	550	485 x 137
8789 216	750	685 x 137
8789 217	950	885 x 137
8789 218	1250	1185 x 137
8789 219	1550	1485 x 137
8789 220	1900	1835 x 137

BRIZA 22 EINBAU ZUBEHÖR

LUFTMISCHKASTEN MIT 0 - 10V MODULIERENDEM MOTOR

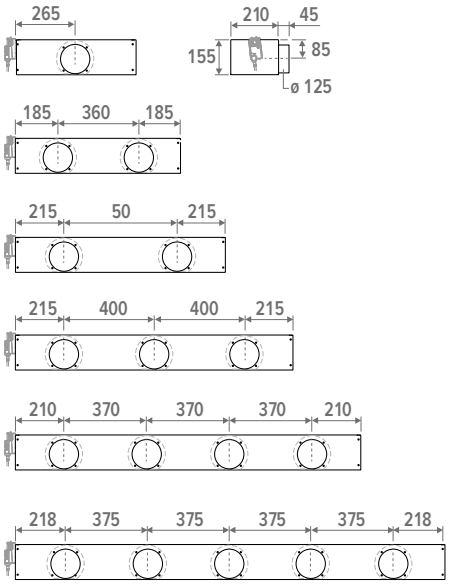

- 230 VAC motorisierter Luftmischkasten, mit modulierend einstellbarem Ventil (Ventilstellung durch Modulation 0 - 10V Signal bestimmt)
- Stahlblech lackiert in dunkelgrau - RAL 7024

ART. NR.	L BRIZA 22	# Anschlüsse
8763 0301	550	1
8763 0302	750	2
8763 0303	950	2
8763 0304	1250	3
8763 0305	1550	4
8763 0306	1900	5

AUSSENROST

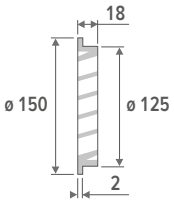

- Außenrost in aluminium Naturfarbe ø 12.5 cm
- mit engmaschigem Gitter gegen Ungeziefer
- Regenschutz

ART. NR.
8776 1750

FUNKTION:

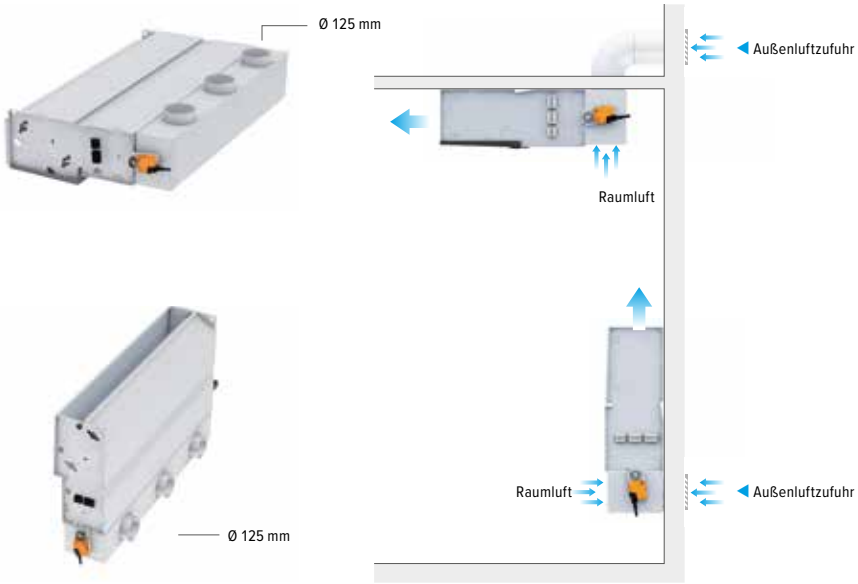

OFFEN	GEMISCHTE LUFT	GESCHLOSSEN

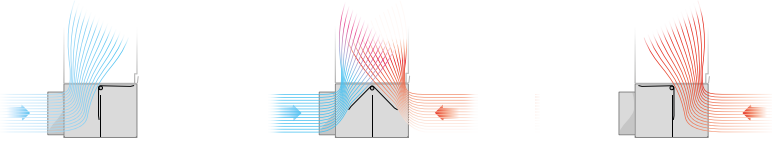

Technische Daten

- anpassbarer Winkel mit mechanischen Stops
- starke funktionelle Zuverlässigkeit

Nennspannung	AC 230
Nennspannung Frequenz	50/60 Hz
Nennspannung Breitweite	AC 85...264 V
Stromverbrauch während des Betriebs	2 W
Stromverbrauch im Ruhestand	1 W
Stromverbrauch für die Kabelgröße	4 VA
Anschluss Stromversorgung	Kabel 1 m, 2 x 0.75 mm^2
Kontrollsystemanschluss	Kabel 1 m, 4 x 0.75 mm^2
Wartung	Ohne Wartung
Kontrollmodulation	2...10 V
Feedback zur Position	
Schutzklasse IEC/EN	II verstärkte Isolation
Schutzklasse UL	

ANSCHLUSSDIAGRAMM

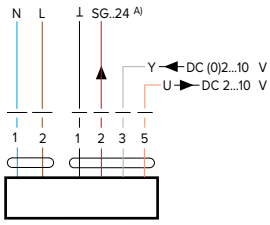

Kabelfarben:

- 1 = Blau
- 2 = Braun
-
- 1 = Schwarz
- 2 = Rot
- 3 = Weiss
- 5 = Orange

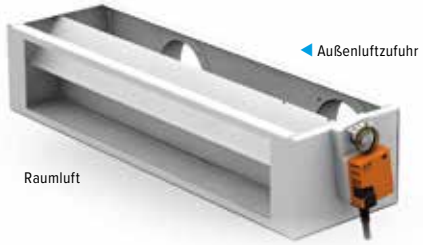

BRIZA 22 EINBAU ZUBEHÖR

ANSAUGZULUFTANSCHLUSS 180°

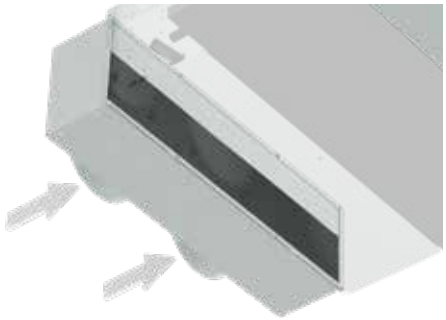

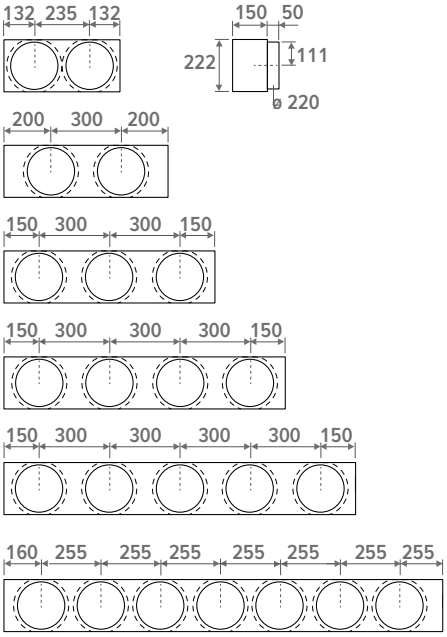

- Anschluss Ø 20cm
- Montage auf der Ansaugseite
- aus verzinktem Stahlblech

ART. NR.	L BRIZA 22	# Anschlüsse
8764 0501	550	2
8764 0502	750	2
8764 0503	950	3
8764 0504	1250	4
8764 0505	1550	5
8764 0506	1900	7

AUSBLASZULUFTANSCHLUSS 180°

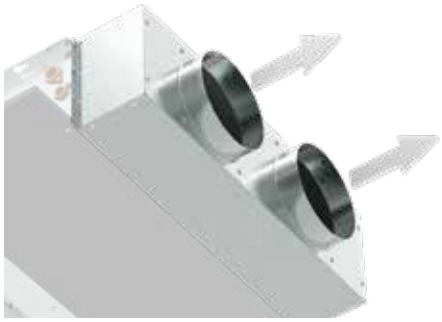

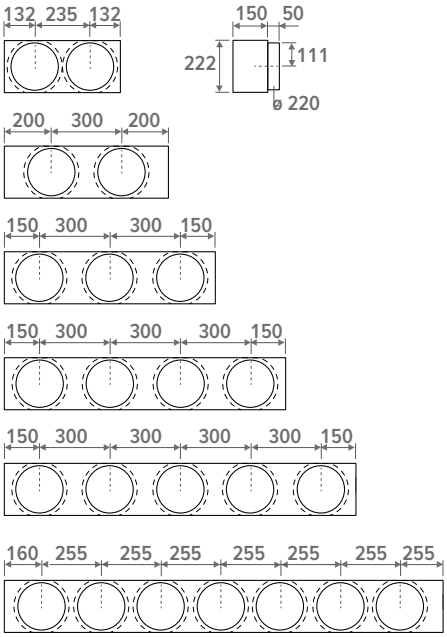

- Anschluss Ø 20cm
- Montage auf der Ansaugseite
- aus verzinktem Stahlblech

ART. NR.	L BRIZA 22	# Anschlüsse
8764 0601	550	2
8764 0602	750	2
8764 0603	950	3
8764 0604	1250	4
8764 0605	1550	5
8764 0606	1900	7

BRIZA 22 AUSSCHREIBUNGSTEXTE

Gebläsekonvektor zum Heizen und Kühlen, sowohl für die Wand- oder Deckenmontage als auch für den Wand- oder Deckeneinbau. 2-Rohr- oder 4-Rohr Anschluss. Eine Plug-&-Play-Ausführung ist ebenfalls erhältlich, um die Installation zu vereinfachen.
Heizung: geeignet für alle wasserbasierten Heizsysteme, wie z. B. Heizkessel und Wärmepumpen
Kühlung: geeignet für Kühlwassersysteme, wie beispielsweise Wärmepumpen und Kaltwassersysteme
Lüftung: zum Anschluss an die mechanische Lüftung

Wandmodell (Coreline-Verkleidung) / Wandeinbau
- **BT version (Standardausführung)**
  - Luftzufuhr von unten
  - Luftzufuhr von oben
- **FT version**
  - Luftzufuhr von vorne
  - Luftzufuhr von oben
- **BF version**
  - Luftzufuhr von unten
  - Luftauslass vorne
- **FF version**
  - Luftzufuhr von vorne
  - Luftauslass vorne

Deckenmodell (Coreline-Verkleidung) / deckeneinbau
- **BT version (Standardausführung)**
  - Luftzufuhr von unten
  - Luftzufuhr von oben
- **FT version**
  - Luftzufuhr von vorne
  - Luftzufuhr von oben

KOMPONENTEN
Verkleidung
- **Wandmodell/ Deckenmodell/ Standmodell**
- **Coreline-Verkleidung**
  - vormontierte Frontplatte und Seitenwände aus elektrolytisch verzinktem und gerichtetem Stahlblech mit einer Stärke von 1,25 mm
  - Rost aus sendzimirverzinktem Stahlblech 0,80 mm stark, profiliert nach hinten gebogen mit schräger Oberseite
- **Baseline-Verkleidung**
  - Verkleidung aus elektrolytisch verzinktem Stahlblech (Zincor) mit einer Stärke von 1,25 mm, ausgestattet mit Ein- und Auslassöffnungen mit Wabengitter, montiert auf einer Aluminium-Trägerplatte.
- **Standard Farben**
  - Verkehrsweiß RAL 9016 (133): Soft-Touch, fein strukturierter Mattlack, Glanzgrad < 10%
  - Sandstrahlgrau (001): Metallic-Lack mit feiner Struktur
  - Off-Black (145): Soft Touch: fein strukturierter matter Lack, Glanzgrad < 10%
  - andere farben auf anfrage

Rückwand
Der Rückwand besteht aus einem verstärkten verzinkten Stahlblech mit selbstlöschender Antikondensationsisolierung an der Seite sowie an der Vorder- und Rückwand des Gerätes.
- **Wandeinbau / Wandmodell**
  - Kondensatwanne an der linken Geräteseite
- **Deckeneinbau / Deckenmodell**
  - die Frontplatte dient als Kondensatwanne mit Anti-Kondensationsisolierung und einem Kondensatablauf mit einem Durchmesser von 20 mm
- **Standard Farben**
  - Tiefschwarz (104) soft touch sanft strukturierte Seidenglanzausführung

Standard-Wärmetauscher (2-Leiter und 4-Leiter)
Der Wärmetauscher besteht aus nahtlosen Rundrohren aus reinem Rotkupfer, Lamellen aus reinem Aluminium mit einer hydrophilen Beschichtung und zwei Messingkollektoren für den Anschluss links oder rechts mit 3/4-Zoll-Anschluss. Mit zwei Entlüftern.

Zweiter Wärmetauscher, G1/2” F (nur 4-Rohr)
Der Wärmetauscher besteht aus nahtlosen Rundrohren aus reinem Rotkupfer, Lamellen aus reinem Aluminium mit einer hydrophilen Beschichtung und zwei Messingkollektoren für den Anschluss links oder rechts mit 1/2-Zoll-Anschluss. Mit zwei Entlüftern.

Gebläse
Zentrifugallventilatoren mit GreenTech EC-Technologie: energiesparend, einfache Bedienung und geräuscharm.

Kontroler
Der Gebläsekonvektor kann optional mit einem integrierten Wassertemperatursensor am Wärmetauscher ausgestattet werden, gegebenenfalls in Kombination mit einem Raumtemperatursensor. Der Regler wird voreingestellt und im Gerät montiert geliefert und dient als Freigabeschutz für den Ventilator.
- **Eigenschaften**
  - mit Sensor(en) für die Wassertemperatur
  - optional mit Raumtemperatursensor (je nach Reglertyp)
  - heizen / kühlen
- **Freigabeschutz des Ventilators**
  - Heizen: Der Ventilator schaltet sich bei einer Wassertemperatur von > 28 °C ein (einstellbar)
  - Kühlen: Der Ventilator schaltet sich bei einer Wassertemperatur von < 18 °C ein (einstellbar)

Funktionsprinzip des Gebläsekonvektors
- **Die Ventilatorgeschwindigkeit wird durch ein 0–10-V-Signal geregelt**

Die Gebläsekonvektoren werden gesteuert über:
  - ein Raumthermostat (0-10 V) oder
  - ein Gebäudemanagementsystem (GBS / Hausautomation) (0 - 10 V)

wobei die Drehzahl des Ventilators durch das 0-10-V-Steuersignal bestimmt wird, gegebenenfalls in Kombination mit einem Regler. Je nach Typ des Gebläsekonvektors kann zwischen den folgenden Funktionsprinzipien gewählt werden.
- **Wand / Decke / Standmodell**
  - **Grundsatz 1: Steuerung über Raumthermostat oder Gebäudeleittechnik (0 - 10V) - ohne Steuerung**
    - individuelle Steuerung pro Gerät
    - 0-10 V Eingang für Gebäudemanagementsysteme / Thermostate
  - **Grundsatz 2: Steuerung über Raumthermostat oder Gebäudeleittechnik (0-10 V) - mit Steuerung**
    - individuelle Steuerung pro Gerät
    - 0-10 V Eingang für Gebäudemanagementsysteme / Thermostate
    - Freigabeschutz des Ventilators
- **Die Ventilatorgeschwindigkeit wird über den Regler gesteuert**

Die Gebläsekonvektoren werden gesteuert über:
  - ein Raumthermostat oder
  - ein Gebäudemanagementsystem (GBS / Hausautomation)

In Verbindung mit dem Regler wird die Drehzahl des Ventilators manuell eingestellt. Je nach Typ des Gebläsekonvektors kann zwischen den folgenden Betriebsarten gewählt werden.
- **Wand / Decke / Standmodell**
  - **Grundsatz 1: BMS 0-10 V-Steuerung**
    - Bei Wärme- oder Kältebedarf öffnet sich über den Raumthermostat oder über das Gebäudeleitsystem lediglich das thermoelektrische Ventil
    - bei Erkennung von kaltem (<18 °C) oder heißem (>28 °C) Wasser läuft der Ventilator proportional zum 0-10 V-Signal
    - Der Regler sorgt für die Freigabeschutzfunktion des Ventilators
    - Der Ventilator läuft mit der vom Regler voreingestellten Drehzahl

- **Grundsatz 2: Mit externem Thermostat**
- Der Raumthermostat legt die gewünschte Temperatur im Raum fest
- über den internen Wassersensor startet der Ventilator im Kühlmodus, wenn die Wassertemperatur unter 18 °C liegt, und im Heizmodus, wenn sie über 28 °C liegt
- Der Regler sorgt für die Freigabeschutzfunktion des Ventilators
- Der Ventilator läuft mit der vom Regler voreingestellten Drehzahl

- **Wand- und Deckenmontage / Deckenmodell**
  - **Grundsatz 3: Ein-/Ausschaltung**
    - Bei Wärme- oder Kältebedarf öffnet sich über den Raumthermostat oder über das Gebäudeleitsystem lediglich das thermoelektrische Ventil
    - Der Regler sorgt für die Freigabeschutzfunktion des Ventilators
    - Der Ventilator läuft mit der vom Regler voreingestellten Drehzahl
- **Wandmodell / Standmodell**
  - **Grundsatz 4: Auto-Change-Over (ACO)**
    - Bei Wärme- oder Kältebedarf öffnet sich über den Raumthermostat oder über das Gebäudeleitsystem lediglich das thermoelektrische Ventil
    - Der Regler sorgt für die Freigabeschutzfunktion des Ventilators
    - Über das Bedienfeld am Regler kann die Lüftergeschwindigkeit eingestellt werden
    - Der Gebläsekonvektor schaltet automatisch zwischen Heizen, Kühlen und Standby um
  - **Grundsatz 5: TPT**
    - ventilatorgeschwindigkeit wird automatisch entsprechend der eingestellten Komforttemperatur über die Touch-Buttons gesteuert
    - über den internen Wassersensor startet der Ventilator im Kühlmodus, wenn die Wassertemperatur unter 18 °C liegt, und im Heizmodus, wenn sie über 28 °C liegt
- **Wandmodell**
  - **Grundsatz 6: Eingebaute Regelung**
    - Temperaturregelung über den eingebauten WiFi-Thermostat (thermoelektrisches Ventil im Heizkörper mit der Geräteelektronik verbunden)
    - Der Regler sorgt für die Freigabeschutzfunktion des Ventilators
    - Der Ventilator läuft mit der vom Regler voreingestellten Drehzahl

OPTIONEN

Raumthermostate
- **Raumthermostat JRT-200 W**
  - Raumthermostat mit Touchscreen
  - modus: heizen / kühlen / auto (nur 4-Rohr)
  - 0-10 V-Ausgang
- **Raumthermostat 100 TW / 100 TB**
  - Raumthermostat mit Touchscreen
  - modus: heizen / kühlen / auto (nur 4-Rohr)
  - 0-10 V-Ausgang
  - Ausführung: weiß oder schwarz
- **Raumthermostat RDG 260T / RDG 264KN (DC 24 V)**
  - modus: heizen / kühlen / auto
  - 0-10 V-Ausgang

BETRIEBSGRENZEN

- Wassertemperatur am Zulauf: min. 3 °C bis max. 90 °C
- Druckprüfungselement: 26 bar
- Betriebsdruck: max 12 bar
- Versorgungsspannung: 230 VAC ± 10%

Wird das Gerät mit gekühltem Wasser unterhalb der Kondensationsgrenze versorgt, wird das am Wärmetauscher entstehende Kondenswasser über den Kondensatablauf abgeleitet. Bei sehr niedriger Wassertemperatur und hoher Luftfeuchtigkeit kann sich jedoch Kondenswasser an anderen Bauteilen als dem Wärmetauscher bilden. Dieses Kondenswasser wird nicht vom Kondensatablauf aufgefangen und kann unter dem Gerät herabtropfen. Um dies zu verhindern, muss eine minimal zulässige Wassertemperatur berücksichtigt werden, die von der relativen Luftfeuchtigkeit und der Umgebungstemperatur abhängt.

MONTAGEANLEITUNG

Der Installateur wählt die Heizkörper aus unter Berücksichtigung von:
- eine gemäß der Norm durchgeführte Wärmeverlust- und Kühllastberechnung EN12831
  - Zusätzlich können nationale Richtlinien gelten, wie beispielsweise die ISSO 51/53 in den Niederlanden.
- Leistungen nach EN 1397 gemessen
- freiraum:
  - Der minimale Abstand unter und über dem Heizkörper sollte nie geringer als sein als 20 cm
  - Der Mindestabstand für Anschlüsse an der Seite des Geräts beträgt 15 cm

NUTZUNGSBEDINGUNGEN

Briza sind Gebläsekonvektoren für den Einsatz in Innenräumen, die im Sommer und im Winter die erforderliche Leistung zum Heizen und Kühlen liefern. Für Innenräume mit häuslicher oder ähnlicher Nutzung. Jede andere Nutzung ist strengstens untersagt.
- Die Installation und/oder Verwendung des Klimageräts in einer explosionsgefährdeten Umgebung ist untersagt.
- Das Gerät ist nicht für die Aufstellung oder Verwendung in feuchten Räumen, z. B. Schwimmbädern, vorgesehen (IEC EN 60335-2-40).
- Es ist verboten, Gegenstände durch die Einlass- und Auslassgitter zu stecken. Trennen Sie das Gerät immer mit dem Hauptschalter vom Netz, bevor Sie Wartungsarbeiten am Gerät durchführen, auch wenn es nur zur Inspektion ist.

Eine Installation, die nicht den angegebenen Betriebsgrenzen entspricht, befreit Jaga NV von der Haftung für die Entladung in Bezug auf Schäden an Gegenständen und Personen.

Briza 22
Fabrikat: Jaga N.V.
Varianten:
- Wand- und Deckenmodell
- Wand- und Deckenmontage
- Standmodell

Einbau: Länge (in cm): 055 / 075 / 095 / 125 / 155 / 190
Aufbau: Länge (in cm): 090 / 110 / 130 / 160 / 190 / 225

1387 CEBEC

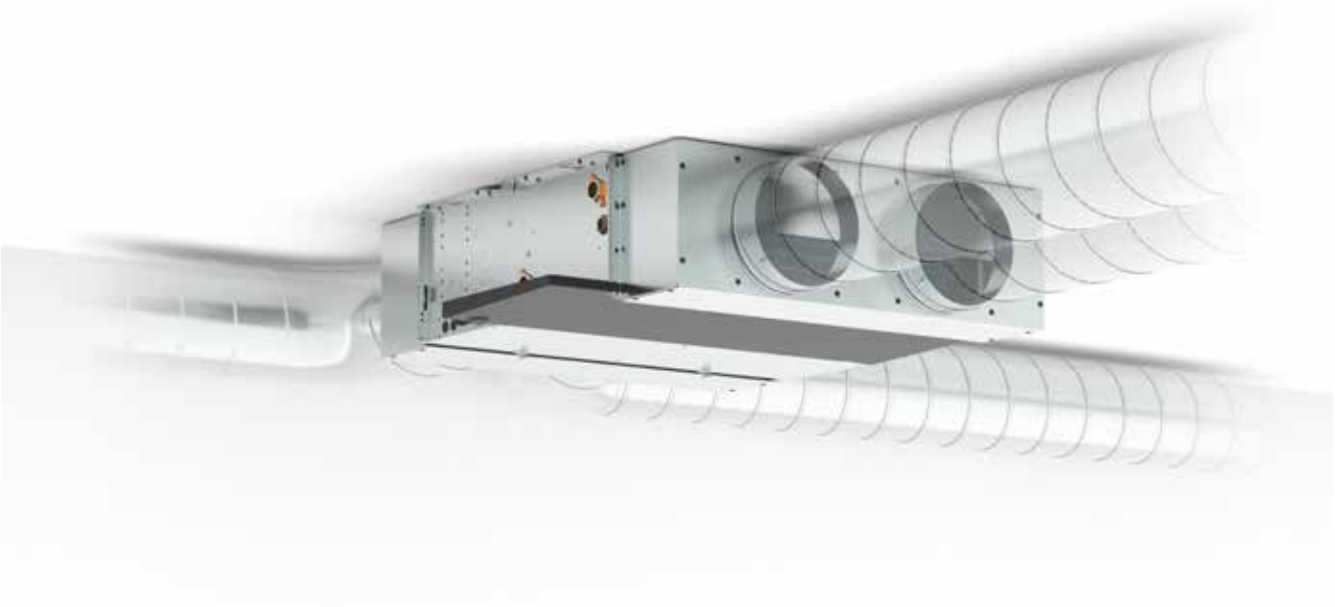

jaga

CLIMATE
DESIGNERS

BRIZA 26 TECHNISCHE INFORMATIONEN

BRIZA 26 EINZELTEILE

GEBLÄSE

EINBAU	125	155	190
8600 020201	1	-	1
8600 020202	1	2	2

STANDARD WÄRMETAUSCHER

Wärmetauscher mit hydrophiler Schutzschicht für optimale Kühlleistung

Zweirohr: Heizen oder Kühlen

KODE	FÜR BRIZA 26 LÄNGE EINBAU
8776 0804	125
8776 0805	155
8776 0806	190

KLEINER WÄRMETAUSCHER

Wärmetauscher mit hydrophiler Schutzschicht für optimale Kühlleistung

4-Rohr: heizen

KODE	FÜR BRIZA 26 LÄNGE EINBAU
8721 5404	125
8721 5405	155
8721 5406	190

ANSCHLUSSBLOCK FÜR ELEKTRISCHE VERBINDUNG

KODE	
7523 040108	3-polige Klemmleiste mit Beschriftung
7523 040109	4-polige Klemmleiste

ELEKTRISCHES HEIZELEMENT

Der elektrische Widerstand kann als Reserveheizung zum Aufrechterhalten der gewünschten Raumtemperatur eingesetzt werden, beispielsweise wenn:

- die Wassertemperatur zu niedrig ist (z. B. bei einer Wärmepumpe bei kaltem Wetter)
- oder vorübergehend kein Warmwasser verfügbar ist

ART. NR.	LEISTUNG	L Briza 26
8721 6284	750 W	125
8721 6285	750 W	155
8721 6286	750 W	190

ART. NR.	LEISTUNG	L Briza 26
8721 6294	1000 W	125
8721 6295	1000 W	155
8721 6296	1000 W	190

ART. NR.	LEISTUNG	L Briza 26
8721 6244	1250 W	125
8721 6245	1250 W	155
8721 6246	1250 W	190

BRIZA 26 EINZELTEILE

KONDENSATWANNE FÜR WANDMODELL

Metallische Kondensatwanne mit Epoxy-Polyester-Lackierung (RAL 7024)

KODE
38776 171201

KONDENSATWANNE FÜR DECKENMODELL

Metallische Kondensatwanne mit Epoxy-Polyester-Lackierung (RAL 7024)

KODE	FÜR BRIZA LÄNGE	
8776 061304	125	LINKS
8776 061305	155	LINKS
8776 061312	190	LINKS
8776 061309	125	RECHTS
8776 061310	155	RECHTS
8776 061311	190	RECHTS

KONDENSATPUMPE

KODE
8773 0101

KONDENSATSENSOR

Sensor zur Überwachung des Kondensatstandes in der Kondensatwanne

ART. NR.
5127 000 100 03

MONTAGEHALTERUNG FÜR FÜLLSTANDSENSOR

Halterung zur Befestigung des Füllstandssensors in der Kondensatwanne

ART. NR.
8776 0701

BRIZA 26 STANDARD WÄRMETAUSCHER

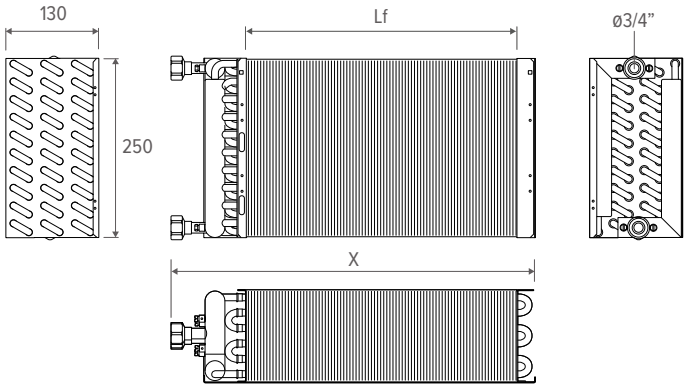

LÄNGE	X	Lf*	WASSERINHALT
cm	*mm*	*mm*	*l*
125	119.8	111.2	4.71
155	149.8	141.2	6.07
190	184.8	176.2	7.50

* Lf = Lamellenlänge

BESCHREIBUNG

Der Standard-Wärmetauscher von Briza wurde für Spitzenleistungen in Heiz- und Kühlanwendungen entwickelt und ist für 2-Rohr-Systeme ausreichend; für den Einsatz in 4-Rohr-Systemen wird ein zusätzlicher Wärmetauscher hinzugefügt. Dieses kompakte, aber leistungsstarke Gerät besteht aus:

- reihen nahtloser Zirkulationsrohre aus reinem Rotkupfer
- verbunden mit Aluminiumlamellen mit hydrophiler Beschichtung
- ausgestattet mit einem integrierten hydraulischen Verteiler (Kollektor) aus Messing mit Entlüftung

ÜBERSICHT

WAND

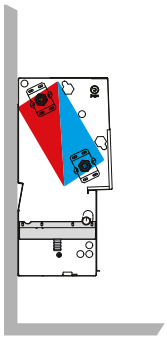

DECKE

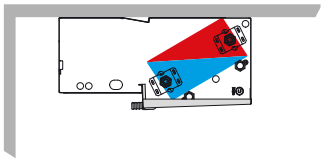

TECHNISCHE DATEN WÄRMETAUSCHER

Testdruck Wärmetauscher (Bar)	26
Arbeitsdruck (Bar)	20
Umlaufleitungen (Anzahl)	60
Anschluss	G3/4” links (auch mit rechtem Anschluss erhältlich)

TECHNISCHE DATEN DER LAMELLEN

Oberfläche (cm²)	324.75
Zwischenabstand (mm)	2.1

BRIZA 26 STANDARD WÄRMETAUSCHER - DRUCKVERLUST

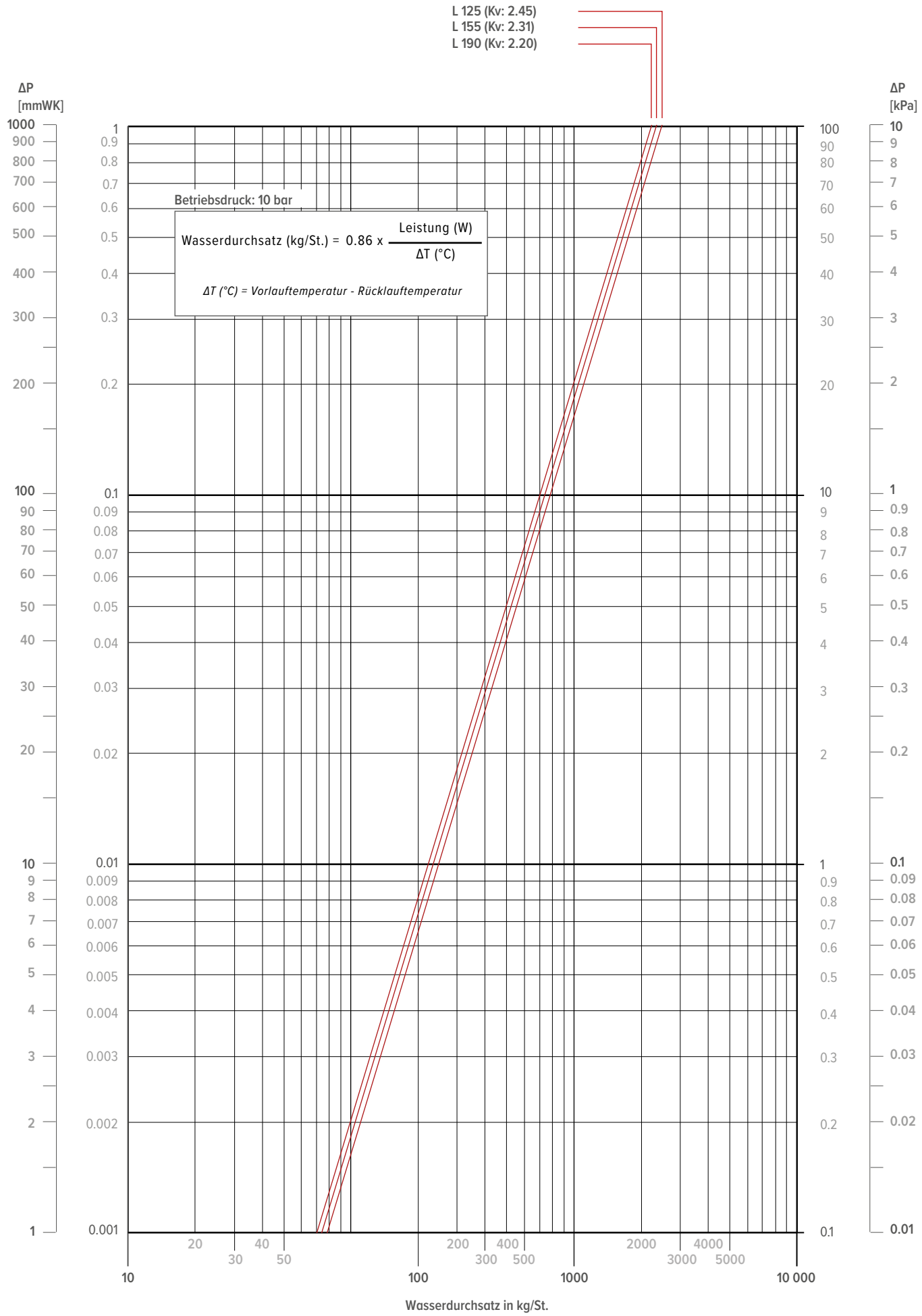

BRIZA 26 ZWEITER WÄRMETAUSCHER, G1/2” F

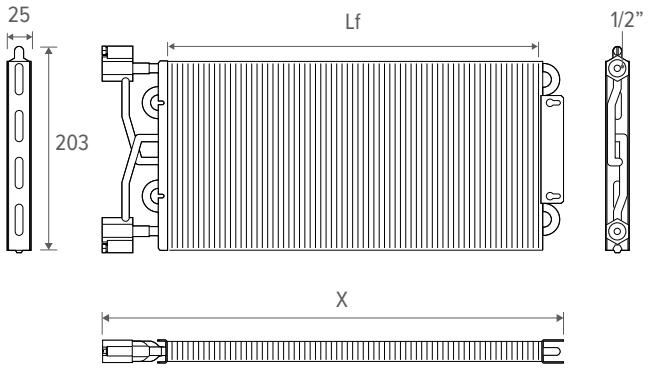

BESCHREIBUNG

Für den Einsatz in einem 4-Rohr-System wird ein zweiter Wärmetauscher eingebaut. Ein 4-Rohr-System hat getrennte Kreisläufe für Warm- und Kaltwasser, sodass man gleichzeitig heizen und kühlen kann.
Dieses kompakte, aber leistungsstarke Gerät besteht aus:

- reihen nahtloser Zirkulationsrohre aus reinem Rotkupfer
- verbunden mit Aluminiumlamellen mit hydrophiler Beschichtung
- ausgestattet mit einem integrierten hydraulischen Verteiler (Kollektor) aus Messing mit Entlüftung

LÄNGE	X	Lf *	WASSERINHALT
cm	*mm*	*mm*	*l*
125	1205.5	1112	0.69
155	1505.5	1412	0.85
190	1855.5	1762	1.01

* Lf = Lamellenlänge

ÜBERSICHT

WAND	DECKE
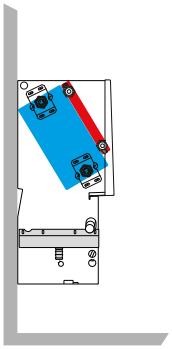	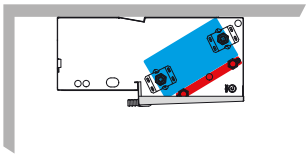

TECHNISCHE DATEN WÄRMETAUSCHER

Testdruck Wärmetauscher (Bar)	26
Arbeitsdruck (Bar)	20
Umlaufleitungen (Anzahl)	8
Anschluss	G1/2” links (auch mit rechtem Anschluss erhältlich)

TECHNISCHE DATEN DER LAMELLEN

Oberfläche (cm²)	439.5
Zwischenabstand (mm)	2.1

BRIZA 26 ZWEITER WÄRMETAUSCHER, G1/2” F - DRUCKVERLUST

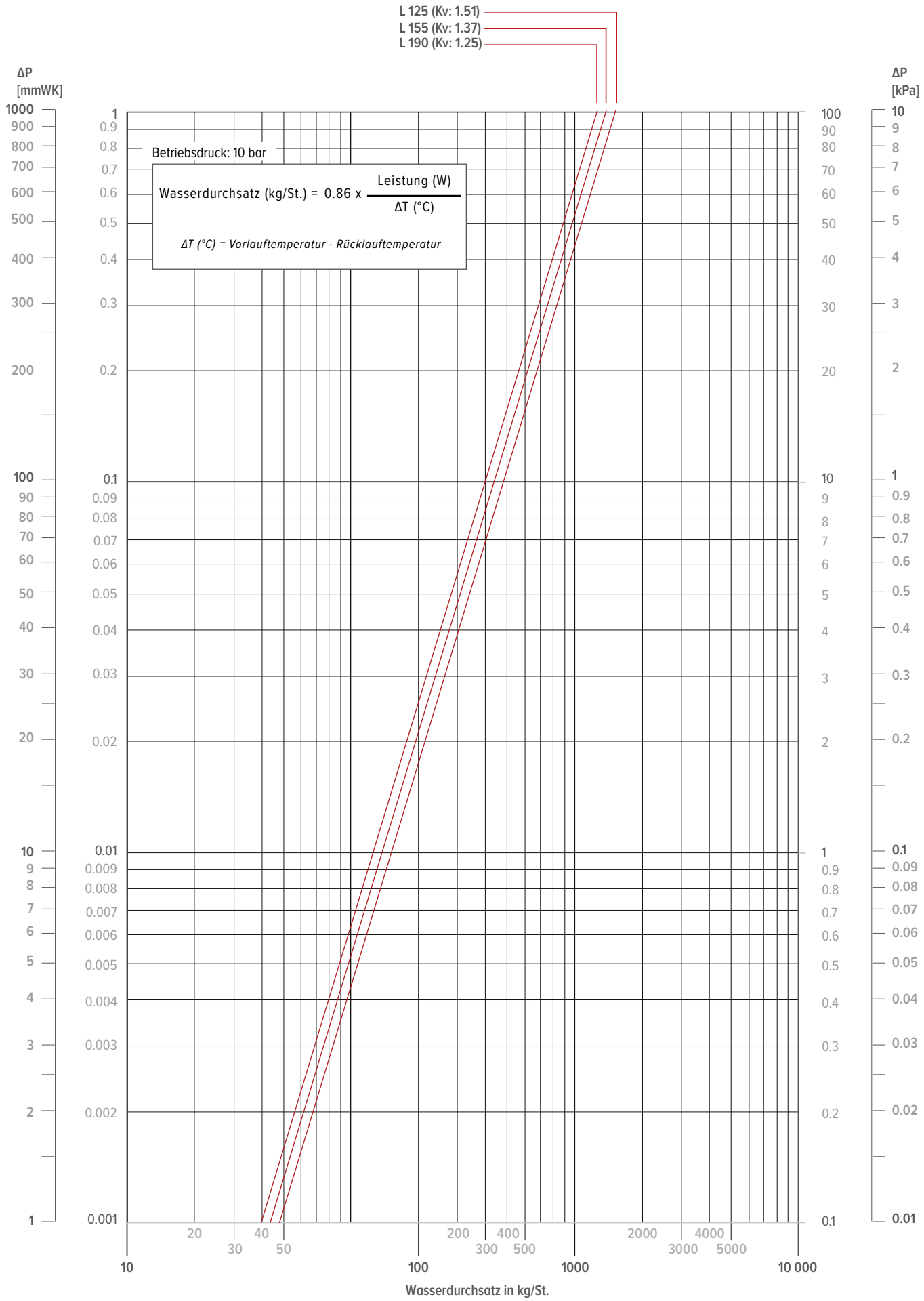

BRIZA 26 ZENTRIFUGALVENTILATOR

Oberfläche des Rotors:	Verzinkt
Material des Elektronikgehäuses:	PP-Kunststoff, schwarz
Material des Ventilators/Laufrads:	PA-Kunststoff
Gehäusematerial:	PP-Kunststoff, schwarz
Motoraufhängung:	Motor beidseitig vibrationsgedämpft montiert
Drehrichtung:	Im Uhrzeigersinn, bezogen auf den Rotor
Schutztyp:	Motor IP44, Elektronik IP20; abhängig von der Installation und Position
Isolationsklasse:	F
Maximal zulässige Umgebungstemperatur des Motors (Transport/Lagerung):	+80 °C
Zulässige Mindestumgebungstemperatur des Motors (Transport/Lagerung):	-40 °C
Montageposition:	Zufällig
Kondensatablauföffnungen:	Keine, offener Rotor
Betriebsmodus:	S1
Motorlager:	Kugellager

BESCHREIBUNG

Zentrifugallventilatoren mit GreenTech EC-Technologie: energiesparend, einfache Bedienung und geräuscharm.

ÜBERSICHT

LÄNGE	LEISTUNG*	LEISTUNGSAUFNAHME	VENTILATOR	MOTOR
cm	*W*	*A*	*Anzahl*	*Anzahl*
125	173	0.80	3	2
155	351	1.62	4	2
190	346	1.60	5	3

* Maximale Stromaufnahme, gemessen bei 10 V

SPEZIFIKATIONEN

Phase (~)	1
Nennspannung (VAC)	230
Frequenz (Hz)	50 / 60
Geschwindigkeit (min - 1)	1120
Raumtemperatur (Min.°C / max.°C)	-25 / 40
Mindestgegendruck (Pa)	0
Ausgang / Steuereingang	10 VDC, 0–10 VDC / PWM
Schutz	Klasse I
Genehmigungen	EN 60335-1, CCC
Drehzahlmesserausgang	✓
Strombegrenzungsmotor	✓
Schrittweise Inbetriebnahme (Soft start)	✓
Steuerungsschnittstelle mit SELV-Potenzial	✓
Motor mit Überhitzungsschutz	✓
EMC-Daten	Störfestigkeit (EN 61000-6-2), Harmonisch (EN 61000-3-2/3), Emission (EN 61000-6-3)
Kontaktstrom (mA)	≤ 3.5 (IEC 60990)
Motorschutz	Thermischer Überlastschutz (TOP)

BRIZA 26 VENTILATORKENNWERTE - L 125

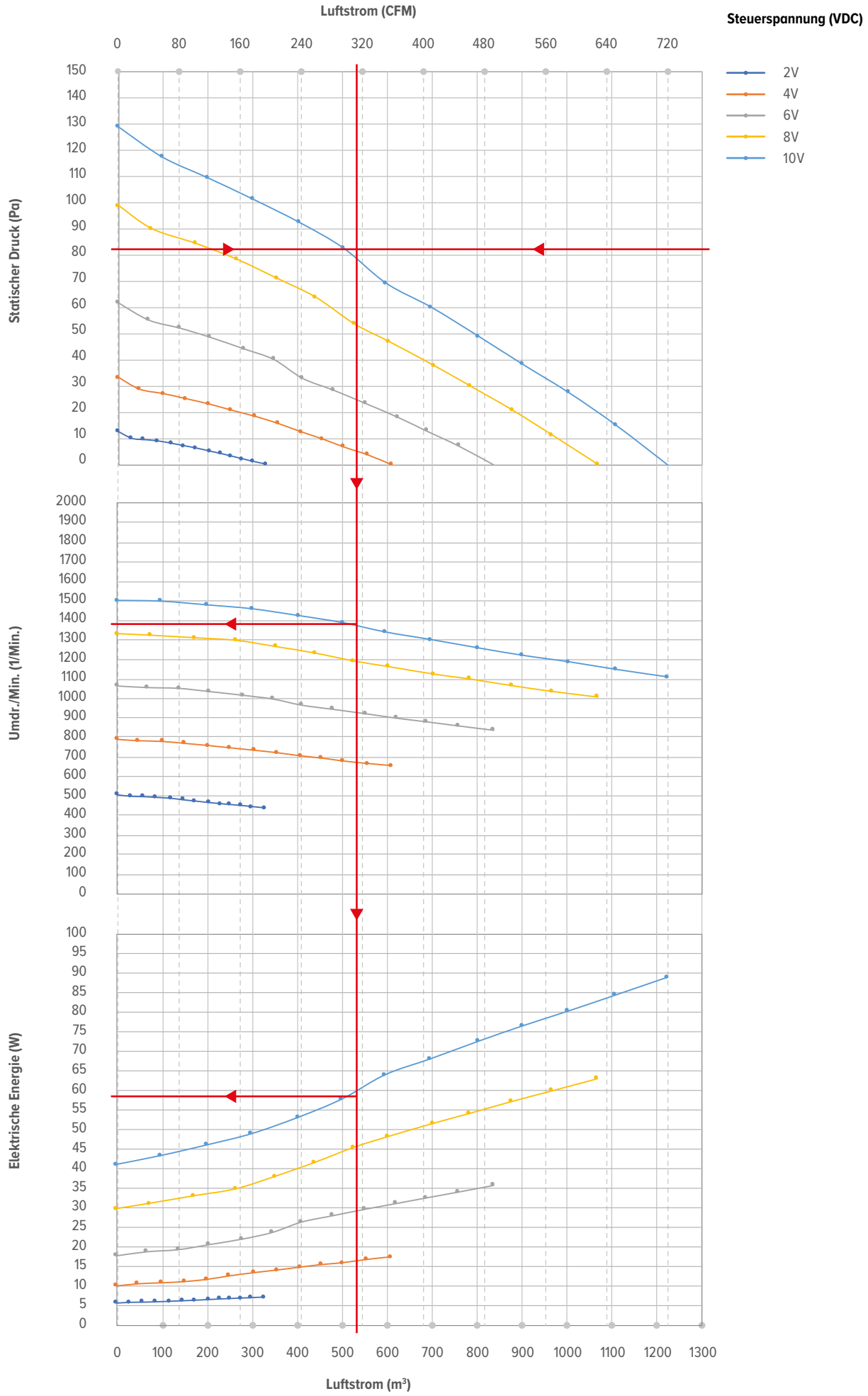

BRIZA 26 VENTILATORKENNWERTE - L 155

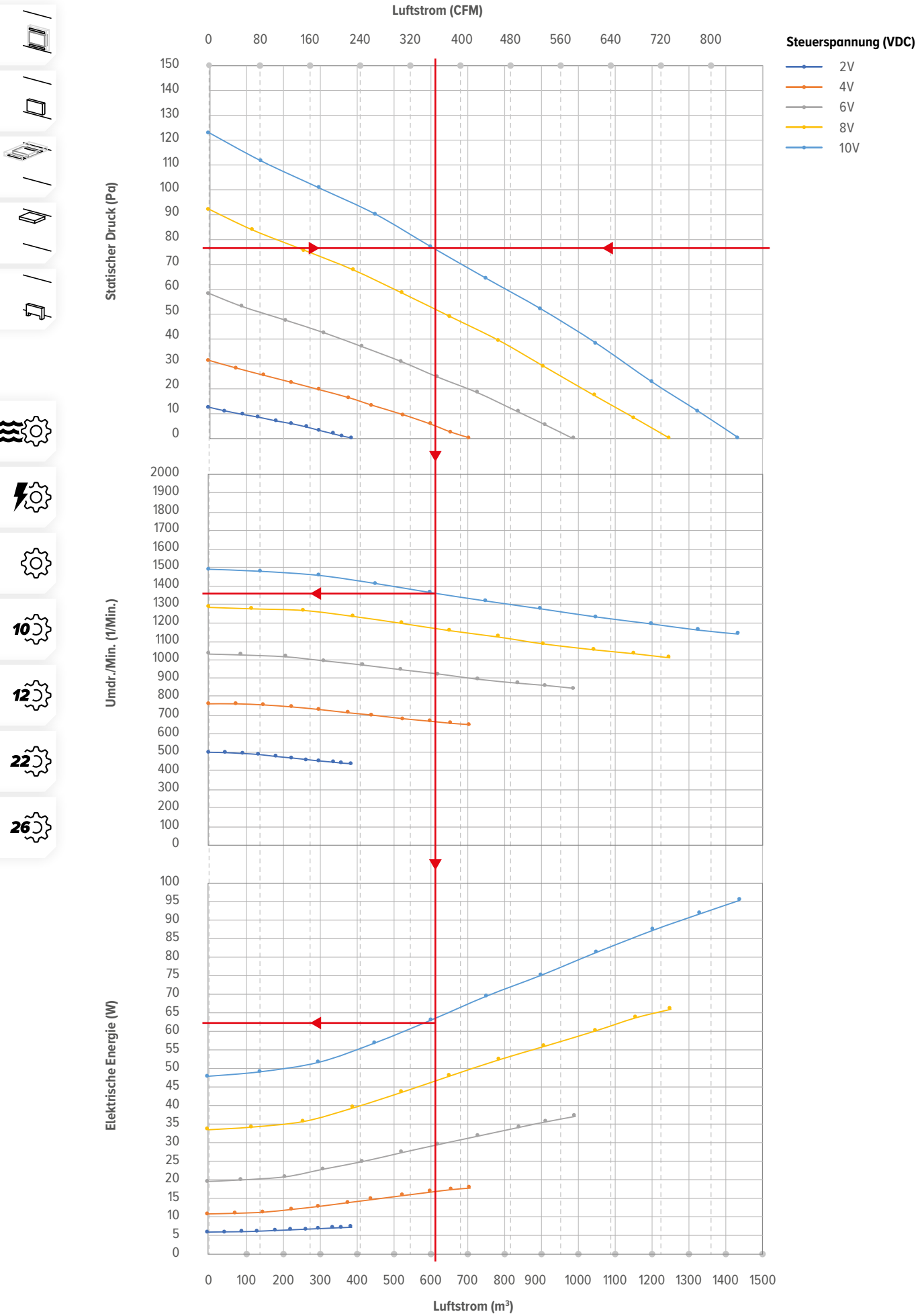

jaga

BRIZA 26 VENTILATORKENNWERTE - L 190

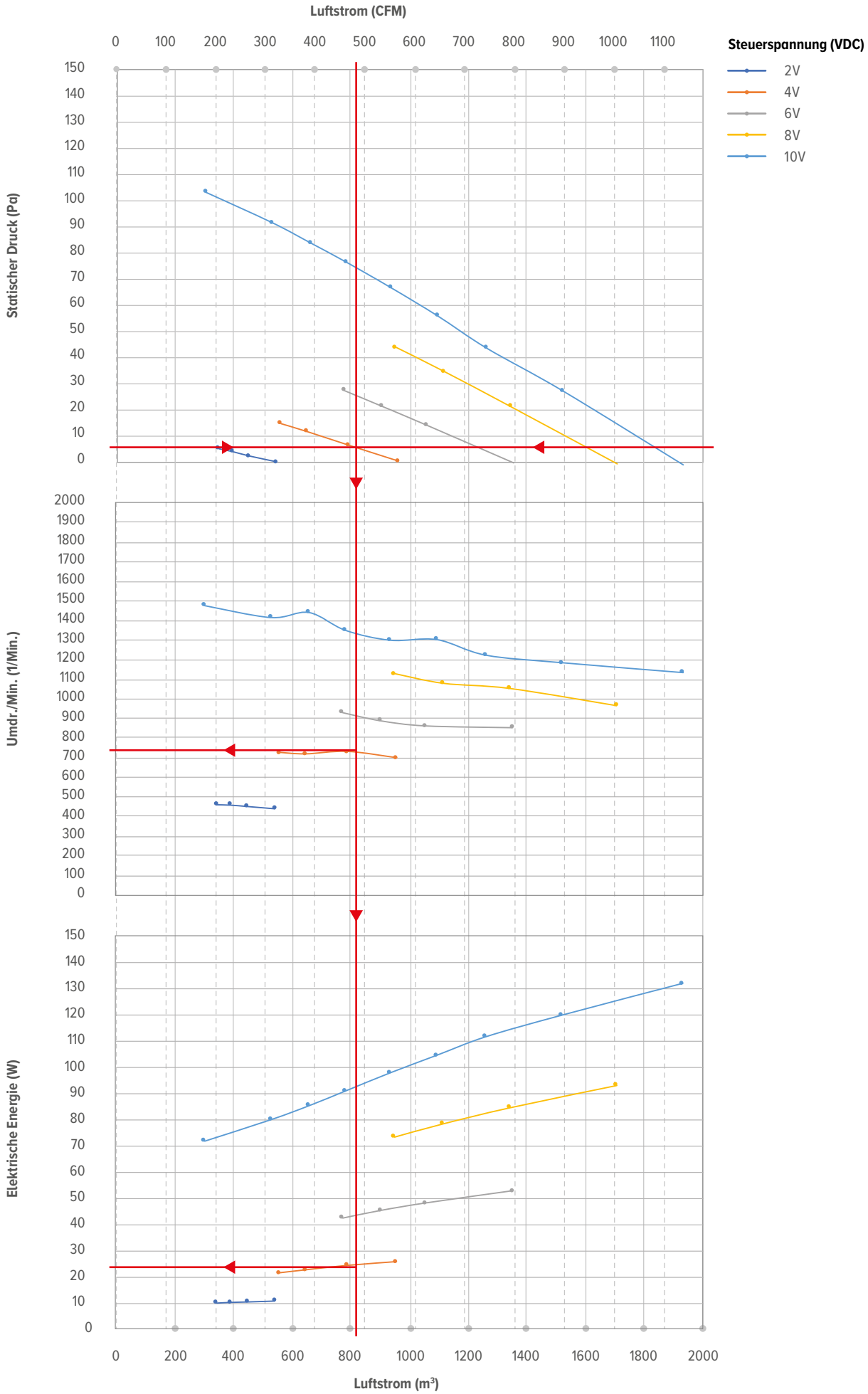

BRIZA 26 ELEKTRISCHES HEIZELEMENT

BESCHREIBUNG

Elektrischer Widerstand aus Edelstahl, mit relaisgesteuerter Schaltung und Überhitzungsschutz.
- Nur für den Einbau

Der elektrische Widerstand kann als Reserveheizung zum Aufrechterhalten der gewünschten Raumtemperatur eingesetzt werden, beispielsweise wenn:
- die Wassertemperatur zu niedrig ist (z. B. bei einer Wärmepumpe bei kaltem Wetter)
- oder vorübergehend kein Warmwasser verfügbar ist

ABMESSUNGEN *(in mm)*

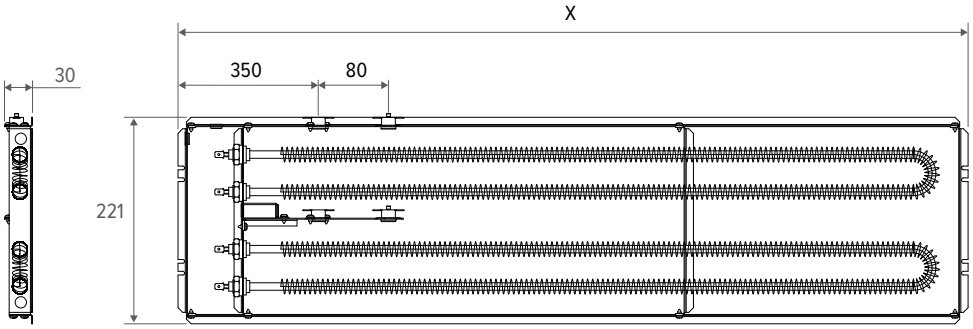

LÄNGE	X
cm	*mm*
125	1146
155	1446
190	1796

SPEZIFIKATIONEN

LÄNGE	*cm*	125	155	190
Gemessen bei minimaler Leistung:	*W*	1250	1250	1250
Minimale Steuerspannung des Ventilators*	*V*	6	6	6
Leistungsaufnahme	*A*	5.8	5.9	6.0
Kabelquerschnitt	*mm²*	0.75	0.75	1.0

BRIZA 26 EINBAU ZUBEHÖR

AUSBLASECKSTÜCK 90°

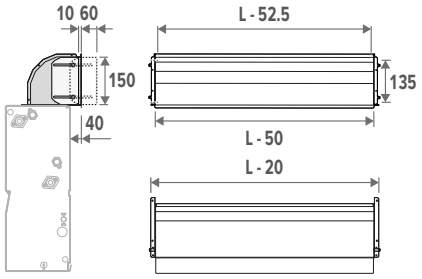

- aus verzinktem Stahlblech
- mit Gummileiste für optimalen Anschluss
- mit Perforationen für die Montage des Ausblasrostes
- Einstellbereich von -10 bis +40 mm

ART. NR.	L BRIZA 26
8788 0104	1250
8788 0105	1550
8788 0106	1900

ANSAUGECKSTÜCK 90°

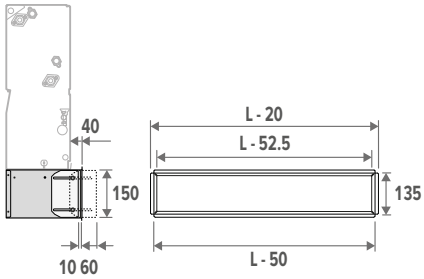

- aus verzinktem Stahlblech
- mit Gummileiste für optimalen Anschluss
- mit Perforationen für die Montage des Ausblasrostes
- Einstellbereich von -10 bis +40 mm

ART. NR.	L BRIZA 26
8787 0104	1250
8787 0105	1550
8787 0106	1900

BRIZA 26 EINBAU ZUBEHÖR

REGELBARER ROST FÜR ECKSTÜCK 90°

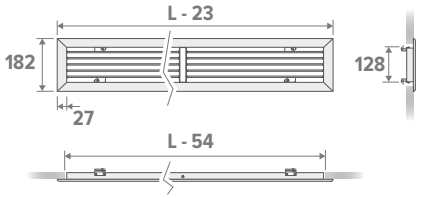

Ausblasrichtung

Jede Lamelle ist separat verstellbar.

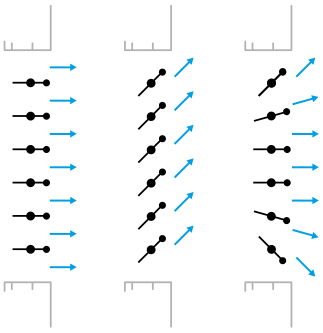

- anodisierter Aluminiumrost
- Klemmfedern für Wand-, Decken- oder Luftverteilermontage

ART. NR.	L BRIZA 26	Einbauöffnung
8789 204	1250	1200 x 150
8789 205	1550	1500 x 150
8789 206	1900	1850 x 150

LINEARROST FÜR ECKSTÜCK 90°

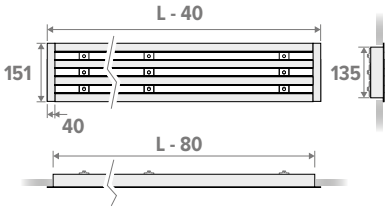

Ausblasrichtung

Die Lamellen sind in jeder Reihe verstellbar.

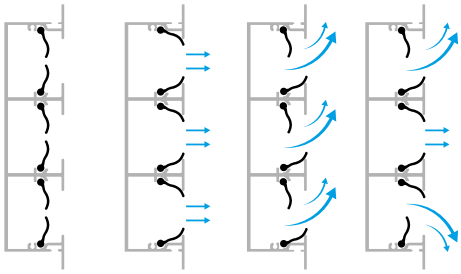

- anodisierter Aluminiumrost lackiert in der Farbe RAL 9003
- Metallbügel mit Kontrollschrauben für Wand-, Decken- oder Luftverteilermontage
- jeder Luftspalt ist individuell einstellbar und mit 2 speziell geformten Luftleitschaufeln ausgestattet (Spaltbreite 25 mm)
- man erreicht ein ideales Luftmuster, das über 180° eingestellt werden kann

ART. NR.	L BRIZA 26	Einbauöffnung
8789 228	1250	1175 x 135
8789 229	1550	1475 x 135
8789 230	1900	1825 x 135

STABROST FÜR ECKSTÜCK 90°

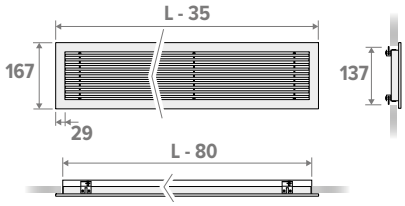

Ausblasrichtung

Nicht einstellbar.

- anodisierter Aluminiumrost lackiert in der Farbe RAL 9003
- feste Stangen
- Klemmfedern für Wand-, Decken- oder Luftverteilermontage

ART. NR.	L BRIZA 26	Einbauöffnung
8789 218	1250	1185 x 137
8789 219	1550	1485 x 137
8789 220	1900	1835 x 137

BRIZA 26 EINBAU ZUBEHÖR

LUFTMISCHKASTEN MIT 0 - 10V MODULIERENDEM MOTOR

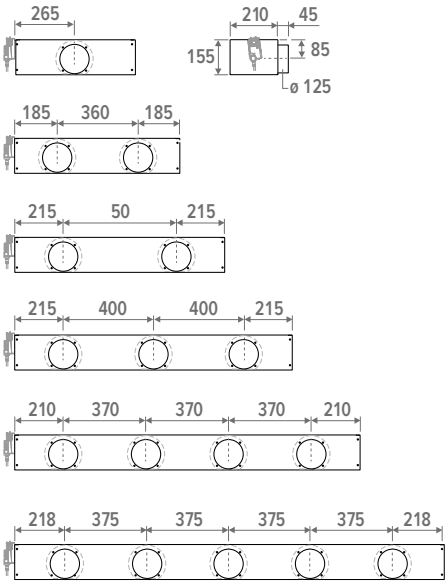

- 230 VAC motorisierter Luftmischkasten, mit modulierend einstellbarem Ventil (Ventilstellung durch Modulation 0 - 10V Signal bestimmt)
- Stahlblech lackiert in dunkelgrau - RAL 7024

ART. NR.	L BRIZA 22	# Anschlüsse
8763 0301	550	1
8763 0302	750	2
8763 0303	950	2
8763 0304	1250	3
8763 0305	1550	4
8763 0306	1900	5

AUSSENROST

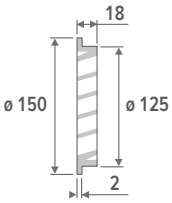

- Außenrost in aluminium Naturfarbe ø 12.5 cm
- mit engmaschigem Gitter gegen Ungeziefer
- Regenschutz

ART. NR.
8776 1750

FUNKTION:

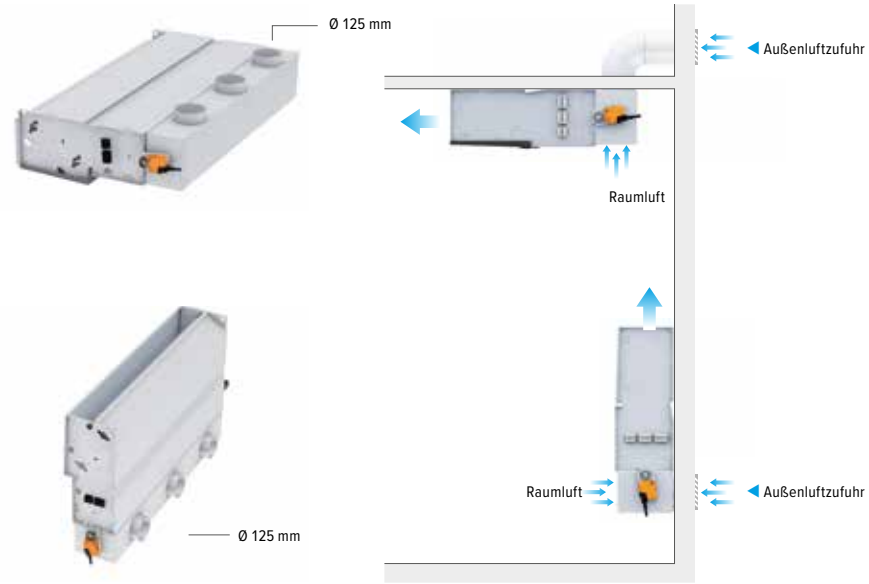

OFFEN	GEMISCHTE LUFT	GESCHLOSSEN

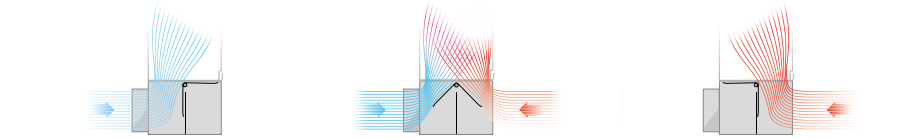

Technische Daten

- anpassbarer Winkel mit mechanischen Stops
- starke funktionelle Zuverlässigkeit

Nennspannung	AC 230
Nennspannung Frequenz	50/60 Hz
Nennspannung Breitweite	AC 85...264 V
Stromverbrauch während des Betriebs	2 W
Stromverbrauch im Ruhestand	1 W
Stromverbrauch für die Kabelgröße	4 VA
Anschluss Stromversorgung	Kabel 1 m, 2 x 0.75 mm²
Kontrollsystemanschluss	Kabel 1 m, 4 x 0.75 mm²
Wartung	Ohne Wartung
Kontrollmodulation	2...10 V
Feedback zur Position	
Schutzklasse IEC/EN	II verstärkte Isolation
Schutzklasse UL	

ANSCHLUSSDIAGRAMM

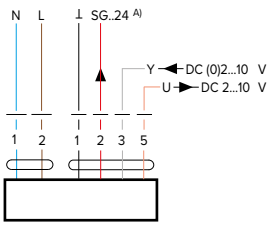

Kabelfarben:

- 1 = Blau
- 2 = Braun
-
- 1 = Schwarz
- 2 = Rot
- 3 = Weiss
- 5 = Orange

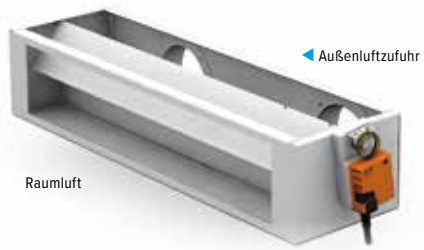

BRIZA 26 EINBAU ZUBEHÖR

ANSAUGZULUFTANSCHLUSS 180°

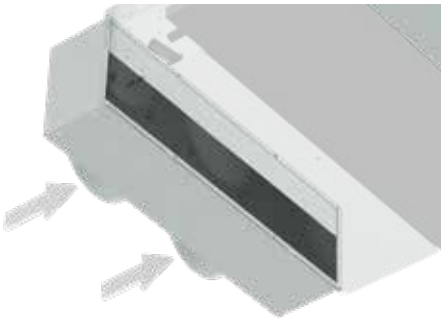

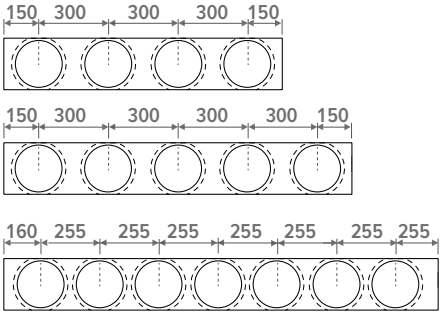

- Anschluss Ø 20cm
- Montage auf der Ansaugseite
- aus verzinktem Stahlblech

ART. NR.	L BRIZA 26	# Anschlüsse
8764 0504	1250	4
8764 0505	1550	5
8764 0506	1900	7

AUSBLASZULUFTANSCHLUSS 180°

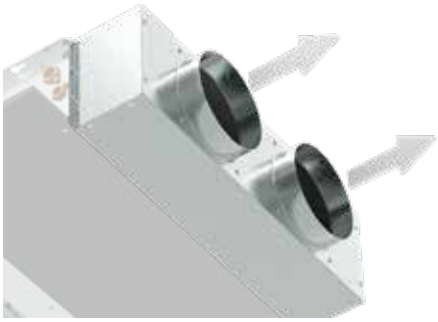

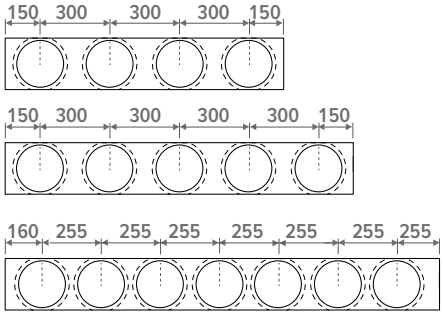

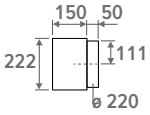

- Anschluss Ø 20cm
- Montage auf der Ansaugseite
- aus verzinktem Stahlblech

ART. NR.	L BRIZA 26	# Anschlüsse
8764 0604	1250	4
8764 0605	1550	5
8764 0606	1900	7

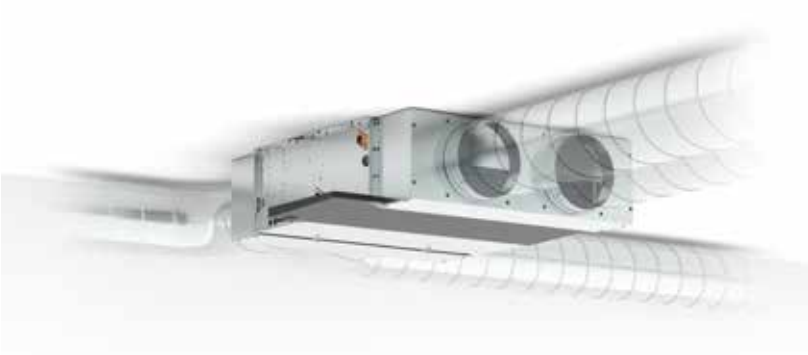

jaga

BRIZA 26 AUSSCHREIBUNGSTEXTE

Gebläsekonvektor zum Heizen und Kühlen, geeignet für den Einbau sowohl an der Wand als auch an der Decke. 2-Rohr- oder 4-Rohr Anschluss.

Heizung: geeignet für alle wasserbasierten Heizsysteme, wie z. B. Heizkessel und Wärmepumpen.
Kühlung: geeignet für Kühlwassersysteme, wie beispielsweise Wärmepumpen und Kaltwassersysteme.
Lüftung: zum Anschluss an die mechanische Lüftung.

Wandeinbau
- **BT version (Standardausführung)**
  - Luftzufuhr von unten
  - Luftzufuhr von oben
- **FT version**
  - Luftzufuhr von vorne
  - Luftzufuhr von oben
- **BF version**
  - Luftzufuhr von unten
  - Luftauslass vorne
- **FF version**
  - Luftzufuhr von vorne
  - Luftauslass vorne

Deckeneinbau
- **BT version (Standardausführung)**
  - Luftzufuhr von unten
  - Luftzufuhr von oben
- **FT version**
  - Luftzufuhr von vorne
  - Luftzufuhr von oben

KOMPONENTEN

Rückwand
Der Rückwand besteht aus einem verstärkten verzinkten Stahlblech mit selbstlöschender Antikondensationsisolierung an der Seite sowie an der Vorder- und Rückwand des Gerätes.
- **Wandeinbau**
  - Kondensatwanne an der linken Geräteseite (standard-lieferung)
    - Je nach Anschluss des Wärmetauschers ist eine Ausführung für Rechtsanschluss verfügbar.
- **Deckeneinbau**
  - die Frontplatte dient als Kondensatwanne mit Anti-Kondensationsisolierung und einem Kondensatablauf mit einem Durchmesser von 20 mm

Großer Wärmetauscher(2-Leiter und 4-Leiter)
Der Wärmetauscher besteht aus nahtlosen Rundrohren aus reinem Rotkupfer, Lamellen aus reinem Aluminium mit einer hydrophilen Beschichtung und zwei Messingkollektoren für den Anschluss links oder rechts mit 3/4-Zoll-Anschluss. Mit zwei Entlüftern.

Zweiter Wärmetauscher, G1/2” F (nur 4-Rohr)
Der Wärmetauscher besteht aus nahtlosen Rundrohren aus reinem Rotkupfer, Lamellen aus reinem Aluminium mit einer hydrophilen Beschichtung und zwei Messingkollektoren für den Anschluss links oder rechts mit 1/2-Zoll-Anschluss. Mit zwei Entlüftern.

Gebläse
Zentrifugallventilatoren mit GreenTech EC-Technologie: energiesparend, einfache Bedienung und geräuscharm.
- 50 - 60 Hz
- Leistungsaufnahme: 41 - 132 W / HP: 179 - 346 W

Kontroler
Der Gebläsekonvektor kann optional mit einem integrierten Wassertemperatursensor am Wärmetauscher ausgestattet werden, gegebenenfalls in Kombination mit einem Raumtemperatursensor. Der Regler wird voreingestellt und im Gerät montiert geliefert und dient als Freigabeschutz für den Ventilator.
Eigenschaften
- mit Sensor(en) für die Wassertemperatur
- optional mit Raumtemperatursensor (je nach Reglertyp)
- heizen / kühlen
- **Freigabeschutz des Ventilators**
  - Heizen: Der Ventilator schaltet sich bei einer Wassertemperatur von > 28 °C ein (einstellbar)
  - Kühlen: Der Ventilator schaltet sich bei einer Wassertemperatur von < 18 °C ein (einstellbar)

Funktionsprinzip des Gebläsekonvektors
- **Die Ventilatorgeschwindigkeit wird durch ein 0–10-V-Signal geregelt**

Die Gebläsekonvektoren werden gesteuert über:
- ein Raumthermostat (0-10 V) oder
- ein Gebäudemanagementsystem (GBS / Hausautomation) (0 - 10 V)

wobei die Drehzahl des Ventilators durch das 0-10-V-Steuersignal bestimmt wird, gegebenenfalls in Kombination mit einem Regler. Je nach Typ des Gebläsekonvektors kann zwischen den folgenden Funktionsprinzipien gewählt werden.
- **Wand- und Deckenmontage**
  - **Grundsatz 1: Steuerung über Raumthermostat oder Gebäudeleittechnik (0 - 10V) - ohne Steuerung**
    - individuelle Steuerung pro Gerät
    - 0-10 V Eingang für Gebäudemanagementsysteme / Thermostate
  - **Grundsatz 2: Steuerung über Raumthermostat oder Gebäudeleittechnik (0-10 V) - mit Steuerung**
    - individuelle Steuerung pro Gerät
    - 0-10 V Eingang für Gebäudemanagementsysteme / Thermostate
    - Freigabeschutz des Ventilators

- **Die Ventilatorgeschwindigkeit wird über den Regler gesteuert**

Die Gebläsekonvektoren werden gesteuert über:
- ein Raumthermostat oder
- ein Gebäudemanagementsystem (GBS / Hausautomation)

In Verbindung mit dem Regler wird die Drehzahl des Ventilators manuell eingestellt. Je nach Typ des Gebläsekonvektors kann zwischen den folgenden Betriebsarten gewählt werden.
- **Wand- und Deckenmontage**
  - **Grundsatz 1: BMS 0-10 V-Steuerung**
    - Bei Wärme- oder Kältebedarf öffnet sich über den Raumthermostat oder über das Gebäudeleitsystem lediglich das thermoelektrische Ventil
    - bei Erkennung von kaltem (<18 °C) oder heißem (>28 °C) Wasser läuft der Ventilator proportional zum 0-10 V-Signal
    - Der Regler sorgt für die Freigabeschutzfunktion des Ventilators
    - Der Ventilator läuft mit der vom Regler voreingestellten Drehzahl
  - **Grundsatz 2: Ein-/Ausschaltung**
    - Bei Wärme- oder Kältebedarf öffnet sich über den Raumthermostat oder über das Gebäudeleitsystem lediglich das thermoelektrische Ventil
    - Der Regler sorgt für die Freigabeschutzfunktion des Ventilators
    - Der Ventilator läuft mit der vom Regler voreingestellten Drehzahl
  - **Grundsatz 3: Mit externem Thermostat**
    - Der Raumthermostat legt die gewünschte Temperatur im Raum fest
    - Über den internen Wassersensor startet der Ventilator im Kühlmodus, wenn die Wassertemperatur unter 18 °C liegt, und im Heizmodus, wenn sie über 28 °C liegt
    - Der Regler sorgt für die Freigabeschutzfunktion des Ventilators
    - Der Ventilator läuft mit der vom Regler voreingestellten Drehzahl

1387 CEBEC

BRIZA 26 AUSSCHREIBUNGSTEXTE

OPTIONEN

Raumthermostate
- **Raumthermostat JRT-200 W**
  - Raumthermostat mit Touchscreen
  - modus: heizen / kühlen / auto (nur 4-Rohr)
  - 0-10 V-Ausgang
- **Raumthermostat 100 TW / 100 TB**
  - Raumthermostat mit Touchscreen
  - modus: heizen / kühlen / auto (nur 4-Rohr)
  - 0-10 V-Ausgang
  - Ausführung: weiß oder schwarz
- **Raumthermostat RDG 260T / RDG 264KN (DC 24 V)**
  - modus: heizen / kühlen / auto
  - 0-10 V-Ausgang

BETRIEBSGRENZEN

- Wassertemperatur am Zulauf: min. 3 °C bis max. 90 °C
- Druckprüfungselement: 26 bar
- arbeitsdruck: 20 bar
- Versorgungsspannung: 230 VAC ± 10%

Wird das Gerät mit gekühltem Wasser unterhalb der Kondensationsgrenze versorgt, wird das am Wärmetauscher entstehende Kondenswasser über den Kondensatablauf abgeleitet. Bei sehr niedriger Wassertemperatur und hoher Luftfeuchtigkeit kann sich jedoch Kondenswasser an anderen Bauteilen als dem Wärmetauscher bilden. Dieses Kondenswasser wird nicht vom Kondensatablauf aufgefangen und kann unter dem Gerät herabtropfen. Um dies zu verhindern, muss eine minimal zulässige Wassertemperatur berücksichtigt werden, die von der relativen Luftfeuchtigkeit und der Umgebungstemperatur abhängt.

MONTAGEANLEITUNG

Der Installateur wählt die Heizkörper aus unter Berücksichtigung von:
- eine gemäß der Norm durchgeführte Wärmeverlust- und Kühllastberechnung EN12831
  - zusätzlich können nationale Richtlinien gelten, wie beispielsweise die ISSO 51/53 in den Niederlanden
- Leistungen nach EN 1397 gemessen
- freiraum:
  - Der minimale Abstand unter und über dem Heizkörper sollte nie geringer als sein als 20 cm
  - Der Mindestabstand für Anschlüsse an der Seite des Geräts beträgt 15 cm

NUTZUNGSBEDINGUNGEN

Briza sind Gebläsekonvektoren für den Einsatz in Innenräumen, die im Sommer und im Winter die erforderliche Leistung zum Heizen und Kühlen liefern. Für Innenräume mit häuslicher oder ähnlicher Nutzung. Jede andere Nutzung ist strengstens untersagt.
  - Die Installation und/oder Verwendung des Klimageräts in einer explosionsgefährdeten Umgebung ist untersagt.
  - Das Gerät ist nicht für die Aufstellung oder Verwendung in feuchten Räumen, z. B. Schwimmbädern, vorgesehen (IEC EN 60335-2-40).
  - Es ist verboten, Gegenstände durch die Einlass- und Auslassgitter zu stecken. Trennen Sie das Gerät immer mit dem Hauptschalter vom Netz, bevor Sie Wartungsarbeiten am Gerät durchführen, auch wenn es nur zur Inspektion ist.

Eine Installation, die nicht den angegebenen Betriebsgrenzen entspricht, befreit Jaga NV von der Haftung für die Entladung in Bezug auf Schäden an Gegenständen und Personen.
Briza 26 (HP)
Fabrikat: Jaga N.V.
Varianten:
  - Wand- und Deckenmontage

Länge (in cm): 125 / 155 / 190

1387 CEBEC

jaga CLIMATE DESIGNERS

JAGA DEUTSCHLAND GMBH

Adenauerstrasse 20, Geb. A2 - OG 1
D-52146 Würselen

T +49 (0)240 589 241 40

info@jaga.de
www.jaga.com/de

JAGA SCHWEIZ UND NORDITALIEN

T +49 (0)152 225 996 70

hmelchior@jaga.de
www.jaga.com/ch

JAGA NV AUSTRIA

Altenhof 2
A-8385 Neuhaus am Klausenbach

T +43 65 0800 80 99

jaga-austria@aon.at
www.jaga.com/at

JAGA NV - HAUPTZENTRALE IN BELGIEN

Showroom-Besichtigung nach Vereinbarung

Verbindingslaan 16
B-3590 Diepenbeek

T +32 (0) 11 29 41 11

info@jaga.be
www.jaga.com

06 / 2026 - JAGA N.V.