jaga
CLIMATE DESIGNERS

BRIZA

Kraftig afkøling og opvarmning.
Natlos kombineret.

BRIZA

OVERSIGT

INSTALLATION I EN VÆGUDSPARING
Tekniske tegninger 18
Briza 12 22
2-rørs 22
4-rørs 24
Briza 22 26
2-rørs 26
4-rørs 28
Briza 26 30
2-rørs 30
4-rørs 32
Tilbehør 34

VÆGMONTERET MODEL
Tekniske tegninger 42
Briza 10 46
Briza 12 48
2-rørs 48
4-rørs 50
Briza 22 52
2-rørs 52
4-rørs 54

INSTALLATION-I-LOFT
Tekniske tegninger 62
Briza 12 66
2-rørs 66
4-rørs 68
Briza 22 70
2-rørs 70
4-rørs 72
Briza 26 74
2-rørs 74
4-rørs 76
Tilbehør 78

LOFTMONTERET MODEL
Tekniske tegninger 86
Briza 10 90
Briza 12 92
2-rørs 92
4-rørs 94
Briza 22 96
2-rørs 96
4-rørs 98

FRITSTÅENDE
Tekniske tegninger 103
Briza 22 104
2-rørs 104
4-rørs 106

HYDRAULISK TILSLUTNING
Tilslutningssæt 110
Trykfald 112
Kondenspumpe 116

ELEKTRISK TILSLUTNING
Strømforsyninger 121
Hvilken Jaga JDPC-styring skal du vælge? 122
Jaga JDPC-styringer 124
Termostat 125
Eksempel på ledningsdiagrammer på elektrisk installation 126
Briza 10 127
Briza 12 131
Briza 22 / 26 134

TEKNISKE DATA
Generel information 138
Korrektionsfaktor 140
Minimum ledningstværsnit 141
Begrænsning af strømningsstøj 142
Dugpunkt afhængig 142
Lyd i bygninger 143
Briza 10 146
Enkelte dele 146
Tangential blæser 147
Konvektor 148
Tryktab 149
Produktbeskrivelse 150
Briza 12 154
Enkelte dele 154
Tangential blæser 156
Konvektor 157
Tryktab 158
Produktbeskrivelse 162
Briza 22 166
Enkelte dele 166
Standard konvektor 168
Tryktab 169
Anden varmekonvektor, G1/2” F 170
Tryktab 171
Centrifugalventilator 172
Ventilatoregenskaber 173
Elektrisk modstand 179
Tilbehør 180
Produktbeskrivelse 184
Briza 26 190
Enkelte dele 190
Standard konvektor 192
Tryktab 193
Anden varmekonvektor, G1/2” F 194
Tryktab 195
Centrifugalventilator 196
Ventilatoregenskaber 197
Elektrisk modstand 200
Tilbehør 201
Produktbeskrivelse 206

BRIZA - KRAFTIG AFKØLING OG OPVARMNING

Et behageligt indeklima handler i dag om mere end blot opvarmning. Moderne bygninger kræver effektiv køling mod overophedning, energibesparende opvarmning, støjsvag drift og problemfri integration i ethvert interiør. Briza er et kraftfuldt sortiment af ventilator-konvektorer, der kombinerer alle disse egenskaber i én vandbaseret indeklimaløsning.

LAVTEMPERATURTEKNOLOGI

ENERGIEFFEKTIV OPVARMNING OG KØLING I ÉT SYSTEM.

Jaga-varmevekslere leverer høj ydeevne ved lave vandtemperaturer, og deres hydrofile belægning optimerer denne ydeevne yderligere. Briza kombinerer denne statiske varmeveksler med integrerede, støjsvage ventilatorer, der aktivt understøtter varmeveksleren. Disse energieffektive EC-motorer forstærker luftstrømmen langs varmeveksleren og køler eller opvarmer dermed ubesværet et stort luftflow med et lavt støjniveau.

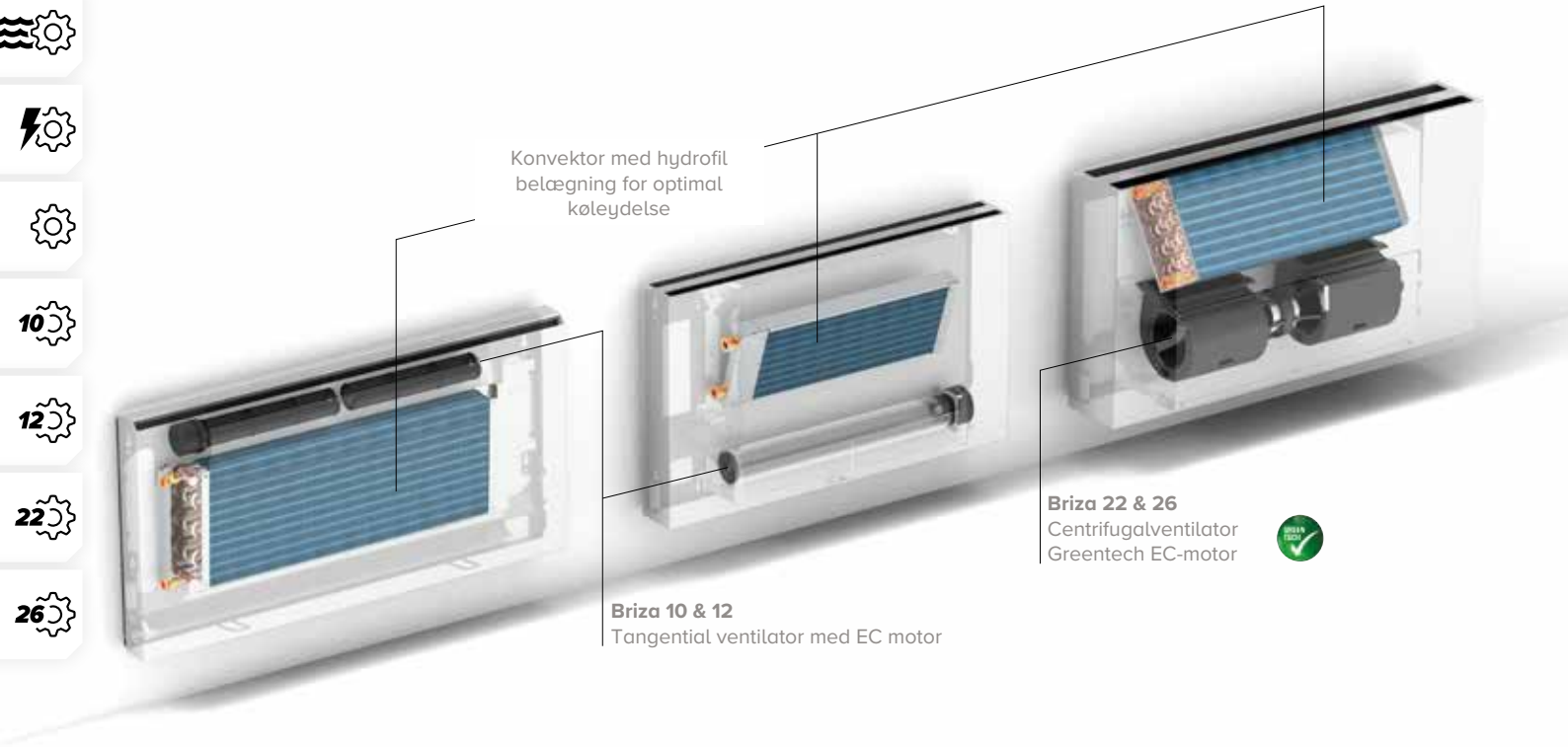

EN PERFEKT PARTNER TIL MODERNE ENERGISYSTEMER

Briza leverer høj varmeeffekt ved lave vandtemperaturer og fungerer særdeles effektivt i kombination med varmepumper og andre lavtemperatursystemer. På den måde udnytter Briza-serien din varmepumpes fulde potentiale året rundt: hurtig opvarmning om vinteren og kraftig køling om sommeren.Har du ikke en varmepumpe endnu? Det er ikke noget problem, for Briza er også et klogt valg på lang sigt. Systemet er ideelt til en renovering i etaper: Start med ventilator-konvektorer i kombination med dit nuværende anlæg, og skift senere over til en varmepumpe.

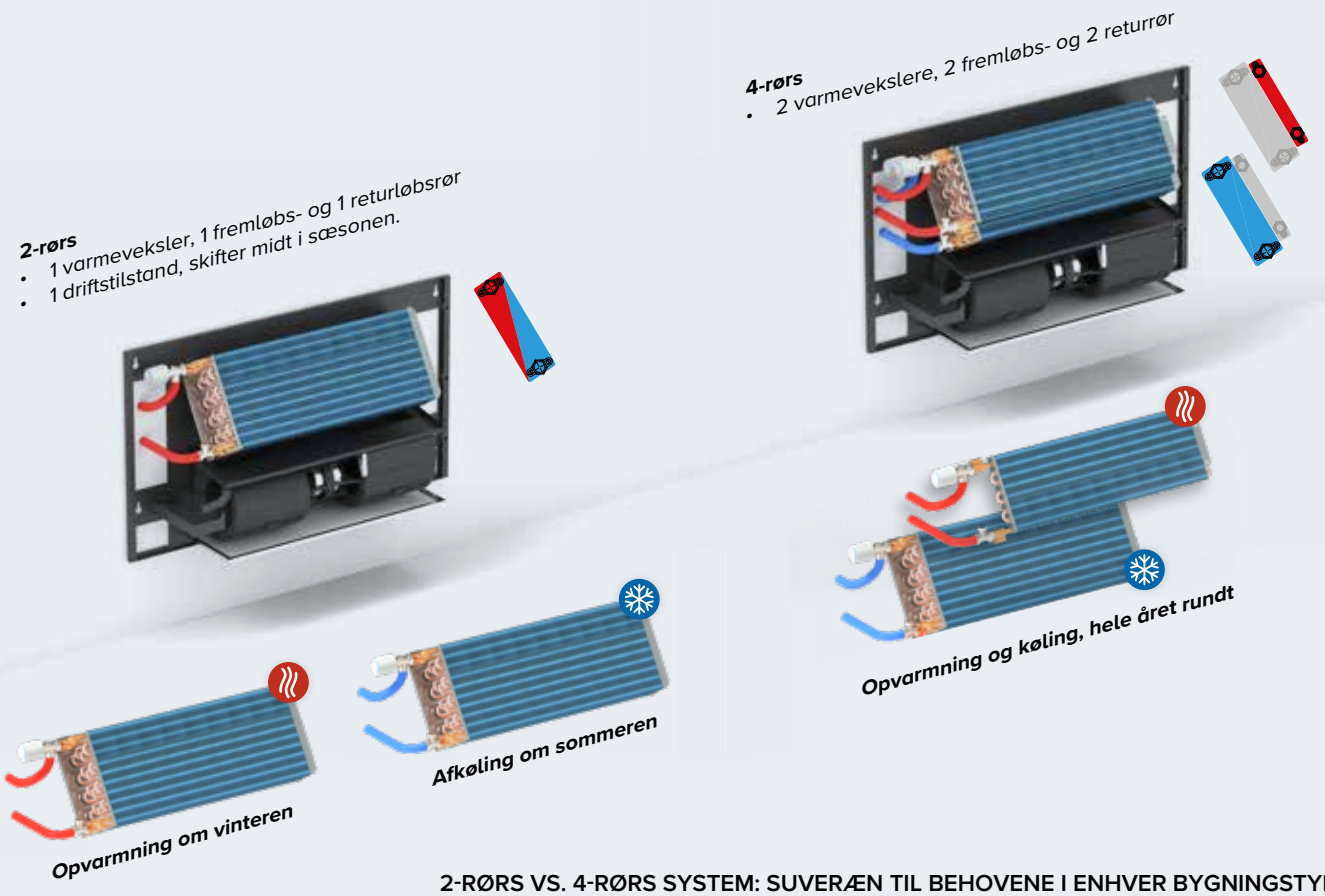

2-RØRS VS. 4-RØRS SYSTEM: SUVERÆN TIL BEHOVENE I ENHVER BYGNINGSTYPE

Valget af rørsystem har stor betydning for, hvor fleksibelt en bygning kan imødekomme sine komfortbehov. Et to-rørssystem (med én frem- og én returrør) kan varme op om vinteren og køle ned om sommeren. Det er ideelt i bygninger med jævn belægning. Et fire-rørs system går et skridt videre og har separate kredsløb til varmt og koldt vand, hvilket gør, at begge teknologier er tilgængelige samtidigt, og at hvert rum eller hver zone kan reguleres separat. Det øger fleksibiliteten betydeligt, især i bygninger, hvor behovene varierer meget eller ændrer sig hurtigt.

KØLING OG OPVARMNING VIA LUFTKANALER

Briza 22 og Briza 26 fås også i en HP-version. Disse enheder med højeffektive motorer leverer en høj effekt, som fordeles effektivt i bygningen via luftkanaler.

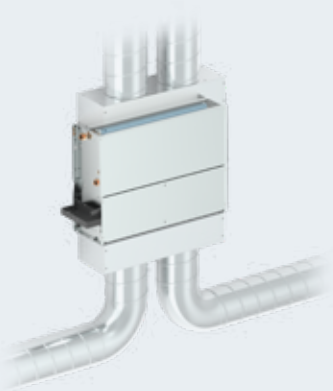

BRIZA - DESIGNS DER PASSER TIL ENHVER INDRETNINGSSTIL

Briza kombinerer teknologi og design problemfrit. Inden for serien vælger du ikke bare den rigtige kapacitet, men også det look, der matcher din indretning. Med fire designlinjer og forskellige installationsmuligheder tilbyder serien maksimal arkitektonisk frihed.

Coreline danner det velkendte grundlag for sortimentet: stramt, tidløst og alsidigt.

Baseline byder på minimalistisk elegance med markante linjer.

Woodline introducerer et varmt, naturligt udtryk med en raffineret træfinish.

Waveline vælger et flydende design, der kombinerer teknologi og arkitektonisk kvalitet

PRISVINDENDE DESIGN

Briza imødekommer behovene på et marked for varme-, ventilations- og klimaanlæg (HVAC), der er i konstant udvikling, med stærkt fokus på ydeevne, fleksibilitet og design. Denne gennemtænkte kombination er blevet belønnet med adskillige nationale og internationale priser.

NET ZERO DESIGN EDITION

reddot winner 2025
best of the best

RED DOT AWARD 2025
WINNER
Product Design

DESIGN AWARD 2025

DESIGN AWARD 2026

IF DESIGN AWARD
2025 & 2026 WINNER
Building Technology

GERMAN DESIGN AWARD WINNER 2025

GERMAN DESIGN AWARD WINNER 2026

GERMAN DESIGN AWARD
2025 & 2026 WINNER
Excellent Product Design Energy

EUROPEAN PRODUCT DESIGN AWARD 2025 TOP DESIGN

EUROPEAN PRODUCT DESIGN AWARD 2025 WINNER

EUROPEAN PRODUCT DESIGN AWARD
2025 TOP DESIGN + 2025 WINNER

IDA DESIGN AWARDS GOLD WINNER 2024

IDA AWARD
GOLD WINNER
Eco / Green Design

ICONIC AWARDS 2025 WINNER PRODUCT

ICONIC AWARDS
WINNER "PRODUCT" 2025

PARIS DESIGN AWARDS 2025 WINNER

DNA PARIS DESIGN AWARD
BADGE WINNER 2025

LICC

LICC AWARD
WINNER
Use Product

Henry van de Velde Awards 25

HENRY VAN DE VELDE AWARD
BRONZE WINNER
Environment

BRIZA

ANVENDELIG OVERALT

Briza-familien er en fleksibel produktserie af ventilatorkonvektorer til små og store rum, væg- eller loftløsninger, med kabinet eller usynligt integreret. Det, der gør, at produktsortimentets alsidighed skiller sig ud, er muligheden for både opvarmning og køling.

OVERSIGT BUILT-IN

	Briza 10	Briza 12
Tykkelse *(cm)*	/	11.7
INSTALLATION I EN VÆGUDSPARING		
tilgængelige længder *(cm)*	/	52 - 72 - 102 - 122
tilgængelige højder *(cm)*	/	38 - 52
INSTALLATION-I-LOFT		
tilgængelige længder *(cm)*	/	52 - 72 - 102 - 122
tilgængelige højder *(cm)*	/	38 - 52
belægningsvarmeveksler	/	hydrofil
Vandindhold *(l)*	/	0,3 - 0,5 - 0,9 - 1,1
Lydniveau *(dB(A))*	/	<20 - 47
KV-værdi for varmeveksleren	/	2,2 - 2 - 1,7 - 1,6
VENTILATOR	/	tangentiel
ELEKTRISK TILSLUTNING	/	24 VDC
EFFEKTOMRÅDE 2-RØRS (maksimal styrespænding)		
TOTAL KØLING kondenserende (7/12/27) *(Watt - maksimal styrespænding)*	/	553 - 2702
KØLING ikke-kondenserende (16/18/27) *(Watt - maksimal styrespænding)*	/	235 - 1149
Opvarmning (45/40/20) *(Watt - maksimal styrespænding)*	/	826 - 4026
EFFEKTOMRÅDE 4-RØRS (maksimal styrespænding)		
TOTAL KØLING kondenserende (7/12/27) *(Watt - maksimal styrespænding)*	/	442 - 2026
KØLING Ikke-kondenserende køling (16/18/27) *(Watt - maksimal styrespænding)*	/	118 - 862
Opvarmning (45/40/20) *(Watt - maksimal styrespænding)*	/	660 - 1695
LUFTSTRØM		

Briza 22	**Briza 26**
23.15 / 27.15	26.0
55 - 75 - 95 - 125 - 155 - 190 55	125 - 155 - 190 56
55 - 75 - 95 - 125 - 155 - 190 55	125 - 155 - 190 56
hydrofil 1,2 - 1,8 - 2,2 - 3,1 - 4,1 - 4,1 <20 - 55 3 - 2,8 - 2,7 - 2,1 - 2,1 - 2 centrifugal 230 VAC	hydrofil 4,7 - 6,1 - 7,5 19,5 - 46,5 ± 3,5 centrifugal 230 VAC
2991 - 12790	9301 - 14335
1185 - 4540	3253 - 5003
3055 - 12634	8811 - 13161
2991 - 12790	9301 - 14335
1185 - 4540	3253 - 5003
1098 - 5814	3186 - 5814

BRIZA

OVERSIGT MED HYLSTER

	Briza 10	Briza 12
Tykkelse *(cm)*	11.0	14.0
VÆG		
	Coreline, **Baseline** ✓, **Woodline** ✓, **Waveline** ✓	**Coreline** ✓, **Baseline** ✓, **Woodline** ✓, Waveline
tilgængelige længder *(cm)*	75 - 110 - 155 - 190	75 - 95 - 125 - 145
tilgængelige højder *(cm)*	56	41/42 - 55/56
LOFT		
	Coreline, **Baseline** ✓, Woodline, Waveline	**Coreline** ✓, **Baseline** ✓, Woodline, Waveline
tilgængelige længder *(cm)*	90 - 125 - 170 - 205	75 - 95 - 125 - 145
tilgængelige højder *(cm)*	58	42 - 56
belægningsvarmeveksler	hydrofil	hydrofil
Vandindhold *(l)*	0,4 - 0,7 - 1,1 - 1,5	0,3 - 0,5 - 0,9 - 1,1
Lydniveau *(dB(A))*	<20 - 49	<20 - 47
KV-værdi for varmeveksleren	1,5 - 1,2 - 1,1 - 1	2,2 - 2 - 1,7 - 1,6
VENTILATOR	tangentiel	tangentiel
ELEKTRISK TILSLUTNING	24 VDC	24 VDC
EFFEKTOMRÅDE 2-RØRS (maksimal styrespænding)		
TOTAL KØLING kondenserende (7/12/27) *(Watt - maksimal styrespænding)*	884 - 3659	503 - 2575
KØLING ikke-kondenserende (16/18/27) *(Watt - maksimal styrespænding)*	376 - 1556	214 - 1095
Opvarmning (45/40/20) *(Watt - maksimal styrespænding)*	868 - 3593	751 - 3834
EFFEKTOMRÅDE 4-RØRS (maksimal styrespænding)		
TOTAL KØLING kondenserende (7/12/27) *(Watt - maksimal styrespænding)*	/	442 - 2026
KØLING ikke-kondenserende (16/18/27)) *(Watt - maksimal styrespænding)*	/	188 - 862
Opvarmning (45/40/20) *(Watt - maksimal styrespænding)*	/	660 - 1695
LUFTSTRØM		

Briza 22	Briza 26
23.15 / 27.15	
Coreline ✓ Baseline ✓ Woodline Waveline	Coreline Baseline Woodline Waveline
90 - 110 - 130 - 160 - 190 - 225	/
63	/
Coreline ✓ Baseline Woodline Waveline	Coreline Baseline Woodline Waveline
90 - 110 - 130 - 160 - 190 - 225	/
63	/
hydrofil	/
1,2 - 1,8 - 2,2 - 3,1 - 4,1 - 4,1	/
20 - 55	/
3 - 2,8 - 2,7 - 2,1 - 2,1 - 2	/
centrifugal	/
230 VAC	/
2645 - 11446	/
1044 - 4031	/
2679 - 11184	/
2645 - 11446	/
1044 - 4031	/
1021 - 5387	/

jaga

CLIMATE
DESIGNERS

INSTALLATION I EN VÆGUDSPARING

L

BRIZA INSTALLATION I EN VÆGUDSPARING

Vi bestræber os på at levere vores ventilator-konvektorer så installationsklare som muligt. Hvor vi tidligere kun skulle tilslutte vandforsyningen, er der nu også behov for strømforsyning, elektronisk styring og termostat. For at gøre installationen nemmere for dig har vi udviklet et Plug & Play-sortiment. Samme høje kvalitet, men med alle tilslutningsmuligheder formonteret. Bestil uden bekymringer for en problemfri installation!

MULIGE TEMPERATURREGULERINGER

PLUG & PLAY **Komplet enhed med temperaturstyring, ventilsæt og strømforsyning**

JAGA JDPC SMART BMS JRT

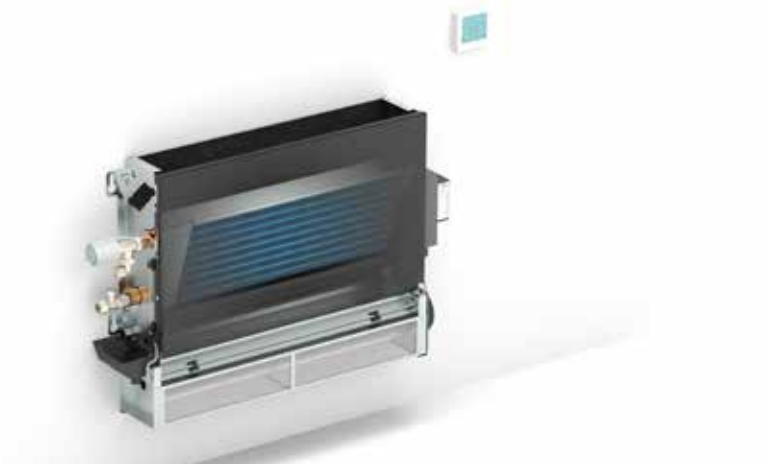

Rumtemperaturregulering via Jaga wifi-termostat monteret i rummet (påbygget eller indbygget)

BESTILLINGSEKSEMPEL Briza Baseline 12
Højde 38 cm, Længde 52 cm, Farver Hvid (133)

BZBW 038 052 12 2 L **D21 TW**
D21 TB
D21 2W

HYDRAULISK TILSLUTNING (venstre)
formonterede ventiler, tilslutning Eurokonus 3/4”

TEMPERATURREGULERING
Rumtemperaturregulering via Jaga wifi-termostat monteret i rummet (påbygget eller indbygget)

ELEKTRISK TILSLUTNING
Klemmestik til el-tilslutning 24V DC højre, kan tilsluttes via 230 VAC strømforsyning

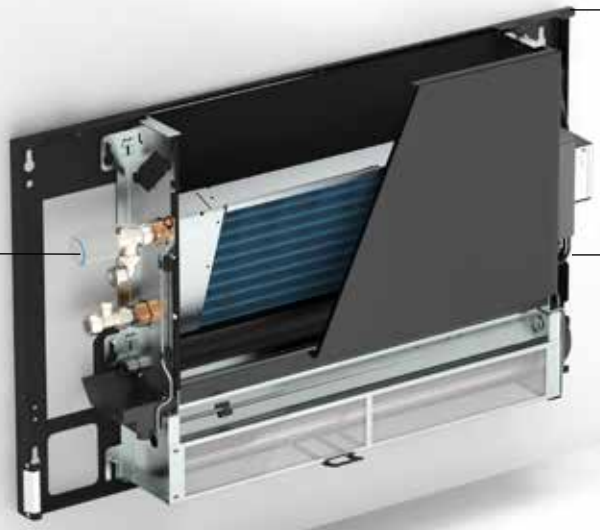

BRIZA INSTALLATION I EN VÆGUDSPARING

KONFIGURERBAR ENHED	Konfigurer din enhed i henhold til din installation og dine krav, leveres som et samlet system.		
	BRIZA 12	**BRIZA 22**	**BRIZA 26**
		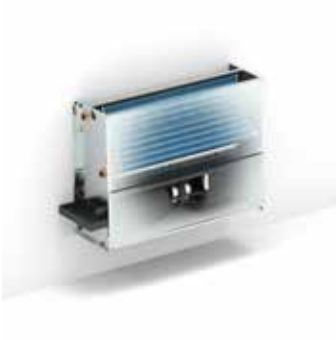	
1. Vælg din enhed ud fra dimensioner og effekt	fx. **BZBW 038 052 12 2 L DDD**	fx. **BABW 055 055 22 XX 2 LR G2 DDD**	fx. **BBBW 056 125 26 XX 2 LR G2 DDD**
2. Vælg den ønskede styring	Ingen Jaga JDPC-styring, Jaga JDPC BMS: D03 (2 P) / D04 (4P) Jaga JDPC Tænd/Sluk: D07 (2P) / D08 (4P)	Ingen Jaga JDPC-styring, Jaga JDPC BMS: D03 (2 P) / D04 (4P) Jaga JDPC Tænd/Sluk: D07 (2P) / D08 (4P)	Ingen Jaga JDPC-styring, Jaga JDPC BMS: D03 (2 P) / D04 (4P) Jaga JDPC Tænd/Sluk: D07 (2P) / D08 (4P)
3. Vælg den ønskede strømforsyning	strømforsyning eller DIN-skinnestrømforsyning baseret på optaget elektrisk effekt	(24 V strømforsyning medfølger den valgte Jaga JDPC-styring)	(24 V strømforsyning medfølger den valgte Jaga JDPC-styring)
4. Vælg det eller de ønskede ventilsæt	sæt 295 (med termoelektrisk motor) eller sæt 290 (med 2 returkoblinger)	sæt 301 og 98 (med termoelektrisk motor) eller sæt 302 og 99 (med 2 returkoblinger)	sæt 301 og 98 (med termoelektrisk motor) eller sæt 302 og 99 (med 2 returkoblinger)

BRIZA 12 INSTALLATION I EN VÆGUDSPARING

MÅL *(i mm)*

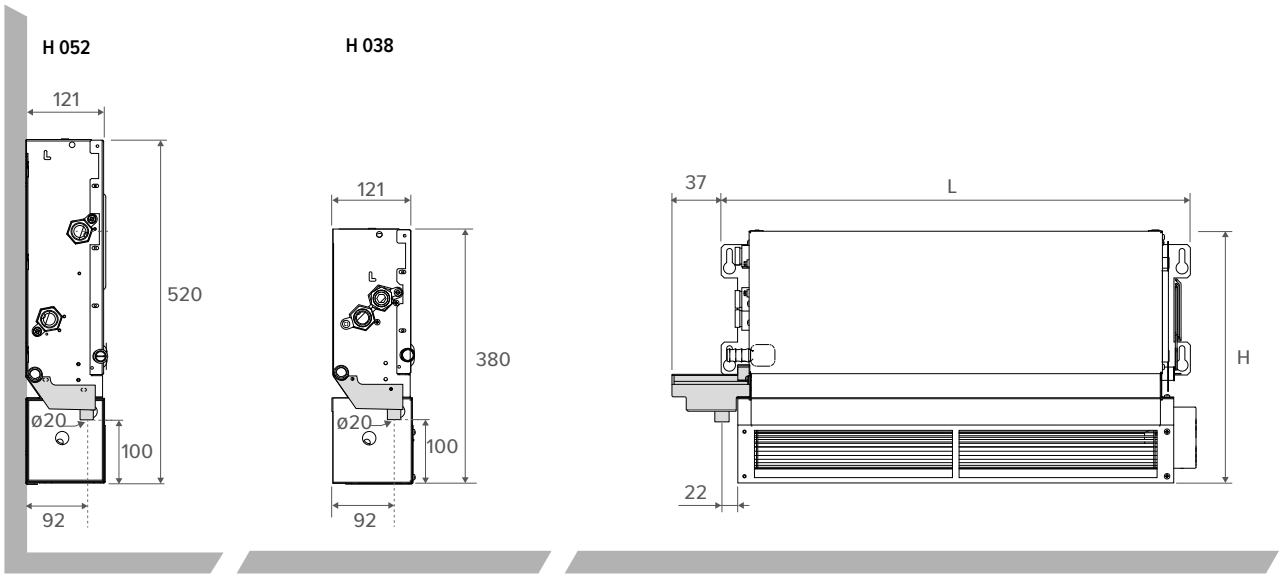

FRIRUM

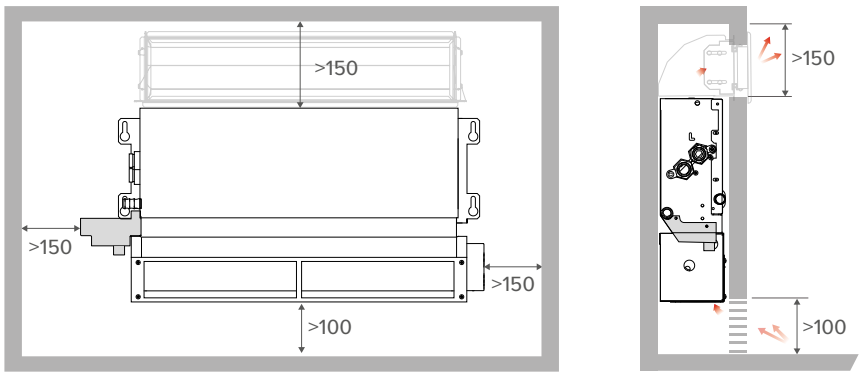

HYDRAULISK TILSLUTNING

Højde 038 *2-rørs*

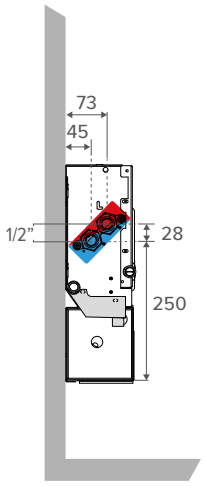

Højde 038 *4-rørs*

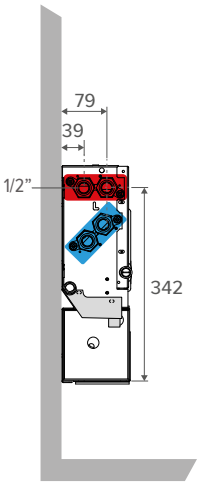

Højde 052 *2-rørs*

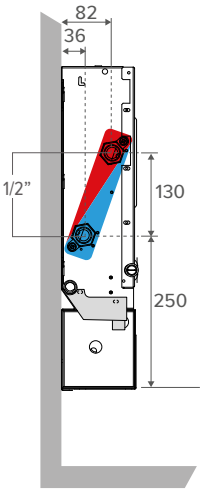

Højde 052 *4-rørs*

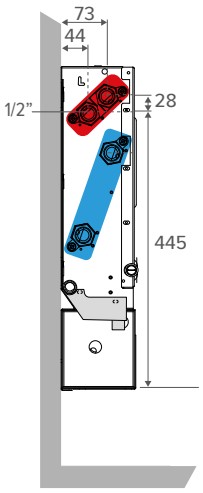

BRIZA 22 INSTALLATION I EN VÆGUDSPARING

MÅL *(i mm)*

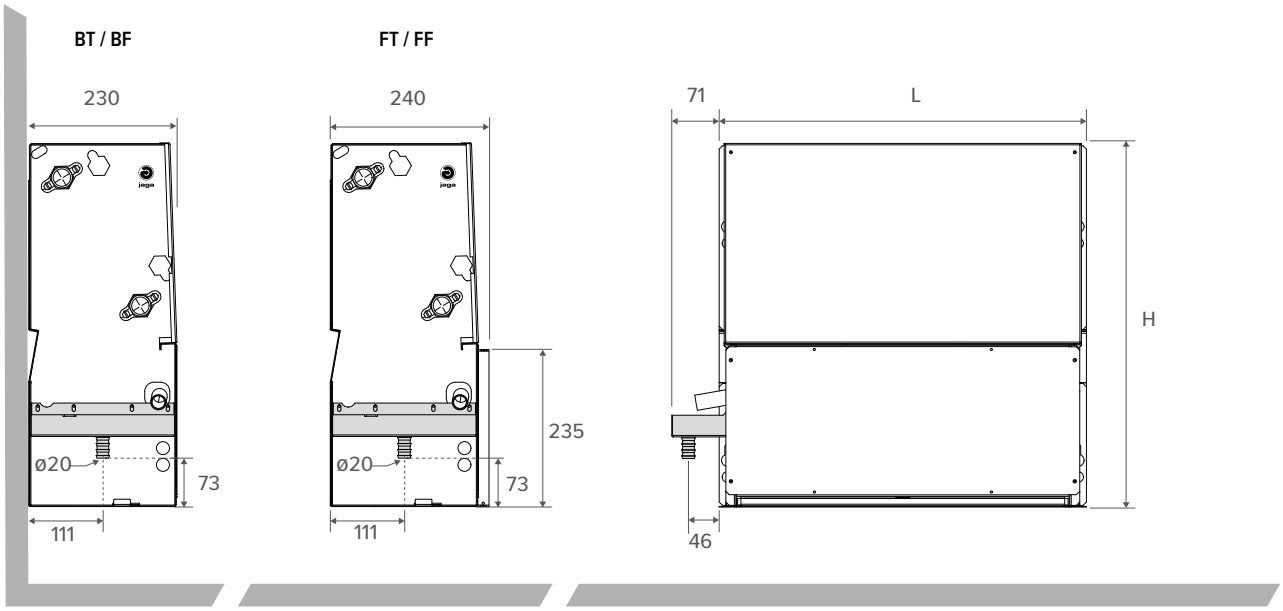

FRIRUM

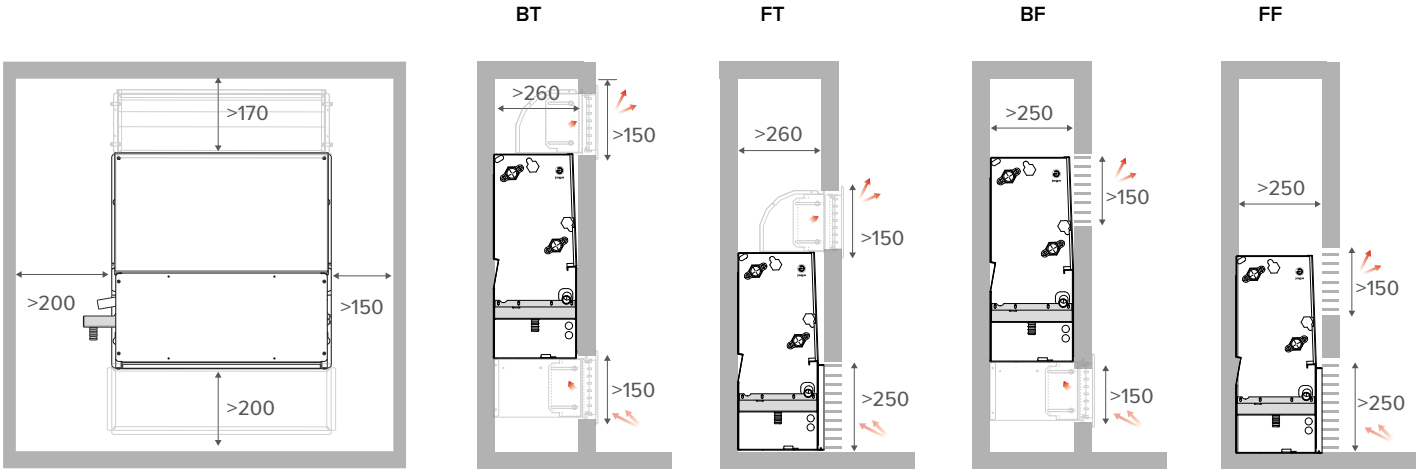

HYDRAULISK TILSLUTNING

2-rørs

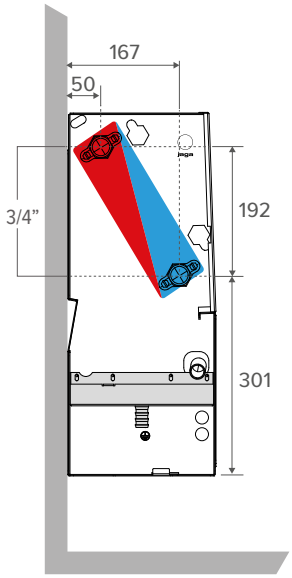

4-rørs

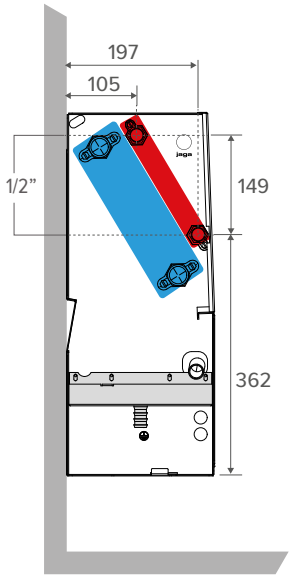

BRIZA 26 INSTALLATION I EN VÆGUDSPARING

MÅL *(i mm)*

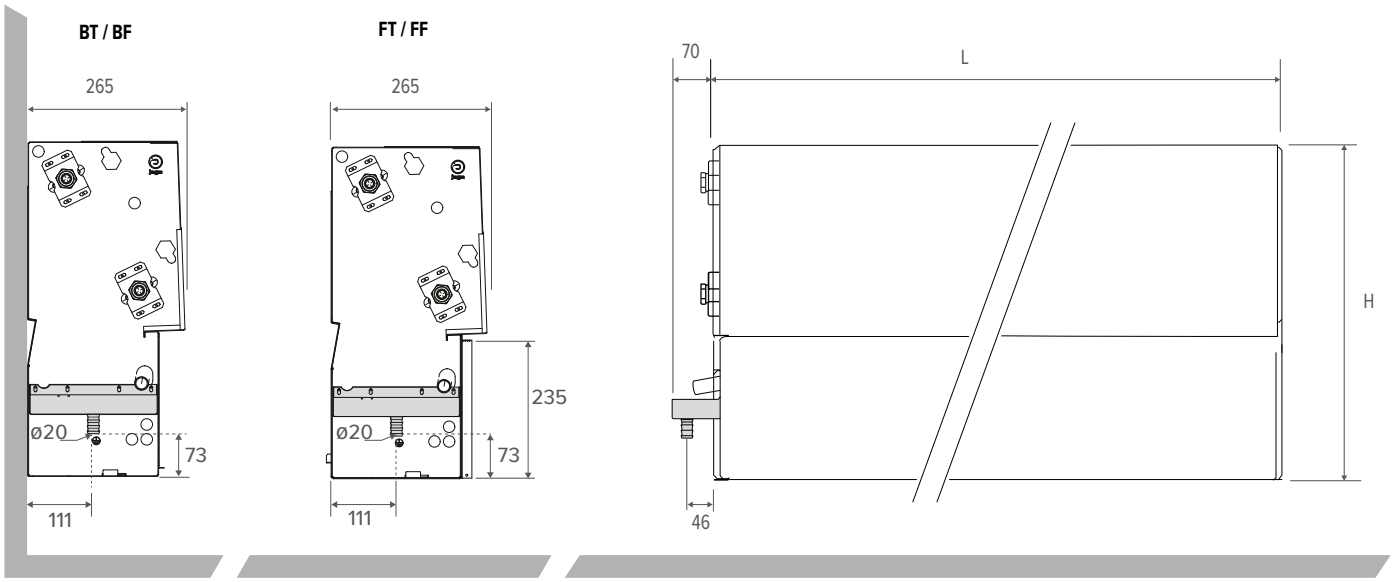

FRIRUM

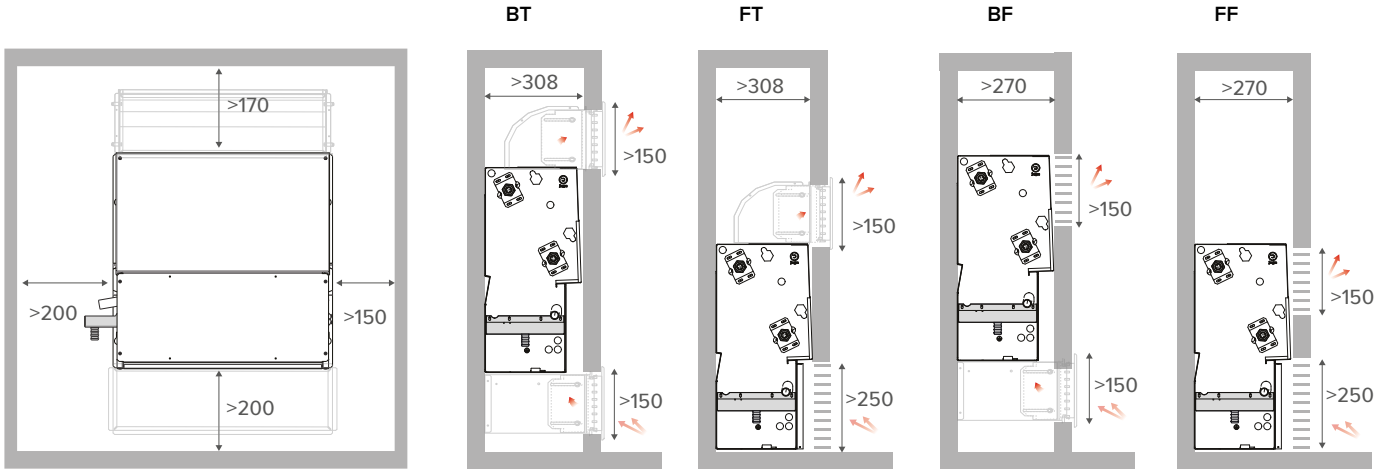

HYDRAULISK TILSLUTNING

2-rørs

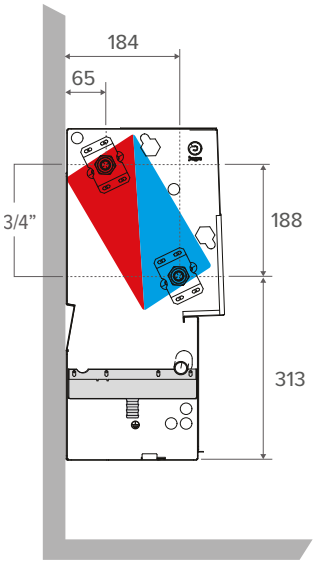

4-rørs

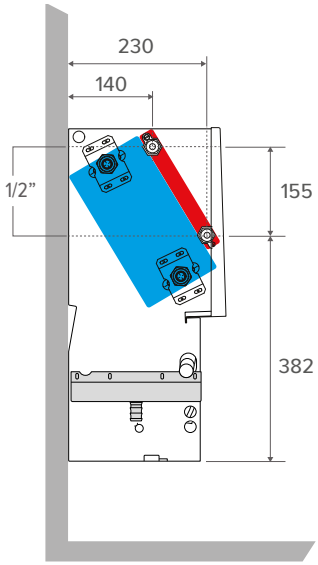

BRIZA 12 INSTALLATION I EN VÆGUDSPARING 2-RØRS

STANDARDLEVERING
- kondensopsamling med tilslutning til afløb
- kobber-alu varmeveksler med hydrofil belægning
- robust kabinet fremstillet af elektrogalvaniseret stål
- tangentielle EC ventilator(er)
- luftfilter i rustfrit stål

PLUG & PLAY
- **integreret strømforsyning 230 V**
- **færdigmonteret tilslutningssæt**
- **temperaturregulering i henhold til den valgte Plug & Play-version**

TILSLUTNING

Standard
- tilslutning på venstre side, G 1/2" tilslutning
- klemforbindelse til elektrisk tilslutning, standard til højre, tilsluttes via ekstern strømforsyning 24 VDC

Valgfri

Hydraulisk til højre, elektrisk til venstre:
Udskift forbindelseskode **L** med **R**. Uden merpris.

BESTILLINGSNUMMER

BZBW 038 052 12 2 L DDD

- Ingen Jaga JDPC-styring:	*(udfyldes ikke)*
- Jaga JDPC BMS:	*D03*
- Jaga JDPC Tænd/Sluk:	*D07*
- Jaga JDPC SMART BMS 100 TW:	*D21 TW*
- Jaga JDPC SMART BMS 100 TB:	*D21 TB*
- Jaga JDPC SMART BMS 200 W:	*D21 2W*

Længde

Højde

KAN BESTILLES SOM EKSTRAUDSTYR
- formonteret Jaga JDPC-styring:
  Jaga JDPC BMS (D03) eller Jaga JDPC Tænd/Sluk (D07)
- ventilsæt: sæt 295 (med termoelektrisk motor) eller sæt 290 (med 2 returkoblinger)
- fleksible tilslutninger i rustfrit stål (parvis)
- strømforsyning: vandtæt strømforsyning eller DIN-skinne-strømforsyning
- Termostat (0-10 V) uden for enheden

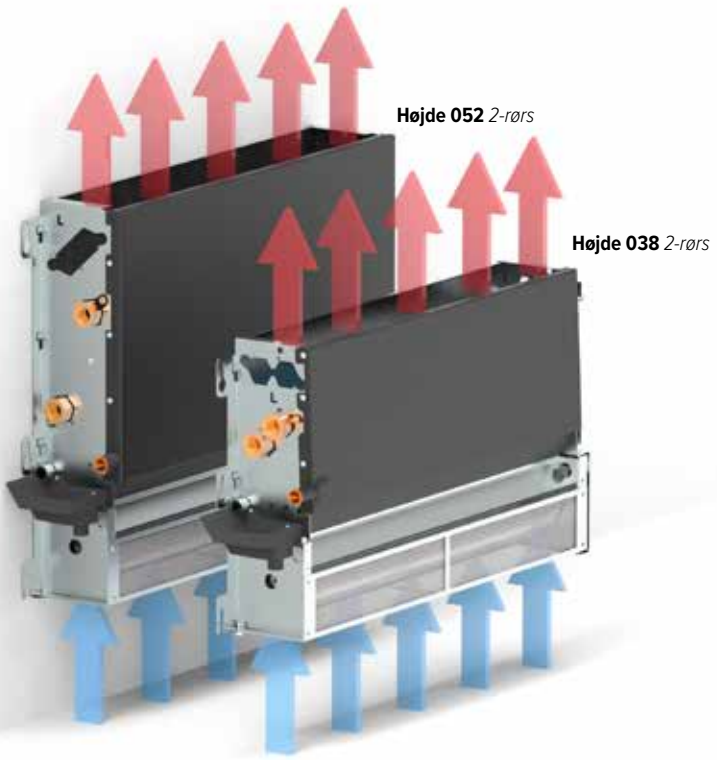

STYRING

STANDARDSTYRING: INGEN JAGA JDPC-STYRING

Ventilatoren kan styres direkte via et eksternt 0-10 V styresignal (termostat eller BMS/Domotica). I dette tilfælde er der ingen vandtemperaturføler, og ventilatoren kan derfor starte uafhængigt af vandtemperaturen i varmeveksleren.

Valgfri formonteret Jaga JDPC-styring

En ventilator-konvektor kan som ekstraudstyr udstyres med en JDPC (Jaga Dynamic Product Controller). Denne controller indeholder en integreret vandtemperaturføler på varmeveksleren, der fungerer som en sikkerhedsforanstaltning for ventilatoren. Ventilatoren startes kun, når vandtemperaturen er passende for den ønskede driftsform. Dermed undgås kold luft i opvarmningsdrift og varm luft i køledrift.

BESTILLINGSNR.	POSITION	VENTILSÆT (FORMONTERET)	STRØMFORSYNING (FORMONTERET)	STYRING	EKSTERN 0-10 V STYRING	VANDTEMPERA-TURFØLER	LUFTTEMPERA-TURFØLER
Jaga JDPC BMS - 2-rørs (D03)		-	-	-	✓	1	-
Jaga JDPC Tænd/Sluk - 2-rørs (D07)		-	-	-	-	1	-
Jaga JDPC Smart BMS - 2-rørs (D21)		✓	✓	Rumtermostat	-	1	-

BRIZA 12 INSTALLATION I EN VÆGUDSPARING 2-RØRS

HØJDE H cm	LÆNGDE L cm	TYPE T cm	SPÆNDINGSKONTROL U V	LUFTSTRØM m³/h	TOTAL KØLING (kondenserende) Rumtemperatur 27°C 7/12 Watt	MÆRKBAR AFKØLING (kondenserende) Rumtemperatur 27°C 7/12 Watt	KØLING (ikke-kondenserende) Rumtemperatur 27°C 16/18 Watt	OPVARMNING Rumtemperatur 20°C 35/30 Watt	45/40 Watt	50/45 Watt	55/45 Watt	LYDNIVEAU dB(A)	STRØMFORBRUG Watt	VÆGT kg	VANDINDHOLD L	BESTILLINGSNUMMER
BZBW 038	**052**	**12**	**2**	70	279	197	113	247	450	550	596	19.0	1.6	7.0	0.166	BZBW 038 052 12 2 L DDD
			4	111	347	248	142	285	517	633	686	25.2	2.6			
			6	155	415	301	172	324	589	721	781	32.5	4.3			
			8	196	484	355	203	379	688	842	912	39.0	7.2			
			10	235	553	410	235	454	826	1010	1095	44.0	13.0			
	072	**12**	**2**	119	488	345	198	401	728	891	966	21.5	2.5	9.0	0.270	BZBW 038 072 12 2 L DDD
			4	189	570	408	234	490	891	1090	1182	27.5	4.3			
			6	245	668	484	277	519	944	1155	1252	34.9	7.2			
			8	315	782	573	329	609	1106	1354	1467	40.7	11.5			
			10	380	911	676	387	748	1358	1662	1802	45.0	18.0			
	102	**12**	**2**	160	804	569	326	644	1171	1433	1553	23.1	2.6	13.0	0.433	BZBW 038 102 12 2 L DDD
			4	243	899	644	369	790	1435	1756	1903	30.0	4.8			
			6	328	1039	753	432	844	1533	1876	2033	38.0	8.0			
			8	419	1221	895	513	989	1797	2199	2383	44.0	14.0			
			10	492	1445	1072	615	1188	2158	2641	2862	48.5	24.0			
	122	**12**	**2**	190	967	684	392	810	1472	1801	1952	26.0	2.8	14.0	0.539	BZBW 038 122 12 2 L DDD
			4	295	1029	737	423	996	1809	2214	2399	31.4	5.5			
			6	410	1267	918	526	1063	1932	2365	2563	38.4	10.3			
			8	512	1560	1143	656	1242	2258	2763	2995	44.2	18.5			
			10	560	1795	1331	763	1480	2690	3292	3568	48.0	28.8			
BZBW 052	**052**	**12**	**2**	89	461	326	187	371	674	825	894	21.0	2.0	8.0	0.332	BZBW 052 052 12 2 L DDD
			4	130	541	387	222	433	787	963	1044	27.0	3.2			
			6	169	641	464	266	522	948	1161	1258	33.9	5.5			
			8	212	754	553	317	594	1079	1321	1432	39.7	9.6			
			10	250	820	608	349	672	1222	1495	1620	44.0	16.8			
	072	**12**	**2**	127	787	557	319	610	1108	1356	1470	21.8	2.2	10.0	0.540	BZBW 052 072 12 2 L DDD
			4	193	919	658	377	725	1318	1613	1748	27.2	3.6			
			6	262	1069	775	444	866	1573	1926	2087	34.6	5.7			
			8	320	1221	895	513	992	1803	2207	2392	40.8	9.6			
			10	365	1357	1006	577	1113	2023	2476	2683	45.0	15.6			
	102	**12**	**2**	168	1252	886	508	964	1751	2143	2323	24.0	2.8	14.0	0.866	BZBW 052 102 12 2 L DDD
			4	259	1450	1038	595	1151	2091	2560	2774	30.3	5.4			
			6	353	1703	1234	708	1373	2495	3054	3309	37.7	10.0			
			8	437	1959	1436	823	1581	2874	3517	3811	43.7	18.0			
			10	513	2163	1605	920	1775	3225	3947	4277	48.0	28.8			
	122	**12**	**2**	200	1545	1093	627	1151	2092	2560	2774	26.2	2.8	15.0	1.078	BZBW 052 122 12 2 L DDD
			4	297	1817	1300	746	1434	2605	3188	3455	32.0	5.5			
			6	396	2142	1552	890	1713	3113	3810	4130	39.0	10.0			
			8	500	2431	1782	1022	1978	3594	4399	4768	44.5	18.0			
			10	583	2702	2004	1149	2216	4026	4928	5340	48.5	28.8			

Ydelse målt i henhold til EN16430
Lydmåling i henhold til ISO 3741: 2010, 2 meter væk fra enheden og med en antaget rumdæmpning på 8 dB(A) / rumvolumen 100 m³ / efterklangstid 0,5 sek.

Beregning af effekt ved andre temperaturer: jaga.com/selection-tools
Udforsk Jaga BIM-platformen: jaga.thorbiq.io/BEnl/selector/

BRIZA 12 INSTALLATION I EN VÆGUDSPARING 4-RØRS

STANDARDLEVERING
- kondensopsamling med tilslutning til afløb
- kobber-alu varmeveksler med hydrofil belægning
- robust kabinet fremstillet af elektrogalvaniseret stål
- tangentielle EC ventilator(er)
- luftfilter i rustfrit stål

PLUG & PLAY
- **integreret strømforsyning 230 V**
- **formonterede tilslutningssæt**
- **temperaturregulering i henhold til den valgte Plug & Play-version**

TILSLUTNING

Standard
- tilslutning på venstre side
  stor varmeveksler: G 1/2" tilslutning
  lille varmeveksler: G 1/2" tilslutning
- klemforbindelse til elektrisk tilslutning, standard til højre, tilsluttes via ekstern strømforsyning 24 VDC

Valgfri
Hydraulisk til højre, elektrisk til venstre:
Udskift forbindelseskode **L** med **R**. Uden merpris.

BESTILLINGSNUMMER

BZBW 038 052 12 4 L DDD

- Ingen Jaga JDPC-styring:	*(udfyldes ikke)*
- Jaga JDPC BMS:	*D04*
- Jaga JDPC Tænd/Sluk:	*D08*
- Jaga JDPC SMART BMS 100 TW:	*D22 TW*
- Jaga JDPC SMART BMS 100 TB:	*D22 TB*
- Jaga JDPC SMART BMS 200 W:	*D22 2W*

Længde

Højde

KAN BESTILLES SOM EKSTRAUDSTYR
- formonteret Jaga JDPC-styring:
  Jaga JDPC BMS (D04) eller Jaga JDPC Tænd/Sluk (D08)
- 2 x ventilsæt: sæt 295 (med termoelektrisk motor) eller sæt 290 (med 2 returkoblinger)
- 2 x fleksible tilslutninger i rustfrit stål (parvis)
- strømforsyning: vandtæt strømforsyning eller DIN-skinne-strømforsyning
- Termostat (0-10 V) uden for enheden

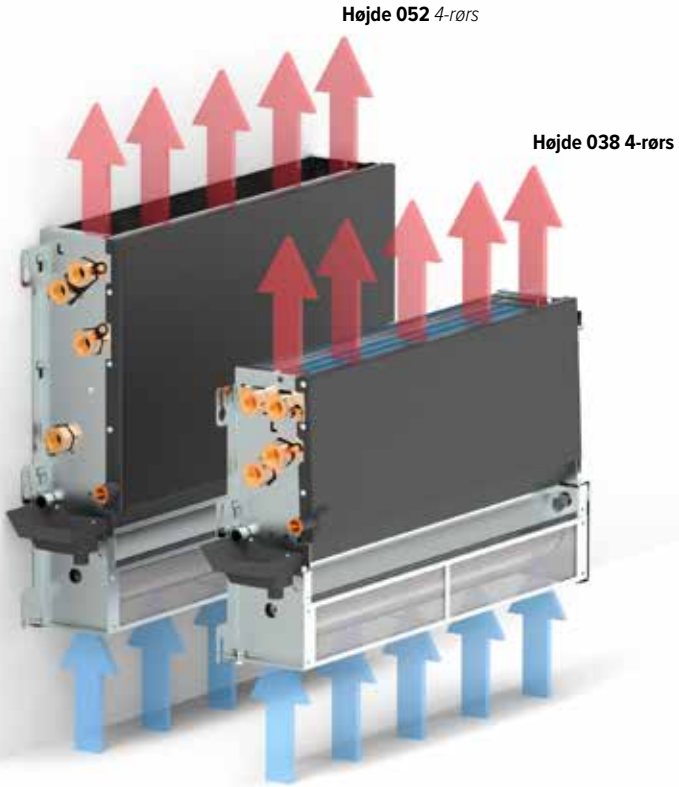

STYRING

STANDARDSTYRING: INGEN JAGA JDPC-STYRING
Ventilatoren kan styres direkte via et eksternt 0-10 V styresignal (termostat eller BMS/Domotica). I dette tilfælde er der ingen vandtemperaturføler, og ventilatoren kan derfor starte uafhængigt af vandtemperaturen i varmeveksleren.

Valgfri formonteret Jaga JDPC-styring
En ventilator-konvektor kan som ekstraudstyr udstyres med en JDPC (Jaga Dynamic Product Controller). Denne controller indeholder en integreret vandtemperaturføler på varmeveksleren, der fungerer som en sikkerhedsforanstaltning for ventilatoren. Ventilatoren startes kun, når vandtemperaturen er passende for den ønskede driftsform. Dermed undgås kold luft i opvarmningsdrift og varm luft i køledrift.

BESTILLINGSNR.	POSITION	VENTILSÆT (FORMONTERET)	STRØMFORSYNING (FORMONTERET)	STYRING	EKSTERN 0-10 V STYRING	VANDTEMPERA-TURFØLER	LUFTTEMPERA-TURFØLER
Jaga JDPC BMS - 2-rørs (D04)		-	-	-	✓	2	-
Jaga JDPC Tænd/Sluk - 2-rørs (D08)		-	-	-	-	2	-
Jaga JDPC Smart BMS - 2-rørs (D22)		✓	✓	Rumtermostat	-	2	-

BRIZA 12 INSTALLATION I EN VÆGUDSPARING 4-RØRS

HØJDE H cm	LÆNGDE L cm	TYPE T cm	SPÆNDINGSKONTROL U V	LUFTSTRØM m³/h	TOTAL KØLING (kondenserende) Rumtemperatur 27°C 7/12 Watt	MÆRKBAR AFKØLING (kondenserende) Rumtemperatur 27°C 7/12 Watt	KØLING (ikke-kondenserende) Rumtemperatur 27°C 16/18 Watt	OPVARMNING Rumtemperatur 20°C 35/30 Watt	45/40 Watt	50/45 Watt	55/45 Watt	LYDNIVEAU dB(A)	STRØMFORBRUG Watt	VÆGT kg	VANDINDHOLD L	BESTILLINGSNUMMER
BZBW 038	**052**	**12**	**2**	32	247	174	100	198	359	440	477	19.0	1.8	9.0	0.332	BZBW 038 052 12 4 L DDD
			4	67	291	208	119	227	413	505	548	25.2	3.0			
			6	95	338	245	140	261	473	579	628	32.5	4.8			
			8	128	388	285	163	304	552	676	732	39.0	8.0			
			10	157	442	328	188	363	660	808	876	44.0	13.7			
	072	**12**	**2**	57	406	287	165	332	604	739	801	21.5	2.0	11.4	0.540	BZBW 038 072 12 4 L DDD
			4	101	468	335	192	370	673	824	893	27.5	3.4			
			6	158	535	388	222	416	756	925	1003	34.9	5.7			
			8	213	619	454	260	486	883	1081	1172	40.7	8.4			
			10	252	728	540	310	598	1087	1330	1441	45.0	14.4			
	102	**12**	**2**	80	471	666	270	520	945	1157	1254	23.1	2.3	15.7	0.866	BZBW 038 102 12 4 L DDD
			4	164	531	742	305	593	1077	1318	1428	30.0	4.1			
			6	242	607	838	348	676	1228	1503	1629	38.0	7.4			
			8	305	712	971	408	788	1433	1753	1900	44.0	12.6			
			10	400	857	1156	492	950	1726	2113	2290	48.5	20.9			
	122	**12**	**2**	98	818	578	332	645	1172	1434	1554	26.0	2.5	17.0	1.078	BZBW 038 122 12 4 L DDD
			4	174	927	663	380	742	1348	1650	1788	31.4	4.5			
			6	249	1054	763	438	849	1543	1888	2046	38.4	9.0			
			8	318	1218	893	512	989	1797	2200	2384	44.2	17.0			
			10	420	1438	1067	612	1185	2152	2634	2855	48.0	28.8			
BZBW 052	**052**	**12**	**2**	30	353	250	143	158	288	352	382	21.0	1.6	10.5	0.498	BZBW 052 052 12 4 L DDD
			4	74	413	295	169	179	326	399	433	27.0	2.2			
			6	118	489	354	203	205	373	457	495	33.9	3.6			
			8	151	552	405	232	240	436	533	578	39.7	6.3			
			10	188	615	457	262	286	520	637	690	44.0	10.3			
	072	**12**	**2**	79	575	407	233	260	472	578	626	21.8	2.1	12.7	0.810	BZBW 052 072 12 4 L DDD
			4	135	684	490	281	291	529	647	702	27.2	3.4			
			6	185	805	583	334	325	591	723	784	34.6	5.9			
			8	251	921	675	387	384	697	853	925	40.8	10.0			
			10	282	1018	755	433	471	856	1047	1135	45.0	15.6			
	102	**12**	**2**	123	941	666	382	408	742	908	984	24.0	2.3	17.0	1.299	BZBW 052 102 12 4 L DDD
			4	201	1094	783	449	468	850	1040	1128	30.3	4.2			
			6	286	1287	932	535	532	967	1183	1282	37.7	7.5			
			8	360	1462	1072	615	619	1125	1377	1493	43.7	12.8			
			10	423	1623	1204	690	748	1359	1664	1803	48.0	22.3			
	122	**12**	**2**	139	1147	811	465	495	900	1102	1194	26.2	2.7	18.4	1.617	BZBW 052 122 12 4 L DDD
			4	251	1367	979	561	585	1062	1300	1409	32.0	5.2			
			6	334	1604	1162	666	668	1214	1486	1610	39.0	9.1			
			8	432	1832	1343	770	780	1417	1735	1880	44.5	16.0			
			10	508	2026	1502	862	933	1695	2074	2248	48.5	27.3			

Ydelse målt i henhold til EN16430
Lydmåling i henhold til ISO 3741: 2010, 2 meter væk fra enheden og med en antaget rumdæmpning på 8 dB(A) / rumvolumen 100 m³ / efterklangstid 0,5 sek.

Beregning af effekt ved andre temperaturer: jaga.com/selection-tools
Udforsk Jaga BIM-platformen: jaga.thorbiq.io/BEnl/selector/

BRIZA 22 INSTALLATION I EN VÆGUDSPARING 2-RØRS

SOON AVAILABLE
Plug & Play Smart BMS

STANDARDLEVERING

- robust kabinet fremstillet af elektrogalvaniseret stål
- udskifteligt filter lavet af polypropylen (klasse G2)
- centrifugal ventilator(er) med dobbelt indløb
- kobber-alu varmeveksler med hydrofil belægning
- kondensopsamling med tilslutning til afløb

PLUG & PLAY

- **integreret strømforsyning 230 V**
- **færdigmonteret tilslutningssæt**
- **temperaturregulering i henhold til den valgte Plug & Play-version**

TILSLUTNING

Standard

- tilslutning på venstre side, G 3/4" tilslutning
- klemstik til elektrisk forbindelse 230 VAC, tilslutning via ekstern strømforsyning på højre side.

Valgfri

Hydraulisk til højre, elektrisk til venstre. Udskift forbindelseskode **LR** med **RL**
Uden merpris.

BESTILLINGSNUMMER

BABW 055 055 22 XX 2 LR G2 DDD

- Ingen Jaga JDPC-styring:	*(udfyldes ikke)*
- Jaga JDPC BMS:	*D03*
- Jaga JDPC Tænd/Sluk:	*D07*
- Jaga JDPC SMART BMS 100 TW:	*D21 TW*
- Jaga JDPC SMART BMS 100 TB:	*D21 TB*
- Jaga JDPC SMART BMS 200 W:	*D21 2W*

Model: BT, FT, BF, FF

Længde

KAN BESTILLES SOM EKSTRAUDSTYR

- formonteret Jaga JDPC-styring:
  Jaga JDPC BMS (D03) eller Jaga JDPC Tænd/Sluk (D07)
- ventilsæt: sæt 301 (med termoelektrisk motor) eller sæt 302 (med 2 returkoblinger)
- fleksible tilslutninger i rustfrit stål (parvis)
- Termostat (0-10 V) uden for enheden

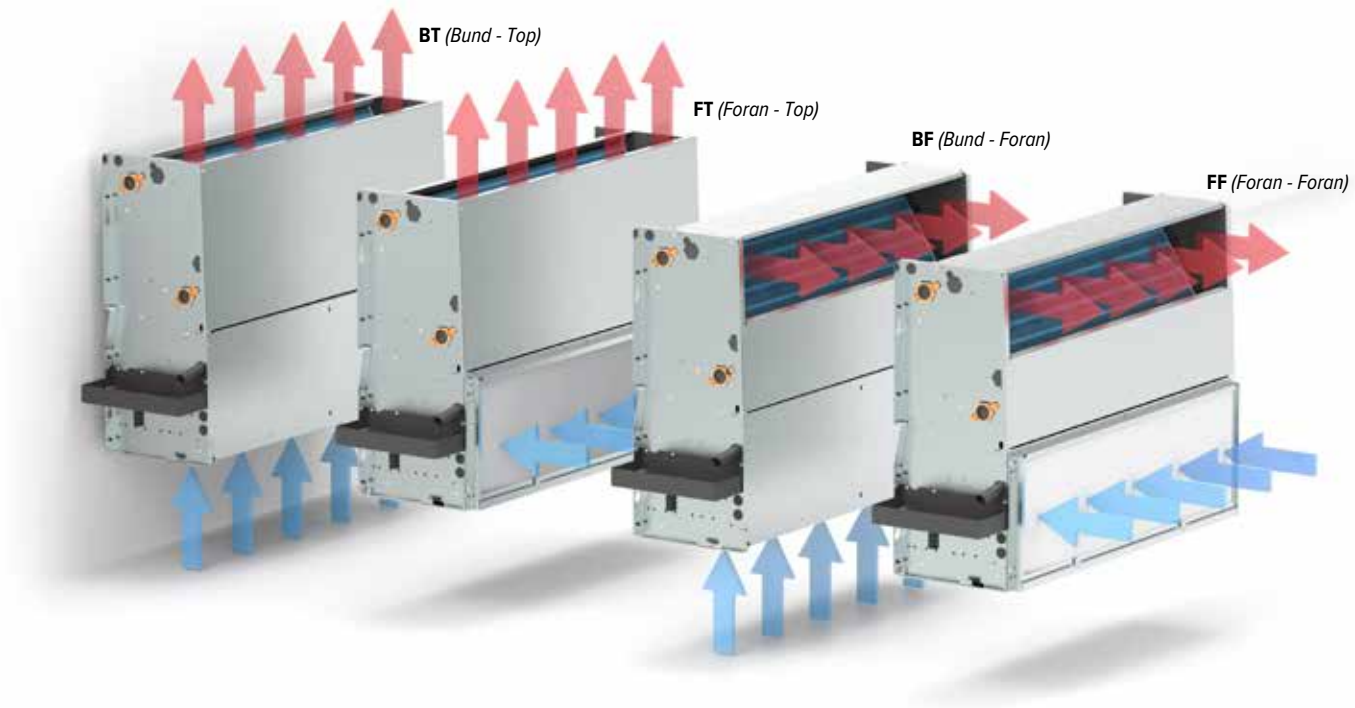

STYRING

STANDARDSTYRING: INGEN JAGA JDPC-STYRING

Ventilatoren kan styres direkte via et eksternt 0-10 V styresignal (termostat eller BMS/Domotica). I dette tilfælde er der ingen vandtemperaturføler, og ventilatoren kan derfor starte uafhængigt af vandtemperaturen i varmeveksleren.

Valgfri formonteret Jaga JDPC-styring

En ventilator-konvektor kan som ekstraudstyr udstyres med en JDPC (Jaga Dynamic Product Controller). Denne controller indeholder en integreret vandtemperaturføler på varmeveksleren, der fungerer som en sikkerhedsforanstaltning for ventilatoren. Ventilatoren startes kun, når vandtemperaturen er passende for den ønskede driftsform. Dermed undgås kold luft i opvarmningsdrift og varm luft i køledrift.

BESTILLINGSNR.	POSITION	VENTILSÆT (FORMONTERET)	STRØMFORSYNING (FORMONTERET)	STYRING	EKSTERN 0-10 V STYRING	VANDTEMPERA-TURFØLER	LUFTTEMPERA-TURFØLER
Jaga JDPC BMS - 2-rørs (D03)		-	-	-	✓	1	-
Jaga JDPC Tænd/Sluk - 2-rørs (D07)		-	-	-	-	1	-
Jaga JDPC Smart BMS - 2-rørs (D21)		✓	✓	Rumtermostat	-	1	-

BRIZA 22 INSTALLATION I EN VÆGUDSPARING 2-RØRS

HØJDE H cm	LÆNGDE L cm	TYPE T cm	MAX STRØMFORBRUG I A	SPÆNDINGSKONTROL U V	LUFTSTRØM m³/h	TOTAL KØLING (kondenserende) Rumtemperatur 27°C 7/12 Watt	MÆRKBAR AFKØLING (kondenserende) Rumtemperatur 27°C 7/12 Watt	KØLING (ikke-kondenserende) Rumtemperatur 27°C 16/18 Watt	OPVARMNING Rumtemperatur 20°C 35/30 Watt	45/40 Watt	50/45 Watt	55/45 Watt	LYDNIVEAU dB(A)	STRØMFORBRUG Watt	VÆGT kg	VANDINDHOLD l	BESTILLINGSNUMMER
BABW 055	**055**	**22**	0.06	**2**	134	997	719	390	532	978	1202	1305	25.5	3.7	17.0	1.2	BABW 055 055 22 XX 2 LR G2 DDD
			0.09	**4**	254	1725	1243	674	943	1735	2133	2315	35.0	8.7			
			0.16	**6**	355	2215	1596	866	1231	2265	2784	3022	42.5	17.2			
			0.26	**8**	450	2715	1957	1061	1503	2765	3399	3690	46.5	31.1			
			0.36	**10**	500	3033	2186	1185	1660	3055	3755	4076	51.0	41.1			
	075	**22**	0.05	**2**	178	1445	1041	508	766	1375	1676	1814	20.5	3.8	21.5	1.8	BABW 055 075 22 XX 2 LR G2 DDD
			0.09	**4**	327	2475	1784	870	1350	2424	2955	3197	29.5	8.8			
			0.17	**6**	456	3258	2348	1146	1787	3209	3912	4233	39.0	17.7			
			0.29	**8**	579	3901	2811	1372	2139	3841	4683	5067	45.0	31.9			
			0.41	**10**	681	4358	3141	1533	2384	4280	5218	5646	49.0	46.4			
	095	**22**	0.05	**2**	247	1882	1356	747	960	1776	2188	2377	22.0	3.9	27.0	2.2	BABW 055 095 22 XX 2 LR G2 DDD
			0.10	**4**	413	3189	2298	1266	1650	3054	3761	4086	29.5	9.9			
			0.19	**6**	565	4221	3042	1675	2200	4072	5015	5448	37.0	20.6			
			0.33	**8**	707	5040	3632	2000	2642	4889	6021	6541	42.5	35.9			
			0.44	**10**	809	5543	3995	2200	2918	5399	6649	7223	46.5	51.2			
	125	**22**	0.12	**2**	334	2172	1565	787	1340	2426	2965	3211	28.0	7.2	35.5	3.1	BABW 055 125 22 XX 2 LR G2 DDD
			0.19	**4**	614	3771	2718	1367	2304	4170	5097	5520	36.0	17.5			
			0.31	**6**	840	4999	3603	1812	2997	5424	6630	7181	43.0	35.7			
			0.48	**8**	1072	6209	4475	2251	3634	6577	8038	8706	49.0	62.8			
			0.64	**10**	1226	6985	5034	2533	4016	7267	8882	9621	52.5	88.5			
	155	**22**	0.08	**2**	392	2420	1744	851	1373	2466	3006	3252	25.0	7.2	44.0	4.1	BABW 055 155 22 XX 2 LR G2 DDD
			0.15	**4**	706	4358	3140	1533	2445	4390	5351	5790	34.0	17.8			
			0.31	**6**	990	6048	4359	2127	3374	6059	7386	7992	41.0	37.1			
			0.55	**8**	1252	7562	5450	2660	4202	7547	9199	9954	47.0	65.8			
			0.73	**10**	1436	8596	6195	3023	4765	8558	10432	11287	51.0	95.0			
	190	**22**	0.15	**2**	549	4085	2943	1450	2217	3985	4859	5228	31.5	11.1	56.0	4.5	BABW 055 190 22 XX 2 LR G2 DDD
			0.26	**4**	972	7003	5047	2486	3812	6851	8354	9040	39.0	25.9			
			0.47	**6**	1347	9411	6782	3341	5140	9238	11265	12190	46.5	52.8			
			0.77	**8**	1700	11533	8312	4094	6323	11364	13856	14994	52.0	93.0			
			1.00	**10**	1922	12790	9218	4540	7030	12634	15405	16670	55.0	131.5			

Ydelse målt i henhold til EN 1397
Lydmåling i henhold til ISO 3741: 2010, 2 meter væk fra enheden og med en antaget rumdæmpning på 8 dB(A) / rumvolumen 100 m³ / efterklangstid 0,5 sek.

Beregning af effekt ved andre temperaturer: jaga.com/selection-tools
Udforsk Jaga BIM-platformen: jaga.thorbiq.io/BEnl/selector/

BRIZA 22 INSTALLATION I EN VÆGUDSPARING 4-RØRS

SOON AVAILABLE
Plug & Play Smart BMS

STANDARDLEVERING

- robust kabinet fremstillet af elektrogalvaniseret stål
- udskifteligt filter lavet af polypropylen (klasse G2)
- centrifugal ventilator(er) med dobbelt indløb
- kobber-alu varmeveksler med hydrofil belægning
- kondensopsamling med tilslutning til afløb

PLUG & PLAY

- **integreret strømforsyning 230 V**
- **formonterede tilslutningssæt**
- **temperaturregulering i henhold til den valgte Plug & Play-version**

TILSLUTNING

Standard

- tilslutning på venstre side
  stor varmeveksler: G 3/4" tilslutning
  lille varmeveksler: G 1/2" tilslutning
- klemstik til elektrisk forbindelse 230 VAC, tilslutning via ekstern strømforsyning på højre side.

Valgfri

Hydraulisk til højre, elektrisk til venstre. Udskift forbindelseskode **LR** med **RL**
Uden merpris.

BESTILLINGSNUMMER

BABW 055 055 22 XX 4 LR G2 DDD

- Ingen Jaga JDPC-styring:	*(udfyldes ikke)*
- Jaga JDPC BMS:	*D04*
- Jaga JDPC Tænd/Sluk:	*D08*
- Jaga JDPC SMART BMS 100 TW:	*D22 TW*
- Jaga JDPC SMART BMS 100 TB:	*D22 TB*
- Jaga JDPC SMART BMS 200 W:	*D22 2W*

Model: BT, FT, BF, FF

Længde

KAN BESTILLES SOM EKSTRAUDSTYR

- formonteret Jaga JDPC-styring:
  Jaga JDPC BMS (D04) eller Jaga JDPC Tænd/Sluk (D08)
- ventilsæt: sæt 301 og 98 (med termoelektrisk motor) eller sæt 302 og 99 (med 2 returkoblinger)
- 2 x fleksible tilslutninger i rustfrit stål (parvis)
- Termostat (0-10 V) uden for enheden

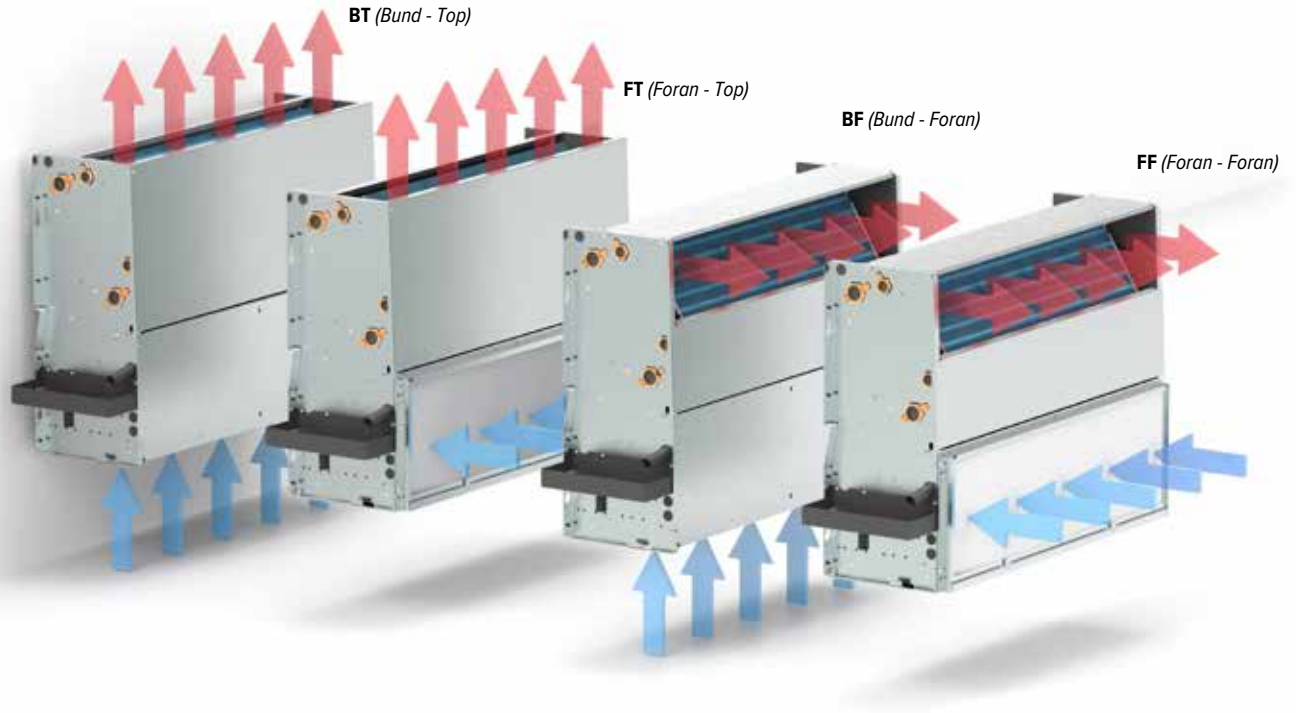

STYRING

STANDARDSTYRING: INGEN JAGA JDPC-STYRING

Ventilatoren kan styres direkte via et eksternt 0-10 V styresignal (termostat eller BMS/Domotica). I dette tilfælde er der ingen vandtemperaturføler, og ventilatoren kan derfor starte uafhængigt af vandtemperaturen i varmeveksleren.

Valgfri formonteret Jaga JDPC-styring

En ventilator-konvektor kan som ekstraudstyr udstyres med en JDPC (Jaga Dynamic Product Controller). Denne controller indeholder en integreret vandtemperaturføler på varmeveksleren, der fungerer som en sikkerhedsforanstaltning for ventilatoren. Ventilatoren startes kun, når vandtemperaturen er passende for den ønskede driftsform. Dermed undgås kold luft i opvarmningsdrift og varm luft i køledrift.

BESTILLINGSNR.	POSITION	VENTILSÆT (FORMONTERET)	STRØMFORSYNING (FORMONTERET)	STYRING	EKSTERN 0-10 V STYRING	VANDTEMPERA-TURFØLER	LUFTTEMPERA-TURFØLER
Jaga JDPC BMS - 2-rørs (D04)		-	-	-	✓	2	-
Jaga JDPC Tænd/Sluk - 2-rørs (D08)		-	-	-	-	2	-
Jaga JDPC Smart BMS - 2-rørs (D22)		✓	✓	Rumtermostat	-	2	-

BRIZA 22 INSTALLATION I EN VÆGUDSPARING 4-RØRS

HØJDE	LÆNGDE	TYPE	MAX STRØMFORBRUG	SPÆNDINGSKONTROL	LUFTSTRØM	TOTAL KØLING (kondenserende) Rumtemperatur 27°C	MÆRKBAR AFKØLING (kondenserende) Rumtemperatur 27°C	KØLING (ikke-kondenserende) Rumtemperatur 27°C	OPVARMNING Rumtemperatur 20°C				LYDNIVEAU	STRØMFORBRUG	VÆGT	VANDINDHOLD	BESTILLINGSNUMMER
H	L	T	I	U		7/12	7/12	16/18	35/30	45/40	50/45	55/45					
cm	cm	cm	A	V	m³/h	Watt	Watt	Watt	Watt	Watt	Watt	Watt	dB(A)	Watt	kg	l	
BABW 055	**055**	**22**	0.06	**2**	134	997	719	390	281	553	695	761	25.5	3.7	17.8	1.5	BABW 055 055 22 XX 4 LR G2 DDD
			0.09	**4**	254	1725	1243	674	388	763	959	1050	35.0	8.7			
			0.16	**6**	355	2215	1596	866	465	915	1151	1260	42.5	17.2			
			0.26	**8**	450	2715	1957	1061	529	1040	1308	1432	46.5	31.1			
			0.36	**10**	500	3033	2186	1185	558	1098	1380	1512	51.0	41.1			
	075	**22**	0.05	**2**	178	1445	1041	508	343	675	848	929	20.5	3.8	22.7	2.2	BABW 055 075 22 XX 4 LR G2 DDD
			0.09	**4**	327	2475	1784	870	537	1056	1327	1454	29.5	8.8			
			0.17	**6**	456	3258	2348	1146	661	1299	1633	1788	39.0	17.7			
			0.29	**8**	579	3901	2811	1372	745	1465	1841	2016	45.0	31.9			
			0.41	**10**	681	4358	3141	1533	795	1562	1964	2151	49.0	46.4			
	095	**22**	0.05	**2**	247	1882	1356	747	479	947	1193	1308	22.0	3.9	28.6	2.8	BABW 055 095 22 XX 4 LR G2 DDD
			0.10	**4**	413	3189	2298	1266	696	1376	1733	1900	29.5	9.9			
			0.19	**6**	565	4221	3042	1675	843	1666	2098	2300	37.0	20.6			
			0.33	**8**	707	5040	3632	2000	942	1862	2346	2571	42.5	35.9			
			0.44	**10**	809	5543	3995	2200	995	1968	2479	2717	46.5	51.2			
	125	**22**	0.12	**2**	334	2172	1565	787	823	1592	1990	2174	28.0	7.2	37.7	3.8	BABW 055 125 22 XX 4 LR G2 DDD
			0.19	**4**	614	3771	2718	1367	1146	2216	2770	3027	36.0	17.5			
			0.31	**6**	840	4999	3603	1812	1363	2636	3295	3601	43.0	35.7			
			0.48	**8**	1072	6209	4475	2251	1547	2992	3740	4087	49.0	62.8			
			0.64	**10**	1226	6985	5034	2533	1648	3186	3983	4353	52.5	88.5			
	155	**22**	0.08	**2**	392	2420	1744	851	806	1545	1925	2102	25.0	7.2	46.8	4.9	BABW 055 155 22 XX 4 LR G2 DDD
			0.15	**4**	706	4358	3140	1533	1264	2423	3020	3297	34.0	17.8			
			0.31	**6**	990	6048	4359	2127	1625	3115	3883	4238	41.0	37.1			
			0.55	**8**	1252	7562	5450	2660	1915	3671	4575	4994	47.0	65.8			
			0.73	**10**	1436	8596	6195	3023	2093	4012	5000	5457	51.0	95.0			
	190	**22**	0.15	**2**	549	4085	2943	1450	1333	2560	3193	3486	31.5	11.1	59.5	5.5	BABW 055 190 22 XX 4 LR G2 DDD
			0.26	**4**	972	7003	5047	2486	1982	3807	4748	5184	39.0	25.9			
			0.47	**6**	1347	9411	6782	3341	2462	4729	5897	6439	46.5	52.8			
			0.77	**8**	1700	11533	8312	4094	2834	5443	6788	7411	52.0	93.0			
			1.00	**10**	1922	12790	9218	4540	3027	5814	7250	7916	55.0	131.5			

Ydelse målt i henhold til EN 1397
Lydmåling i henhold til ISO 3741: 2010, 2 meter væk fra enheden og med en antaget rumdæmpning på 8 dB(A) / rumvolumen 100 m³ / efterklangstid 0,5 sek.

Beregning af effekt ved andre temperaturer: jaga.com/selection-tools
Udforsk Jaga BIM-platformen: jaga.thorbiq.io/BEnl/selector/

BRIZA 26 INSTALLATION I EN VÆGUDSPARING 2-RØRS

SOON AVAILABLE
Plug & Play Smart BMS

STANDARDLEVERING

- robust kabinet fremstillet af elektrogalvaniseret stål
- udskifteligt filter lavet af polypropylen (klasse G2)
- centrifugal ventilator(er) med dobbelt indløb
- kobber-alu varmeveksler med hydrofil belægning
- kondensopsamling med tilslutning til afløb

PLUG & PLAY

- integreret strømforsyning 230 V
- færdigmonteret tilslutningssæt
- temperaturregulering i henhold til den valgte Plug & Play-version

TILSLUTNING

Standard

- tilslutning på venstre side
  G 3/4" tilslutning
  klemstik til elektrisk forbindelse 230 VAC, tilslutning via ekstern strømforsyning på højre side.

Valgfri

Hydraulisk til højre, elektrisk til venstre. Udskift forbindelseskode **LR** med **RL**
Uden merpris.

BESTILLINGSNUMMER

BBBW 056 125 26 XX 2 LR G2 DDD

- *Ingen Jaga JDPC-styring: (udfyldes ikke)*
- *Jaga JDPC BMS: D03*
- *Jaga JDPC Tænd/Sluk: D07*
- *Jaga JDPC SMART BMS 100 TW: D21 TW*
- *Jaga JDPC SMART BMS 100 TB: D21 TB*
- *Jaga JDPC SMART BMS 200 W: D21 2W*

Model: BT, FT, BF, FF

Længde

KAN BESTILLES SOM EKSTRAUDSTYR

- formonteret Jaga JDPC-styring:
  Jaga JDPC BMS (D03) eller Jaga JDPC Tænd/Sluk (D07)
- ventilsæt: sæt 301 (med termoelektrisk motor) eller sæt 302 (med 2 returkoblinger)
- fleksible tilslutninger i rustfrit stål (parvis)
- Termostat (0-10 V) uden for enheden

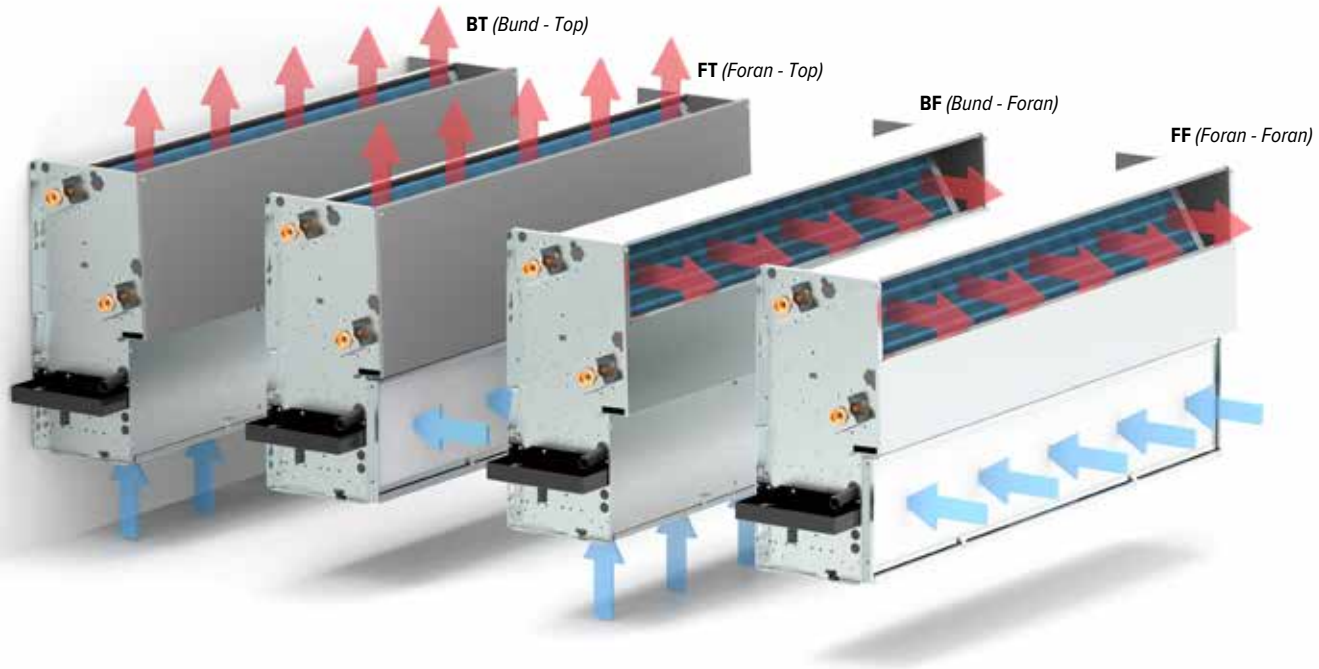

STYRING

STANDARDSTYRING: INGEN JAGA JDPC-STYRING

Ventilatoren kan styres direkte via et eksternt 0-10 V styresignal (termostat eller BMS/Domotica). I dette tilfælde er der ingen vandtemperaturføler, og ventilatoren kan derfor starte uafhængigt af vandtemperaturen i varmeveksleren.

Valgfri formonteret Jaga JDPC-styring

En ventilator-konvektor kan som ekstraudstyr udstyres med en JDPC (Jaga Dynamic Product Controller). Denne controller indeholder en integreret vandtemperaturføler på varmeveksleren, der fungerer som en sikkerhedsforanstaltning for ventilatoren. Ventilatoren startes kun, når vandtemperaturen er passende for den ønskede driftsform. Dermed undgås kold luft i opvarmningsdrift og varm luft i køledrift.

BESTILLINGSNR.	POSITION	VENTILSÆT (FORMONTERET)	STRØMFORSYNING (FORMONTERET)	STYRING	EKSTERN 0-10 V STYRING	VANDTEMPERA-TURFØLER	LUFTTEMPERA-TURFØLER
Jaga JDPC BMS - 2-rørs (D04)		-	-	-	✓	2	-
Jaga JDPC Tænd/Sluk - 2-rørs (D08)		-	-	-	-	2	-
Jaga JDPC Smart BMS - 2-rørs (D22)		✓	✓	Rumtermostat	-	2	-

BRIZA 26 INSTALLATION I EN VÆGUDSPARING 2-RØRS

HØJDE H cm	LÆNGDE L cm	TYPE T cm	MAX STRØMFORBRUG I A	SPÆNDINGSKONTROL U V	LUFTSTRØM m³/h	TOTAL KØLING (kondenserende) Rumtemperatur 27°C 7/12 Watt	MÆRKBAR AFKØLING (kondenserende) Rumtemperatur 27°C 7/12 Watt	KØLING (ikke-kondenserende) Rumtemperatur 27°C 16/18 Watt	OPVARMNING Rumtemperatur 20°C 35/30 Watt	45/40 Watt	50/45 Watt	55/45 Watt	LYDNIVEAU dB(A)	STRØMFORBRUG Watt	VÆGT kg	VANDINDHOLD l	BESTILLINGSNUMMER
BBBW 056	**125**	**26**	0.12	**2**	334	2825	1963	988	1519	2749	3360	3640	27,5	7,2	35.5	4.71	BBBW 056 125 26 XX 2 LR G2 DDD
			0.19	**4**	614	4974	3457	1739	2651	4798	5865	6352	38,0	17,5			
			0.31	**6**	840	6626	4605	2317	3508	6350	7761	8406	45,5	35,7			
			0.48	**8**	1072	8255	5737	2887	4341	7857	9603	10401	50,5	62,8			
			0.64	**10**	1226	9301	6464	3253	4868	8811	10769	11664	53,5	88,5			
	155	**26**	0.08	**2**	392	2991	2078	1014	1558	2798	3411	3691	25,0	7,2	44.0	6.07	BBBW 056 155 26 XX 2 LR G2 DDD
			0.15	**4**	706	5335	3708	1809	2795	5020	6119	6621	36,5	17,8			
			0.31	**6**	990	7391	5137	2507	3890	6985	8515	9213	43,5	37,1			
			0.55	**8**	1252	9243	6423	3135	4884	8770	10690	11567	49,0	65,8			
			0.73	**10**	1436	10512	7306	3565	5570	10002	12193	13193	51,5	95,0			
	190	**26**	0.15	**2**	549	4245	2950	1482	2110	3846	4712	5109	29,0	11,1	56.0	7.5	BBBW 056 190 26 XX 2 LR G2 DDD
			0.26	**4**	972	7429	5163	2593	3719	6777	8303	9002	38,5	25,9			
			0.47	**6**	1347	10191	7082	3557	5117	9326	11425	12387	46,0	52,8			
			0.77	**8**	1700	12752	8862	4450	6416	11694	14326	15532	51,5	93,0			
			1.00	**10**	1922	14335	9962	5003	7221	13161	16124	17481	54,5	131,5			

Ydelse målt i henhold til EN 1397
Lydmåling i henhold til ISO 3741: 2010, 2 meter væk fra enheden og med en antaget rumdæmpning på 8 dB(A) / rumvolumen 100 m³ / efterklangstid 0,5 sek.

Beregning af effekt ved andre temperaturer: jaga.com/selection-tools
Udforsk Jaga BIM-platformen: jaga.thorbiq.io/BEnl/selector/

BRIZA 26 INSTALLATION I EN VÆGUDSPARING 4-RØRS

SOON AVAILABLE
Plug & Play Smart BMS

STANDARDLEVERING

- robust kabinet fremstillet af elektrogalvaniseret stål
- udskifteligt filter lavet af polypropylen (klasse G2)
- centrifugal ventilator(er) med dobbelt indløb
- kobber-alu varmeveksler med hydrofil belægning
- kondensopsamling med tilslutning til afløb

PLUG & PLAY

- **integreret strømforsyning 230 V**
- **formonterede tilslutningssæt**
- **temperaturregulering i henhold til den valgte Plug & Play-version**

TILSLUTNING

Standard

- tilslutning på venstre side
  stor varmeveksler: G 3/4" tilslutning
  lille varmeveksler: G 1/2" tilslutning
- klemstik til elektrisk forbindelse 230 VAC, tilslutning via ekstern strømforsyning på højre side.

Valgfri

Hydraulisk til højre, elektrisk til venstre. Udskift forbindelseskode **LR** med **RL**
Uden merpris.

BESTILLINGSNUMMER

BBBW 056 125 26 XX 4 LR G2 DDD

- *Ingen Jaga JDPC-styring: (udfyldes ikke)*
- *Jaga JDPC BMS: D04*
- *Jaga JDPC Tænd/Sluk: D08*
- *Jaga JDPC SMART BMS 100 TW: D22 TW*
- *Jaga JDPC SMART BMS 100 TB: D22 TB*
- *Jaga JDPC SMART BMS 200 W: D22 2W*

Model: BT, FT, BF, FF

Længde

KAN BESTILLES SOM EKSTRAUDSTYR

- formonteret Jaga JDPC-styring:
  Jaga JDPC BMS (D04) eller Jaga JDPC Tænd/Sluk (D08)
- ventilsæt: sæt 301 og 98 (med termoelektrisk motor) eller sæt 302 og 99 (med 2 returkoblinger)
- 2 x fleksible tilslutninger i rustfrit stål (parvis)
- Termostat (0-10 V) uden for enheden

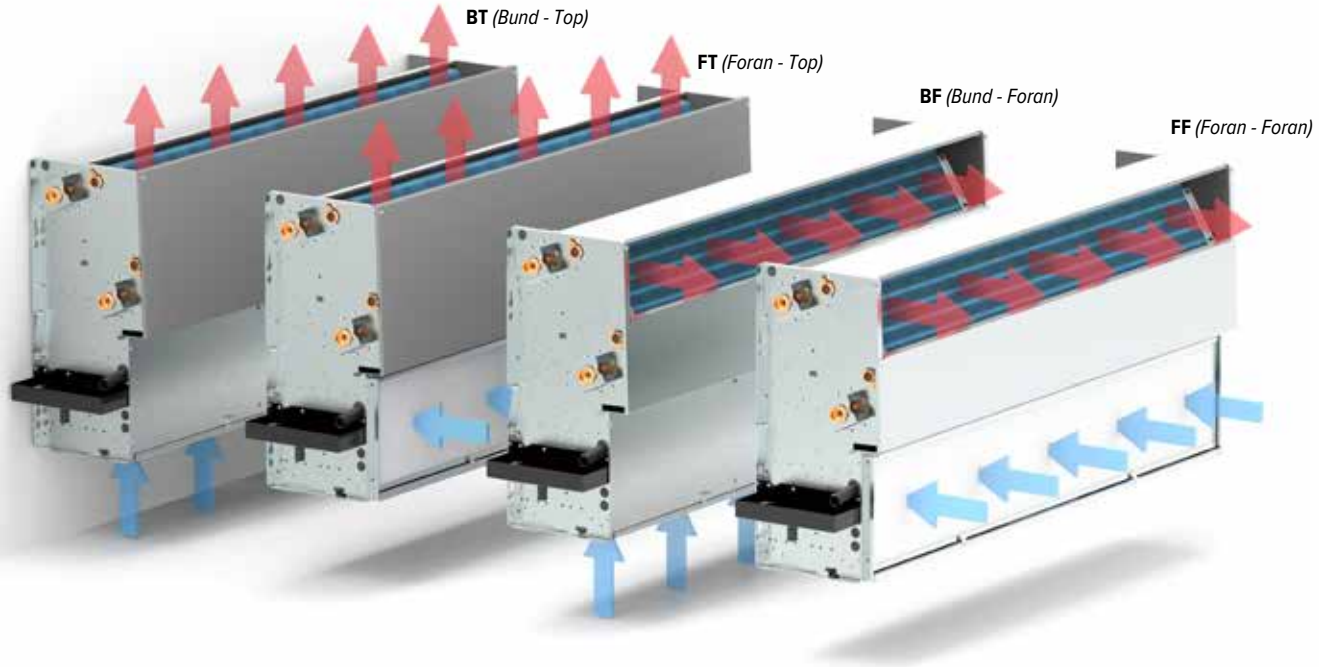

STYRING

STANDARDSTYRING: INGEN JAGA JDPC-STYRING

Ventilatoren kan styres direkte via et eksternt 0-10 V styresignal (termostat eller BMS/Domotica). I dette tilfælde er der ingen vandtemperaturføler, og ventilatoren kan derfor starte uafhængigt af vandtemperaturen i varmeveksleren.

Valgfri formonteret Jaga JDPC-styring

En ventilator-konvektor kan som ekstraudstyr udstyres med en JDPC (Jaga Dynamic Product Controller). Denne controller indeholder en integreret vandtemperaturføler på varmeveksleren, der fungerer som en sikkerhedsforanstaltning for ventilatoren. Ventilatoren startes kun, når vandtemperaturen er passende for den ønskede driftsform. Dermed undgås kold luft i opvarmningsdrift og varm luft i køledrift.

BESTILLINGSNR.	POSITION	VENTILSÆT (FORMONTERET)	STRØMFORSYNING (FORMONTERET)	STYRING	EKSTERN 0-10 V STYRING	VANDTEMPERA-TURFØLER	LUFTTEMPERA-TURFØLER
Jaga JDPC BMS - 2-rørs (D04)		-	-	-	✓	2	-
Jaga JDPC Tænd/Sluk - 2-rørs (D08)		-	-	-	-	2	-
Jaga JDPC Smart BMS - 2-rørs (D22)		✓	✓	Rumtermostat	-	2	-

BRIZA 26 INSTALLATION I EN VÆGUDSPARING 4-RØRS

HØJDE	LÆNGDE	TYPE	MAX STRØMFORBRUG	SPÆNDINGSKONTROL	LUFTSTRØM	TOTAL KØLING (kondenserende) Rumtemperatur 27°C	MÆRKBAR AFKØLING (kondenserende) Rumtemperatur 27°C	KØLING (ikke-kondenserende) Rumtemperatur 27°C	OPVARMNING Rumtemperatur 20°C				LYDNIVEAU	STRØMFORBRUG	VÆGT	VANDINDHOLD	BESTILLINGSNUMMER
H	L	T	I	U		7/12	7/12	16/18	35/30	45/40	50/45	55/45					
cm	cm	cm	A	V	m³/h	Watt	Watt	Watt	Watt	Watt	Watt	Watt	dB(A)	Watt	kg	l	
BBBW 056	**125**	**26**	0.12	**2**	334	2825	1963	988	823	1592	1990	2174	27,5	7,2		5.40	BBBW 056 125 26 XX 4 LR G2 DDD
			0.19	**4**	614	4974	3457	1739	1146	2216	2770	3028	38,0	17,5			
			0.31	**6**	840	6626	4605	2317	1363	2636	3295	3601	45,5	35,7			
			0.48	**8**	1072	8255	5737	2887	1547	2992	3740	4088	50,5	62,8			
			0.64	**10**	1226	9301	6464	3253	1647	3186	3983	4353	53,5	88,5			
	155	**26**	0.08	**2**	392	2991	2078	1014	805	1545	1926	2103	25,0	7,2		6.92	BBBW 056 155 26 XX 4 LR G2 DDD
			0.15	**4**	706	5335	3708	1809	1263	2423	3021	3298	36,5	17,8			
			0.31	**6**	990	7391	5137	2507	1623	3115	3884	4240	43,5	37,1			
			0.55	**8**	1252	9243	6423	3135	1913	3671	4577	4996	49,0	65,8			
			0.73	**10**	1436	10512	7306	3565	2090	4012	5002	5460	51,5	95,0			
	190	**26**	0.15	**2**	549	4245	2950	1482	1314	2560	3208	3509	29,0	11,1		8.51	BBBW 056 190 26 XX 4 LR G2 DDD
			0.26	**4**	972	7429	5163	2593	1955	3807	4770	5218	38,5	25,9			
			0.47	**6**	1347	10191	7082	3557	2428	4729	5925	6481	46,0	52,8			
			0.77	**8**	1700	12752	8862	4450	2795	5443	6820	7460	51,5	93,0			
			1.00	**10**	1922	14335	9962	5003	2985	5814	7285	7969	54,5	131,5			

Ydelse målt i henhold til EN 1397
Lydmåling i henhold til ISO 3741: 2010, 2 meter væk fra enheden og med en antaget rumdæmpning på 8 dB(A) / rumvolumen 100 m³ / efterklangstid 0,5 sek.

Beregning af effekt ved andre temperaturer: jaga.com/selection-tools
Udforsk Jaga BIM-platformen: jaga.thorbiq.io/BEnl/selector/

BRIZA INSTALLATION I EN VÆGUDSPARING TILBEHØR

REGULERBAR RIST

BRIZA 12 INSTALLATION I EN VÆGUDSPARING

BESTILLINGSNR.	L Briza 12	Indbygningsvariabel
5627 0001 0001	052	375 x 110
5627 0001 0002	072	575 x 110
5627 0001 0003	102	875 x 110
5627 0001 0004	122	1075 x 110

BRIZA 22 / 26 INSTALLATION I EN VÆGUDSPARING

BESTILLINGSNR.	L Briza 22 / 26	Indbygningsvariabel
8789 201	055	500 x 150
8789 202	075	700 x 150
8789 203	095	900 x 150
8789 204	125	1200 x 150
8789 205	155	1500 x 150
8789 206	190	1850 x 150

LINEÆR RIST

BESTILLINGSNR.	L Briza 12	Indbygningsvariabel
8789 221	052	355 x 90
8789 222	072	555 x 90
8789 223	102	855 x 90
8789 224	122	1055 x 90

BESTILLINGSNR.	L Briza 22 / 26	Indbygningsvariabel
8789 225	055	475 x 135
8789 226	075	675 x 135
8789 227	095	875 x 135
8789 228	125	1175 x 135
8789 229	155	1475 x 135
8789 230	190	1825 x 135

STANGRIST

BESTILLINGSNR.	L Briza 12	Indbygningsvariabel
8789 211	052	355 x 85
8789 212	072	555 x 85
8789 213	102	855 x 85
8789 214	122	1055 x 85

BESTILLINGSNR.	L Briza 22 / 26	Indbygningsvariabel
8789 215	055	485 x 137
8789 216	075	685 x 137
8789 217	095	885 x 137
8789 218	125	1185 x 137
8789 219	155	1485 x 137
8789 220	190	1835 x 137

LUFTUDBLÆSNING HJØRNESTYKKE 90°

TELESKOPISK LUFTUDGANG		
≤ 30 mm	≤ 60 mm	L Briza 12
5927 0000 5201	5927 0000 5202	052
5927 0000 7201	5927 0000 7202	072
5927 0001 0201	5927 0001 0202	102
5927 0001 2201	5927 0001 2202	122

BESTILLINGSNR.	L Briza 22 / 26
8788 0101	055
8788 0102	075
8788 0103	095
8788 0104	125
8788 0105	155
8788 0106	190

LUFTINDTAG HJØRNESTYKKE 90°

BESTILLINGSNR.	L Briza 22 / 26
8787 0101	550
8787 0102	750
8787 0103	950
8787 0104	1250
8787 0105	1550
8787 0106	1900

LUFTBLANDINGSBOKS MED 0-10 V MODULERENDE MOTOR

BESTILLINGSNR.	L Briza 22 / 26	# tilslutninger
8763 0301	550	1
8763 0302	750	2
8763 0303	950	2
8763 0304	1250	3
8763 0305	1550	4
8763 0306	1900	5

EKSTERN RIST

BESTILLINGSNR.
8776 1750

BRIZA INSTALLATION I EN VÆGUDSPARING TILBEHØR

LUFTINDTAGSTILSLUTNING 180°

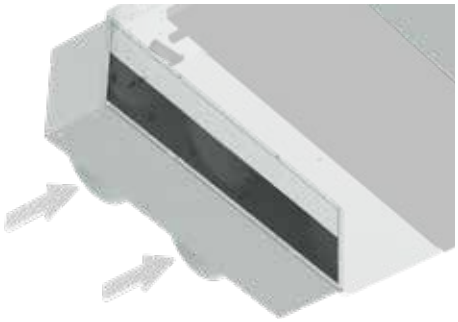

BRIZA 22 / 26 INSTALLATION I EN VÆGUDSPARING

BESTILLINGSNR.	L Briza 22 / 26	# tilslutninger
8764 0501	055	2
8764 0502	075	2
8764 0503	095	3
8764 0504	125	4
8764 0505	155	5
8764 0506	190	7

UDLUFTNINGSTILSLUTNING 180°

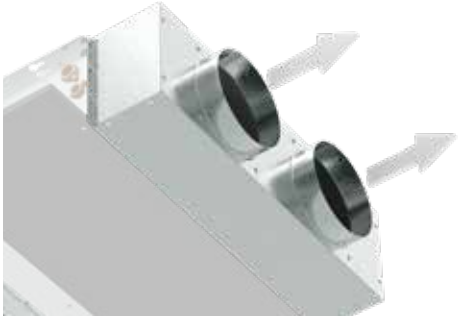

BESTILLINGSNR.	L Briza 22 / 26	# tilslutninger
8764 0601	055	2
8764 0602	075	2
8764 0603	095	3
8764 0604	125	4
8764 0605	155	5
8764 0606	190	7

ELEKTRISK MODSTAND

Den elektriske modstand kan træde til som reservevarme for at opretholde den ønskede rumstemperatur opretholde, når for eksempel:

- Vandtemperaturen er for lav (f.eks. ved en varmepumpe i koldt vejr)
- hvis der midlertidigt ikke er varmt vand til rådighed

BESTILLINGSNR.	Strøm	L Briza 22 / 26
8721 6282	750 W	075
8721 6283	750 W	095
8721 6284	750 W	125
8721 6285	750 W	155
8721 6286	750 W	190

BESTILLINGSNR.	Strøm	L Briza 22 / 26
8721 6292	1000 W	075
8721 6293	1000 W	095
8721 6294	1000 W	125
8721 6295	1000 W	155
8721 6296	1000 W	190

BESTILLINGSNR.	Strøm	L Briza 22 / 26
8721 6242	1250 W	075
8721 6243	1250 W	095
8721 6244	1250 W	125
8721 6245	1250 W	155
8721 6246	1250 W	190

Se afsnittet Teknisk info for flere tekniske specifikationer for tilbehøret.

jaga

CLIMATE
DESIGNERS

VÆGMONTERET MODEL

BRIZA VÆGMONTERET MODEL

Vi bestræber os på at levere vores ventilator-konvektorer så installationsklare som muligt. Hvor vi tidligere kun skulle tilslutte vandforsyningen, er der nu også behov for strømforsyning, elektronisk styring og termostat. For at gøre installationen nemmere for dig har vi udviklet et Plug & Play-sortiment. Samme høje kvalitet, men med alle tilslutningsmuligheder formonteret. Bestil uden bekymringer for en problemfri installation!

MULIGE TEMPERATURREGULERINGER

PLUG & PLAY

Komplet enhed med temperaturstyring, ventilsæt og strømforsyning (Coreline, Baseline, Woodline eller Waveline)

JAGA JDPC TPT

Rumtemperaturstyring integreret i enheden, betjenes ved brug af det indbyggede kontrolpanel

Tilgængelig for:
Briza 10: Baseline, Woodline, Waveline
Briza 12: Coreline, Baseline, Woodline
Briza 22: Coreline, Baseline

Bestillingseksempel Briza Baseline 12
Højde 42 cm, Længde 75 cm, Farver Hvid (133)

BZMW 042 075 12 133 L BL D01

JAGA JDPC TW

Rumtemperaturstyring ved brug af den indbyggede Jaga Wi-Fi-termostat

Tilgængelig for:
Briza 12: Coreline, Baseline

Bestillingseksempel Briza Baseline 12
Højde 42 cm, Længde 110 cm, Farver Hvid (133)

BZMW 042 110 12 133 L BL D11 TW

JAGA JDPC SMART BMS JRT

Rumtemperaturregulering via Jaga wifi-termostat monteret i rummet (påbygget eller indbygget)

Tilgængelig for:
Briza 10: Baseline, Woodline, Waveline
Briza 12: Coreline, Baseline, Woodline
Briza 22: Coreline, Baseline

Bestillingseksempel Briza Baseline 12
Højde 42 cm, Længde 110 cm, Farver Hvid (133)

BZMW 042 110 12 133 L BL D21 TW
D21 TB
D21 2W

HYDRAULISK TILSLUTNING (venstre)
formonterede ventiler, tilslutning Eurokonus 3/4”

TEMPERATURREGULERING
temperaturregulering via betjeningspanel, indbygget (wifi) termostat, ekstern (wifi) termostat

ELEKTRISK TILSLUTNING
Klemmestik til el-tilslutning 24V DC højre, kan tilsluttes via 230 VAC strømforsyning

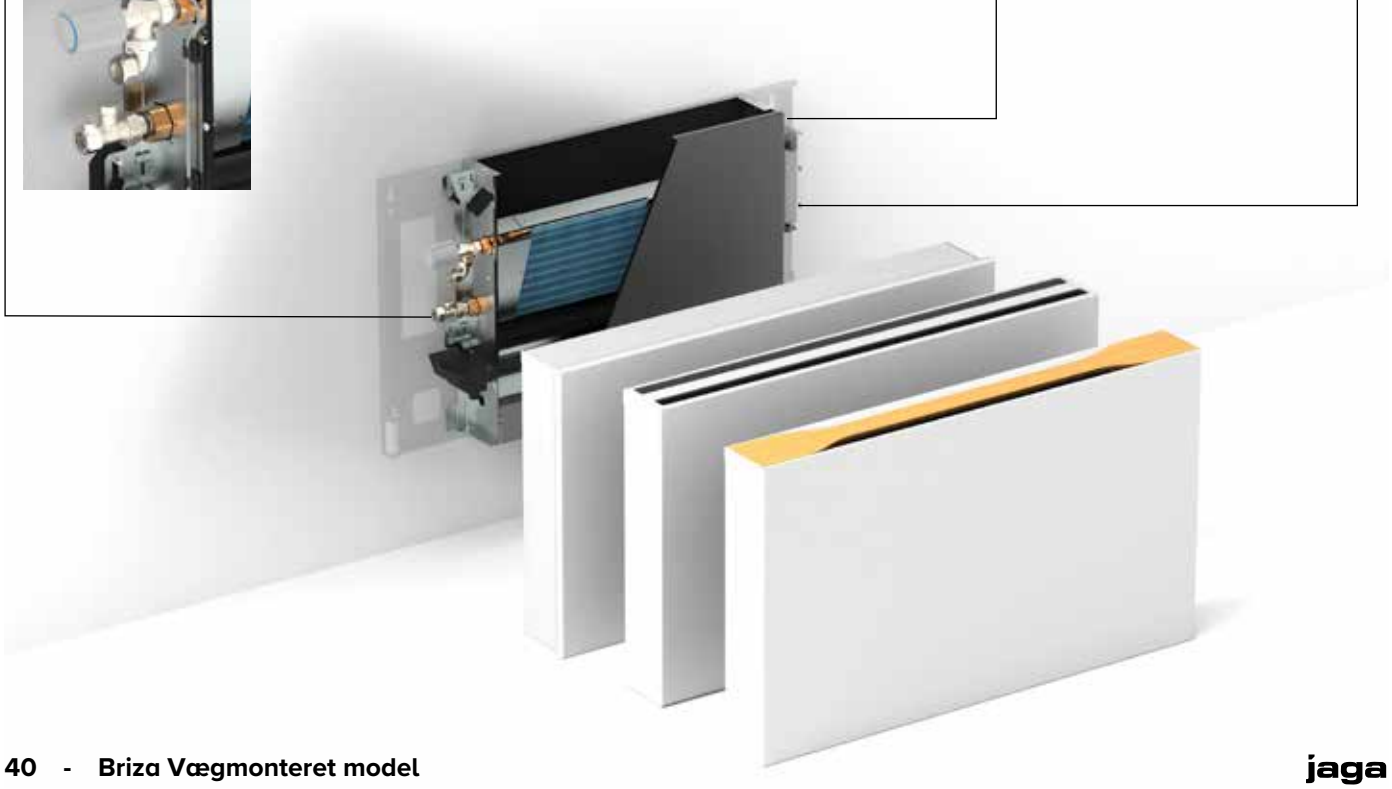

BRIZA VÆGMONTERET MODEL

KONFIGURERBAR ENHED	Konfigurer din enhed i henhold til din installation og dine krav, leveres som et samlet system. (Coreline, Baseline, Woodline eller Waveline)		
	BRIZA 10	**BRIZA 12**	**BRIZA 22**
1. Vælg din enhed ud fra dimensioner og effekt	fx. **BNZW 056 075 10 133 L BL**	fx. **BZMW 041 075 12 133 L BL**	fx.**BAMW 041 075 22 133 LR G2 BL**
2. Vælg den ønskede styring	Ingen Jaga JDPC-styring, Jaga JDPC BMS: D03 eller Jaga JDPC ACO: D09	Ingen Jaga JDPC-styring, Jaga JDPC BMS: D03 (2 P) / D04 (4P) Jaga JDPC ACO: D09 (2P) / D10 (4P)	Ingen Jaga JDPC-styring, Jaga JDPC BMS: D03 (2 P) / D04 (4P) Jaga JDPC ACO: D09 (2P) / D10 (4P)
3. Vælg den ønskede strømforsyning	Formonteret strømforsyning (tilføj suffiks P til ordrekoden: BNZW 056 075 0S 133 B L BL D03 P) eller DIN-skinnestrømforsyning baseret på optaget elektrisk effekt	strømforsyning eller DIN-skinnestrømforsyning baseret på optaget elektrisk effekt	(24 V strømforsyning medfølger den valgte Jaga JDPC-styring)
4. Vælg det eller de ønskede ventilsæt	sæt 289 (med termoelektrisk motor) eller sæt 288 (med 2 returkoblinger)	sæt 295 (med termoelektrisk motor) eller sæt 290 (med 2 returkoblinger)	sæt 301 og 98 (med termoelektrisk motor eller sæt 302 og 99 (med 2 returkoblinger)

BRIZA 10 VÆGMONTERET MODEL

MÅL *(i mm)*

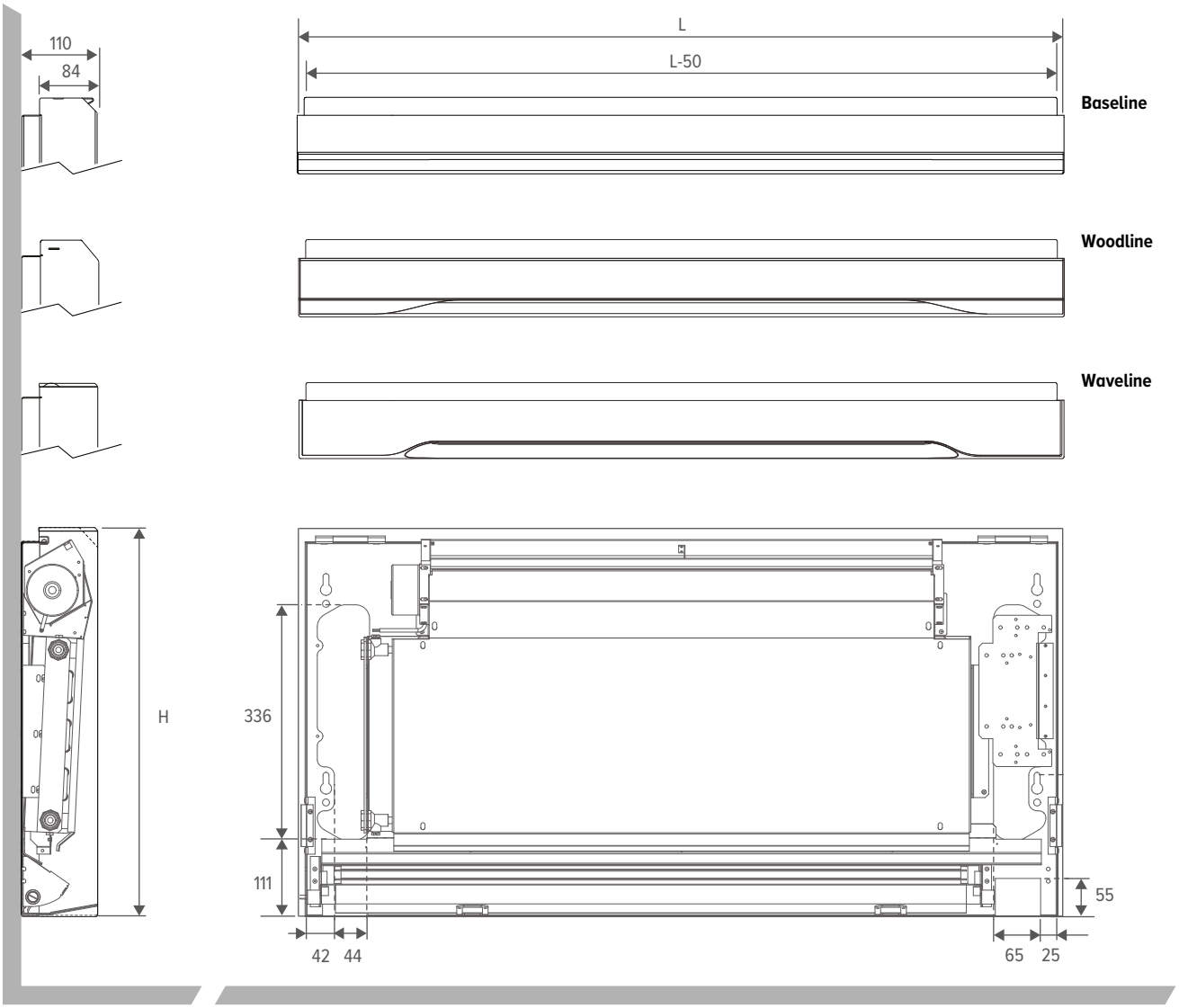

FRIRUM

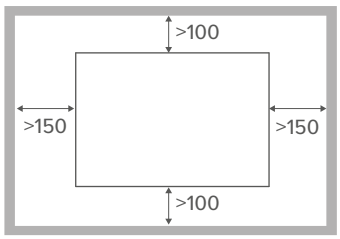

HYDRAULISK TILSLUTNING

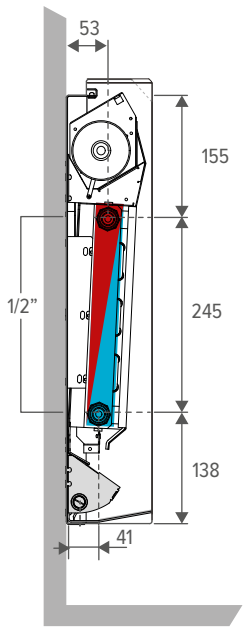

KONDENSAFLØB

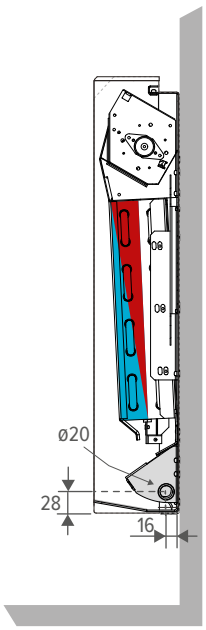

Afløbsnippelen befinder sig altid på samme side som den elektriske tilslutning

BRIZA 12 VÆGMONTERET MODEL

MÅL *(i mm)*

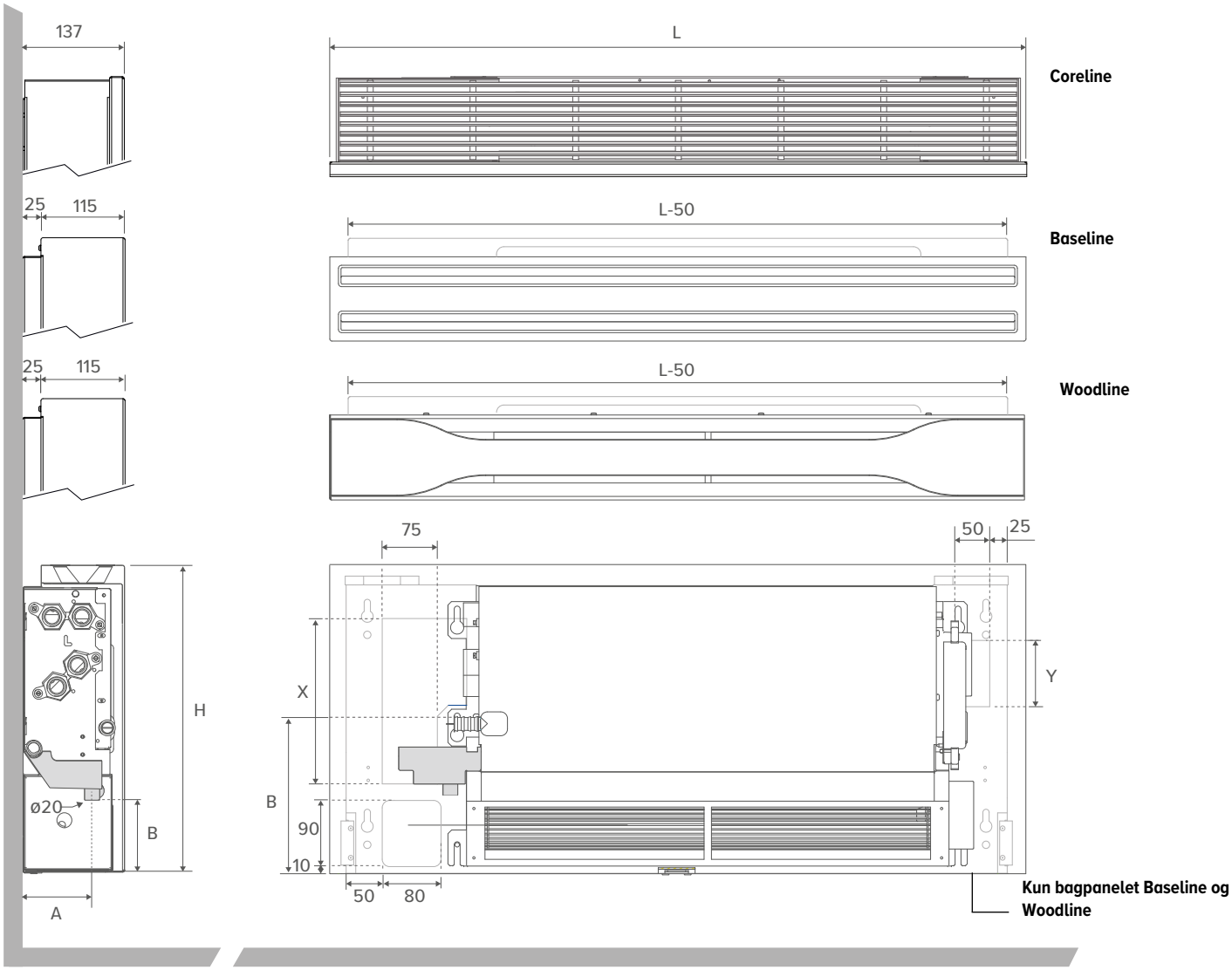

Forklaring *(i mm)*

	CORELINE	BASELINE / WOODLINE	
HØJDE	041 / 055	042	056
X	/	225	315
Y	/	85	150
A	92	95	95
B	97	105	105
C	205	215	215
D	250	260	260

FRIRUM

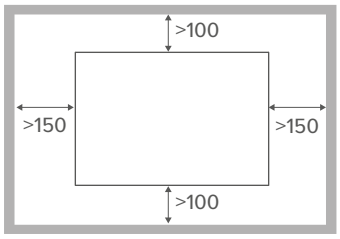

HYDRAULISK TILSLUTNING

Højde 041 / 042 *2-rørs*

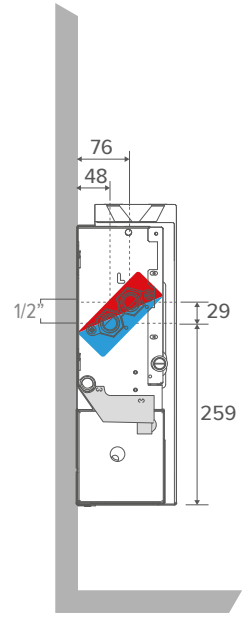

Højde 041 *4-rørs*

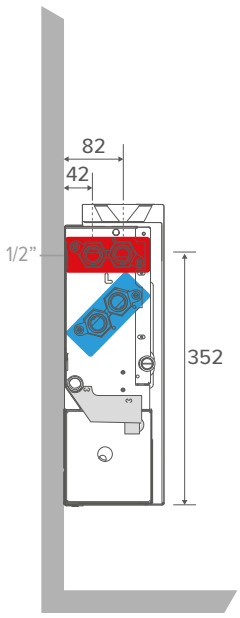

Højde 055 / 056 *2-rørs*

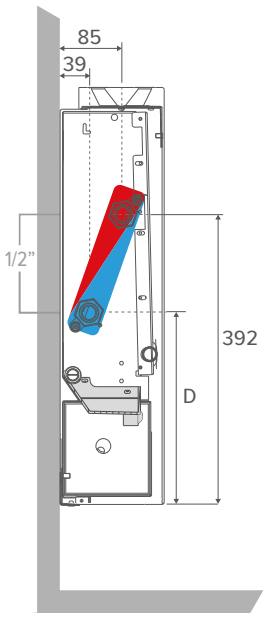

Højde 055 *4-rørs*

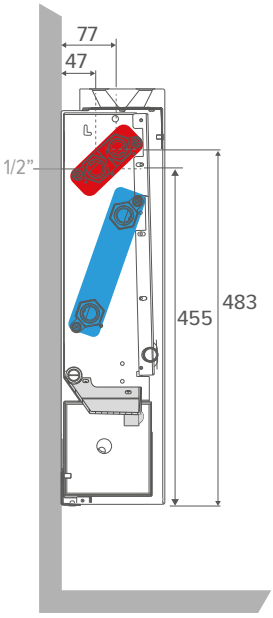

BRIZA 22 VÆGMONTERET MODEL

MÅL *(i mm)*

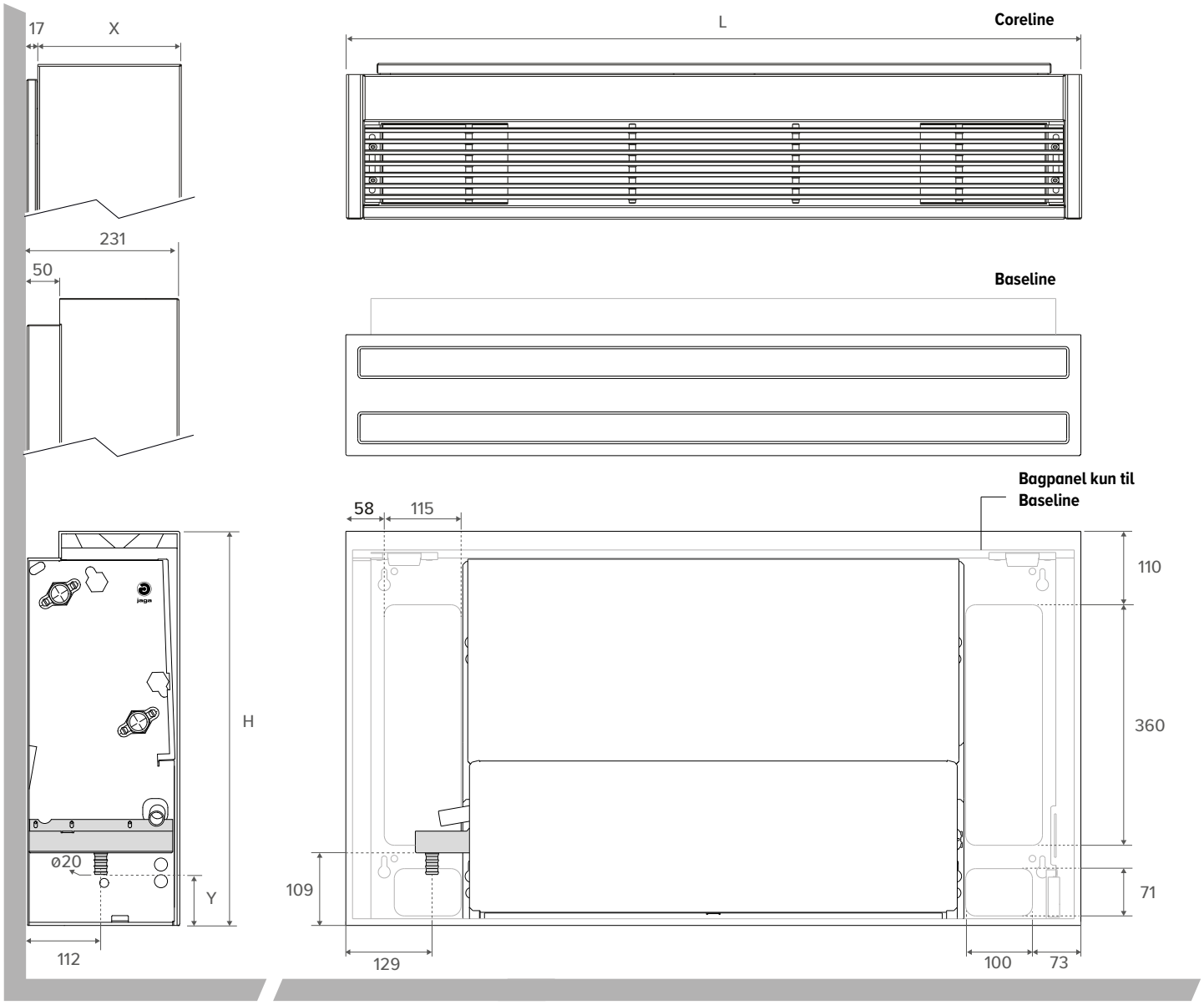

Forklaring *(i mm)*

	CORELINE		BASELINE
	BT / FT	FT / FF	
X	232	272	/
Y	114	114	76

FRIRUM

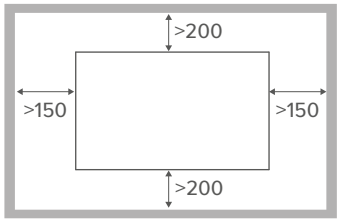

HYDRAULISK TILSLUTNING

Coreline *2-rørs*

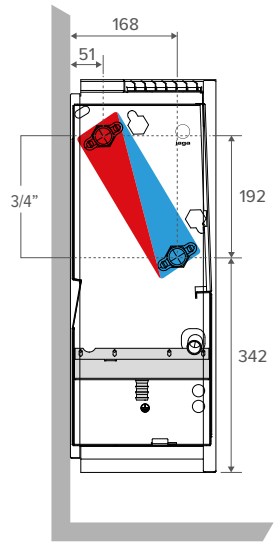

Baseline *2-rørs*

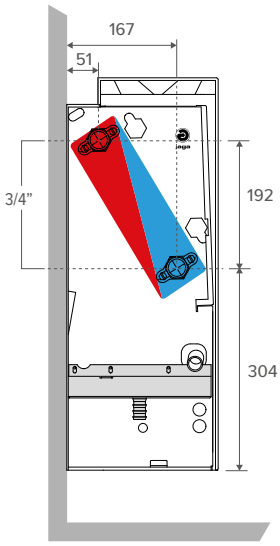

Coreline *4-rørs*

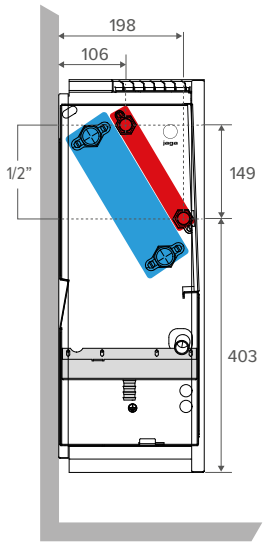

BRIZA 10 VÆGMONTERET MODEL

STANDARDLEVERING

Baseline: **Enkel og strømlinet kabinet med kraftigt, sort udblæsningsgitter med bikagestruktur**
Woodline: **Stramt kabinet, elegant finish med eg »åre« og udblæsningsgitter med bikagestruktur**
Waveline: **Dristigt, innovativt kabinet med flydende linjer og udblæsningsgitter med bikagestruktur**

- lakeret kabinet i sendzimir galvaniseret stålplade
- lakeret bagpanel lavet af sendzimir galvaniseret stålplade
- udblæsningsstykke i samme farve som på kabinettet med kulsort lakeret honeycomb rist
- robust interiør lavet af elektrogalvaniseret stål, formonteret på bagpanelet
- kondensopsamling med tilslutning til afløb (isoleret)
- kobber-alu varmeveksleren med hydrofil belægning
- tangentielle EC ventilator(er)
- kondensatbakke med udløb Ø2 cm
  afløbsnippelen befinder sig altid på samme side som den elektriske tilslutning

PLUG & PLAY

- **integreret strømforsyning 230 V**
- **færdigmonteret tilslutningssæt**
- **temperaturregulering i henhold til den valgte Plug & Play-version**

BESTILLINGSNUMMER

BNZW 056 075 10 XXX L BL DDD

- *Ingen Jaga JDPC-styring: (udfyldes ikke)*
- *Jaga JDPC BMS: D03*
- *Jaga JDPC ACO D09*
- *Jaga JDPC TPT: D01*
- *Jaga JDPC SMART BMS 100 TW: D21 TW*
- *Jaga JDPC SMART BMS 100 TB: D21 TB*
- *Jaga JDPC SMART BMS 200 W D21 2W*

Design:
- *Baseline: BL*
- *Woodline: WO*
- *Waveline: WA*

Tilslutning:
- *Standard: L*
- *Valgfri: R*

Farve på kabinet

Længde

KAN BESTILLES SOM EKSTRAUDSTYR

- formonteret Jaga JDPC-styring:
  Jaga JDPC BMS (D03) eller Jaga JDPC ACO (D09)
- ventilsæt: sæt 289 (med termoelektrisk motor) eller sæt 288 (med 2 returkoblinger)
- fleksible tilslutninger i rustfrit stål (parvis)
- strømforsyning: vandtæt strømforsyning eller DIN-skinne-strømforsyning
- Termostat (0-10 V) uden for enheden

FARVER

Kabinet

Standardfarver

- trafik hvid RAL 9016 (133), let struktureret satinlak
- sandblæst grå (001), fin tekstur metallisk lak
- off-sort (145), soft touch let tekstureret satinlak

Andre farver

se Jagas farvekort

Bagpanel

kulsort (104) Let struktureret satinpulverbelægning

Udblæsningsmundstykke

- Baseline: kulsort (104), Let struktureret satinpulverbelægning
- Woodline: lakeret i enhedens farve (000)
- Waveline: kulsort (104), Let struktureret satinpulverbelægning

TILSLUTNING

Standard

- hydrauliske tilslutninger til venstre
- klemforbindelse til elektrisk tilslutning, standard til højre, tilsluttes via ekstern strømforsyning 24 VDC
- afløbsnippelen befinder sig altid på samme side som den elektriske tilslutning

Valgfri

Hydraulisk til højre, elektrisk til venstre. Udskift forbindelseskode **L** med **R**. Uden merpris.

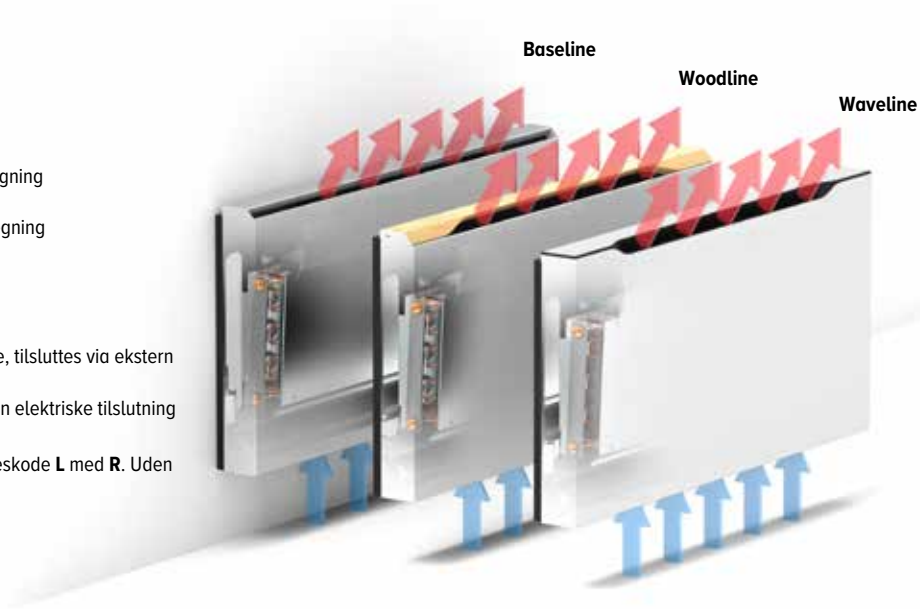

STYRING

STANDARDSTYRING: INGEN JAGA JDPC-STYRING

Ventilatoren kan styres direkte via et eksternt 0-10 V styresignal (termostat eller BMS/Domotica). I dette tilfælde er der ingen vandtemperaturføler, og ventilatoren kan derfor starte uafhængigt af vandtemperaturen i varmeveksleren.

Valgfri formonteret Jaga JDPC-styring

En ventilator-konvektor kan som ekstraudstyr udstyres med en JDPC (Jaga Dynamic Product Controller). Denne controller indeholder en integreret vandtemperaturføler på varmeveksleren, der fungerer som en sikkerhedsforanstaltning for ventilatoren. Ventilatoren startes kun, når vandtemperaturen er passende for den ønskede driftsform. Dermed undgås kold luft i opvarmningsdrift og varm luft i køledrift.

BESTILLINGSNR.	POSITION	VENTILSÆT (FORMONTERET)	STRØMFORSYNING (FORMONTERET)	STYRING	EKSTERN 0-10 V STYRING	VANDTEMPERA-TURFØLER	LUFTTEMPERA-TURFØLER
Jaga JDPC BMS - 2-rørs (D03)		-	-	-	✓	1	-
Jaga JDPC ACO - 2-rørs (D09)		-	-	Kontrolpanel	-	1	✓
Jaga JDPC TPT - 2-rørs (D01)		✓	✓	Kontrolpanel	-	1	✓
Jaga JDPC Smart BMS - 2-rørs (D21)		✓	✓	Rumtermostat	✓	1	-

BRIZA 10 VÆGMONTERET MODEL

	HØJDE	LÆNGDE	TYPE	SPÆNDINGSKONTROL	LUFTSTRØM	TOTAL KØLING (kondenserende) Rumtemperatur 27°C	MÆRKBAR AFKØLING (kondenserende) Rumtemperatur 27°C	KØLING (ikke-kondenserende) Rumtemperatur 27°C	OPVARMNING Rumtemperatur 20°C				LYDNIVEAU	ENERGIFORBRUG	BESTILLINGSNUMMER
	H	L	T	U		7/12	7/12	16/18	35/30	45/40	50/45	55/45			
	cm	cm		V	m^3/h	Watt	Watt	Watt	Watt	Watt	Watt	Watt	dB(A)	Watt	
BNZW	**056**	**075**	**10**	**2**	32	68	48	28	48	87	107	116	<20	1.0	BNZW 056 075 10 XXX L BL DDD
				4	63	368	263	151	186	338	414	448	23.5	1.4	WO
				6	95	603	437	250	304	552	675	732	28.5	2.4	WA
				8	123	775	568	326	401	729	892	966	35.0	3.8	
				10	160	884	656	376	478	868	1062	1151	40.5	6.5	
		110	**10**	**2**	55	136	96	55	96	174	214	231	22.0	1.1	BNZW 056 110 10 XXX L BL DDD
				4	100	736	527	302	372	676	828	897	30.0	1.9	WO
				6	170	1206	874	501	607	1104	1351	1464	35.5	4.1	WA
				8	228	1549	1135	651	802	1457	1783	1933	41.5	7.7	
				10	281	1768	1311	752	955	1736	2125	2303	46.0	13.2	
		155	**10**	**2**	56	213	151	86	151	274	335	363	22.5	2.0	BNZW 056 155 10 XXX L BL DDD
				4	130	1155	827	474	584	1061	1299	1408	30.0	3.4	WO
				6	227	1892	1371	786	953	1732	2120	2298	36.5	6.5	WA
				8	331	2431	1782	1022	1259	2287	2799	3033	42.5	11.5	
				10	392	2775	2058	1180	1499	2725	3335	3614	48.0	19.7	
		190	**10**	**2**	60	281	199	114	199	361	442	479	24.0	2.1	BNZW 056 190 10 XXX L BL DDD
				4	176	1523	1090	625	770	1399	1713	1856	31.0	3.8	WO
				6	299	2495	1808	1037	1257	2284	2796	3030	37.5	8.2	WA
				8	403	3205	2350	1347	1660	3015	3691	4000	44.0	15.4	
				10	503	3659	2714	1556	1977	3593	4397	4765	49.0	26.4	

Ydelse målt i henhold til EN16430
Lydmåling i henhold til ISO 3741: 2010, 2 meter væk fra enheden og med en antaget rumdæmpning på 8 dB(A) / rumvolumen 100 m^3 / efterklangstid 0,5 sek.

Beregning af effekt ved andre temperaturer: jaga.com/selection-tools
Udforsk Jaga BIM-platformen: jaga.thorbiq.io/BEnl/selector/

BRIZA 12 VÆGMONTERET MODEL 2-RØRS

STANDARDLEVERING

Coreline: Klassisk kabinet med stramt øvre gitter af fine lameller over hele enhedens bredde
Baseline: Enkel og strømlinet kabinet med kraftigt, sort udblæsningsgitter med bikagestruktur
Woodline: Stramt kabinet, elegant finish med eg »åre« og udblæsningsgitter med bikagestruktur

- lakeret beklædning udført i sendzimir galvaniseret stålplade
- robust kabinet fremstillet af elektrogalvaniseret stål
- kondensopsamling med tilslutning til afløb
- kobber-alu varmeveksleren med hydrofil belægning
- tangentielle EC ventilator(er)
- luftfilter i rustfrit stål

Baseline / Woodline

- lakeret bagpanel lavet af sendzimir galvaniseret stålplade
- interiør formonteret på bagpanelet (isoleret)
- lakeret aluminium udblæsningsmundstykke med kulsort lakeret honeycomb rist

PLUG & PLAY

- integreret strømforsyning 230 V
- færdigmonteret tilslutningssæt
- temperaturregulering i henhold til den valgte Plug & Play-version

FARVER

Kabinet
Standardfarver

- trafik hvid RAL 9016 (133), let struktureret satinlak
- sandblæst grå (001), fin tekstur metallisk lak
- off-sort (145), soft touch let tekstureret satinlak

Andre farver
se Jagas farvekort

Bagpanel

- Coreline: intet bagpanel
- Baseline: kulsort (104), Let struktureret satinpulverbelægning
- Woodline: kulsort (104), Let struktureret satinpulverbelægning

Udblæsningsmundstykke

- Coreline: lakeret i enhedens farve
- Baseline: kulsort (104), Let struktureret satinpulverbelægning
- Woodline: lakeret i enhedens farve

TILSLUTNING
Standard

- tilslutning på venstre side
  G 1/2" tilslutning
- klemforbindelse til elektrisk tilslutning, standard til højre, tilsluttes via ekstern strømforsyning 24 VDC

Valgfri
Hydraulisk til højre, elektrisk til venstre. Udskift forbindelseskode **L** med **R**. Uden merpris.

BESTILLINGSNUMMER

BZMW 041 075 12 XXX 2 L CL DDD

- Ingen Jaga JDPC-styring: (udfyldes ikke)
- Jaga JDPC BMS: D03
- Jaga JDPC ACO D09
- Jaga JDPC TPT: D01
- Jaga JDPC TW: D11 TW
- Jaga JDPC SMART BMS 100 TW: D21 TW
- Jaga JDPC SMART BMS 100 TB: D21 TB
- Jaga JDPC SMART BMS 200 W: D21 2W

Design:

- Coreline: Cl
- Baseline: BL
- Woodline: WO

Tilslutning:

- Standard: L
- Valgfri: R

Farve på kabinet
Længde
Højde

KAN BESTILLES SOM EKSTRAUDSTYR

- formonteret Jaga JDPC-styring:
  Jaga JDPC BMS (D03) eller Jaga JDPC ACO (D09)
- ventilsæt: sæt 295 (med termoelektrisk motor) eller sæt 290 (med 2 returkoblinger)
- fleksible tilslutninger i rustfrit stål (parvis)
- strømforsyning: vandtæt strømforsyning eller DIN-skinne-strømforsyning
- Termostat (0-10 V) uden for enheden

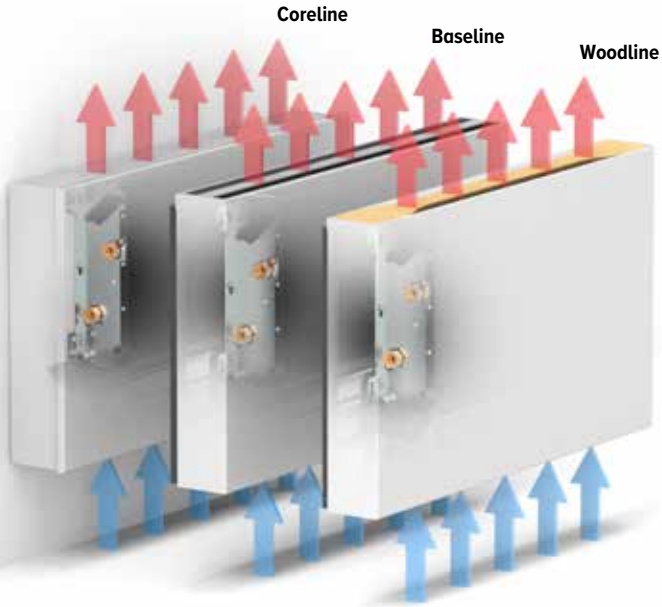

STYRING

STANDARDSTYRING: INGEN JAGA JDPC-STYRING
Ventilatoren kan styres direkte via et eksternt 0-10 V styresignal (termostat eller BMS/Domotica). I dette tilfælde er der ingen vandtemperaturføler, og ventilatoren kan derfor starte uafhængigt af vandtemperaturen i varmeveksleren.

Valgfri formonteret Jaga JDPC-styring
En ventilator-konvektor kan som ekstraudstyr udstyres med en JDPC (Jaga Dynamic Product Controller). Denne controller indeholder en integreret vandtemperaturføler på varmeveksleren, der fungerer som en sikkerhedsforanstaltning for ventilatoren. Ventilatoren startes kun, når vandtemperaturen er passende for den ønskede driftsform. Dermed undgås kold luft i opvarmningsdrift og varm luft i køledrift.

BESTILLINGSNR.	POSITION	VENTILSÆT (FORMONTERET)	STRØMFORSYNING (FORMONTERET)	STYRING	EKSTERN 0-10 V STYRING	VANDTEMPERA-TURFØLER	LUFTTEMPERA-TURFØLER
Jaga JDPC BMS - 2-rørs (D03)		-	-	-	✓	1	-
Jaga JDPC ACO - 2-rørs (D09)		-	-	Kontrolpanel	-	1	✓
Jaga JDPC TPT - 2-rørs (D01)		✓	✓	Kontrolpanel	✓	1	✓
Jaga JDPC TW - 2-rørs (D11)		✓	✓	integreret rumtermostat	✓	1	-
Jaga JDPC Smart BMS - 2-rørs (D21)		✓	✓	Rumtermostat	-	1	-

BRIZA 12 VÆGMONTERET MODEL 2-RØRS

HØJDE H cm	LÆNGDE L cm	TYPE T	SPÆNDINGSKONTROL U V	LUFTSTRØM m³/h	TOTAL KØLING (kondenserende) Rumtemperatur 27°C 7/12 Watt	MÆRKBAR AFKØLING (kondenserende) Rumtemperatur 27°C 7/12 Watt	KØLING (ikke-kondenserende) Rumtemperatur 27°C 16/18 Watt	OPVARMNING Rumtemperatur 20°C 35/30 Watt	45/40 Watt	50/45 Watt	55/45 Watt	LYDNIVEAU dB(A)	STRØMFORBRUG Watt	BESTILLINGSNUMMER
BZMW 041	075	12	2	64	284	201	115	223	406	497	538	18.5	1.6	BZMW 041 075 12 XXX 2 L CL DDD
			4	101	328	235	135	256	465	569	617	29.4	2.6	042 BL
			6	141	382	276	159	296	537	657	712	31.3	4.3	042 WO
			8	178	441	323	185	346	629	770	834	37.3	7.2	
			10	214	503	373	214	413	751	919	996	42.5	13.0	
	095	12	2	108	472	334	191	382	695	850	921	24.0	2.5	BZMW 041 095 12 XXX 2 L CL DDD
			4	172	529	379	217	421	764	935	1014	30.0	4.3	042 BL
			6	223	607	440	252	445	808	989	1072	36.8	7.2	042 WO
			8	287	707	518	297	555	1009	1234	1338	41.5	11.5	
			10	346	828	614	352	680	1236	1513	1640	44.5	18.0	
	125	12	2	146	773	547	313	602	1093	1338	1450	24.6	2.6	BZMW 041 125 12 XXX 2 L CL DDD
			4	221	845	605	347	672	1222	1495	1620	30.2	4.8	042 BL
			6	298	953	691	396	765	1389	1700	1843	37.0	8.0	042 WO
			8	381	1106	811	465	895	1626	1991	2157	42.5	14.0	
			10	448	1314	974	559	1081	1963	2403	2604	47.0	24.0	
	145	12	2	173	1015	718	412	742	1348	1650	1788	25.7	2.8	BZMW 041 145 12 XXX 2 L CL DDD
			4	268	1097	785	450	842	1529	1872	2028	30.5	5.5	042 BL
			6	373	1215	881	505	964	1751	2143	2323	37.3	10.3	042 WO
			8	466	1390	1019	584	1126	2046	2505	2714	43.0	18.5	
			10	510	1640	1216	698	1347	2448	2996	3247	47.0	28.8	
055	075	12	2	81	419	296	170	346	629	770	835	19.2	2.0	BZMW 055 075 12 XXX 2 L CL DDD
			4	118	521	373	214	421	765	936	1014	25.2	3.2	056 BL
			6	154	617	447	256	495	899	1100	1193	32.2	5.5	056 WO
			8	193	705	517	296	568	1032	1263	1369	38.1	9.6	
			10	228	781	579	332	641	1164	1424	1544	42.5	16.8	
	095	12	2	116	728	515	295	557	1012	1238	1342	23.0	2.2	BZMW 055 095 12 XXX 2 L CL DDD
			4	176	872	624	358	688	1250	1530	1658	27.8	3.6	056 BL
			6	238	1025	743	426	819	1488	1821	1973	34.4	5.7	056 WO
			8	291	1171	859	492	944	1716	2100	2276	39.9	9.6	
			10	332	1294	959	550	1060	1927	2358	2555	43.5	15.6	
	125	12	2	153	1170	827	474	881	1601	1960	2124	23.1	2.8	BZMW 055 125 12 XXX 2 L CL DDD
			4	236	1387	993	569	1094	1988	2433	2636	29.1	5.4	056 BL
			6	321	1628	1179	676	1307	2374	2906	3149	36.5	10.0	056 WO
			8	398	1863	1365	783	1509	2742	3356	3637	42.5	18.0	
			10	467	2062	1529	877	1690	3071	3759	4074	46.5	28.8	
	145	12	2	182	1455	1029	590	1116	2027	2481	2689	25.0	2.8	BZMW 055 145 12 XXX 2 L CL DDD
			4	270	1728	1237	709	1367	2484	3040	3295	30.8	5.5	056 BL
			6	360	2030	1471	843	1630	2962	3625	3929	37.5	10.0	056 WO
			8	455	2324	1704	977	1884	3424	4191	4542	42.8	18.0	
			10	531	2575	1910	1095	2110	3834	4692	5085	46.5	28.8	

Ydelse målt i henhold til EN16430
Lydmåling i henhold til ISO 3741: 2010, 2 meter væk fra enheden og med en antaget rumdæmpning på 8 dB(A) / rumvolumen 100 m³ / efterklangstid 0,5 sek.
Beregning af effekt ved andre temperaturer: jaga.com/selection-tools

BRIZA 12 VÆGMONTERET MODEL 4-RØRS

STANDARDLEVERING

Coreline: Klassisk kabinet med stramt øvre gitter af fine lameller over hele enhedens bredde

- lakeret beklædning udført i sendzimir galvaniseret stålplade
- robust kabinet fremstillet af elektrogalvaniseret stål
- kondensopsamling med tilslutning til afløb
- kobber-alu varmeveksleren med hydrofil belægning
- tangentielle EC ventilator(er)
- luftfilter i rustfrit stål

PLUG & PLAY

- **integreret strømforsyning 230 V**
- **formonterede tilslutningssæt**
- **temperaturregulering i henhold til den valgte Plug & Play-version**

FARVER

Kabinet

Standardfarver

- trafik hvid RAL 9016 (133), let struktureret satinlak
- sandblæst grå (001), fin tekstur metallisk lak
- off-sort (145), soft touch let tekstureret satinlak

Andre farver

se Jagas farvekort

TILSLUTNING

Standard

- tilslutning på venstre side
  stor varmeveksler: G 1/2" tilslutning
  lille varmeveksler: G 1/2" tilslutning
- klemforbindelse til elektrisk tilslutning, standard til højre, tilsluttes via ekstern strømforsyning 24 VDC

Valgfri

Hydraulisk til højre, elektrisk til venstre. Udskift forbindelseskode **L** med **R**. Uden merpris.

BESTILLINGSNUMMER

BZMW 041 075 12 XXX 4 L CL DDD

- *Ingen Jaga JDPC-styring: (udfyldes ikke)*
- *Jaga JDPC BMS: D04*
- *Jaga JDPC ACO D10*
- *Jaga JDPC TPT: D02*
- *Jaga JDPC TW: D12 TW*
- *Jaga JDPC SMART BMS 100 TW: D22 TW*
- *Jaga JDPC SMART BMS 100 TB: D22 TB*
- *Jaga JDPC SMART BMS 200 W: D22 2W*

Tilslutning:
- *Standard: L*
- *Valgfri: R*

Farve på kabinet

Længde

Højde

KAN BESTILLES SOM EKSTRAUDSTYR

- formonteret Jaga JDPC-styring:
  Jaga JDPC BMS (D04) eller Jaga JDPC ACO (D10)
- 2 x ventilsæt: sæt 295 (med termoelektrisk motor) eller sæt 290 (med 2 returkoblinger)
- 2 x fleksible tilslutninger i rustfrit stål (parvis)
- strømforsyning: vandtæt strømforsyning eller DIN-skinne-strømforsyning
- Termostat (0-10 V) uden for enheden

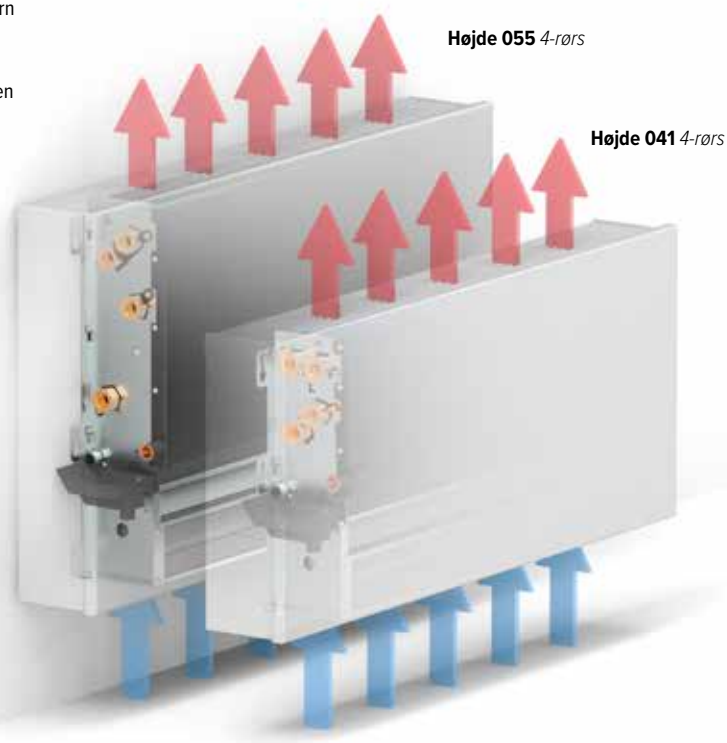

STYRING

STANDARDSTYRING: INGEN JAGA JDPC-STYRING

Ventilatoren kan styres direkte via et eksternt 0-10 V styresignal (termostat eller BMS/Domotica). I dette tilfælde er der ingen vandtemperaturføler, og ventilatoren kan derfor starte uafhængigt af vandtemperaturen i varmeveksleren.

Valgfri formonteret Jaga JDPC-styring

En ventilator-konvektor kan som ekstraudstyr udstyres med en JDPC (Jaga Dynamic Product Controller). Denne controller indeholder en integreret vandtemperaturføler på varmeveksleren, der fungerer som en sikkerhedsforanstaltning for ventilatoren. Ventilatoren startes kun, når vandtemperaturen er passende for den ønskede driftsform. Dermed undgås kold luft i opvarmningsdrift og varm luft i køledrift.

BESTILLINGSNR.	POSITION	VENTILSÆT (FORMONTERET)	STRØMFORSYNING (FORMONTERET)	STYRING	EKSTERN 0-10 V STYRING	VANDTEMPERA-TURFØLER	LUFTTEMPERA-TURFØLER
Jaga JDPC BMS - 4-rørs (D04)		-	-	-	✓	2	-
Jaga JDPC ACO - 4-rørs (D10)		-	-	Kontrolpanel	-	2	✓
Jaga JDPC TPT - 4-rørs (D02)		✓	✓	Kontrolpanel	✓	2	✓
Jaga JDPC TW - 4-rørs (D12)		✓	✓	integreret rumtermostat	✓	2	-
Jaga JDPC Smart BMS - 4-rørs (D22)		✓	✓	Rumtermostat	-	2	-

BRIZA 12 VÆGMONTERET MODEL 4-RØRS

	HØJDE H cm	LÆNGDE L cm	TYPE T cm	SPÆNDINGSKONTROL U V	LUFTSTRØM m³/h	TOTAL KØLING (kondenserende) Rumtemperatur 27°C 7/12 Watt	MÆRKBAR AFKØLING (kondenserende) Rumtemperatur 27°C 7/12 Watt	KØLING (ikke-kondenserende) Rumtemperatur 27°C 16/18 Watt	OPVARMNING Rumtemperatur 20°C 35/30 Watt	45/40 Watt	50/45 Watt	55/45 Watt	LYDNIVEAU dB(A)	STRØMFORBRUG Watt	BESTILLINGSNUMMER
BZMW	041	075	12	2	29	228	161	92	173	314	384	416	18.5	1.8	BZMW 041 075 12 XXX 4 L CL DDD
				4	61	267	191	109	208	378	462	501	29.4	3.0	
				6	86	308	223	128	235	426	522	566	31.3	4.8	
				8	116	353	259	149	277	504	616	668	37.3	8.0	
				10	143	402	298	171	331	601	735	797	42.5	13.7	
	041	095	12	2	52	364	257	148	300	544	666	722	24.0	2.0	BZMW 041 095 12 XXX 4 L CL DDD
				4	92	430	308	177	334	607	742	805	30.0	3.4	
				6	144	492	356	204	378	688	842	912	36.8	5.7	
				8	194	564	413	237	445	808	989	1072	41.5	8.4	
				10	229	662	491	282	544	989	1211	1312	44.5	14.4	
	041	125	12	2	73	592	418	240	476	865	1059	1148	24.6	2.3	BZMW 041 125 12 XXX 4 L CL DDD
				4	149	673	482	276	535	973	1190	1290	30.2	4.1	
				6	220	765	554	318	611	1111	1359	1473	37.0	7.4	
				8	278	884	648	372	717	1302	1594	1727	42.5	12.6	
				10	364	1051	780	447	864	1570	1922	2083	47.0	20.9	
	041	145	12	2	89	717	507	291	589	1070	1310	1420	25.7	2.5	BZMW 041 145 12 XXX 4 L CL DDD
				4	158	840	601	345	674	1224	1498	1623	30.5	4.5	
				6	227	964	698	400	772	1403	1717	1860	37.3	9.0	
				8	289	1114	816	468	901	1637	2004	2171	43.0	17.0	
				10	382	1312	973	558	1078	1958	2397	2597	47.0	28.8	
BZMW	055	075	12	2	27	340	240	138	151	274	336	364	19.2	1.6	BZMW 055 075 12 XXX 4 L CL DDD
				4	67	396	284	163	172	313	383	415	25.2	2.2	
				6	107	464	336	193	193	350	428	464	32.2	3.6	
				8	137	531	389	223	228	415	508	550	38.1	6.3	
				10	171	586	434	249	273	496	606	657	42.5	10.3	
	055	095	12	2	72	555	392	225	247	450	550	596	23.0	2.1	BZMW 055 095 12 XXX 4 L CL DDD
				4	123	654	468	268	276	501	614	665	27.8	3.4	
				6	168	764	554	318	309	562	688	745	34.4	5.9	
				8	228	873	640	367	366	666	815	883	39.9	10.0	
				10	257	969	719	412	449	815	998	1081	43.5	15.6	
	055	125	12	2	112	865	612	351	388	706	864	936	23.1	2.3	BZMW 055 125 12 XXX 4 L CL DDD
				4	183	1038	743	426	445	809	990	1072	29.1	4.2	
				6	260	1224	887	509	505	917	1122	1216	36.5	7.5	
				8	328	1401	1027	589	594	1079	1320	1431	42.5	12.8	
				10	385	1546	1147	658	712	1295	1584	1717	46.5	22.3	
	055	145	12	2	126	1126	797	457	490	890	1090	1181	25.0	2.7	BZMW 055 145 12 XXX 4 L CL DDD
				4	228	1302	932	534	555	1009	1235	1339	30.8	5.2	
				6	304	1521	1102	632	635	1153	1412	1530	37.5	9.1	
				8	393	1742	1277	732	741	1347	1649	1787	42.8	16.0	
				10	462	1928	1430	820	889	1615	1976	2142	46.5	27.3	

Ydelse målt i henhold til EN16430
Lydmåling i henhold til ISO 3741: 2010, 2 meter væk fra enheden og med en antaget rumdæmpning på 8 dB(A) / rumvolumen 100 m³ / efterklangstid 0,5 sek.
Beregning af effekt ved andre temperaturer: jaga.com/selection-tools

BRIZA 22 VÆGMONTERET MODEL 2-RØRS

SOON AVAILABLE
Plug & Play Smart BMS

STANDARDLEVERING

Coreline: Klassisk kabinet med stramt øvre gitter af fine lameller over hele enhedens bredde
Baseline: Enkel og strømlinet kabinet med kraftigt, sort udblæsningsgitter med bikagestruktur

- lakeret beklædning udført i sendzimir galvaniseret stålplade
- robust kabinet fremstillet af elektrogalvaniseret stål
- kondensopsamling med tilslutning til afløb
- kobber-alu varmeveksleren med hydrofil belægning
- centrifugal ventilator(er) med dobbelt indløb
- udskifteligt filter lavet af polypropylen (klasse G2)

Baseline
- lakeret bagpanel lavet af sendzimir galvaniseret stålplade
- interiør formonteret på bagpanelet (isoleret)
- lakeret aluminium udblæsningsmundstykke med kulsort lakeret honeycomb rist

PLUG & PLAY
- integreret strømforsyning 230 V
- færdigmonteret tilslutningssæt
- temperaturregulering i henhold til den valgte Plug & Play-version

FARVER

Kabinet
Standardfarver
- trafik hvid RAL 9016 (133), let struktureret satinlak
- sandblæst grå (001), fin tekstur metallisk lak
- off-sort (145), soft touch let tekstureret satinlak

Andre farver
se Jagas farvekort

Bagpanel Baseline
kulsort (104), Let struktureret satinpulverbelægning

Udblæsningsmundstykke Baseline
kulsort (104), Let struktureret satinpulverbelægning

TILSLUTNING
Standard
- tilslutning på venstre side, G 3/4" tilslutning
- klemstik til elektrisk forbindelse 230 VAC, tilslutning via ekstern strømforsyning på højre side.

Valgfri
Hydraulisk til højre, elektrisk til venstre. Udskift forbindelseskode **LR** med **RL**
Uden merpris.

BESTILLINGSNUMMER

BAMW 063 090 22 XXX XX 2 LR CL G2 DDD

- Ingen Jaga JDPC-styring: (udfyldes ikke)
- Jaga JDPC BMS: D03
- Jaga JDPC ACO D09
- Jaga JDPC TPT: D01
- Jaga JFFC TW: D11 TW
- Jaga JDPC SMART BMS 100 TW: D21 TW
- Jaga JDPC SMART BMS 100 TB: D21 TB
- Jaga JDPC SMART BMS 200 W: D21 2W

Design:
- Coreline: Cl
- Baseline: BL

Model: BT, FT, BF, FF
Farver
Længde

KAN BESTILLES SOM EKSTRAUDSTYR

- formonteret Jaga JDPC-styring:
  Jaga JDPC BMS (D03) eller Jaga JDPC ACO (D09)
- ventilsæt: sæt 301 (med termoelektrisk motor) eller sæt 302 (med 2 returkoblinger)
- fleksible tilslutninger i rustfrit stål (parvis)
- Termostat (0-10 V) uden for enheden

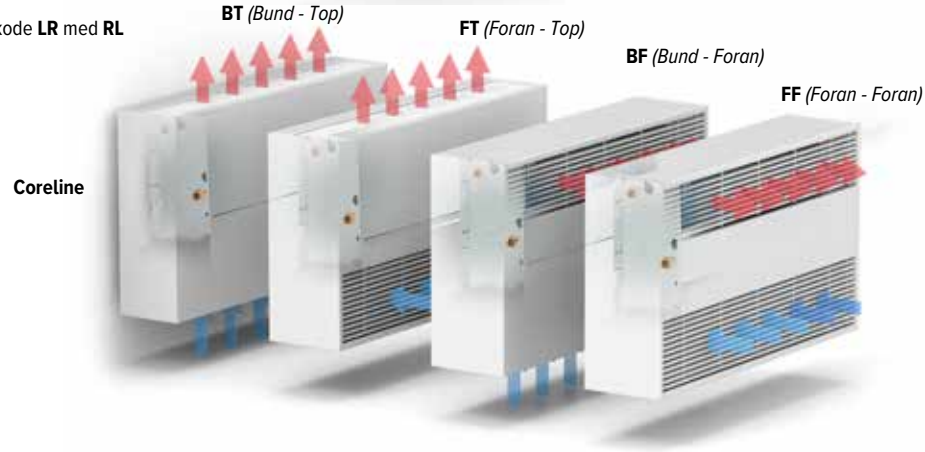

STYRING

STANDARDSTYRING: INGEN JAGA JDPC-STYRING
Ventilatoren kan styres direkte via et eksternt 0-10 V styresignal (termostat eller BMS/Domotica). I dette tilfælde er der ingen vandtemperaturføler, og ventilatoren kan derfor starte uafhængigt af vandtemperaturen i varmeveksleren.

Valgfri formonteret Jaga JDPC-styring
En ventilator-konvektor kan som ekstraudstyr udstyres med en JDPC (Jaga Dynamic Product Controller). Denne controller indeholder en integreret vandtemperaturføler på varmeveksleren, der fungerer som en sikkerhedsforanstaltning for ventilatoren. Ventilatoren startes kun, når vandtemperaturen er passende for den ønskede driftsform. Dermed undgås kold luft i opvarmningsdrift og varm luft i køledrift.

BESTILLINGSNR.	POSITION	VENTILSÆT (FORMONTERET)	STRØMFORSYNING (FORMONTERET)	STYRING	EKSTERN 0-10 V STYRING	VANDTEMPERA-TURFØLER	LUFTTEMPERA-TURFØLER
Jaga JDPC BMS - 2-rørs (D03)		-	-	-	✓	1	-
Jaga JDPC ACO - 2-rørs (D09)		-	-	Kontrolpanel	-	1	✓
Jaga JDPC TPT - 2-rørs (D01)		✓	✓	Kontrolpanel	✓	1	-
Jaga JDPC TW - 2-rørs (D11)		✓	✓	integreret rumtermostat	✓	1	✓
Jaga JDPC Smart BMS - 2-rørs (D21)		✓	✓	Rumtermostat	-	1	-

BRIZA 22 VÆGMONTERET MODEL 2-RØRS

HØJDE H cm	LÆNGDE L cm	TYPE T cm	MAX STRØMFORBRUG I A	SPÆNDINGSKONTROL U V	LUFTSTRØM m³/h	TOTAL KØLING (kondenserende) Rumtemperatur 27°C 7/12 Watt	MÆRKBAR AFKØLING (kondenserende) Rumtemperatur 27°C 7/12 Watt	KØLING (ikke-kondenserende) Rumtemperatur 27°C 16/18 Watt	OPVARMNING Rumtemperatur 20°C 35/30 Watt	45/40 Watt	50/45 Watt	55/45 Watt	LYDNIVEAU dB(A)	STRØMFORBRUG Watt	BESTILLINGSNUMMER
BAMW 063	**090**	**22**	0.06	**2**	116	872	623	338	461	848	1042	1131	25,5	3.6	BAMW 063 090 22 XXX BT 2 LR CL G2 DDD
059			0.09	**4**	221	1560	1116	605	839	1545	1898	2061	35,0	8.3	059 BL
			0.16	**6**	308	2008	1436	779	1101	2025	2489	2702	42,5	16.1	
			0.26	**8**	391	2412	1725	935	1331	2450	3011	3269	46,5	29.0	
			0.36	**10**	434	2645	1891	1026	1456	2679	3293	3575	51,0	38.2	
	110	**22**	0.05	**2**	155	1279	915	446	665	1194	1456	1575	20,5	3.5	BAMW 063 110 22 XXX BT 2 LR CL G2 DDD
			0.09	**4**	284	2209	1579	771	1190	2137	2605	2819	29,5	8.3	059 BL
			0.17	**6**	396	2933	2097	1023	1593	2861	3488	3774	39,0	16.7	
			0.29	**8**	503	3543	2533	1236	1929	3463	4222	4568	45,0	30.1	
			0.41	**10**	591	3991	2853	1392	2171	3898	4752	5141	49,0	43.8	
	130	**22**	0.05	**2**	215	1616	1155	636	813	1505	1854	2014	22,0	3.8	BAMW 063 130 22 XXX BT 2 LR CL G2 DDD
			0.10	**4**	359	2804	2005	1104	1435	2655	3270	3552	29,5	9.3	059 BL
			0.19	**6**	491	3767	2694	1483	1942	3594	4426	4808	37,0	19.1	
			0.33	**8**	614	4557	3258	1794	2361	4370	5381	5846	42,5	33.5	
			0.44	**10**	703	5060	3618	1992	2631	4869	5997	6515	46,5	47.8	
	160	**22**	0.12	**2**	290	1930	1380	694	1180	2135	2609	2826	28,0	7.0	BAMW 063 160 22 XXX BT 2 LR CL G2 DDD
			0.19	**4**	534	3345	2392	1203	2038	3689	4509	4884	36,0	16.6	059 BL
			0.31	**6**	730	4439	3174	1597	2667	4827	5899	6390	43,0	33.9	
			0.48	**8**	931	5524	3949	1987	3256	5893	7203	7802	49,0	59.4	
			0.64	**10**	1065	6224	4450	2239	3617	6546	8000	8665	52,5	83.5	
	190	**22**	0.08	**2**	341	2112	1510	737	1193	2143	2612	2826	25,0	7.0	BAMW 063 190 22 XXX BT 2 LR CL G2 DDD
			0.15	**4**	614	3823	2733	1334	2133	3830	4668	5051	34,0	16.9	059 BL
			0.31	**6**	860	5322	3805	1857	2952	5301	6462	6992	41,0	34.8	
			0.55	**8**	1088	6670	4769	2327	3686	6620	8069	8731	47,0	61.8	
			0.73	**10**	1247	7595	5430	2650	4188	7520	9167	9919	51,0	89.2	
	225	**22**	0.15	**2**	477	3594	2570	1266	1936	3479	4242	4590	31,5	10.7	BAMW 063 225 22 XXX BT 2 LR CL G2 DDD
			0.26	**4**	845	6194	4428	2181	3341	6005	7322	7924	39,0	25.0	059 BL
			0.47	**6**	1170	8360	5977	2944	4522	8128	9911	10725	46,5	50.1	
			0.77	**8**	1477	10291	7358	3624	5584	10035	12237	13242	52,0	87.9	
			1.00	**10**	1670	11446	8183	4031	6223	11184	13638	14758	55,0	125.3	

Ydelse målt i henhold til EN 1397
Lydmåling i henhold til ISO 3741: 2010, 2 meter væk fra enheden og med en antaget rumdæmpning på 8 dB(A) / rumvolumen 100 m³ / efterklangstid 0,5 sek.
Beregning af effekt ved andre temperaturer: jaga.com/selection-tools

BRIZA 22 VÆGMONTERET MODEL 4-RØRS

SOON AVAILABLE
Plug & Play Smart BMS

STANDARDLEVERING

Coreline: Klassisk kabinet med stramt øvre gitter af fine lameller over hele enhedens bredde

- lakeret beklædning udført i sendzimir galvaniseret stålplade
- robust kabinet fremstillet af elektrogalvaniseret stål
- kondensopsamling med tilslutning til afløb
- kobber-alu varmeveksleren med hydrofil belægning
- centrifugal ventilator(er) med dobbelt indløb
- udskifteligt filter lavet af polypropylen (klasse G2)

PLUG & PLAY

- integreret strømforsyning 230 V
- formonterede tilslutningssæt
- temperaturregulering i henhold til den valgte Plug & Play-version

FARVER

Kabinet

Standardfarver

- trafik hvid RAL 9016 (133), let struktureret satinlak
- sandblæst grå (001), fin tekstur metallisk lak
- off-sort (145), soft touch let tekstureret satinlak

Andre farver

se Jagas farvekort

TILSLUTNING

Standard

- tilslutning på venstre side
  stor varmeveksler: G 3/4" tilslutning
  lille varmeveksler: G 1/2" tilslutning
- klemstik til elektrisk forbindelse 230 VAC, tilslutning via ekstern strømforsyning på højre side.

Valgfri

Hydraulisk til højre, elektrisk til venstre. Udskift forbindelseskode **LR** med **RL**
Uden merpris.

BESTILLINGSNUMMER

BAMW 063 090 22 XXX XX 4 LR CLG2 DDD

- *Ingen Jaga JDPC-styring: (udfyldes ikke)*
- *Jaga JDPC BMS: D04*
- *Jaga JDPC ACO D10*
- *Jaga JDPC TPT: D02*
- *Jaga JFFC TW: D12 TW*
- *Jaga JDPC SMART BMS 100 TW: D22 TW*
- *Jaga JDPC SMART BMS 100 TB: D22 TB*
- *Jaga JDPC SMART BMS 200 W: D22 2W*

Model: BT, FT, BF, FF

Farver

Længde

KAN BESTILLES SOM EKSTRAUDSTYR

- formonteret Jaga JDPC-styring:
  Jaga JDPC BMS (D04) eller Jaga JDPC ACO (D10)
- ventilsæt: sæt 301 og 98 (med termoelektrisk motor) eller sæt 302 og 99 (med 2 returkoblinger)
- 2 x fleksible tilslutninger i rustfrit stål (parvis)
- Termostat (0-10 V) uden for enheden

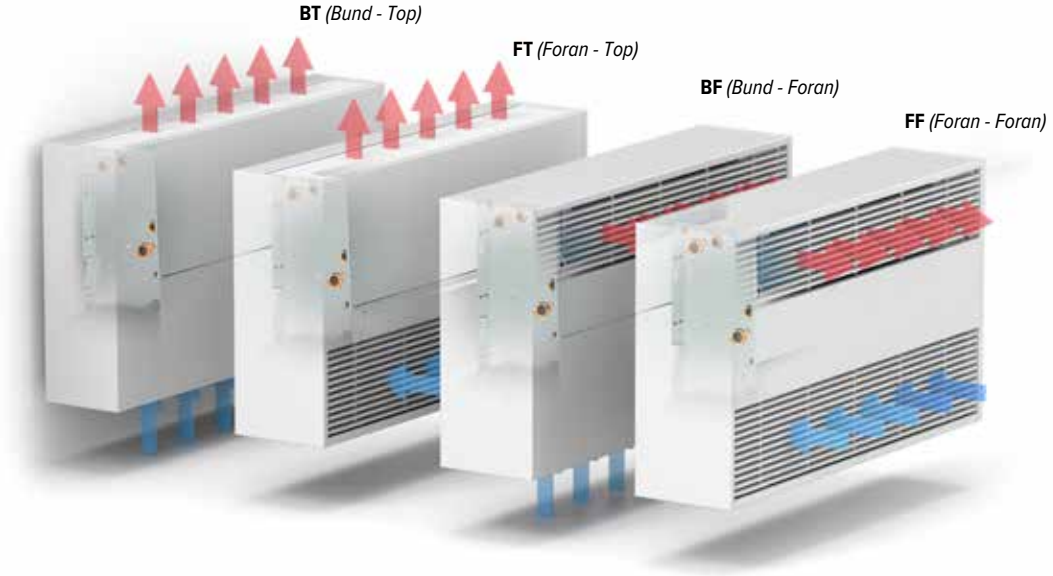

STYRING

STANDARDSTYRING: INGEN JAGA JDPC-STYRING

Ventilatoren kan styres direkte via et eksternt 0-10 V styresignal (termostat eller BMS/Domotica). I dette tilfælde er der ingen vandtemperaturføler, og ventilatoren kan derfor starte uafhængigt af vandtemperaturen i varmeveksleren.

Valgfri formonteret Jaga JDPC-styring

En ventilator-konvektor kan som ekstraudstyr udstyres med en JDPC (Jaga Dynamic Product Controller). Denne controller indeholder en integreret vandtemperaturføler på varmeveksleren, der fungerer som en sikkerhedsforanstaltning for ventilatoren. Ventilatoren startes kun, når vandtemperaturen er passende for den ønskede driftsform. Dermed undgås kold luft i opvarmningsdrift og varm luft i køledrift.

BESTILLINGSNR.	POSITION	VENTILSÆT (FORMONTERET)	STRØMFORSYNING (FORMONTERET)	STYRING	EKSTERN 0-10 V STYRING	VANDTEMPERA-TURFØLER	LUFTTEMPERA-TURFØLER
Jaga JDPC BMS - 4-rørs (D04)		-	-	-	✓	2	-
Jaga JDPC ACO - 4-rørs (D10)		-	-	Kontrolpanel	-	2	✓
Jaga JDPC TPT - 4-rørs (D02)		✓	✓	Kontrolpanel	✓	2	✓
Jaga JDPC TW - 4-rørs (D12)		✓	✓	integreret rumtermostat	✓	2	-
Jaga JDPC Smart BMS - 4-rørs (D22)		✓	✓	Rumtermostat	-	2	-

BRIZA 22 VÆGMONTERET MODEL 4-RØRS

HØJDE H cm	LÆNGDE L cm	TYPE T cm	MAX STRØMFORBRUG I A	SPÆNDINGSKONTROL U V	LUFTSTRØM m³/h	TOTAL KØLING (kondenserende) Rumtemperatur 27°C 7/12 Watt	MÆRKBAR AFKØLING (kondenserende) Rumtemperatur 27°C 7/12 Watt	KØLING (ikke-kondenserende) Rumtemperatur 27°C 16/18 Watt	OPVARMNING Rumtemperatur 20°C 35/30 Watt	45/40 Watt	50/45 Watt	55/45 Watt	LYDNIVEAU dB(A)	STRØMFORBRUG Watt	BESTILLINGSNUMMER
BAMW 063	**090**	**22**	0.06	**2**	116	872	623	338	264	520	653	716	25,5	3,6	BAMW 063 090 22 XXX BT 4 LR CL G2 DDD
			0.09	**4**	221	1560	1116	605	360	708	890	974	35,0	8,3	
			0.16	**6**	308	2008	1436	779	431	847	1065	1167	42,5	16,1	
			0.26	**8**	391	2412	1725	935	491	965	1213	1329	46,5	29,0	
			0.36	**10**	434	2645	1891	1026	519	1021	1283	1406	51,0	38,2	
	110	**22**	0.05	**2**	155	1279	915	446	307	603	758	830	20,5	3,5	BAMW 063 110 22 XXX BT 4 LR CL G2 DDD
			0.09	**4**	284	2209	1579	771	487	958	1204	1318	29,5	8,3	
			0.17	**6**	396	2933	2097	1023	608	1196	1503	1646	39,0	16,7	
			0.29	**8**	503	3543	2533	1236	696	1369	1721	1885	45,0	30,1	
			0.41	**10**	591	3991	2853	1392	752	1478	1858	2035	49,0	43,8	
	130	**22**	0.05	**2**	215	1616	1155	636	429	847	1067	1170	22,0	3,8	BAMW 063 130 22 XXX BT 4 LR CL G2 DDD
			0.10	**4**	359	2804	2005	1104	632	1250	1574	1725	29,5	9,3	
			0.19	**6**	491	3767	2694	1483	777	1536	1934	2120	37,0	19,1	
			0.33	**8**	614	4557	3258	1794	881	1741	2193	2404	42,5	33,5	
			0.44	**10**	703	5060	3618	1992	940	1858	2340	2565	46,5	47,8	
	160	**22**	0.12	**2**	290	1930	1380	694	767	1484	1855	2027	28,0	7,0	BAMW 063 160 22 XXX BT 4 LR CL G2 DDD
			0.19	**4**	534	3345	2392	1203	1059	2048	2560	2798	36,0	16,6	
			0.31	**6**	730	4439	3174	1597	1262	2440	3050	3333	43,0	33,9	
			0.48	**8**	931	5524	3949	1987	1440	2785	3481	3805	49,0	59,4	
			0.64	**10**	1065	6224	4450	2239	1542	2983	3729	4075	52,5	83,5	
	190	**22**	0.08	**2**	341	2112	1510	737	725	1390	1732	1891	25,0	7,0	BAMW 063 190 22 XXX BT 4 LR CL G2 DDD
			0.15	**4**	614	3823	2733	1334	1135	2176	2712	2960	34,0	16,9	
			0.31	**6**	860	5322	3805	1857	1466	2810	3502	3822	41,0	34,8	
			0.55	**8**	1088	6670	4769	2327	1738	3332	4152	4533	47,0	61,8	
			0.73	**10**	1247	7595	5430	2650	1910	3661	4563	4981	51,0	89,2	
	225	**22**	0.15	**2**	477	3594	2570	1266	1211	2326	2901	3167	31,5	10,7	BAMW 063 225 22 XXX BT 4 LR CL G2 DDD
			0.26	**4**	845	6194	4428	2181	1798	3454	4307	4703	39,0	25,0	
			0.47	**6**	1170	8360	5977	2944	2246	4314	5381	5875	46,5	50,1	
			0.77	**8**	1477	10291	7358	3624	2608	5009	6247	6821	52,0	87,9	
			1.00	**10**	1670	11446	8183	4031	2805	5387	6718	7335	55,0	125,3	

Ydelse målt i henhold til EN 1397
Lydmåling i henhold til ISO 3741: 2010, 2 meter væk fra enheden og med en antaget rumdæmpning på 8 dB(A) / rumvolumen 100 m³ / efterklangstid 0,5 sek.
Beregning af effekt ved andre temperaturer: jaga.com/selection-tools

jaga

CLIMATE
DESIGNERS

INSTALLATION-I-LOFT

BRIZA INSTALLATION-I-LOFT

Vi bestræber os på at levere vores ventilator-konvektorer så installationsklare som muligt. Hvor vi tidligere kun skulle tilslutte vandforsyningen, er der nu også behov for strømforsyning, elektronisk styring og termostat. For at gøre installationen nemmere for dig har vi udviklet et Plug & Play-sortiment.

Samme høje kvalitet, men med alle tilslutningsmuligheder formonteret. Bestil uden bekymringer for en problemfri installation!

MULIGE TEMPERATURREGULERINGER

PLUG & PLAY — Komplet enhed med temperaturstyring, ventilsæt og strømforsyning

JAGA JDPC SMART BMS JRT

Rumtemperaturregulering via Jaga wifi-termostat monteret i rummet (påbygget eller indbygget)

Bestillingseksempel Briza
Højde 38 cm, Længde 52 cm

BZBC 038 052 L D21 TW
D21 TB
D21 2W

JAGA JDPC SMART BMS JRT C

Rumtemperaturregulering via Jaga wifi-termostat monteret i rummet (påbygget eller indbygget)

Bestillingseksempel Briza
Højde 38 cm, Længde 52 cm

BZBC 038 052 L D25 TW
D25 TB
D25 2W

HYDRAULISK TILSLUTNING (venstre)
formonterede ventiler, tilslutning
Eurokonus 3/4”

ELEKTRISK TILSLUTNING
Klemmestik til el-tilslutning
24V DC højre, kan tilsluttes
via 230 VAC strømforsyning

TEMPERATURREGULERING
temperaturregulering via
betjeningspanel, indbygget (wifi)
termostat, ekstern (wifi) termostat

KONDENSPUMPE

BRIZA INSTALLATION-I-LOFT

KONFIGURERBAR ENHED	Konfigurer din enhed i henhold til din installation og dine krav, leveres som et samlet system.		
	BRIZA 12	**BRIZA 22**	**BRIZA 26**
1. Vælg din enhed ud fra dimensioner og effekt	fx. **BZBC 038 052 12 2 L DDD**	fx. **BABC 055 055 22 BT 2 LR G2 DDD**	fx. **BBBC 056 125 26 BT 4 LR G2 DDD**
2. Vælg den ønskede styring	Ingen Jaga JDPC-styring, Jaga JDPC BMS: D03 (2 P) / D04 (4P) Jaga JDPC Tænd/Sluk: D07 (2P) / D08 (4P)	Ingen Jaga JDPC-styring, Jaga JDPC BMS: D03 (2 P) / D04 (4P) Jaga JDPC Tænd/Sluk: D07 (2P) / D08 (4P)	Ingen Jaga JDPC-styring, Jaga JDPC BMS: D03 (2 P) / D04 (4P) Jaga JDPC Tænd/Sluk: D07 (2P) / D08 (4P)
3. Vælg den ønskede strømforsyning	strømforsyning eller DIN-skinnestrømforsyning baseret på optaget elektrisk effekt	(24 V strømforsyning medfølger den valgte Jaga JDPC-styring)	(24 V strømforsyning medfølger den valgte Jaga JDPC-styring)
4. Vælg det eller de ønskede ventilsæt	sæt 295 (med termoelektrisk motor) eller sæt 290 (med 2 returkoblinger)	sæt 301 og 98 (med termoelektrisk motor eller sæt 302 og 99 (med 2 returkoblinger)	sæt 301 og 98 (med termoelektrisk motor eller sæt 302 og 99 (med 2 returkoblinger)

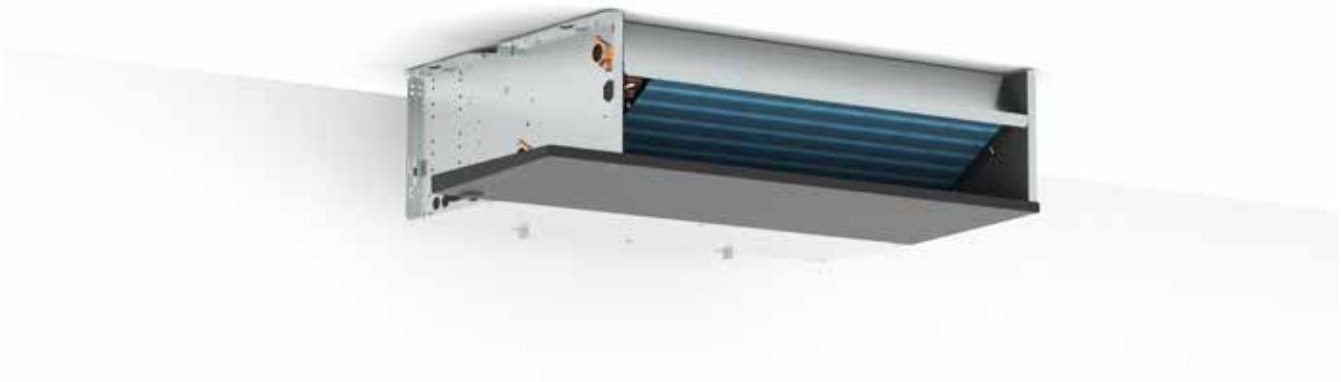

BRIZA 12 INSTALLATION-I-LOFT

MÅL *(i mm)*

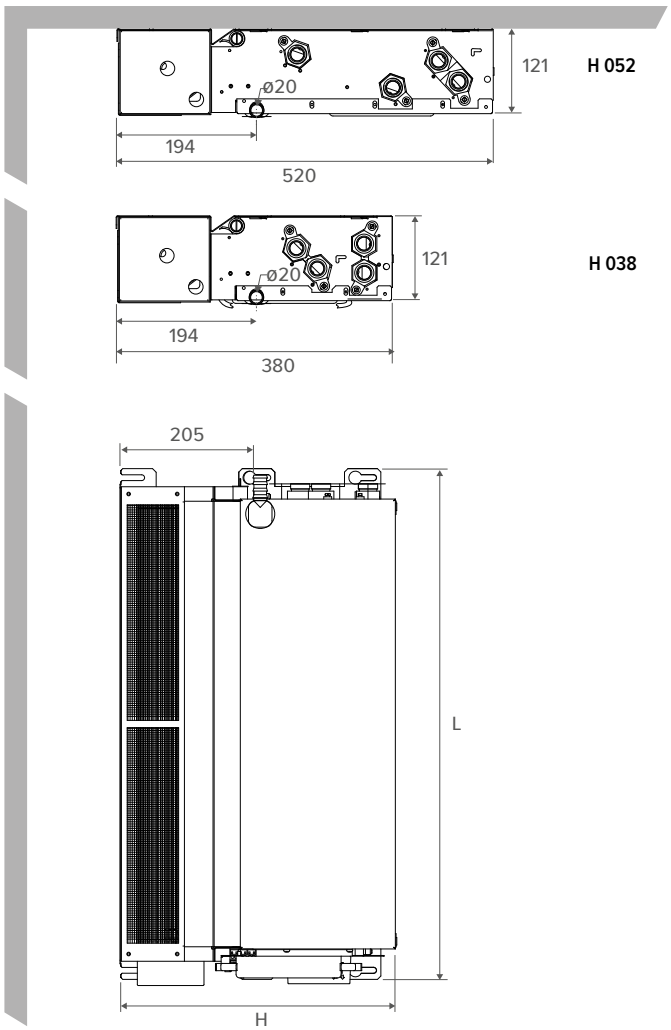

HYDRAULISK TILSLUTNING

Højde 038 *2-rørs*

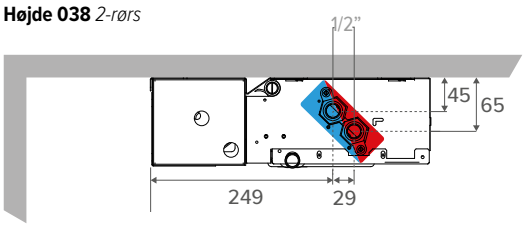

Højde 038 *4-rørs*

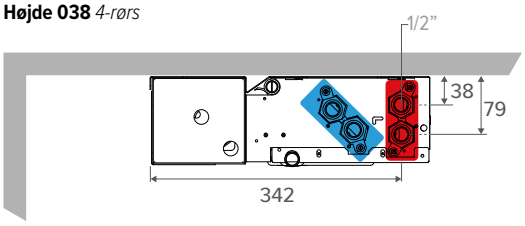

Højde 052 *2-rørs*

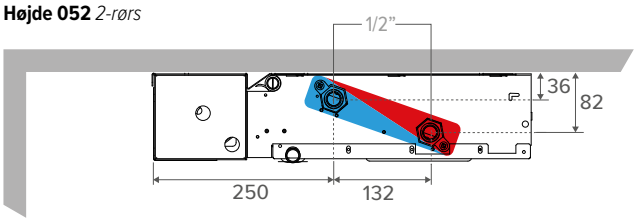

Højde 052 *4-rørs*

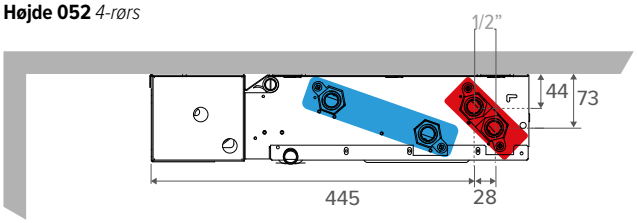

FRIRUM

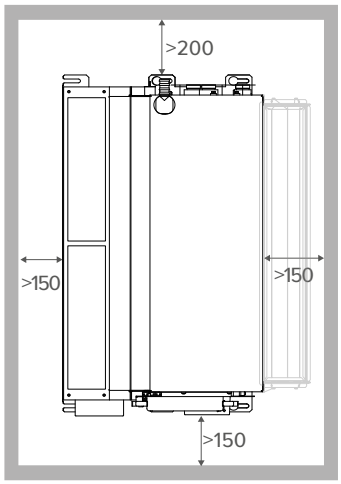

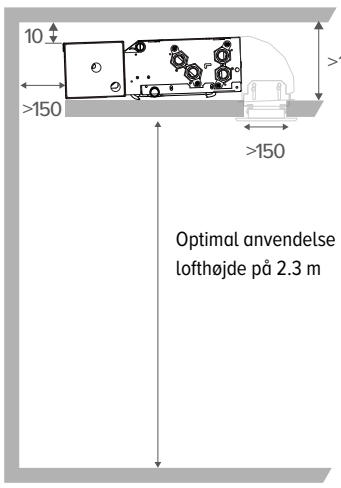

Optimal anvendelse beregnet til en lofthøjde på 2.3 m

BRIZA 22 INSTALLATION-I-LOFT

MÅL *(i mm)*

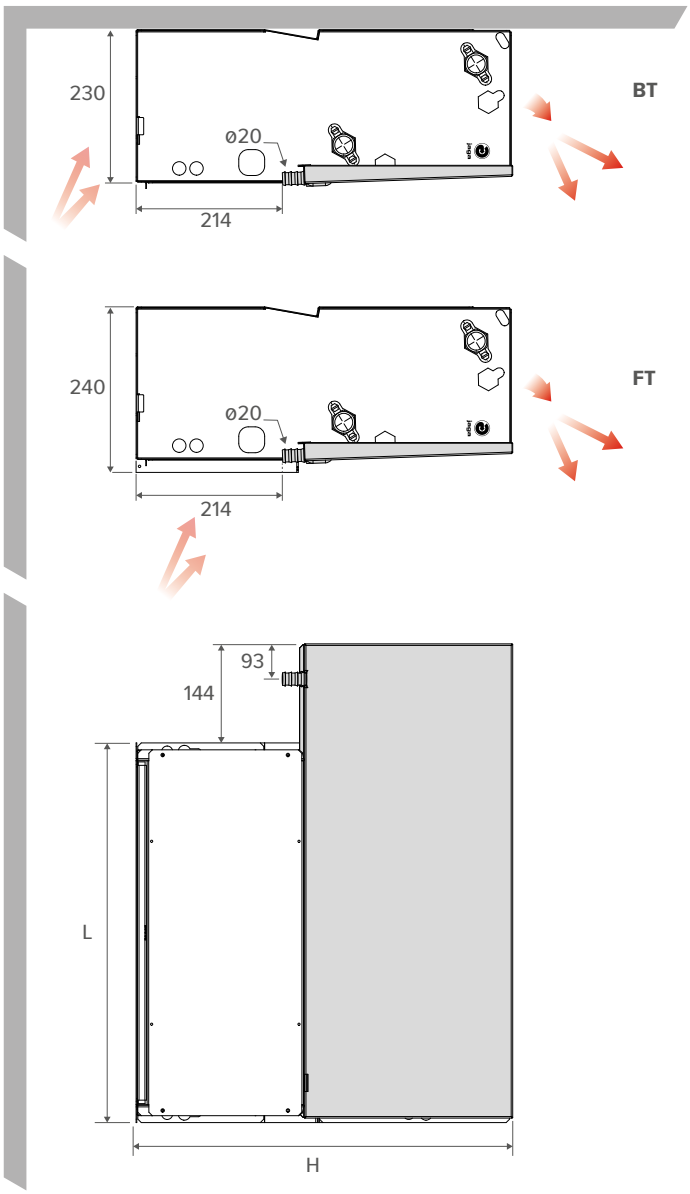

HYDRAULISK TILSLUTNING

2-rørs

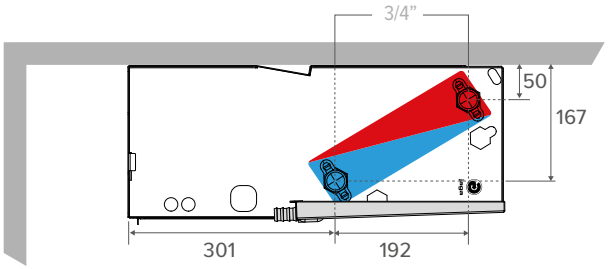

4-rørs

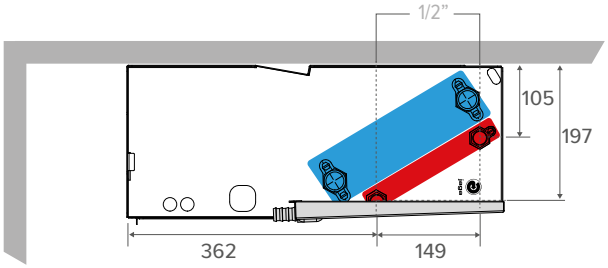

FRIRUM

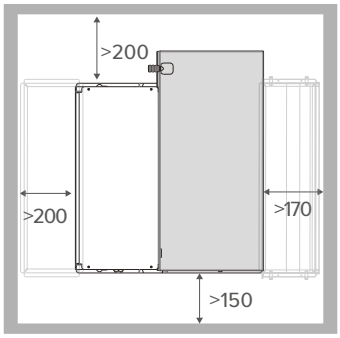

BT

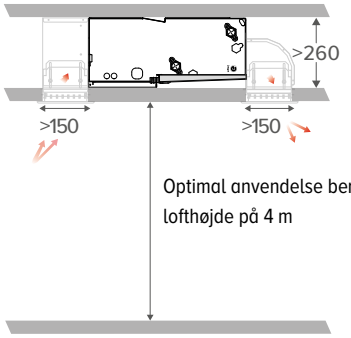

Optimal anvendelse beregnet til en lofthøjde på 4 m

FT

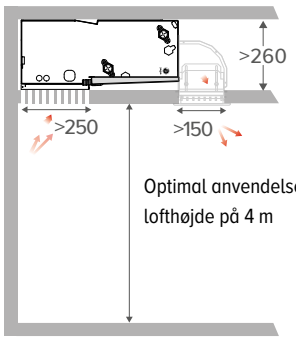

Optimal anvendelse beregnet til en lofthøjde på 4 m

BRIZA 26 INSTALLATION-I-LOFT

MÅL *(i mm)*

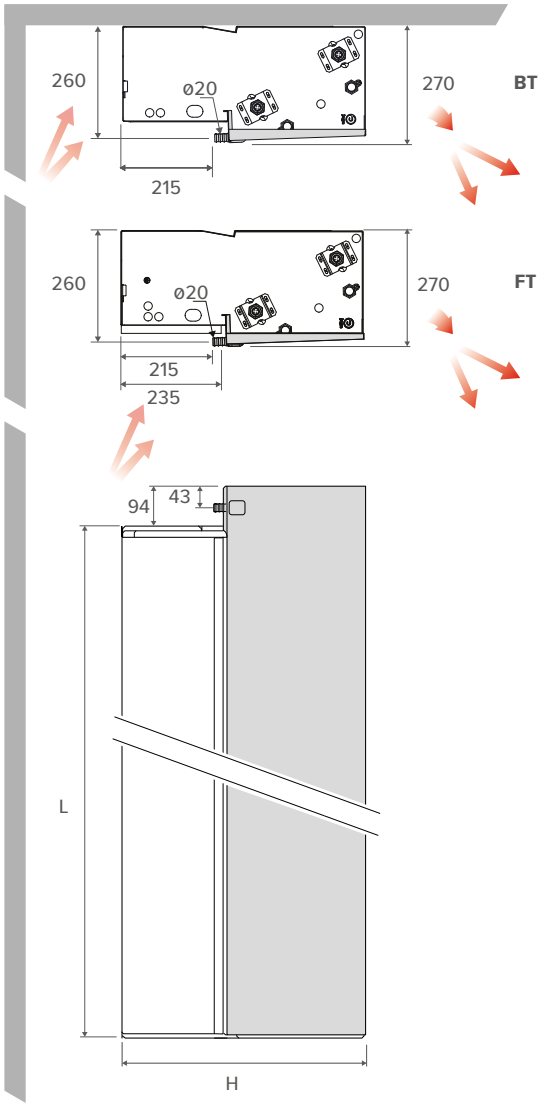

HYDRAULISK TILSLUTNING

2-rørs

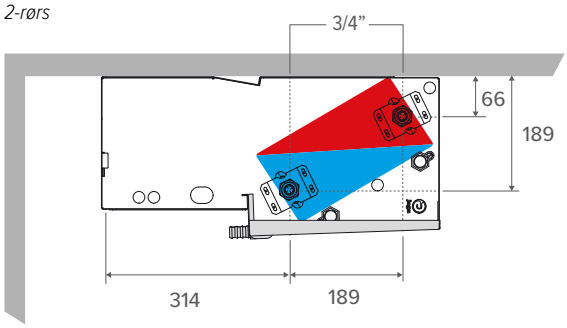

4-rørs

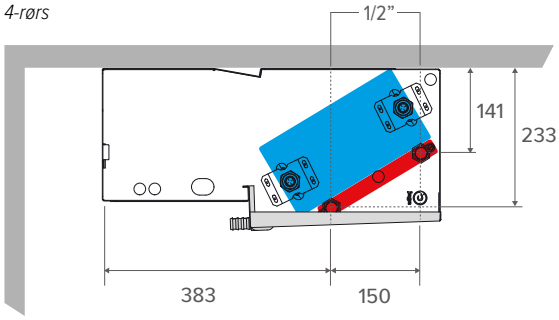

FRIRUM

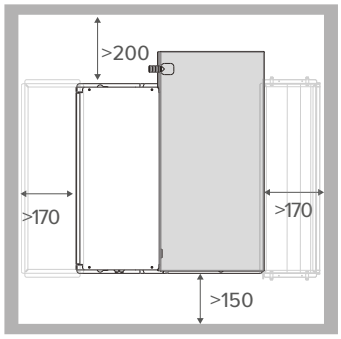

BT

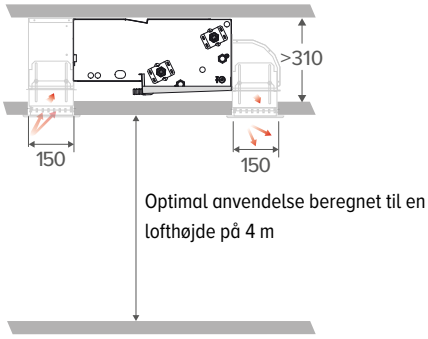

FT

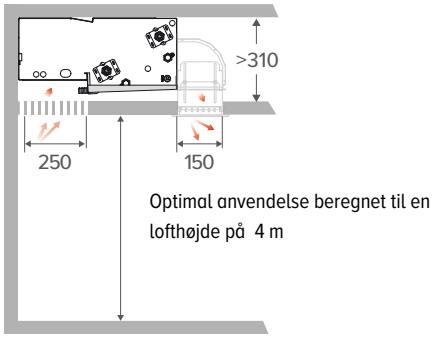

BRIZA INSTALLATION-I-LOFT

Nødvendig for kondenserende køling
Kondensafkøling med en loftmodel?
Tilføj en kondenspumpe til din ordre!

KONDENSPUMPE

BESTILLINGSNR.		BRIZA 12	BRIZA 22	BRIZA 26
C *(tilføj* **"C"** *til ordrekoden)*	Formonteret	✓	✓	✓
8773 0101		✓	✓	✓

KONDENSATBAKKE MED UDLØB Ø2 CM

BESTILLINGSNR.	til Briza 12 H	BRIZA 12	BRIZA 22	BRIZA 26
5127 000 100 01	038	✓	-	-
5127 000 100 02	052	✓	-	-

KONDENSATSENSOR

sensor til overvågning af kondensniveauet i kondensatopsamleren

BESTILLINGSNR.	BRIZA 12	BRIZA 22	BRIZA 26
5127 000 100 03	✓	✓	✓

MONTERINGSBESLAG TIL NIVEAUSENSOR

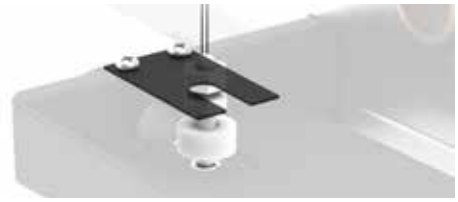

beslag til fastgørelse af niveausensoren i kondensopsamlingsbeholderen

BESTILLINGSNR.	BRIZA 12	BRIZA 22	BRIZA 26
8776 0701		✓	✓

BRIZA 12 INSTALLATION-I-LOFT 2-RØRS

STANDARDLEVERING
- kondensopsamling med tilslutning til afløb
- kobber-alu varmeveksler med hydrofil belægning
- robust kabinet fremstillet af elektrogalvaniseret stål
- tangentielle EC ventilator(er)
- luftfilter i rustfrit stål

PLUG & PLAY
- **integreret strømforsyning 230 V**
- **færdigmonteret tilslutningssæt**
- **temperaturregulering i henhold til den valgte Plug & Play-version**

TILSLUTNING

Standard
- tilslutning på venstre side
  G 1/2" tilslutning
- klemforbindelse til elektrisk tilslutning, standard til højre, tilsluttes via ekstern strømforsyning 24 VDC

Valgfri
Hydraulisk til højre, elektrisk til venstre:
Udskift forbindelseskode **L** med **R**. Uden merpris.

BESTILLINGSNUMMER

BZBC 038 052 12 2 L DDD

- *Ingen Jaga JDPC-styring: (udfyldes ikke)*
- *Jaga JDPC BMS: D03*
- *Jaga JDPC Tænd/Sluk: D07*
- *Jaga JDPC SMART BMS 100 TW: D21 TW*
- *Jaga JDPC SMART BMS 100 TB: D21 TB*
- *Jaga JDPC SMART BMS 200 W: D21 2W*
- *Jaga JDPC SMART BMS C 100 TW: D25 TW*
- *Jaga JDPC SMART BMS C 100 TB: D25 TB*
- *Jaga JDPC SMART BMS C 200 W: D25 2W*

Længde

Højde

KAN BESTILLES SOM EKSTRAUDSTYR
- formonteret Jaga JDPC-styring:
  Jaga JDPC BMS (D03) eller Jaga JDPC Tænd/Sluk (D07)
- ventilsæt: sæt 295 (med termoelektrisk motor) eller sæt 290 (med 2 returkoblinger)
- fleksible tilslutninger i rustfrit stål (parvis)
- strømforsyning: vandtæt strømforsyning eller DIN-skinne-strømforsyning
- Termostat (0-10 V) uden for enheden

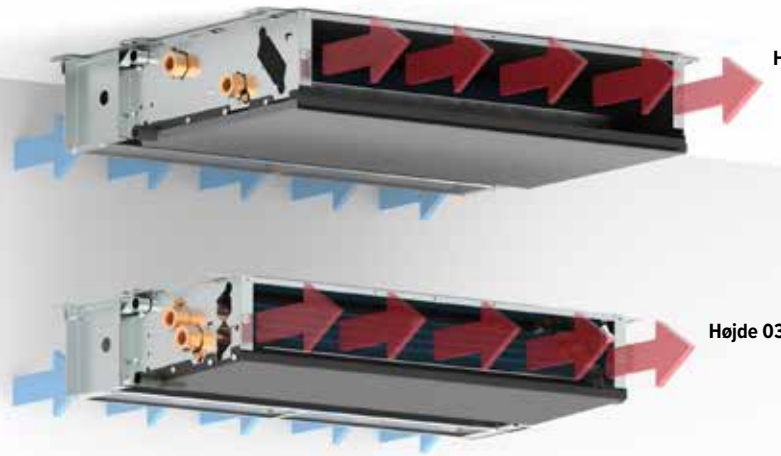

STYRING

STANDARDSTYRING: INGEN JAGA JDPC-STYRING
Ventilatoren kan styres direkte via et eksternt 0-10 V styresignal (termostat eller BMS/Domotica). I dette tilfælde er der ingen vandtemperaturføler, og ventilatoren kan derfor starte uafhængigt af vandtemperaturen i varmeveksleren.

Valgfri formonteret Jaga JDPC-styring
En ventilator-konvektor kan som ekstraudstyr udstyres med en JDPC (Jaga Dynamic Product Controller). Denne controller indeholder en integreret vandtemperaturføler på varmeveksleren, der fungerer som en sikkerhedsforanstaltning for ventilatoren.
Ventilatoren startes kun, når vandtemperaturen er passende for den ønskede driftsform. Dermed undgås kold luft i opvarmningsdrift og varm luft i køledrift.

BESTILLINGSNR.	POSITION	FORMONTERET			STYRING	EKSTERN 0-10 V STYRING	VANDTEMPE-RATURFØLER	LUFTTEMPE-RATURFØLER
		VENTILSÆT	STRØMFORSYNING	KONDENSPUMPE				
Jaga JDPC BMS - 2-rørs (D03)		-	-	-	-	✓	1	-
Jaga JDPC Tænd/Sluk - 2-rørs (D07)		-	-	-	-	-	1	-
Jaga JDPC SMART BMS - 2-rørs (D21)		✓	✓	-	Rumtermostat	-	1	-
Jaga JDPC SMART BMS C - 2-rørs (D25)		✓	✓	✓	Rumtermostat	-	1	-

BRIZA 12 INSTALLATION-I-LOFT 2-RØRS

HØJDE	LÆNGDE	TYPE	SPÆNDINGSKONTROL	LUFTSTRØM	TOTAL KØLING (kondenserende) Rumtemperatur 27°C	MÆRKBAR AFKØLING (kondenserende) Rumtemperatur 27°C	KØLING (ikke-kondenserende) Rumtemperatur 27°C	OPVARMNING Rumtemperatur 20°C				LYDNIVEAU	STRØMFORBRUG	VÆGT	VANDINDHOLD	BESTILLINGSNUMMER
H	L	T	U		7/12	7/12	16/18	35/30	45/40	50/45	55/45					
cm	cm	cm	V	m³/h	Watt	Watt	Watt	Watt	Watt	Watt	Watt	dB(A)	Watt	kg	L	
BZBC 038	**052**	**12**	**2**	70	279	197	113	247	450	550	596	19.0	1.6	7.0	0.166	BZBC 038 052 12 2 L DDD
			4	111	347	248	142	285	517	633	686	25.2	2.6			
			6	155	415	301	172	324	589	721	781	32.5	4.3			
			8	196	484	355	203	379	688	842	912	39.0	7.2			
			10	235	553	410	235	454	826	1010	1095	44.0	13.0			
	072	**12**	**2**	119	488	345	198	401	728	891	966	21.5	2.5	9.0	0.270	BZBC 038 072 12 2 L DDD
			4	189	570	408	234	490	891	1090	1182	27.5	4.3			
			6	245	668	484	277	519	944	1155	1252	34.9	7.2			
			8	315	782	573	329	609	1106	1354	1467	40.7	11.5			
			10	380	911	676	387	748	1358	1662	1802	45.0	18.0			
	102	**12**	**2**	160	804	569	326	644	1171	1433	1553	23.1	2.6	13.0	0.433	BZBC 038 102 12 2 L DDD
			4	243	899	644	369	790	1435	1756	1903	30.0	4.8			
			6	328	1039	753	432	844	1533	1876	2033	38.0	8.0			
			8	419	1221	895	513	989	1797	2199	2383	44.0	14.0			
			10	492	1445	1072	615	1188	2158	2641	2862	48.5	24.0			
	122	**12**	**2**	190	967	684	392	810	1472	1801	1952	26.0	2.8	14.0	0.539	BZBC 038 122 12 2 L DDD
			4	295	1029	737	423	996	1809	2214	2399	31.4	5.5			
			6	410	1267	918	526	1063	1932	2365	2563	38.4	10.3			
			8	512	1560	1143	656	1242	2258	2763	2995	44.2	18.5			
			10	560	1795	1331	763	1480	2690	3292	3568	48.0	28.8			
BZBC 052	**052**	**12**	**2**	89	461	326	187	371	674	825	894	21.0	2.0	8.0	0.332	BZBC 052 052 12 2 L DDD
			4	130	541	387	222	433	787	963	1044	27.0	3.2			
			6	169	641	464	266	522	948	1161	1258	33.9	5.5			
			8	212	754	553	317	594	1079	1321	1432	39.7	9.6			
			10	250	820	608	349	672	1222	1495	1620	44.0	16.8			
	072	**12**	**2**	127	787	557	319	610	1108	1356	1470	21.8	2.2	10.0	0.540	BZBC 052 072 12 2 L DDD
			4	193	919	658	377	725	1318	1613	1748	27.2	3.6			
			6	262	1069	775	444	866	1573	1926	2087	34.6	5.7			
			8	320	1221	895	513	992	1803	2207	2392	40.8	9.6			
			10	365	1357	1006	577	1113	2023	2476	2683	45.0	15.6			
	102	**12**	**2**	168	1252	886	508	964	1751	2143	2323	24.0	2.8	14.0	0.866	BZBC 052 102 12 2 L DDD
			4	259	1450	1038	595	1151	2091	2560	2774	30.3	5.4			
			6	353	1703	1234	708	1373	2495	3054	3309	37.7	10.0			
			8	437	1959	1436	823	1581	2874	3517	3811	43.7	18.0			
			10	513	2163	1605	920	1775	3225	3947	4277	48.0	28.8			
	122	**12**	**2**	200	1545	1093	627	1151	2092	2560	2774	26.2	2.8	15.0	1.078	BZBC 052 122 12 2 L DDD
			4	297	1817	1300	746	1434	2605	3188	3455	32.0	5.5			
			6	396	2142	1552	890	1713	3113	3810	4130	39.0	10.0			
			8	500	2431	1782	1022	1978	3594	4399	4768	44.5	18.0			
			10	583	2702	2004	1149	2216	4026	4928	5340	48.5	28.8			

Ydelse målt i henhold til EN16430
Lydmåling i henhold til ISO 3741: 2010, 2 meter væk fra enheden og med en antaget rumdæmpning på 8 dB(A) / rumvolumen 100 m³ / efterklangstid 0,5 sek.

Beregning af effekt ved andre temperaturer: jaga.com/selection-tools
Udforsk Jaga BIM-platformen: jaga.thorbiq.io/BEnl/selector/

BRIZA 12 INSTALLATION-I-LOFT 4-RØRS

STANDARDLEVERING
- kondensopsamling med tilslutning til afløb
- kobber-alu varmeveksler med hydrofil belægning
- robust kabinet fremstillet af elektrogalvaniseret stål
- tangentielle EC ventilator(er)
- luftfilter i rustfrit stål

PLUG & PLAY
- **integreret strømforsyning 230 V**
- **formonterede tilslutningssæt**
- **temperaturregulering i henhold til den valgte Plug & Play-version**

TILSLUTNING

Standard
- tilslutning på venstre side
  stor varmeveksler: G 1/2" tilslutning
  lille varmeveksler: G 1/2" tilslutning
- klemforbindelse til elektrisk tilslutning, standard til højre, tilsluttes via ekstern strømforsyning 24 VDC

Valgfri
Hydraulisk til højre, elektrisk til venstre:
Udskift forbindelseskode **L** med **R**. Uden merpris.

BESTILLINGSNUMMER

BZBC 038 052 12 4 L DDD

- *Ingen Jaga JDPC-styring: (udfyldes ikke)*
- *Jaga JDPC BMS: D04*
- *Jaga JDPC Tænd/Sluk: D08*
- *Jaga JDPC SMART BMS 100 TW: D22 TW*
- *Jaga JDPC SMART BMS 100 TB: D22 TB*
- *Jaga JDPC SMART BMS 200 W: D22 2W*
- *Jaga JDPC SMART BMS C 100 TW: D26 TW*
- *Jaga JDPC SMART BMS C 100 TB: D26 TB*
- *Jaga JDPC SMART BMS C 200 W: D26 2W*

Længde

Højde

KAN BESTILLES SOM EKSTRAUDSTYR
- formonteret Jaga JDPC-styring:
  Jaga JDPC BMS (D04) eller Jaga JDPC Tænd/Sluk (D08)
- 2 x ventilsæt: sæt 295 (med termoelektrisk motor) eller sæt 290 (med 2 returkoblinger)
- 2 x fleksible tilslutninger i rustfrit stål (parvis)
- strømforsyning: vandtæt strømforsyning eller DIN-skinne-strømforsyning
- Termostat (0-10 V) uden for enheden

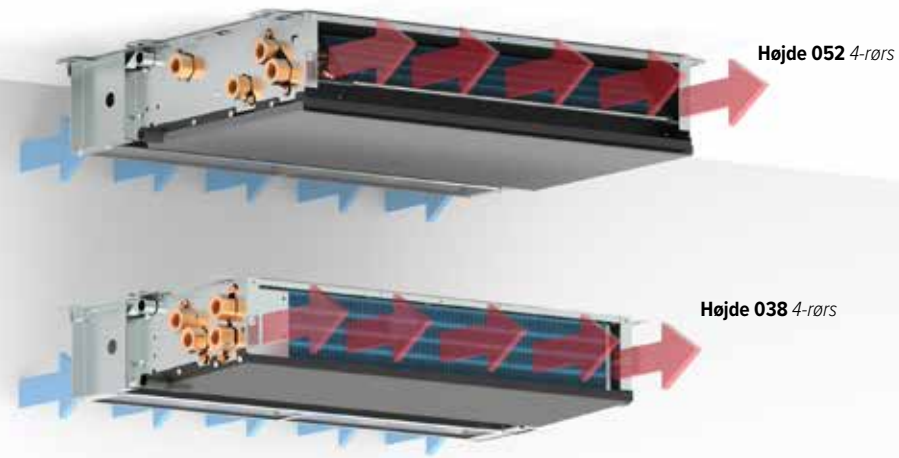

STYRING

STANDARDSTYRING: INGEN JAGA JDPC-STYRING
Ventilatoren kan styres direkte via et eksternt 0-10 V styresignal (termostat eller BMS/Domotica). I dette tilfælde er der ingen vandtemperaturføler, og ventilatoren kan derfor starte uafhængigt af vandtemperaturen i varmeveksleren.

Valgfri formonteret Jaga JDPC-styring
En ventilator-konvektor kan som ekstraudstyr udstyres med en JDPC (Jaga Dynamic Product Controller). Denne controller indeholder en integreret vandtemperaturføler på varmeveksleren, der fungerer som en sikkerhedsforanstaltning for ventilatoren.
Ventilatoren startes kun, når vandtemperaturen er passende for den ønskede driftsform. Dermed undgås kold luft i opvarmningsdrift og varm luft i køledrift.

BESTILLINGSNR.	POSITION	FORMONTERET			STYRING	EKSTERN 0-10 V STYRING	VANDTEMPE-RATURFØLER	LUFTTEMPE-RATURFØLER
		VENTILSÆT	STRØMFORSYNING	KONDENSPUMPE				
Jaga JDPC BMS - 4-rørs (D04)		-	-	-	-	✓	2	-
Jaga JDPC Tænd/Sluk - 4-rørs (D08)		-	-	-	-	-	2	-
Jaga JDPC SMART BMS - 4-rørs (D22)		✓	✓	-	Rumtermostat	-	2	-
Jaga JDPC SMART BMS C - 4-rørs (D26)		✓	✓	✓	Rumtermostat	-	2	-

BRIZA 12 INSTALLATION-I-LOFT 4-RØRS

HØJDE H cm	LÆNGDE L cm	TYPE T cm	SPÆNDINGSKONTROL U V	LUFTSTRØM m³/h	TOTAL KØLING (kondenserende) Rumtemperatur 27°C 7/12 Watt	MÆRKBAR AFKØLING (kondenserende) Rumtemperatur 27°C 7/12 Watt	KØLING (ikke-kondenserende) Rumtemperatur 27°C 16/18 Watt	OPVARMNING Rumtemperatur 20°C 35/30 Watt	45/40 Watt	50/45 Watt	55/45 Watt	LYDNIVEAU dB(A)	STRØMFORBRUG Watt	VÆGT kg	VANDINDHOLD L	BESTILLINGSNUMMER
BZBC 038	**052**	**12**	**2**	32	247	174	100	198	359	440	477	19.0	1.8	9.0	0.332	BZBC 038 052 12 4 L DDD
			4	67	291	208	119	227	413	505	548	25.2	3.0			
			6	95	338	245	140	261	473	579	628	32.5	4.8			
			8	128	388	285	163	304	552	676	732	39.0	8.0			
			10	157	442	328	188	363	660	808	876	44.0	13.7			
	072	**12**	**2**	57	406	287	165	332	604	739	801	21.5	2.0	11.4	0.54	BZBC 038 072 12 4 L DDD
			4	101	468	335	192	370	673	824	893	27.5	3.4			
			6	158	535	388	222	416	756	925	1003	34.9	5.7			
			8	213	619	454	260	486	883	1081	1172	40.7	8.4			
			10	252	728	540	310	598	1087	1330	1441	45.0	14.4			
	102	**12**	**2**	80	471	666	270	520	945	1157	1254	23.1	2.3	15.7	0.866	BZBC 038 102 12 4 L DDD
			4	164	531	742	305	593	1077	1318	1428	30.0	4.1			
			6	242	607	838	348	676	1228	1503	1629	38.0	7.4			
			8	305	712	971	408	788	1433	1753	1900	44.0	12.6			
			10	400	857	1156	492	950	1726	2113	2290	48.5	20.9			
	122	**12**	**2**	98	818	578	332	645	1172	1434	1554	26.0	2.5	17.0	1.078	BZBC 038 122 12 4 L DDD
			4	174	927	663	380	742	1348	1650	1788	31.4	4.5			
			6	249	1054	763	438	849	1543	1888	2046	38.4	9.0			
			8	318	1218	893	512	989	1797	2200	2384	44.2	17.0			
			10	420	1438	1067	612	1185	2152	2634	2855	48.0	28.8			
BZBC 052	**052**	**12**	**2**	30	353	250	143	158	288	352	382	21.0	1.6	10.5	0.498	BZBC 052 052 12 4 L DDD
			4	74	413	295	169	179	326	399	433	27.0	2.2			
			6	118	489	354	203	205	373	457	495	33.9	3.6			
			8	151	552	405	232	240	436	533	578	39.7	6.3			
			10	188	615	457	262	286	520	637	690	44.0	10.3			
	072	**12**	**2**	79	575	407	233	260	472	578	626	21.8	2.1	12.7	0.81	BZBC 052 072 12 4 L DDD
			4	135	684	490	281	291	529	647	702	27.2	3.4			
			6	185	805	583	334	325	591	723	784	34.6	5.9			
			8	251	921	675	387	384	697	853	925	40.8	10.0			
			10	282	1018	755	433	471	856	1047	1135	45.0	15.6			
	102	**12**	**2**	123	941	666	382	408	742	908	984	24.0	2.3	17.0	1.299	BZBC 052 102 12 4 L DDD
			4	201	1094	783	449	468	850	1040	1128	30.3	4.2			
			6	286	1287	932	535	532	967	1183	1282	37.7	7.5			
			8	360	1462	1072	615	619	1125	1377	1493	43.7	12.8			
			10	423	1623	1204	690	748	1359	1664	1803	48.0	22.3			
	122	**12**	**2**	139	1147	811	465	495	900	1102	1194	26.2	2.7	18.4	1.617	BZBC 052 122 12 4 L DDD
			4	251	1367	979	561	585	1062	1300	1409	32.0	5.2			
			6	334	1604	1162	666	668	1214	1486	1610	39.0	9.1			
			8	432	1832	1343	770	780	1417	1735	1880	44.5	16.0			
			10	508	2026	1502	862	933	1695	2074	2248	48.5	27.3			

Ydelse målt i henhold til EN16430
Lydmåling i henhold til ISO 3741: 2010, 2 meter væk fra enheden og med en antaget rumdæmpning på 8 dB(A) / rumvolumen 100 m³ / efterklangstid 0,5 sek.

Beregning af effekt ved andre temperaturer: jaga.com/selection-tools
Udforsk Jaga BIM-platformen: jaga.thorbiq.io/BEnl/selector/

BRIZA 22 INSTALLATION-I-LOFT 2-RØRS

SOON AVAILABLE
Plug & Play Smart BMS

STANDARDLEVERING

- robust kabinet fremstillet af elektrogalvaniseret stål
- udskifteligt filter lavet af polypropylen (klasse G2)
- centrifugal ventilator(er) med dobbelt indløb
- kobber-alu varmeveksler med hydrofil belægning
- kondensopsamling med tilslutning til afløb

PLUG & PLAY

- **integreret strømforsyning 230 V**
- **færdigmonteret tilslutningssæt**
- **temperaturregulering i henhold til den valgte Plug & Play-version**

TILSLUTNING

Standard

- tilslutning på venstre side, G 3/4" tilslutning
- klemstik til elektrisk forbindelse 230 VAC, tilslutning via ekstern strømforsyning på højre side.

Valgfri

Hydraulisk til højre, elektrisk til venstre:
Udskift forbindelseskode **L** med **R**. Uden merpris.

BESTILLINGSNUMMER

BABC 055 055 22 XX 2 LR G2 DDD

- *Ingen Jaga JDPC-styring: (udfyldes ikke)*
- *Jaga JDPC BMS: D03*
- *Jaga JDPC Tænd/Sluk: D07*
- *Jaga JDPC SMART BMS 100 TW: D21 TW*
- *Jaga JDPC SMART BMS 100 TB: D21 TB*
- *Jaga JDPC SMART BMS 200 W: D21 2W*
- *Jaga JDPC SMART BMS C 100 TW:D25 TW*
- *Jaga JDPC SMART BMS C 100 TB: D25 TB*
- *Jaga JDPC SMART BMS C 200 W: D25 2W*

Model: BT, FT

Længde

KAN BESTILLES SOM EKSTRAUDSTYR

- formonteret Jaga JDPC-styring:
  Jaga JDPC BMS (D03) eller Jaga JDPC Tænd/Sluk (D07)
- ventilsæt: sæt 301 (med termoelektrisk motor) eller sæt 302 (med 2 returkoblinger)
- fleksible tilslutninger i rustfrit stål (parvis)
- Termostat (0-10 V) uden for enheden

FT *(Foran - Top)*

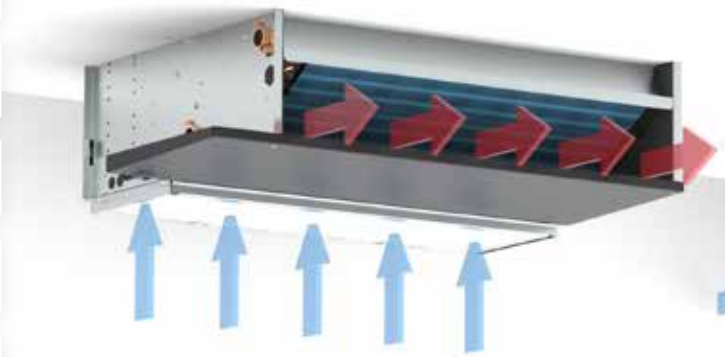

BT *(Bund - Top)*

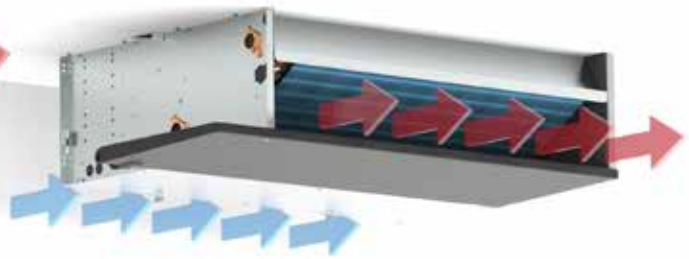

STYRING

STANDARDSTYRING: INGEN JAGA JDPC-STYRING

Ventilatoren kan styres direkte via et eksternt 0-10 V styresignal (termostat eller BMS/Domotica). I dette tilfælde er der ingen vandtemperaturføler, og ventilatoren kan derfor starte uafhængigt af vandtemperaturen i varmeveksleren.

Valgfri formonteret Jaga JDPC-styring

En ventilator-konvektor kan som ekstraudstyr udstyres med en JDPC (Jaga Dynamic Product Controller). Denne controller indeholder en integreret vandtemperaturføler på varmeveksleren, der fungerer som en sikkerhedsforanstaltning for ventilatoren.
Ventilatoren startes kun, når vandtemperaturen er passende for den ønskede driftsform. Dermed undgås kold luft i opvarmningsdrift og varm luft i køledrift.

BESTILLINGSNR.	POSITION	FORMONTERET			STYRING	EKSTERN 0-10 V STYRING	VANDTEMPE-RATURFØLER	LUFTTEMPE-RATURFØLER
		VENTILSÆT	STRØMFORSYNING	KONDENSPUMPE				
Jaga JDPC BMS - 2-rørs(D03)		-	-	-	-	✓	1	-
Jaga JDPC Tænd/Sluk - 2-rørs (D07)		-	-	-	-	-	1	-
Jaga JDPC Smart BMS - 2-rørs (D21)		✓	✓	-	Rumtermostat	-	1	-
Jaga JDPC SMART BMS C - 2-rørs (D25)		✓	✓	✓	Rumtermostat	-	1	-

BRIZA 22 INSTALLATION-I-LOFT 2-RØRS

HØJDE H cm	LÆNGDE L cm	TYPE T cm	MAX STRØMFORBRUG I A	SPÆNDINGSKONTROL U V	LUFTSTRØM m³/h	TOTAL KØLING (kondenserende) Rumtemperatur 27°C 7/12 Watt	MÆRKBAR AFKØLING (kondenserende) Rumtemperatur 27°C 7/12 Watt	KØLING (ikke-kondenserende) Rumtemperatur 27°C 16/18 Watt	OPVARMNING Rumtemperatur 20°C 35/30 Watt	45/40 Watt	50/45 Watt	55/45 Watt	LYDNIVEAU dB(A)	STRØMFORBRUG Watt	VÆGT kg	VANDINDHOLD l	BESTILLINGSNUMMER
BABC 055	**055**	**22**	0.06	**2**	134	997	719	390	532	978	1202	1305	25 5	3.7	17.0	1.2	BABC 055 055 22 XX 2 LR G2 DDD
			0.09	**4**	254	1725	1243	674	943	1735	2133	2315	35 0	8.7			
			0.16	**6**	355	2215	1596	866	1231	2265	2784	3022	42 5	17.2			
			0.26	**8**	450	2715	1957	1061	1503	2765	2299	3690	46 5	31.1			
			0.36	**10**	500	3033	2186	1185	1660	3055	3855	4076	51 0	41.1			
	075	**22**	0.05	**2**	178	1445	1041	508	766	1375	1676	1814	20 5	3.8	21.5	1.8	BABC 055 075 22 XX 2 LR G2 DDD
			0.09	**4**	327	2475	1784	870	1350	2424	2955	3197	29 5	8.8			
			0.17	**6**	456	3258	2348	1146	1787	3209	3912	4233	39 0	17.7			
			0.29	**8**	579	3901	2811	1372	2139	3841	4683	5067	45 0	31.9			
			0.41	**10**	681	4358	3141	1533	2384	4280	5218	5646	49 0	46.4			
	095	**22**	0.05	**2**	247	1882	1356	747	960	1776	2188	2377	22 0	3.9	27.0	2.2	BABC 055 095 22 XX 2 LR G2 DDD
			0.10	**4**	413	3189	2298	1266	1650	3054	3761	4086	29 5	9.9			
			0.19	**6**	565	4221	3042	1675	2200	4072	5015	5448	37 0	20.6			
			0.33	**8**	707	5040	3632	2000	2642	4889	6021	6541	42 5	35.9			
			0.44	**10**	809	5543	3995	2200	2918	5399	6649	7223	46 5	51.2			
	125	**22**	0.12	**2**	334	2172	1565	787	1340	2426	2965	2311	28 0	7.2	35.5	3.1	BABC 055 125 22 XX 2 LR G2 DDD
			0.19	**4**	614	3771	2718	1367	2304	4170	5097	5520	36 0	17.5			
			0.31	**6**	840	4999	3603	1812	2997	5424	6630	7181	43 0	35.7			
			0.48	**8**	1072	6209	4475	2251	3634	6577	8038	8706	49 0	62.8			
			0.64	**10**	1226	6985	5034	2533	4016	7267	8882	9621	52 5	88.5			
	155	**22**	0.08	**2**	392	2420	1744	851	1373	2466	3006	3252	25 0	7.2	44.0	4.1	BABC 055 155 22 XX 2 LR G2 DDD
			0.15	**4**	706	4358	3140	1533	2445	4390	5351	5790	34 0	17.8			
			0.31	**6**	990	6048	4359	2127	3374	6059	7386	7992	41 0	37.1			
			0.55	**8**	1252	7562	5450	2660	4202	7547	9199	9954	47 0	65.8			
			0.73	**10**	1436	8596	6195	3023	4765	8558	10432	11287	51 0	95.0			
	190	**22**	0.15	**2**	549	4085	2943	1450	2217	3985	4859	5228	31 5	11.1	56.0	4.5	BABC 055 190 22 XX 2 LR G2 DDD
			0.26	**4**	972	7003	5047	2486	3812	6851	8354	9040	39 0	25.9			
			0.47	**6**	1347	9411	6782	3341	5140	9238	11265	12190	46 5	52.8			
			0.77	**8**	1700	11533	8312	4094	6323	11364	13856	14994	52 0	93.0			
			1.00	**10**	1922	12790	9218	4540	7030	12634	15405	16670	55 0	131.5			

Ydelse målt i henhold til EN 1397
Lydmåling i henhold til ISO 3741: 2010, 2 meter væk fra enheden og med en antaget rumdæmpning på 8 dB(A) / rumvolumen 100 m³ / efterklangstid 0,5 sek.

Beregning af effekt ved andre temperaturer: jaga.com/selection-tools
Udforsk Jaga BIM-platformen: jaga.thorbiq.io/BEnl/selector/

BRIZA 22 INSTALLATION-I-LOFT 4-RØRS

SOON AVAILABLE
Plug & Play Smart BMS

STANDARDLEVERING

- robust kabinet fremstillet af elektrogalvaniseret stål
- udskifteligt filter lavet af polypropylen (klasse G2)
- centrifugal ventilator(er) med dobbelt indløb
- kobber-alu varmeveksler med hydrofil belægning
- kondensopsamling med tilslutning til afløb

PLUG & PLAY

- **integreret strømforsyning 230 V**
- **formonterede tilslutningssæt**
- **temperaturregulering i henhold til den valgte Plug & Play-version**

TILSLUTNING

Standard

- tilslutning på venstre side
  stor varmeveksler: G 3/4" tilslutning
  lille varmeveksler: G 1/2" tilslutning
- klemstik til elektrisk forbindelse 230 VAC, tilslutning via ekstern strømforsyning på højre side.

Valgfri

Hydraulisk til højre, elektrisk til venstre:
Udskift forbindelseskode **L** med **R**. Uden merpris.

BESTILLINGSNUMMER

BABC 055 055 22 XX 4 LR G2 DDD

- *Ingen Jaga JDPC-styring: (udfyldes ikke)*
- *Jaga JDPC BMS: D04*
- *Jaga JDPC Tænd/Sluk: D08*
- *Jaga JDPC SMART BMS 100 TW: D22 TW*
- *Jaga JDPC SMART BMS 100 TB: D22 TB*
- *Jaga JDPC SMART BMS 200 W: D22 2W*
- *Jaga JDPC SMART BMS C 100 TW: D26 TW*
- *Jaga JDPC SMART BMS C 100 TB: D26 TB*
- *Jaga JDPC SMART BMS C 200 W: D26 2W*

Model: BT, FT

Længde

KAN BESTILLES SOM EKSTRAUDSTYR

- formonteret Jaga JDPC-styring:
  Jaga JDPC BMS (D04) eller Jaga JDPC Tænd/Sluk (D08)
- ventilsæt: sæt 301 og 98 (med termoelektrisk motor) eller sæt 302 og 99 (med 2 returkoblinger)
- 2 x fleksible tilslutninger i rustfrit stål (parvis)
- Termostat (0-10 V) uden for enheden

FT *(Foran - Top)*

BT *(Bund - Top)*

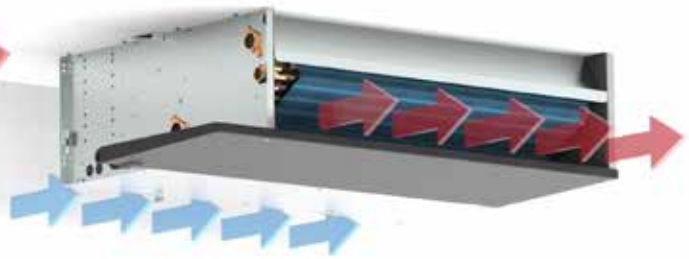

STYRING

STANDARDSTYRING: INGEN JAGA JDPC-STYRING

Ventilatoren kan styres direkte via et eksternt 0-10 V styresignal (termostat eller BMS/Domotica). I dette tilfælde er der ingen vandtemperaturføler, og ventilatoren kan derfor starte uafhængigt af vandtemperaturen i varmeveksleren.

Valgfri formonteret Jaga JDPC-styring

En ventilator-konvektor kan som ekstraudstyr udstyres med en JDPC (Jaga Dynamic Product Controller). Denne controller indeholder en integreret vandtemperaturføler på varmeveksleren, der fungerer som en sikkerhedsforanstaltning for ventilatoren.
Ventilatoren startes kun, når vandtemperaturen er passende for den ønskede driftsform. Dermed undgås kold luft i opvarmningsdrift og varm luft i køledrift.

BESTILLINGSNR.	POSITION	FORMONTERET			STYRING	EKSTERN 0-10 V STYRING	VANDTEMPE-RATURFØLER	LUFTTEMPE-RATURFØLER
		VENTILSÆT	STRØMFORSYNING	KONDENSPUMPE				
Jaga JDPC BMS - 4-rørs (D04)		-	-	-	-	✓	2	-
Jaga JDPC Tænd/Sluk - 4-rørs (D08)		-	-	-	-	-	2	-
Jaga JDPC SMART BMS - 4-rørs (D22)		✓	✓	-	Rumtermostat	-	2	-
Jaga JDPC SMART BMS C - 4-rørs (D26)		✓	✓	✓	Rumtermostat	-	2	-

BRIZA 22 INSTALLATION-I-LOFT 4-RØRS

	HØJDE H cm	LÆNGDE L cm	TYPE T cm	MAX STRØMFORBRUG I A	SPÆNDINGSKONTROL U V	LUFTSTRØM m³/h	TOTAL KØLING (kondenserende) Rumtemperatur 27°C 7/12 Watt	MÆRKBAR AFKØLING (kondenserende) Rumtemperatur 27°C 7/12 Watt	KØLING (ikke-kondenserende) Rumtemperatur 27°C 16/18 Watt	OPVARMNING Rumtemperatur 20°C 35/30 Watt	45/40 Watt	50/45 Watt	55/45 Watt	LYDNIVEAU dB(A)	STRØMFORBRUG Watt	VÆGT kg	VANDINDHOLD l	BESTILLINGSNUMMER
BABC	**055**	**055**	**22**	0.06	**2**	134	997	719	390	281	553	695	761	25 5	3.7	17.8	1.5	BABC 055 055 22 XX 4 LR G2 DDD
				0.09	**4**	254	1725	1243	674	388	763	959	1050	35 0	8.7			
				0.16	**6**	355	2215	1596	866	465	915	1151	1260	42 5	17.2			
				0.26	**8**	450	2715	1957	1061	529	1040	1308	1432	46 5	31.1			
				0.36	**10**	500	3033	2186	1185	558	1098	1380	1512	51 0	41.1			
		075	**22**	0.05	**2**	178	1445	1041	508	343	675	848	929	20 5	3.8	22.7	2.2	BABC 055 075 22 XX 4 LR G2 DDD
				0.09	**4**	327	2475	1784	870	537	1056	1327	1454	29 5	8.8			
				0.17	**6**	456	3258	2348	1146	661	1299	1633	1788	39 0	17.7			
				0.29	**8**	579	3901	2811	1372	745	1465	1841	2016	45 0	31.9			
				0.41	**10**	681	4358	3141	1533	795	1562	1964	2151	49 0	46.4			
		095	**22**	0.05	**2**	247	1882	1356	747	479	947	1193	1308	22 0	3.9	28.6	2.8	BABC 055 095 22 XX 4 LR G2 DDD
				0.10	**4**	413	3189	2298	1266	656	1376	1733	1900	29 5	9.9			
				0.19	**6**	565	4221	3042	1675	843	1666	2098	2300	37 0	20.6			
				0.33	**8**	707	5040	3632	2000	942	1862	2346	2571	42 5	35.9			
				0.44	**10**	809	5543	3995	2200	995	1968	2479	2717	46 5	51.2			
		125	**22**	0.12	**2**	334	2172	1565	787	823	1592	1990	2174	28 0	7.2	37.7	3.8	BABC 055 125 22 XX 4 LR G2 DDD
				0.19	**4**	614	3771	2718	1367	1146	2216	2770	3027	36 0	17.5			
				0.31	**6**	840	4999	3603	1812	1363	2636	3295	3601	43 0	35.7			
				0.48	**8**	1072	6209	4475	2251	1547	2992	3740	4087	49 0	62.8			
				0.64	**10**	1226	6985	5034	2533	1648	3186	3983	4353	52 5	88.5			
		155	**22**	0.08	**2**	392	2420	1744	851	806	1545	1925	2102	25 0	7.2	46.8	4.9	BABC 055 155 22 XX 4 LR G2 DDD
				0.15	**4**	706	4358	3140	1533	1264	2423	3020	3297	34 0	17.8			
				0.31	**6**	990	6048	4359	2127	1625	3115	3883	4238	41 0	37.1			
				0.55	**8**	1252	7562	5450	2660	1915	3671	4575	4994	47 0	65.8			
				0.73	**10**	1436	8596	6195	3023	2093	4012	5000	5457	51 0	95.0			
		190	**22**	0.15	**2**	549	4085	2943	1450	1333	2560	3193	3486	31 5	11.1	59.5	5.5	BABC 055 190 22 XX 4 LR G2 DDD
				0.26	**4**	972	7003	5047	2486	1982	3807	4748	5184	39 0	25.9			
				0.47	**6**	1347	9411	6782	3341	2462	4729	5897	6439	46 5	52.8			
				0.77	**8**	1700	11533	8312	4094	2834	5443	6788	7411	52 0	93.0			
				1.00	**10**	1922	12790	9218	4540	3027	5814	7250	7916	55 0	131.5			

Ydelse målt i henhold til EN 1397
Lydmåling i henhold til ISO 3741: 2010, 2 meter væk fra enheden og med en antaget rumdæmpning på 8 dB(A) / rumvolumen 100 m³ / efterklangstid 0,5 sek.

Beregning af effekt ved andre temperaturer: jaga.com/selection-tools
Udforsk Jaga BIM-platformen: jaga.thorbiq.io/BEnl/selector/

BRIZA 26 INSTALLATION-I-LOFT 2-RØRS

SOON AVAILABLE
Plug & Play Smart BMS

STANDARDLEVERING

- robust kabinet fremstillet af elektrogalvaniseret stål
- udskifteligt filter lavet af polypropylen (klasse G2)
- centrifugal ventilator(er) med dobbelt indløb
- kobber-alu varmeveksler med hydrofil belægning
- kondensopsamling med tilslutning til afløb

PLUG & PLAY

- **integreret strømforsyning 230 V**
- **færdigmonteret tilslutningssæt**
- **temperaturregulering i henhold til den valgte Plug & Play-version**

TILSLUTNING

Standard

- tilslutning på venstre side, G 3/4" tilslutning
- klemstik til elektrisk forbindelse 230 VAC, tilslutning via ekstern strømforsyning på højre side.

Valgfri

Hydraulisk til højre, elektrisk til venstre:
Udskift forbindelseskode **L** med **R**. Uden merpris.

BESTILLINGSNUMMER

BBBC 063 055 22 XX 2 LR G2 DDD

- *Ingen Jaga JDPC-styring: (udfyldes ikke)*
- *Jaga JDPC BMS: D03*
- *Jaga JDPC Tænd/Sluk: D07*
- *Jaga JDPC SMART BMS 100 TW: D21 TW*
- *Jaga JDPC SMART BMS 100 TB: D21 TB*
- *Jaga JDPC SMART BMS 200 W: D21 2W*
- *Jaga JDPC SMART BMS C 100 TW: D25 TW*
- *Jaga JDPC SMART BMS C 100 TB: D25 TB*
- *Jaga JDPC SMART BMS C 200 W: D25 2W*

Model: BT, FT

Længde

KAN BESTILLES SOM EKSTRAUDSTYR

- formonteret Jaga JDPC-styring:
  Jaga JDPC BMS (D03) eller Jaga JDPC Tænd/Sluk (D07)
- ventilsæt: sæt 301 (med termoelektrisk motor) eller sæt 302 (med 2 returkoblinger)
- fleksible tilslutninger i rustfrit stål (parvis)
- Termostat (0-10 V) uden for enheden

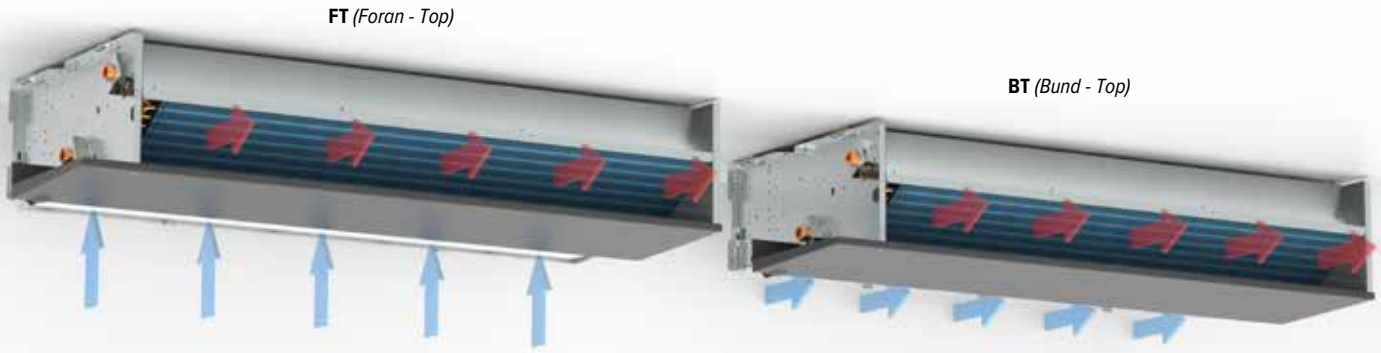

STYRING

STANDARDSTYRING: INGEN JAGA JDPC-STYRING

Ventilatoren kan styres direkte via et eksternt 0-10 V styresignal (termostat eller BMS/Domotica). I dette tilfælde er der ingen vandtemperaturføler, og ventilatoren kan derfor starte uafhængigt af vandtemperaturen i varmeveksleren.

Valgfri formonteret Jaga JDPC-styring

En ventilator-konvektor kan som ekstraudstyr udstyres med en JDPC (Jaga Dynamic Product Controller). Denne controller indeholder en integreret vandtemperaturføler på varmeveksleren, der fungerer som en sikkerhedsforanstaltning for ventilatoren.
Ventilatoren startes kun, når vandtemperaturen er passende for den ønskede driftsform. Dermed undgås kold luft i opvarmningsdrift og varm luft i køledrift.

BESTILLINGSNR.	POSITION	FORMONTERET			STYRING	EKSTERN 0-10 V STYRING	VANDTEMPE-RATURFØLER	LUFTTEMPE-RATURFØLER
		VENTILSÆT	STRØMFORSYNING	KONDENSPUMPE				
Jaga JDPC BMS - 2-rørs (D03)		-	-	-	-	✓	1	-
Jaga JDPC Tænd/Sluk - 2-rørs (D07)		-	-	-	-	-	1	-
Jaga JDPC SMART BMS - 2-rørs (D21)		✓	✓	-	Rumtermostat	-	1	-
Jaga JDPC SMART BMS C - 2-rørs (D25)		✓	✓	✓	Rumtermostat	-	1	-

BRIZA 26 INSTALLATION-I-LOFT 2-RØRS

HØJDE H cm	LÆNGDE L cm	TYPE T cm	MAX STRØMFORBRUG I A	SPÆNDINGSKONTROL U V	LUFTSTRØM m³/h	TOTAL KØLING (kondenserende) Rumtemperatur 27°C 7/12 Watt	MÆRKBAR AFKØLING (kondenserende) Rumtemperatur 27°C 7/12 Watt	KØLING (ikke-kondenserende) Rumtemperatur 27°C 16/18 Watt	OPVARMNING Rumtemperatur 20°C 35/30 Watt	45/40 Watt	50/45 Watt	55/45 Watt	LYDNIVEAU dB(A)	STRØMFORBRUG Watt	VÆGT kg	VANDINDHOLD l	BESTILLINGSNUMMER
BBBC 056	**125**	**26**	0.12	**2**	334	2825	1963	988	1519	2749	3360	3640	27.5	7.2	35.5	4.71	BBBC 056 125 26 XX 2 LR G2 DDD
			0.19	**4**	614	4974	3457	1739	2651	4798	5865	6352	38.0	17.5			
			0.31	**6**	840	6626	4605	2317	3508	6350	7761	8406	45.5	35.7			
			0.48	**8**	1072	8255	5737	2887	4341	7857	9603	10401	50.5	62.8			
			0.64	**10**	1226	9301	6464	3253	4868	8811	10769	11664	53.5	88.5			
	155	**26**	0.08	**2**	392	2991	2078	1014	1558	2798	3411	3691	25.0	7.2	44.0	6.07	BBBC 056 155 26 XX 2 LR G2 DDD
			0.15	**4**	706	5335	3708	1809	2795	5020	6119	6621	36.5	17.8			
			0.31	**6**	990	7391	5137	2507	3890	6985	8515	9213	43.5	37.1			
			0.55	**8**	1252	9243	6423	3135	4884	8770	10690	11567	49.0	65.8			
			0.73	**10**	1436	10512	7306	3565	5570	10002	12193	13193	51.5	95.0			
	190	**26**	0.15	**2**	549	4245	2950	1482	2110	3846	4712	5109	29.0	11.1	56.0	7.5	BBBC 056 190 26 XX 2 LR G2 DDD
			0.26	**4**	972	7429	5163	2593	3719	6777	8303	9002	38.5	25.9			
			0.47	**6**	1347	10191	7082	3557	5117	9326	11425	12387	46.0	52.8			
			0.77	**8**	1700	12752	8862	4450	6416	11694	14326	15532	51.5	93.0			
			1.00	**10**	1922	14335	9962	5003	7221	13161	16124	17481	54.5	131.5			

Ydelse målt i henhold til EN 1397
Lydmåling i henhold til ISO 3741: 2010, 2 meter væk fra enheden og med en antaget rumdæmpning på 8 dB(A) / rumvolumen 100 m³ / efterklangstid 0,5 sek.

Beregning af effekt ved andre temperaturer: jaga.com/selection-tools
Udforsk Jaga BIM-platformen: jaga.thorbiq.io/BEnl/selector/

BRIZA 26 INSTALLATION-I-LOFT 4-RØRS

SOON AVAILABLE
Plug & Play Smart BMS

STANDARDLEVERING

- robust kabinet fremstillet af elektrogalvaniseret stål
- udskifteligt filter lavet af polypropylen (klasse G2)
- centrifugal ventilator(er) med dobbelt indløb
- kobber-alu varmeveksler med hydrofil belægning
- kondensopsamling med tilslutning til afløb

PLUG & PLAY

- **integreret strømforsyning 230 V**
- **formonterede tilslutningssæt**
- **temperaturregulering i henhold til den valgte Plug & Play-version**

TILSLUTNING

Standard

- tilslutning på venstre side
  stor varmeveksler: G 3/4" tilslutning
  lille varmeveksler: G 1/2" tilslutning
- klemstik til elektrisk forbindelse 230 VAC, tilslutning via ekstern strømforsyning på højre side.

Valgfri

Hydraulisk til højre, elektrisk til venstre:
Udskift forbindelseskode **L** med **R**. Uden merpris.

BESTILLINGSNUMMER

BBBC 055 055 22 XX 4 LR G2 DDD

- *Ingen Jaga JDPC-styring: (udfyldes ikke)*
- *Jaga JDPC BMS: D04*
- *Jaga JDPC Tænd/Sluk: D08*
- *Jaga JDPC SMART BMS 100 TW: D22 TW*
- *Jaga JDPC SMART BMS 100 TB: D22 TB*
- *Jaga JDPC SMART BMS 200 W: D22 2W*
- *Jaga JDPC SMART BMS C 100 TW: D26 TW*
- *Jaga JDPC SMART BMS C 100 TB: D26 TB*
- *Jaga JDPC SMART BMS C 200 W: D26 2W*

Model: BT, FT

Længde

KAN BESTILLES SOM EKSTRAUDSTYR

- formonteret Jaga JDPC-styring:
  Jaga JDPC BMS (D04) eller Jaga JDPC Tænd/Sluk (D08)
- ventilsæt: sæt 301 og 98 (med termoelektrisk motor) eller sæt 302 og 99 (med 2 returkoblinger)
- 2 x fleksible tilslutninger i rustfrit stål (parvis)
- Termostat (0-10 V) uden for enheden

FT *(Foran - Top)*

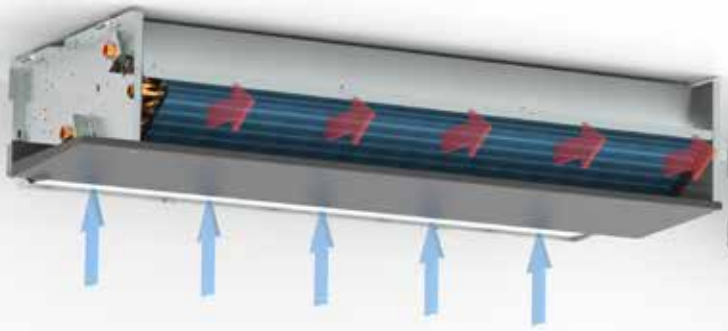

BT *(Bund - Top)*

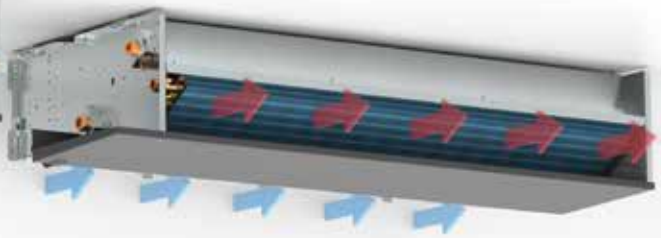

STYRING

STANDARDSTYRING: INGEN JAGA JDPC-STYRING

Ventilatoren kan styres direkte via et eksternt 0-10 V styresignal (termostat eller BMS/Domotica). I dette tilfælde er der ingen vandtemperaturføler, og ventilatoren kan derfor starte uafhængigt af vandtemperaturen i varmeveksleren.

Valgfri formonteret Jaga JDPC-styring

En ventilator-konvektor kan som ekstraudstyr udstyres med en JDPC (Jaga Dynamic Product Controller). Denne controller indeholder en integreret vandtemperaturføler på varmeveksleren, der fungerer som en sikkerhedsforanstaltning for ventilatoren.
Ventilatoren startes kun, når vandtemperaturen er passende for den ønskede driftsform. Dermed undgås kold luft i opvarmningsdrift og varm luft i køledrift.

BESTILLINGSNR.	POSITION	FORMONTERET			STYRING	EKSTERN 0-10 V STYRING	VANDTEMPE-RATURFØLER	LUFTTEMPE-RATURFØLER
		VENTILSÆT	STRØMFORSYNING	KONDENSPUMPE				
Jaga JDPC BMS - 4-rørs (D04)		-	-	-	-	✓	2	-
Jaga JDPC Tænd/Sluk - 4-rørs (D08)		-	-	-	-	-	2	-
Jaga JDPC SMART BMS - 4-rørs (D22)		✓	✓	-	Rumtermostat	-	2	-
Jaga JDPC SMART BMS C - 4-rørs (D26)		✓	✓	✓	Rumtermostat	-	2	-

BRIZA 26 INSTALLATION-I-LOFT 4-RØRS

	HØJDE	LÆNGDE	TYPE	MAX STRØMFORBRUG	SPÆNDINGSKONTROL	LUFTSTRØM	TOTAL KØLING (kondenserende) Rumtemperatur 27°C	MÆRKBAR AFKØLING (kondenserende) Rumtemperatur 27°C	KØLING (ikke-kondenserende) Rumtemperatur 27°C	OPVARMNING Rumtemperatur 20°C				LYDNIVEAU	STRØMFORBRUG	VÆGT	VANDINDHOLD	BESTILLINGSNUMMER
	H	**L**	**T**	**I**	**U**		**7/12**	**7/12**	**16/18**	**35/30**	**45/40**	**50/45**	**55/45**					
	cm	*cm*	*cm*	*A*	*V*	*m³/h*	*Watt*	*Watt*	*Watt*	*Watt*	*Watt*	*Watt*	*Watt*	*dB(A)*	*Watt*	*kg*	*l*	
BBBC	**056**	**125**	**26**	0.12	**2**	334	2825	1963	988	823	1592	1990	2174	27,5	7,2		5.40	BBBC 056 125 26 XX 4 LR G2 DDD
				0.19	**4**	614	4974	3457	1739	1146	2216	2770	3028	38,0	17,5			
				0.31	**6**	840	6626	4605	2317	1363	2636	3295	3601	45,5	35,7			
				0.48	**8**	1072	8255	5737	2887	1547	2992	3740	4088	50,5	62,8			
				0.64	**10**	1226	9301	6464	3253	1647	3186	3983	4353	53,5	88,5			
		155	**26**	0.08	**2**	392	2991	2078	1014	805	1545	1926	2103	25,0	7,2		6.92	BBBC 056 155 26 XX 4 LR G2 DDD
				0.15	**4**	706	5335	3708	1809	1263	2423	3021	3298	36,5	17,8			
				0.31	**6**	990	7391	5137	2507	1623	3115	3884	4240	43,5	37,1			
				0.55	**8**	1252	9243	6423	3135	1913	3671	4577	4996	49,0	65,8			
				0.73	**10**	1436	10512	7306	3565	2090	4012	5002	5460	51,5	95,0			
		190	**26**	0.15	**2**	549	4245	2950	1482	1314	2560	3208	3509	29,0	11,1		8.51	BBBC 056 190 26 XX 4 LR G2 DDD
				0.26	**4**	972	7429	5163	2593	1955	3807	4770	5218	38,5	25,9			
				0.47	**6**	1347	10191	7082	3557	2428	4729	5925	6481	46,0	52,8			
				0.77	**8**	1700	12752	8862	4450	2795	5443	6820	7460	51,5	93,0			
				1.00	**10**	1922	14335	9962	5003	2985	5814	7285	7969	54,5	131,5			

Ydelse målt i henhold til EN 1397
Lydmåling i henhold til ISO 3741: 2010, 2 meter væk fra enheden og med en antaget rumdæmpning på 8 dB(A) / rumvolumen 100 m³ / efterklangstid 0,5 sek.

Beregning af effekt ved andre temperaturer: jaga.com/selection-tools
Udforsk Jaga BIM-platformen: jaga.thorbiq.io/BEnl/selector/

BRIZA INSTALLATION-I-LOFT TILBEHØR

REGULERBAR RIST

BRIZA 12 INSTALLATION-I-LOFT

BESTILLINGSNR.	L Briza 12	Indbygningsvariabel
5627 0001 0001	052	375 x 110
5627 0001 0002	072	575 x 110
5627 0001 0003	102	875 x 110
5627 0001 0004	122	1075 x 110

BRIZA 22 / 26 INSTALLATION-I-LOFT

BESTILLINGSNR.	L Briza 22 / 26	Indbygningsvariabel
8789 201	055	500 x 150
8789 202	075	700 x 150
8789 203	095	900 x 150
8789 204	125	1200 x 150
8789 205	155	1500 x 150
8789 206	190	1850 x 150

LINEÆR RIST

BESTILLINGSNR.	L Briza 12	Indbygningsvariabel
8789 221	052	355 x 90
8789 222	072	555 x 90
8789 223	102	855 x 90

BESTILLINGSNR.	L Briza 22 / 26	Indbygningsvariabel
8789 225	055	475 x 135
8789 226	075	675 x 135
8789 227	095	875 x 135

Tilbehør

STANGRIST

BESTILLINGSNR.	L Briza 12	Indbygningsvariabel
8789 211	052	355 x 85
8789 212	072	555 x 85
8789 213	102	855 x 85
8789 214	122	1055 x 85

BESTILLINGSNR.	L Briza 22 / 26	Indbygningsvariabel
8789 215	055	485 x 137
8789 216	075	685 x 137
8789 217	095	885 x 137
8789 218	125	1185 x 137
8789 219	155	1485 x 137
8789 220	190	1835 x 137

LUFTUDBLÆSNING HJØRNESTYKKE 90°

TELESKOPISK LUFTUDGANG		
≤ 30 mm	≤ 60 mm	L Briza 12
5927 0000 5201	5927 0000 5202	052
5927 0000 7201	5927 0000 7202	072
5927 0001 0201	5927 0001 0202	102
5927 0001 2201	5927 0001 2202	122

BESTILLINGSNR.	L Briza 22 / 26
8788 0101	055
8788 0102	075
8788 0103	095
8788 0104	125
8788 0105	155
8788 0106	190

LUFTINDTAG HJØRNESTYKKE 90°

BESTILLINGSNR.	L Briza 22 / 26
8787 0101	550
8787 0102	750
8787 0103	950
8787 0104	1250
8787 0105	1550
8787 0106	1900

LUFTBLANDINGSBOKS MED 0-10 V MODULERENDE MOTOR

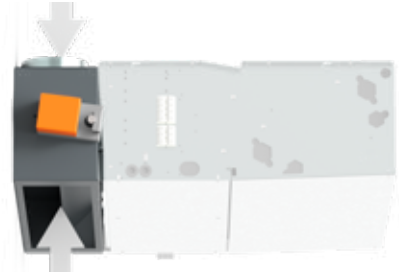

BESTILLINGSNR.	L Briza 22 / 26	# tilslutninger
8763 0301	550	1
8763 0302	750	2
8763 0303	950	2
8763 0304	1250	3
8763 0305	1550	4
8763 0306	1900	5

EKSTERN RIST

BESTILLINGSNR.
8776 1750

BRIZA INSTALLATION-I-LOFT TILBEHØR

LUFTINDTAGSTILSLUTNING 180°

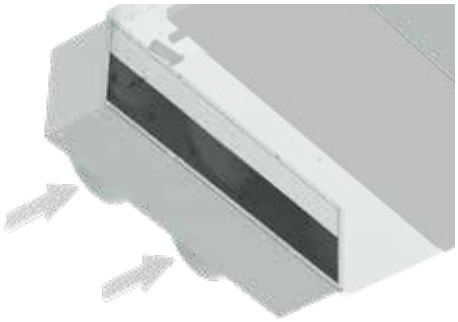

BRIZA 22 / 26 INSTALLATION-I-LOFT

BESTILLINGSNR.	L Briza 22 / 26	# tilslutninger
8764 0501	055	2
8764 0502	075	2
8764 0503	095	3
8764 0504	125	4
8764 0505	155	5
8764 0506	190	7

UDLUFTNINGSTILSLUTNING 180°

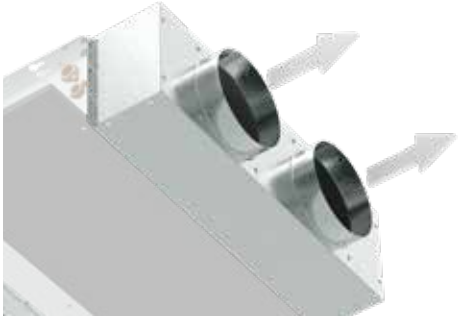

BESTILLINGSNR.	L Briza 22 / 26	# tilslutninger
8764 0601	055	2
8764 0602	075	2
8764 0603	095	3
8764 0604	125	4
8764 0605	155	5
8764 0606	190	7

ELEKTRISK MODSTAND

Den elektriske modstand kan træde til som reservevarme for at opretholde den ønskede

rumstemperatur opretholde, når for eksempel:

- Vandtemperaturen er for lav (f.eks. ved en varmepumpe i koldt vejr)
- hvis der midlertidigt ikke er varmt vand til rådighed

BESTILLINGSNR.	Strøm	L Briza 22 / 26
8721 6282	750 W	075
8721 6283	750 W	095
8721 6284	750 W	125
8721 6285	750 W	155
8721 6286	750 W	190

BESTILLINGSNR.	Strøm	L Briza 22 / 26
8721 6292	1000 W	075
8721 6293	1000 W	095
8721 6294	1000 W	125
8721 6295	1000 W	155
8721 6296	1000 W	190

BESTILLINGSNR.	Strøm	L Briza 22 / 26
8721 6242	1250 W	075
8721 6243	1250 W	095
8721 6244	1250 W	125
8721 6245	1250 W	155
8721 6246	1250 W	190

Se afsnittet Teknisk info for flere tekniske specifikationer for tilbehøret.

jaga

CLIMATE
DESIGNERS

LOFTMONTERET MODEL

BRIZA LOFTMONTERET MODEL

Vi bestræber os på at levere vores ventilator-konvektorer så installationsklare som muligt. Hvor vi tidligere kun skulle tilslutte vandforsyningen, er der nu også behov for strømforsyning, elektronisk styring og termostat. For at gøre installationen nemmere for dig har vi udviklet et Plug & Play-sortiment. Samme høje kvalitet, men med alle tilslutningsmuligheder formonteret. Bestil uden bekymringer for en problemfri installation!

MULIGE TEMPERATURREGULERINGER

PLUG & PLAY — Komplet enhed med temperaturstyring, ventilsæt og strømforsyning

JAGA JDPC SMART BMS JRT

Rumtemperaturregulering via Jaga wifi-termostat monteret i rummet (påbygget eller indbygget)

Bestillingseksempel Briza
Højde 38 cm, Længde 52 cm

BZMC 038 052 L 133 D21 TW
D21 TB
D21 2W

JAGA JDPC SMART BMS JRT C

Rumtemperaturregulering via Jaga wifi-termostat monteret i rummet (påbygget eller indbygget)

Bestillingseksempel Briza
Højde 38 cm, Længde 52 cm

BZMC 038 052 L 133 D25 TW
D25 TB
D25 2W

HYDRAULISK TILSLUTNING (venstre)
formonterede ventiler, tilslutning
Eurokonus 3/4”

ELEKTRISK TILSLUTNING
Klemmestik til el-tilslutning
24V DC højre, kan tilsluttes
via 230 VAC strømforsyning

TEMPERATURREGULERING
temperaturregulering via
betjeningspanel, indbygget (wifi)
termostat, ekstern (wifi) termostat

KONDENSPUMPE

BRIZA LOFTMONTERET MODEL

KONFIGURERBAR ENHED	Konfigurer din enhed i henhold til din installation og dine krav, leveres som et samlet system.		
	BRIZA 10	**BRIZA 12**	**BRIZA 22**
1. Vælg din enhed ud fra dimensioner og effekt	fx. **BNZC 058 090 10 133 L BL DDD**	fx. **BZMC 041 075 12 133 2 L CL DDD**	fx. **BAMC 063 090 22 133 BT 2 LR G2 DDD**
2. Vælg den ønskede styring	Ingen Jaga JDPC-styring, Jaga JDPC BMS: D03 (2 P) / D04 (4P) Jaga JDPC Tænd/Sluk:: D07 (2P) / D08 (4P)	Ingen Jaga JDPC-styring, Jaga JDPC BMS: D03 (2 P) / D04 (4P) Jaga JDPC Tænd/Sluk:: D07 (2P) / D08 (4P)	Ingen Jaga JDPC-styring, Jaga JDPC BMS: D03 (2 P) / D04 (4P) Jaga JDPC Tænd/Sluk:: D07 (2P) / D08 (4P)
3. Vælg den ønskede strømforsyning	strømforsyning eller DIN-skinnestrømforsyning baseret på optaget elektrisk effekt	strømforsyning eller DIN-skinnestrømforsyning baseret på optaget elektrisk effekt	(24 V strømforsyning medfølger den valgte Jaga JDPC-styring)
4. Vælg det eller de ønskede ventilsæt	sæt 295 (med termoelektrisk motor) eller sæt 290 (med 2 returkoblinger)	sæt 295 (med termoelektrisk motor) eller sæt 290 (med 2 returkoblinger)	sæt 301 og 98 (med termoelektrisk motor eller sæt 302 og 99 (med 2 returkoblinger)

BRIZA 10 LOFTMONTERET MODEL

MÅL *(i mm)*

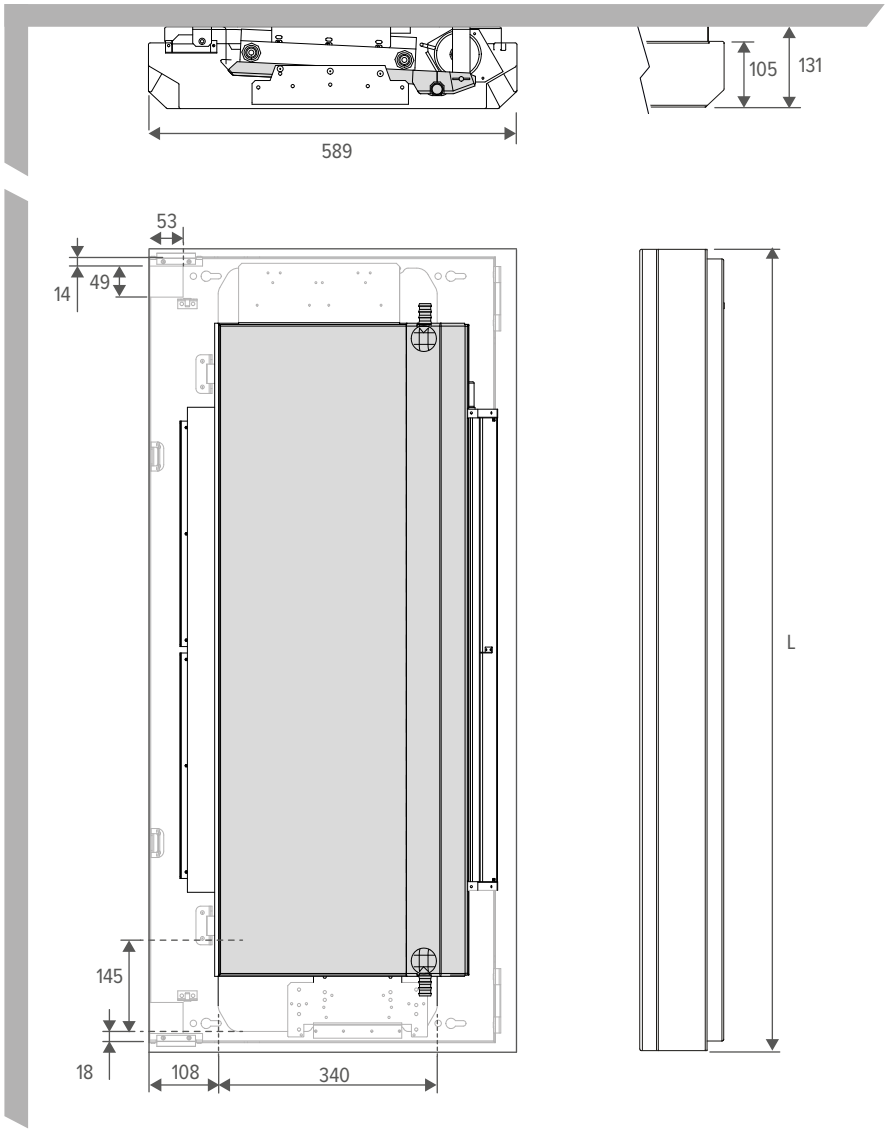

FRIRUM

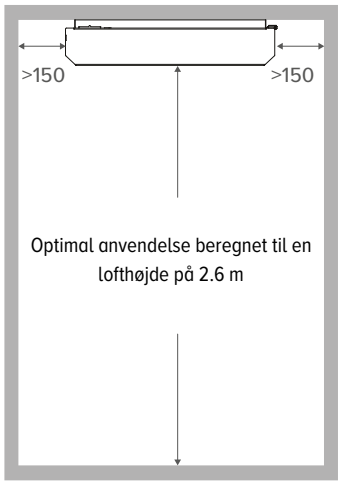

HYDRAULISK TILSLUTNING

MÅL *(i mm)*

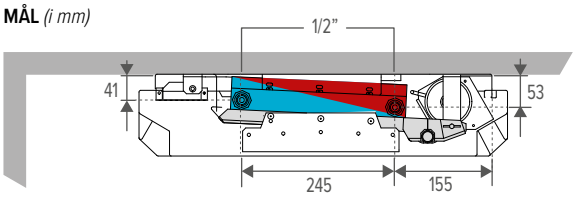

KONDENSAFLØB

Kondensafløb på samme side som vandtilslutningen

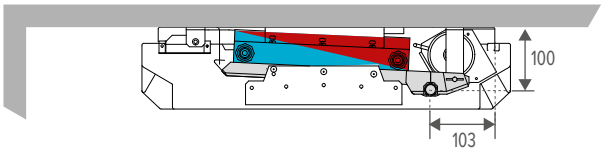

Kondensafløb på samme side som den elektriske tilslutning

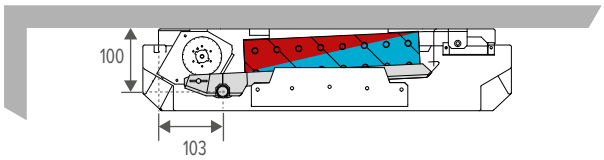

BRIZA 12 LOFTMONTERET MODEL

MÅL *(i mm)*

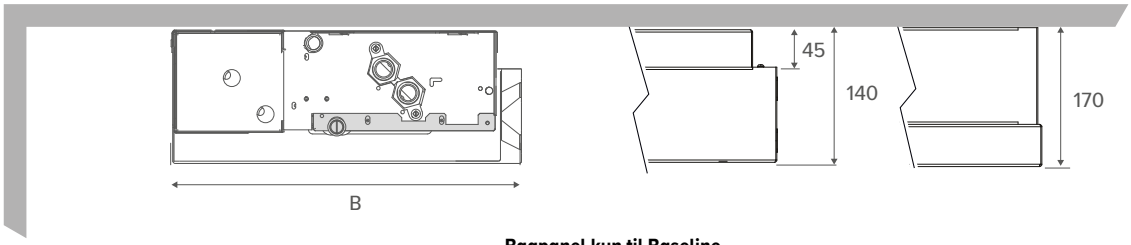

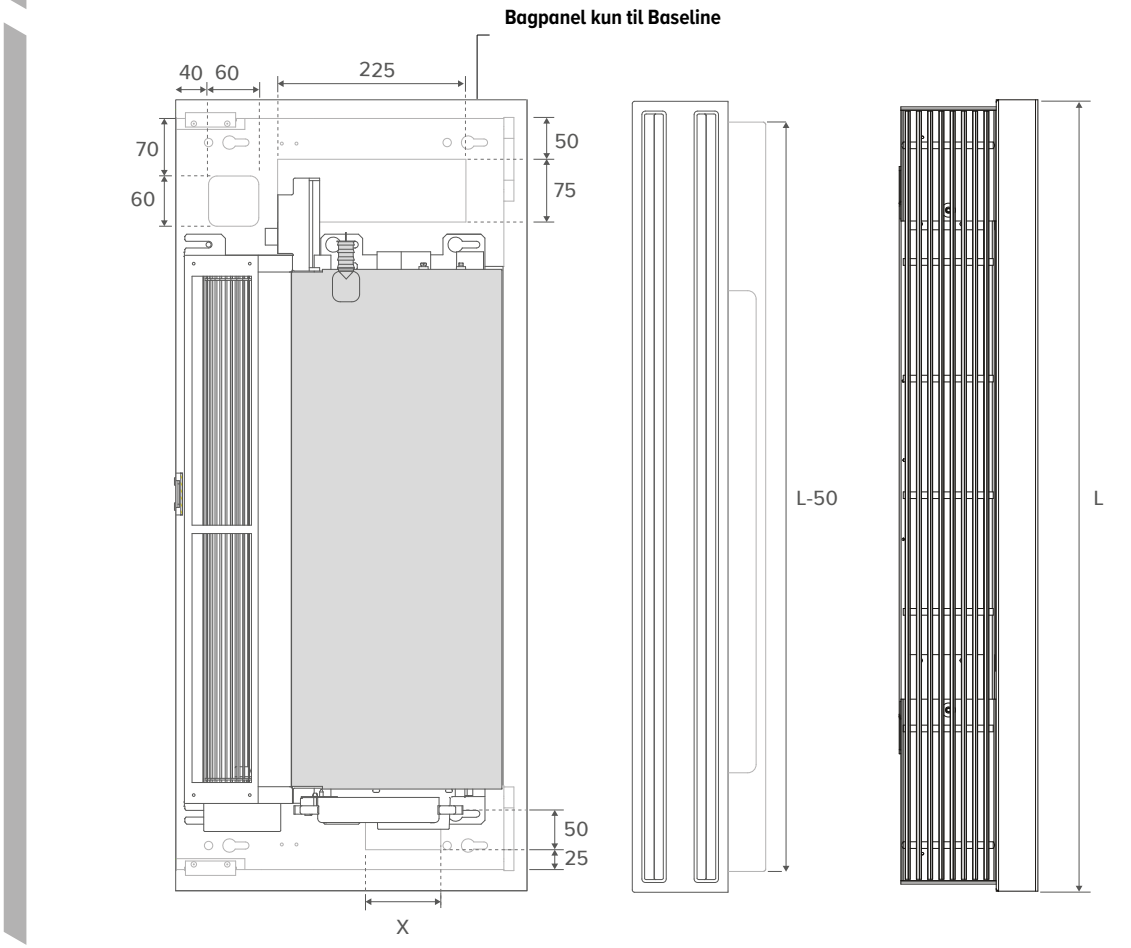

Forklaring *(i mm)*

	BASELINE	
HØJDE	042	056
X	90	150

FRIRUM

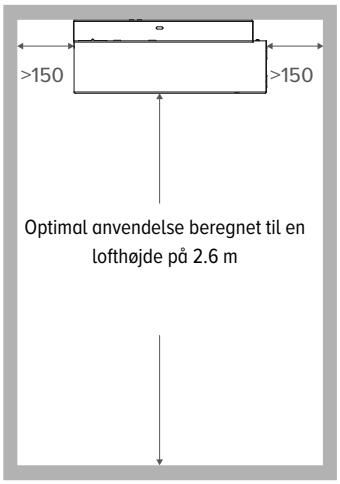

HYDRAULISK TILSLUTNING

H041 / H042 *2-rørs*

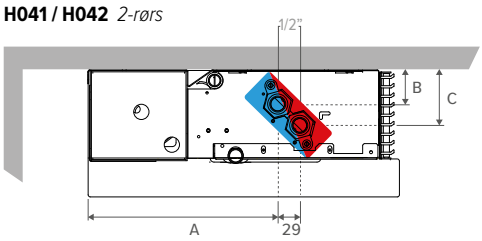

H055 / H056 *2-rørs*

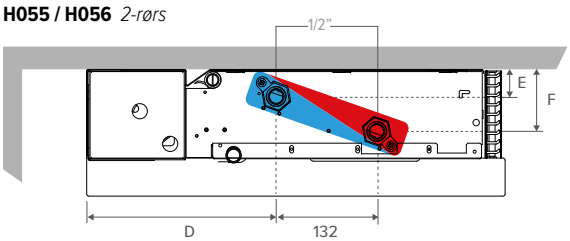

Coreline H041 *4-rørs*

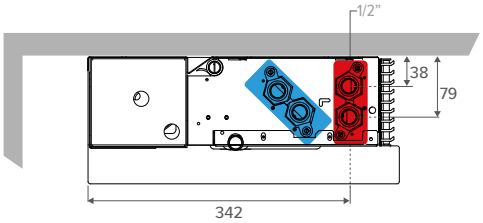

Coreline H055 *4-rørs*

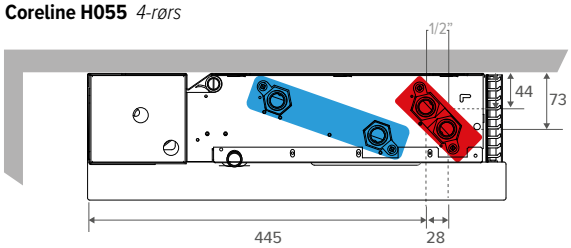

	CORELINE	BASELINE
HØJDE	041	042
A	249	259
B	45	48
C	65	76

	CORELINE	BASELINE
HØJDE	055	056
D	250	260
E	36	39
F	82	85

BRIZA 22 LOFTMONTERET MODEL

MÅL *(i mm)*

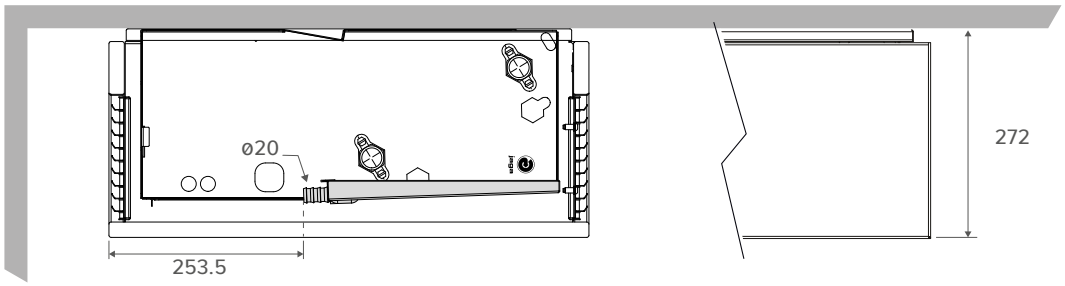

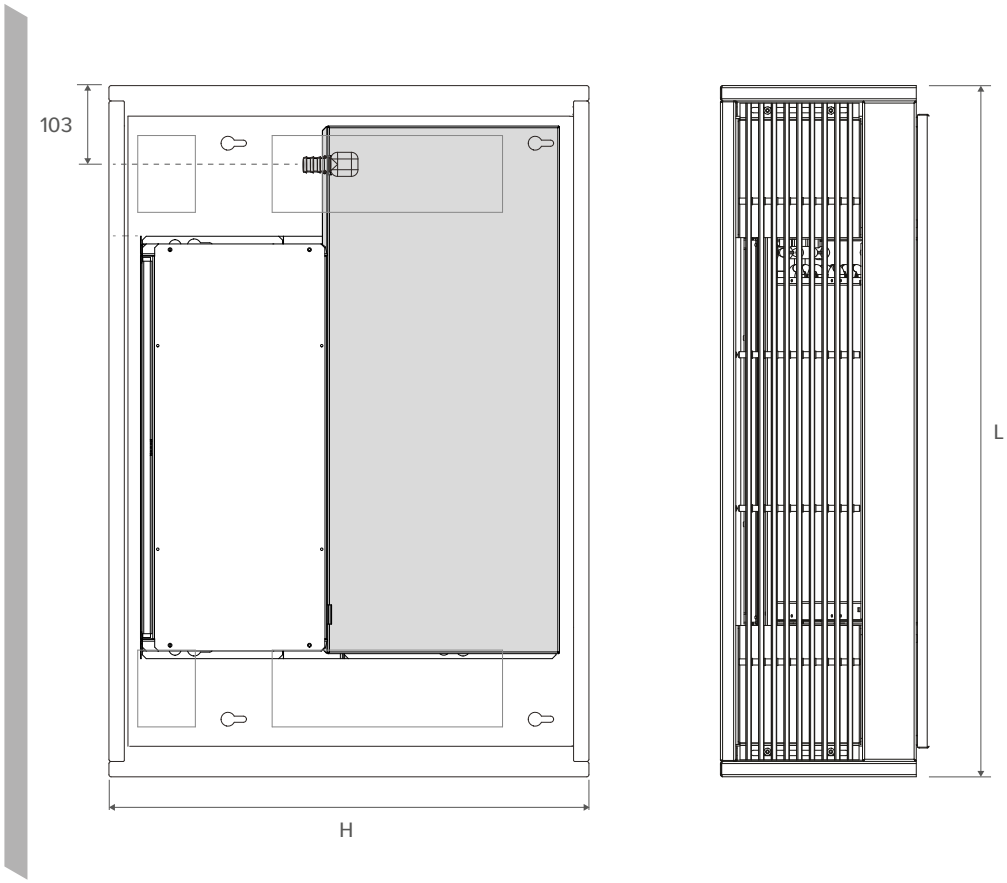

FRIRUM

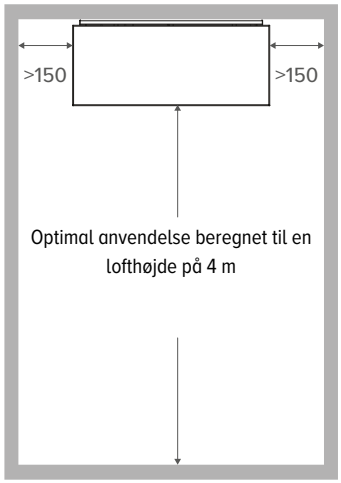

HYDRAULISK TILSLUTNING

2-rørs

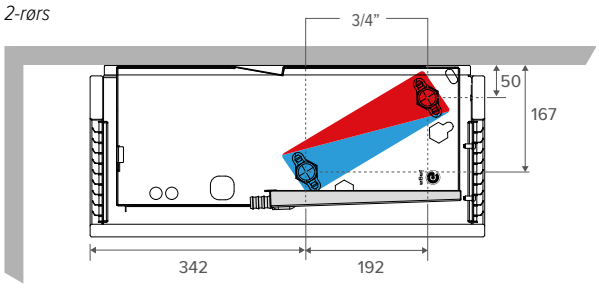

4-rørs

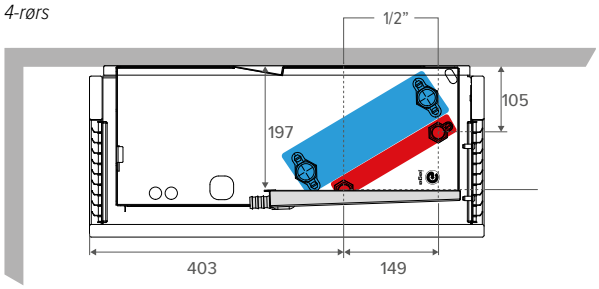

jaga

BRIZA LOFTMONTERET MODEL

Nødvendig for kondenserende køling
Kondensafkøling med en loftmodel?
Tilføj en kondenspumpe til din ordre!

KONDENSPUMPE

BESTILLINGSNR.		BRIZA 10	BRIZA 12	BRIZA 22	BRIZA 26
C *(tilføj* **"C"** *til ordrekoden)*	Formonteret	✓	✓	✓	✓
8773 0101		-	✓	✓	✓

Formonteret kondensatpumpe leveres som standard med kondensatopsamling med afløbsnippel ø 2 cm

KONDENSATBAKKE MED UDLØB Ø2 CM

BESTILLINGSNR.	til Briza	BRIZA 10	BRIZA 12	BRIZA 22	BRIZA 26
8546 038 001	H 041/042 venstre		✓	-	-
8546 038 002	H 041/042 højre		✓	-	-
8546 052 001	H 055/056 venstre		✓	-	-
8546 052 002	H 055/056 højre		✓	-	-

KONDENSATSENSOR

sensor til overvågning af kondensniveauet i kondensatopsamleren

BESTILLINGSNR.	BRIZA 10	BRIZA 12	BRIZA 22	BRIZA 26
5127 000 100 03		✓	✓	✓

MONTERINGSBESLAG TIL NIVEAUSENSOR

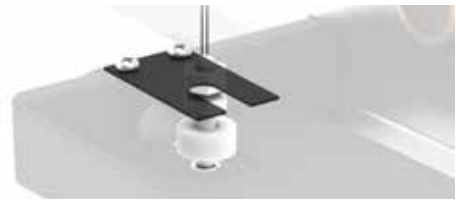

beslag til fastgørelse af niveausensoren i kondensopsamlingsbeholderen

BESTILLINGSNR.	BRIZA 10	BRIZA 12	BRIZA 22	BRIZA 26
8776 0701			✓	✓

BRIZA 10 LOFTMONTERET MODEL

STANDARDLEVERING

Baseline: Enkel og strømlinet kabinet med kraftigt, sort udblæsningsgitter med bikagestruktur

- lakeret kabinet i sendzimir galvaniseret stålplade
- lakeret bagpanel lavet af sendzimir galvaniseret stålplade
- udblæsningsstykke i samme farve som på kabinettet med kulsort lakeret honeycomb rist
- robust interiør lavet af elektrogalvaniseret stål, formonteret på bagpanelet
- kondensopsamling med tilslutning til afløb lavet af elektrogalvaniseret stålplade (isoleret)
- kobber-alu varmeveksler med hydrofil belægning
- tangentielle EC ventilator(er)

PLUG & PLAY

- **integreret strømforsyning 230 V**
- **færdigmonteret tilslutningssæt**
- **temperaturregulering i henhold til den valgte Plug & Play-version**

FARVER

Kabinet

Standardfarver

- trafik hvid RAL 9016 (133), let struktureret satinlak
- sandblæst grå (001), fin tekstur metallisk lak
- off-sort (145), soft touch let tekstureret satinlak

Andre farver

se Jagas farvekort

Bagpanel

kulsort (104) Let struktureret satinpulverbelægning

Udblæsningsmundstykke

Baseline: kulsort (104), Let struktureret satinpulverbelægning

TILSLUTNING

Standard

- hydrauliske tilslutninger til venstre
- klemforbindelse til elektrisk tilslutning, standard til højre, tilsluttes via ekstern strømforsyning 24 VDC
- afløbsnippelen befinder sig altid på samme side som den elektriske tilslutning

Valgfri

Hydraulisk til højre, elektrisk til venstre. Udskift forbindelseskode **L** med **R**. Uden merpris.

BESTILLINGSNUMMER

BNZC 056 075 10 XXX L BL DDD

- *Ingen Jaga JDPC-styring: (udfyldes ikke)*
- *Jaga JDPC BMS: D03*
- *Jaga JDPC Tænd/Sluk: D07*
- *Jaga JDPC SMART BMS 100 TW: D21 TW*
- *Jaga JDPC SMART BMS 100 TB: D21 TB*
- *Jaga JDPC SMART BMS 200 W: D21 2W*
- *Jaga JDPC SMART BMS C 100 TW: D25 TW*
- *Jaga JDPC SMART BMS C 100 TB: D25 TB*
- *Jaga JDPC SMART BMS C 200 W: D25 2W*

Design:
- *Baseline: BL*

Tilslutning:
- *Standard: L*
- *Valgfri: R*

Farve på kabinet

Længde

KAN BESTILLES SOM EKSTRAUDSTYR

- formonteret Jaga JDPC-styring:
  Jaga JDPC BMS (D03) eller Jaga JDPC Tænd/Sluk (D07)
- ventilsæt: sæt 289 (med termoelektrisk motor) eller sæt 288 (med 2 returkoblinger)
- fleksible tilslutninger i rustfrit stål (parvis)
- strømforsyning: vandtæt strømforsyning eller DIN-skinne-strømforsyning
- Termostat (0-10 V) uden for enheden

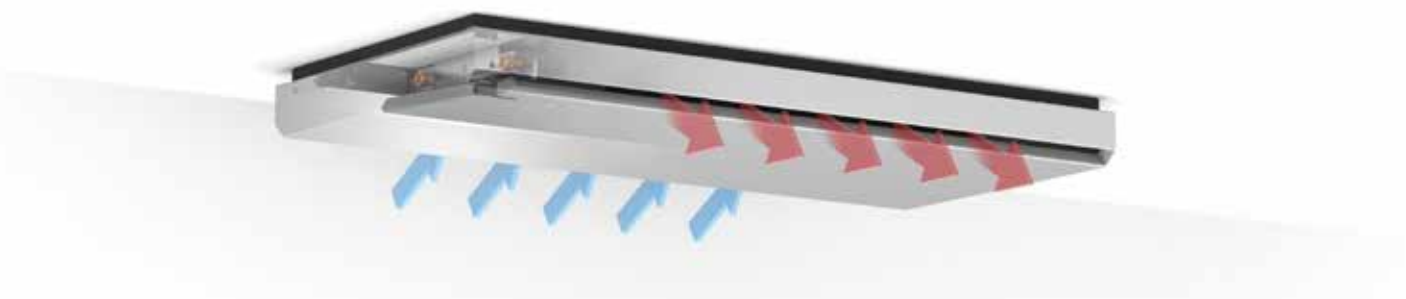

STYRING

STANDARDSTYRING: INGEN JAGA JDPC-STYRING

Ventilatoren kan styres direkte via et eksternt 0-10 V styresignal (termostat eller BMS/Domotica). I dette tilfælde er der ingen vandtemperaturføler, og ventilatoren kan derfor starte uafhængigt af vandtemperaturen i varmeveksleren.

Valgfri formonteret Jaga JDPC-styring

En ventilator-konvektor kan som ekstraudstyr udstyres med en JDPC (Jaga Dynamic Product Controller). Denne controller indeholder en integreret vandtemperaturføler på varmeveksleren, der fungerer som en sikkerhedsforanstaltning for ventilatoren. Ventilatoren startes kun, når vandtemperaturen er passende for den ønskede driftsform. Dermed undgås kold luft i opvarmningsdrift og varm luft i køledrift.

BESTILLINGSNR.	POSITION	FORMONTERET			STYRING	EKSTERN 0-10 V STYRING	VANDTEMPE-RATURFØLER	LUFTTEMPE-RATURFØLER
		VENTILSÆT	STRØMFORSYNING	KONDENSPUMPE				
Jaga JDPC BMS - 2-rørs (D03)	❄ ❄ ♨	-	-	-	-	✓	1	-
Jaga JDPC Tænd/Sluk - 2-rørs (D07)	❄ ❄ ♨	-	-	-	-	-	1	-
Jaga JDPC SMART BMS - 2-rørs (D21)	❄ ♨	✓	✓	-	Rumtermostat	-	1	-
Jaga JDPC SMART BMS C - 2-rørs (D25)	❄ ❄ ♨	✓	✓	✓	Rumtermostat	-	1	-

BRIZA 10 LOFTMONTERET MODEL

	BREDDE	LÆNGDE	TYPE	SPÆNDINGSKONTROL	LUFTSTRØM	TOTAL KØLING (kondenserende) Rumtemperatur 27°C	MÆRKBAR AFKØLING (kondenserende) Rumtemperatur 27°C	KØLING (ikke-kondenserende) Rumtemperatur 27°C	OPVARMNING Rumtemperatur 20°C				LYDNIVEAU	ENERGIFORBRUG	BESTILLINGSNUMMER
	B	L	T	U		7/12	7/12	16/18	35/30	45/40	50/45	55/45			
	cm	cm		V	m^3/h	Watt	Watt	Watt	Watt	Watt	Watt	Watt	dB(A)	Watt	
BNZC	**058**	**090**	**10**	**2**	32	68	48	28	48	87	107	116	<20	1.0	BNZC 058 090 10 XXX L BL DDD
				4	63	368	263	151	186	338	414	448	23.5	1.4	
				6	95	603	437	250	304	552	675	732	28.5	2.4	
				8	123	775	568	326	401	729	892	966	35.0	3.8	
				10	160	884	656	376	478	868	1062	1151	40.5	6.5	
		125	**10**	**2**	55	136	96	55	96	174	214	231	22.0	1.1	BNZC 058 125 10 XXX L BL DDD
				4	100	736	527	302	372	676	828	897	30.0	1.9	
				6	170	1206	874	501	607	1104	1351	1464	35.5	4.1	
				8	228	1549	1135	651	802	1457	1783	1933	41.5	7.7	
				10	281	1768	1311	752	955	1736	2125	2303	46.0	13.2	
		170	**10**	**2**	56	213	151	86	151	274	335	363	22.5	2.0	BNZC 058 170 10 XXX L BL DDD
				4	130	1155	827	474	584	1061	1299	1408	30.0	3.4	
				6	227	1892	1371	786	953	1732	2120	2298	36.5	6.5	
				8	331	2431	1782	1022	1259	2287	2799	3033	42.5	11.5	
				10	392	2775	2058	1180	1499	2725	3335	3614	48.0	19.7	
		205	**10**	**2**	60	281	199	114	199	361	442	479	24.0	2.1	BNZC 058 205 10 XXX L BL DDD
				4	176	1523	1090	625	770	1399	1713	1856	31.0	3.8	
				6	299	2495	1808	1037	1257	2284	2796	3030	37.5	8.2	
				8	403	3205	2350	1347	1660	3015	3691	4000	44.0	15.4	
				10	503	3659	2714	1556	1977	3593	4397	4765	49.0	26.4	

Ydelse målt i henhold til EN16430
Lydmåling i henhold til ISO 3741: 2010, 2 meter væk fra enheden og med en antaget rumdæmpning på 8 dB(A) / rumvolumen 100 m^3 / efterklangstid 0,5 sek.

Beregning af effekt ved andre temperaturer: jaga.com/selection-tools
Udforsk Jaga BIM-platformen: jaga.thorbiq.io/BEnl/selector/

BRIZA 12 LOFTMONTERET MODEL 2-RØRS

STANDARDLEVERING

Coreline: Klassisk kabinet med stramt øvre gitter af fine lameller over hele enhedens bredde
Baseline: Enkel og strømlinet kabinet med kraftigt, sort udblæsningsgitter med bikagestruktur

- lakeret beklædning udført i sendzimir galvaniseret stålplade
- robust kabinet fremstillet af elektrogalvaniseret stål
- kondensopsamling med tilslutning til afløb
- kobber-alu varmeveksler med hydrofil belægning
- tangentielle EC ventilator(er)
- luftfilter i rustfrit stål

Baseline
- lakeret bagpanel lavet af sendzimir galvaniseret stålplade
- interiør formonteret på bagpanelet (isoleret)
- lakeret aluminium udblæsningsmundstykke med kulsort lakeret honeycomb rist

PLUG & PLAY
- integreret strømforsyning 230 V
- færdigmonteret tilslutningssæt
- temperaturregulering i henhold til den valgte Plug & Play-version

FARVER

Kabinet
Standardfarver
- trafik hvid RAL 9016 (133), let struktureret satinlak
- sandblæst grå (001), fin tekstur metallisk lak
- off-sort (145), soft touch let tekstureret satinlak

Andre farver
se Jagas farvekort

Bagpanel
kulsort (104), Let struktureret satinpulverbelægning ???

Udblæsningsmundstykke
- Coreline: lakeret i enhedens farve
- Baseline: kulsort (104), Let struktureret satinpulverbelægning

TILSLUTNING

Standard
- tilslutning på venstre side
- klemstik til elektrisk forbindelse 230 VAC, på højre side

Valgfri
Hydraulisk til højre, elektrisk til venstre. Udskift forbindelseskode **L** med **R**. Uden merpris.

BESTILLINGSNUMMER

BZMC 041 075 12 XXX 2 L CL DDD

- *Ingen Jaga JDPC-styring: (udfyldes ikke)*
- *Jaga JDPC BMS: D03*
- *Jaga JDPC Tænd/Sluk: D07*
- *Jaga JDPC SMART BMS 100 TW: D21 TW*
- *Jaga JDPC SMART BMS 100 TB: D21 TB*
- *Jaga JDPC SMART BMS 200 W: D21 2W*
- *Jaga JDPC SMART BMS C 100 TW: D25 TW*
- *Jaga JDPC SMART BMS C 100 TB: D25 TB*
- *Jaga JDPC SMART BMS C 200 W: D25 2W*

Design:
- *Coreline: Cl*
- *Baseline: BL*

Tilslutning:
- *Standard: L*
- *Valgfri: R*

Farve på kabinet
Længde
Højde

KAN BESTILLES SOM EKSTRAUDSTYR

- formonteret Jaga JDPC-styring:
  Jaga JDPC BMS (D03) eller Jaga JDPC Tænd/Sluk (D07)
- ventilsæt: sæt 295 (med termoelektrisk motor) eller sæt 290 (med 2 returkoblinger)
- fleksible tilslutninger i rustfrit stål (parvis)
- strømforsyning: vandtæt strømforsyning eller DIN-skinne-strømforsyning
- Termostat (0-10 V) uden for enheden

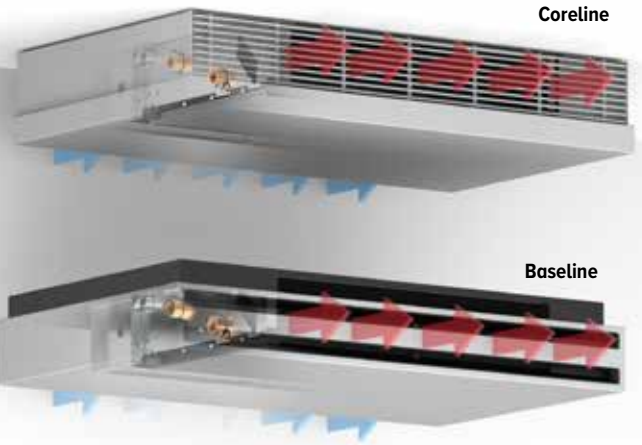

STYRING

STANDARDSTYRING: INGEN JAGA JDPC-STYRING
Ventilatoren kan styres direkte via et eksternt 0-10 V styresignal (termostat eller BMS/Domotica). I dette tilfælde er der ingen vandtemperaturføler, og ventilatoren kan derfor starte uafhængigt af vandtemperaturen i varmeveksleren.

Valgfri formonteret Jaga JDPC-styring
En ventilator-konvektor kan som ekstraudstyr udstyres med en JDPC (Jaga Dynamic Product Controller). Denne controller indeholder en integreret vandtemperaturføler på varmeveksleren, der fungerer som en sikkerhedsforanstaltning for ventilatoren. Ventilatoren startes kun, når vandtemperaturen er passende for den ønskede driftsform. Dermed undgås kold luft i opvarmningsdrift og varm luft i køledrift.

BESTILLINGSNR.	POSITION	FORMONTERET			STYRING	EKSTERN 0-10 V STYRING	VANDTEMPE-RATURFØLER	LUFTTEMPE-RATURFØLER
		VENTILSÆT	STRØMFORSYNING	KONDENSPUMPE				
Jaga JDPC BMS - 2-rørs (D03)	❄ ❄ ♨	-	-	-	-	✓	1	-
Jaga JDPC Tænd/Sluk - 2-rørs (D07)	❄ ❄ ♨	-	-	-	-	-	1	-
Jaga JDPC SMART BMS - 2-rørs (D21)	❄ ♨	✓	✓	-	Rumtermostat	-	1	-
Jaga JDPC SMART BMS C - 2-rørs (D25)	❄ ❄ ♨	✓	✓	✓	Rumtermostat	-	1	-

BRIZA 12 LOFTMONTERET MODEL 2-RØRS

HØJDE H cm	LÆNGDE L cm	TYPE T cm	SPÆNDINGSKONTROL U V	LUFTSTRØM m³/h	TOTAL KØLING (kondenserende) Rumtemperatur 27°C 7/12 Watt	MÆRKBAR AFKØLING (kondenserende) Rumtemperatur 27°C 7/12 Watt	KØLING (ikke-kondenserende) Rumtemperatur 27°C 16/18 Watt	OPVARMNING Rumtemperatur 20°C 35/30 Watt	45/40 Watt	50/45 Watt	55/45 Watt	LYDNIVEAU dB(A)	STRØMFORBRUG Watt	BESTILLINGSNUMMER
BZMC 041	075	12	2	64	284	201	115	223	406	497	538	18.5	1.6	BZMC 041 075 12 XXX 2 L CL DDD
042			4	101	328	235	135	256	465	569	617	29.4	2.6	042 BL
			6	141	382	276	159	296	537	657	712	31.3	4.3	
			8	178	441	323	185	346	629	770	834	37.3	7.2	
			10	214	503	373	214	413	751	919	996	42.5	13.0	
	095	12	2	108	472	334	191	382	695	850	921	24.0	2.5	BZMC 041 095 12 XXX 2 L CL DDD
			4	172	529	379	217	421	764	935	1014	30.0	4.3	042 BL
			6	223	607	440	252	445	808	989	1072	36.8	7.2	
			8	287	707	518	297	555	1009	1234	1338	41.5	11.5	
			10	346	828	614	352	680	1236	1513	1640	44.5	18.0	
	125	12	2	146	773	547	313	602	1093	1338	1450	24.6	2.6	BZMC 041 125 12 XXX 2 L CL DDD
			4	221	845	605	347	672	1222	1495	1620	30.2	4.8	042 BL
			6	298	953	691	396	765	1389	1700	1843	37.0	8.0	
			8	381	1106	811	465	895	1626	1991	2157	42.5	14.0	
			10	448	1314	974	559	1081	1963	2403	2604	47.0	24.0	
	145	12	2	173	1015	718	412	742	1348	1650	1788	25.7	2.8	BZMC 041 145 12 XXX 2 L CL DDD
			4	268	1097	785	450	842	1529	1872	2028	30.5	5.5	042 BL
			6	373	1215	881	505	964	1751	2143	2323	37.3	10.3	
			8	466	1390	1019	584	1126	2046	2505	2714	43.0	18.5	
			10	510	1640	1216	698	1347	2448	2996	3247	47.0	28.8	
BZMC 055	075	12	2	81	419	296	170	346	629	770	835	19.2	2.0	BZMC 055 075 12 XXX 2 L CL DDD
056			4	118	521	373	214	421	765	936	1014	25.2	3.2	056 BL
			6	154	617	447	256	495	899	1100	1193	32.2	5.5	
			8	193	705	517	296	568	1032	1263	1369	38.1	9.6	
			10	228	781	579	332	641	1164	1424	1544	42.5	16.8	
	095	12	2	116	728	515	295	557	1012	1238	1342	23.0	2.2	BZMC 055 095 12 XXX 2 L CL DDD
			4	176	872	624	358	688	1250	1530	1658	27.8	3.6	056 BL
			6	238	1025	743	426	819	1488	1821	1973	34.4	5.7	
			8	291	1171	859	492	944	1716	2100	2276	39.9	9.6	
			10	332	1294	959	550	1060	1927	2358	2555	43.5	15.6	
	125	12	2	153	1170	827	474	881	1601	1960	2124	23.1	2.8	BZMC 055 125 12 XXX 2 L CL DDD
			4	236	1387	993	569	1094	1988	2433	2636	29.1	5.4	056 BL
			6	321	1628	1179	676	1307	2374	2906	3149	36.5	10.0	
			8	398	1863	1365	783	1509	2742	3356	3637	42.5	18.0	
			10	467	2062	1529	877	1690	3071	3759	4074	46.5	28.8	
	145	12	2	182	1455	1029	590	1116	2027	2481	2689	25.0	2.8	BZMC 055 145 12 XXX 2 L CL DDD
			4	270	1728	1237	709	1367	2484	3040	3295	30.8	5.5	056 BL
			6	360	2030	1471	843	1630	2962	3625	3929	37.5	10.0	
			8	455	2324	1704	977	1884	3424	4191	4542	42.8	18.0	
			10	531	2575	1910	1095	2110	3834	4692	5085	46.5	28.8	

Ydelse målt i henhold til EN16430
Lydmåling i henhold til ISO 3741: 2010, 2 meter væk fra enheden og med en antaget rumdæmpning på 8 dB(A) / rumvolumen 100 m³ / efterklangstid 0,5 sek.

Beregning af effekt ved andre temperaturer: jaga.com/selection-tools
Udforsk Jaga BIM-platformen: jaga.thorbiq.io/BEnl/selector/

BRIZA 12 LOFTMONTERET MODEL 4-RØRS

STANDARDLEVERING

Coreline: Klassisk kabinet med stramt øvre gitter af fine lameller over hele enhedens bredde

Baseline: Enkel og strømlinet kabinet med kraftigt, sort udblæsningsgitter med bikagestruktur

- lakeret panel i sendzimir galvaniseret stål med aluminiumsrist
- kondensopsamling med tilslutning til afløb
- kobber-alu varmeveksleren med hydrofil belægning
- robust kabinet fremstillet af elektrogalvaniseret stål
- tangentielle EC ventilator(er)
- luftfilter i rustfrit stål

PLUG & PLAY

- **integreret strømforsyning 230 V**
- **formonterede tilslutningssæt**
- **temperaturregulering i henhold til den valgte Plug & Play-version**

FARVER

Kabinet

Standardfarver

- trafik hvid RAL 9016 (133), let struktureret satinlak
- sandblæst grå (001), fin tekstur metallisk lak
- off-sort (145), soft touch let tekstureret satinlak

Andre farver

se Jagas farvekort

TILSLUTNING

Standard

- tilslutning på venstre side
- klemstik til elektrisk forbindelse 230 VAC, på højre side

Valgfri

Hydraulisk til højre, elektrisk til venstre. Udskift forbindelseskode **L** med **R**. Uden merpris.

BESTILLINGSNUMMER

BZMC 041 075 12 XXX 4 L CL DDD

- *Ingen Jaga JDPC-styring: (udfyldes ikke)*
- *Jaga JDPC BMS: D04*
- *Jaga JDPC Tænd/Sluk: D08*
- *Jaga JDPC SMART BMS 100 TW: D22 TW*
- *Jaga JDPC SMART BMS 100 TB: D22 TB*
- *Jaga JDPC SMART BMS 200 W: D22 2W*
- *Jaga JDPC SMART BMS C 100 TW: D26 TW*
- *Jaga JDPC SMART BMS C 100 TB: D26 TB*
- *Jaga JDPC SMART BMS C 200 W: D26 2W*

Design:
- *Coreline: Cl*

Tilslutning:
- *Standard: L*
- *Valgfri: R*

Farve på kabinet

Længde

Højde

KAN BESTILLES SOM EKSTRAUDSTYR

- formonteret Jaga JDPC-styring:
  Jaga JDPC BMS (D04) eller Jaga JDPC Tænd/Sluk (D08)
- 2 x ventilsæt: sæt 295 (med termoelektrisk motor) eller sæt 290 (med 2 returkoblinger)
- 2 x fleksible tilslutninger i rustfrit stål (parvis)
- strømforsyning: vandtæt strømforsyning eller DIN-skinne-strømforsyning
- Termostat (0-10 V) uden for enheden

STYRING

STANDARDSTYRING: INGEN JAGA JDPC-STYRING

Ventilatoren kan styres direkte via et eksternt 0-10 V styresignal (termostat eller BMS/Domotica). I dette tilfælde er der ingen vandtemperaturføler, og ventilatoren kan derfor starte uafhængigt af vandtemperaturen i varmeveksleren.

Valgfri formonteret Jaga JDPC-styring

En ventilator-konvektor kan som ekstraudstyr udstyres med en JDPC (Jaga Dynamic Product Controller). Denne controller indeholder en integreret vandtemperaturføler på varmeveksleren, der fungerer som en sikkerhedsforanstaltning for ventilatoren. Ventilatoren startes kun, når vandtemperaturen er passende for den ønskede driftsform. Dermed undgås kold luft i opvarmningsdrift og varm luft i køledrift.

BESTILLINGSNR.	POSITION	FORMONTERET			STYRING	EKSTERN 0-10 V STYRING	VANDTEMPE-RATURFØLER	LUFTTEMPE-RATURFØLER
		VENTILSÆT	STRØMFORSYNING	KONDENSPUMPE				
Jaga JDPC BMS - 4-rørs (D04)		-	-	-	-	✓	2	-
Jaga JDPC Tænd/Sluk - 4-rørs (D08)		-	-	-	-	-	2	-
Jaga JDPC SMART BMS - 4-rørs (D22)		✓	✓	-	Rumtermostat	-	2	-
Jaga JDPC SMART BMS C - 4-rørs (D26)		✓	✓	✓	Rumtermostat	-	2	-

BRIZA 12 LOFTMONTERET MODEL 4-RØRS

HØJDE H cm	LÆNGDE L cm	TYPE T cm	SPÆNDINGSKONTROL U V	LUFTSTRØM m³/h	TOTAL KØLING (kondenserende) Rumtemperatur 27°C 7/12 Watt	MÆRKBAR AFKØLING (kondenserende) Rumtemperatur 27°C 7/12 Watt	KØLING (ikke-kondenserende) Rumtemperatur 27°C 16/18 Watt	OPVARMNING Rumtemperatur 20°C 35/30 Watt	45/40 Watt	50/45 Watt	55/45 Watt	LYDNIVEAU dB(A)	STRØMFORBRUG Watt	BESTILLINGSNUMMER
BZMC 041	**075**	**12**	**2**	29	228	161	92	173	314	384	416	18.5	1.8	BZMC 041 075 12 XXX 4 L CL DDD
			4	61	267	191	109	208	378	462	501	29.4	3.0	
			6	86	308	223	128	235	426	522	566	31.3	4.8	
			8	116	353	259	149	277	504	616	668	37.3	8.0	
			10	143	402	298	171	331	601	735	797	42.5	13.7	
	095	**12**	**2**	52	364	257	148	300	544	666	722	24.0	2.0	BZMC 041 095 12 XXX 4 L CL DDD
			4	92	430	308	177	334	607	742	805	30.0	3.4	
			6	144	492	356	204	378	688	842	912	36.8	5.7	
			8	194	564	413	237	445	808	989	1072	41.5	8.4	
			10	229	662	491	282	544	989	1211	1312	44.5	14.4	
	125	**12**	**2**	73	592	418	240	476	865	1059	1148	24.6	2.3	BZMC 041 125 12 XXX 4 L CL DDD
			4	149	673	482	276	535	973	1190	1290	30.2	4.1	
			6	220	765	554	318	611	1111	1359	1473	37.0	7.4	
			8	278	884	648	372	717	1302	1594	1727	42.5	12.6	
			10	364	1051	780	447	864	1570	1922	2083	47.0	20.9	
	145	**12**	**2**	89	717	507	291	589	1070	1310	1420	25.7	2.5	BZMC 041 145 12 XXX 4 L CL DDD
			4	158	840	601	345	674	1224	1498	1623	30.5	4.5	
			6	227	964	698	400	772	1403	1717	1860	37.3	9.0	
			8	289	1114	816	468	901	1637	2004	2171	43.0	17.0	
			10	382	1312	973	558	1078	1958	2397	2597	47.0	28.8	
BZMC 055	**075**	**12**	**2**	27	340	240	138	151	274	336	364	19.2	1.6	BZMC 055 075 12 XXX 4 L CL DDD
			4	67	396	284	163	172	313	383	415	25.2	2.2	
			6	107	464	336	193	193	350	428	464	32.2	3.6	
			8	137	531	389	223	228	415	508	550	38.1	6.3	
			10	171	586	434	249	273	496	606	657	42.5	10.3	
	095	**12**	**2**	72	555	392	225	247	450	550	596	23.0	2.1	BZMC 055 095 12 XXX 4 L CL DDD
			4	123	654	468	268	276	501	614	665	27.8	3.4	
			6	168	764	554	318	309	562	688	745	34.4	5.9	
			8	228	873	640	367	366	666	815	883	39.9	10.0	
			10	257	969	719	412	449	815	998	1081	43.5	15.6	
	125	**12**	**2**	112	865	612	351	388	706	864	936	23.1	2.3	BZMC 055 125 12 XXX 4 L CL DDD
			4	183	1038	743	426	445	809	990	1072	29.1	4.2	
			6	260	1224	887	509	505	917	1122	1216	36.5	7.5	
			8	328	1401	1027	589	594	1079	1320	1431	42.5	12.8	
			10	385	1546	1147	658	712	1295	1584	1717	46.5	22.3	
	145	**12**	**2**	126	1126	797	457	490	890	1090	1181	25.0	2.7	BZMC 055 145 12 XXX 4 L CL DDD
			4	228	1302	932	534	555	1009	1235	1339	30.8	5.2	
			6	304	1521	1102	632	635	1153	1412	1530	37.5	9.1	
			8	393	1742	1277	732	741	1347	1649	1787	42.8	16.0	
			10	462	1928	1430	820	889	1615	1976	2142	46.5	27.3	

Ydelse målt i henhold til EN16430
Lydmåling i henhold til ISO 3741: 2010, 2 meter væk fra enheden og med en antaget rumdæmpning på 8 dB(A) / rumvolumen 100 m³ / efterklangstid 0,5 sek.

Beregning af effekt ved andre temperaturer: jaga.com/selection-tools
Udforsk Jaga BIM-platformen: jaga.thorbiq.io/BEnl/selector/

BRIZA 22 LOFTMONTERET MODEL 2-RØRS

SOON AVAILABLE
Plug & Play Smart BMS

STANDARDLEVERING

Coreline: Klassisk kabinet med stramt øvre gitter af fine lameller over hele enhedens bredde

- lakeret beklædning udført i sendzimir galvaniseret stålplade
- robust kabinet fremstillet af elektrogalvaniseret stål
- kondensopsamling med tilslutning til afløb
- kobber-alu varmeveksler med hydrofil belægning
- centrifugal ventilator(er) med dobbelt indløb
- udskifteligt filter lavet af polypropylen (klasse G2)

PLUG & PLAY

- **integreret strømforsyning 230 V**
- **færdigmonteret tilslutningssæt**
- **temperaturregulering i henhold til den valgte Plug & Play-version**

FARVER

Kabinet

Standardfarver

- trafik hvid RAL 9016 (133), let struktureret satinlak
- sandblæst grå (001), fin tekstur metallisk lak
- off-sort (145), soft touch let tekstureret satinlak

Andre farver

se Jagas farvekort

TILSLUTNING

Standard

- tilslutning på venstre side, G 3/4" tilslutning
- klemstik til elektrisk forbindelse 230 VAC, tilslutning via ekstern strømforsyning på højre side.

Valgfri

Hydraulisk til højre, elektrisk til venstre. Udskift forbindelseskode **LR** med **RL**
Uden merpris.

BESTILLINGSNUMMER

BAMC 063 090 22 XXX XX 2 LR CL G2 DDD

- *Ingen Jaga JDPC-styring: (udfyldes ikke)*
- *Jaga JDPC BMS: D03*
- *Jaga JDPC Tænd/Sluk: D07*
- *Jaga JDPC SMART BMS 100 TW: D21 TW*
- *Jaga JDPC SMART BMS 100 TB: D21 TB*
- *Jaga JDPC SMART BMS 200 W: D21 2W*
- *Jaga JDPC SMART BMS C 100 TW: D25 TW*
- *Jaga JDPC SMART BMS C 100 TB: D25 TB*
- *Jaga JDPC SMART BMS C 200 W: D25 2W*

Model: BT, FT
Farver
Længde

KAN BESTILLES SOM EKSTRAUDSTYR

- formonteret Jaga JDPC-styring:
  Jaga JDPC BMS (D03) eller Jaga JDPC Tænd/Sluk (D07)
- ventilsæt: sæt 301 (med termoelektrisk motor) eller sæt 302 (med 2 returkoblinger)
- fleksible tilslutninger i rustfrit stål (parvis)
- Termostat (0-10 V) uden for enheden

FT *(Foran - Top)*

BT *(Bund - Top)*

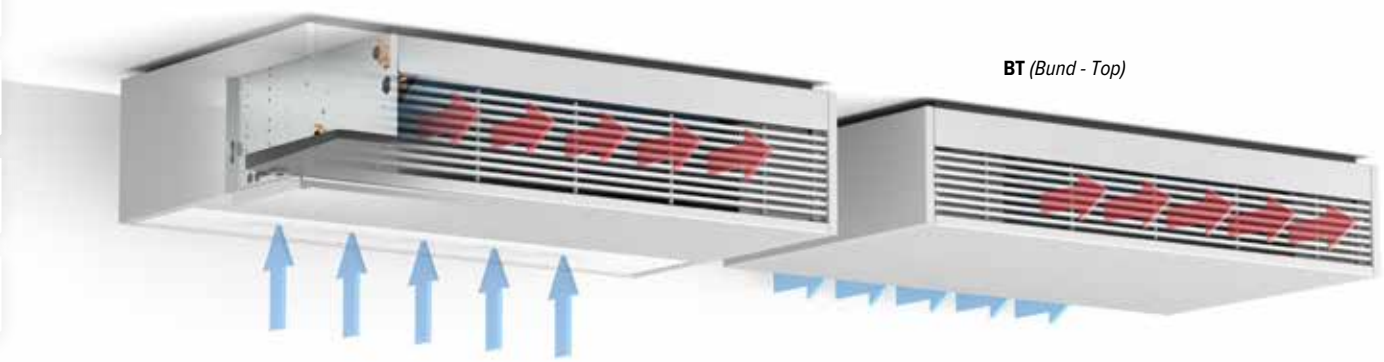

STYRING

STANDARDSTYRING: INGEN JAGA JDPC-STYRING

Ventilatoren kan styres direkte via et eksternt 0-10 V styresignal (termostat eller BMS/Domotica). I dette tilfælde er der ingen vandtemperaturføler, og ventilatoren kan derfor starte uafhængigt af vandtemperaturen i varmeveksleren.

Valgfri formonteret Jaga JDPC-styring

En ventilator-konvektor kan som ekstraudstyr udstyres med en JDPC (Jaga Dynamic Product Controller). Denne controller indeholder en integreret vandtemperaturføler på varmeveksleren, der fungerer som en sikkerhedsforanstaltning for ventilatoren. Ventilatoren startes kun, når vandtemperaturen er passende for den ønskede driftsform. Dermed undgås kold luft i opvarmningsdrift og varm luft i køledrift.

BESTILLINGSNR.	POSITION	FORMONTERET			STYRING	EKSTERN 0-10 V STYRING	VANDTEMPE-RATURFØLER	LUFTTEMPE-RATURFØLER
		VENTILSÆT	STRØMFORSYNING	KONDENSPUMPE				
Jaga JDPC BMS - 2-rørs (D03)		-	-	-	-	✓	1	-
Jaga JDPC Tænd/Sluk - 2-rørs (D07)		-	-	-	-	-	1	-
JJaga JDPC SMART BMS - 2-rørs (D21)		✓	✓	-	Rumtermostat	-	1	-
JJaga JDPC SMART BMS C - 2-rørs (D25)		✓	✓	✓	Rumtermostat	-	1	-

jaga

BRIZA 22 LOFTMONTERET MODEL 2-RØRS

HØJDE H cm	LÆNGDE L cm	TYPE T cm	MAX STRØMFORBRUG I A	SPÆNDINGSKONTROL U V	LUFTSTRØM m³/h	TOTAL KØLING (kondenserende) Rumtemperatur 27°C 7/12 Watt	MÆRKBAR AFKØLING (kondenserende) Rumtemperatur 27°C 7/12 Watt	KØLING (ikke-kondenserende) Rumtemperatur 27°C 16/18 Watt	OPVARMNING Rumtemperatur 20°C 35/30 Watt	45/40 Watt	50/45 Watt	55/45 Watt	LYDNIVEAU dB(A)	STRØMFORBRUG Watt	BESTILLINGSNUMMER
BAMC 063	**090**	**22**		**2**	116	872	623	338	461	848	1042	1131	25.5	3.6	BAMC 063 090 22 XXX BT 2 LR CL G2 DDD
				4	221	1560	1116	605	839	1545	1898	2061	35.0	8.3	
				6	308	2008	1436	779	1101	2025	2489	2702	42.5	16.1	
				8	391	2412	1725	935	1331	2450	3011	3269	46.5	29.0	
				10	434	2645	1891	1026	1456	2679	3293	3575	51.0	38.2	
	110	**22**		**2**	155	1279	915	446	665	1194	1456	1575	20.5	3.5	BAMC 063 110 22 XXX BT 2 LR CL G2 DDD
				4	284	2209	1579	771	1190	2137	2605	2819	29.5	8.3	
				6	396	2933	2097	1023	1593	2861	3488	3774	39.0	16.7	
				8	503	3543	2533	1236	1929	3463	4222	4568	45.0	30.1	
				10	591	3991	2853	1392	2171	3898	4752	5141	49.0	43.8	
	130	**22**		**2**	215	1616	1155	636	813	1505	1854	2014	22.0	3.8	BAMC 063 130 22 XXX BT 2 LR CL G2 DDD
				4	359	2804	2005	1104	1435	2655	3270	3552	29.5	9.3	
				6	491	3767	2694	1483	1942	3594	4426	4808	37.0	19.1	
				8	614	4557	3258	1794	2361	4370	5381	5846	42.5	33.5	
				10	703	5060	3618	1992	2631	4869	5997	6515	46.5	47.8	
	160	**22**		**2**	290	1930	1380	694	1180	2135	2609	2826	28.0	7.0	BAMC 063 160 22 XXX BT 2 LR CL G2 DDD
				4	534	3345	2392	1203	2038	3689	4509	4884	36.0	16.6	
				6	730	4439	3174	1597	2667	4827	5899	6390	43.0	33.9	
				8	931	5524	3949	1987	3256	5893	7203	7802	49.0	59.4	
				10	1065	6224	4450	2239	3617	6546	8000	8665	52.5	83.5	
	190	**22**		**2**	341	2112	1510	737	1193	2143	2612	2826	25.0	7.0	BAMC 063 190 22 XXX BT 2 LR CL G2 DDD
				4	614	3823	2733	1334	2133	3830	4668	5051	34.0	16.9	
				6	860	5322	3805	1857	2952	5301	6462	6992	41.0	34.8	
				8	1088	6670	4769	2327	3686	6620	8069	8731	47.0	61.8	
				10	1247	7595	5430	2650	4188	7520	9167	9919	51.0	89.2	
	225	**22**		**2**	477	3594	2570	1266	1936	3479	4242	4590	31.5	10.7	BAMC 063 225 22 XXX BT 2 LR CL G2 DDD
				4	845	6194	4428	2181	3341	6005	7322	7924	39.0	25.0	
				6	1170	8360	5977	2944	4522	8128	9911	10725	46.5	50.1	
				8	1477	10291	7358	3624	5584	10035	12237	13242	52.0	87.9	
				10	1670	11446	8183	4031	6223	11184	13638	14758	55.0	125.3	

Ydelse målt i henhold til EN 1397
Lydmåling i henhold til ISO 3741: 2010, 2 meter væk fra enheden og med en antaget rumdæmpning på 8 dB(A) / rumvolumen 100 m³ / efterklangstid 0,5 sek.

Beregning af effekt ved andre temperaturer: jaga.com/selection-tools
Udforsk Jaga BIM-platformen: jaga.thorbiq.io/BEnl/selector/

BRIZA 22 LOFTMONTERET MODEL 4-RØRS

SOON AVAILABLE
Plug & Play Smart BMS

STANDARDLEVERING

Coreline: Klassisk kabinet med stramt øvre gitter af fine lameller over hele enhedens bredde

- lakeret beklædning udført i sendzimir galvaniseret stålplade
- robust kabinet fremstillet af elektrogalvaniseret stål
- kondensopsamling med tilslutning til afløb
- kobber-alu varmeveksleren med hydrofil belægning
- centrifugal ventilator(er) med dobbelt indløb
- udskifteligt filter lavet af polypropylen (klasse G2)

PLUG & PLAY

- integreret strømforsyning 230 V
- formonterede tilslutningssæt
- temperaturregulering i henhold til den valgte Plug & Play-version

FARVER

Kabinet

Standardfarver

- trafik hvid RAL 9016 (133), let struktureret satinlak
- sandblæst grå (001), fin tekstur metallisk lak
- off-sort (145), soft touch let tekstureret satinlak

Andre farver

se Jagas farvekort

TILSLUTNING

Standard

- tilslutning på venstre side
  stor varmeveksler: G 3/4" tilslutning
  lille varmeveksler: G 1/2" tilslutningklemstik til elektrisk forbindelse 230 VAC, tilslutning via ekstern strømforsyning på højre side.

Valgfri

Hydraulisk til højre, elektrisk til venstre. Udskift forbindelseskode **LR** med **RL**
Uden merpris.

BESTILLINGSNUMMER

BAMC 063 090 22 XXX XX 4 LR CLG2 DDD

- *Ingen Jaga JDPC-styring: (udfyldes ikke)*
- *Jaga JDPC BMS: D04*
- *Jaga JDPC Tænd/Sluk: D08*
- *Jaga JDPC SMART BMS 100 TW: D22 TW*
- *Jaga JDPC SMART BMS 100 TB: D22 TB*
- *Jaga JDPC SMART BMS 200 W: D22 2W*
- *Jaga JDPC SMART BMS C 100 TW: D26 TW*
- *Jaga JDPC SMART BMS C 100 TB: D26 TB*
- *Jaga JDPC SMART BMS C 200 W: D26 2W*

Model: BT, FT
Farver
Længde

KAN BESTILLES SOM EKSTRAUDSTYR

- formonteret Jaga JDPC-styring:
  Jaga JDPC BMS (D04) eller Jaga JDPC Tænd/Sluk (D08)
- ventilsæt: sæt 301 og 98 (med termoelektrisk motor) eller sæt 302 og 99 (med 2 returkoblinger)
- 2 x fleksible tilslutninger i rustfrit stål (parvis)
- Termostat (0-10 V) uden for enheden

FT *(Foran - Top)*

BT *(Bund - Top)*

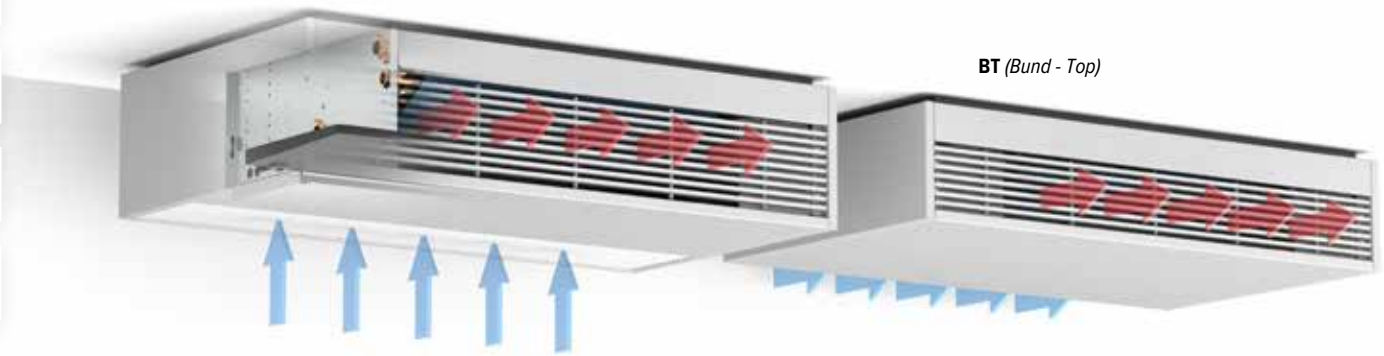

STYRING

STANDARDSTYRING: INGEN JAGA JDPC-STYRING

Ventilatoren kan styres direkte via et eksternt 0-10 V styresignal (termostat eller BMS/Domotica). I dette tilfælde er der ingen vandtemperaturføler, og ventilatoren kan derfor starte uafhængigt af vandtemperaturen i varmeveksleren.

Valgfri formonteret Jaga JDPC-styring

En ventilator-konvektor kan som ekstraudstyr udstyres med en JDPC (Jaga Dynamic Product Controller). Denne controller indeholder en integreret vandtemperaturføler på varmeveksleren, der fungerer som en sikkerhedsforanstaltning for ventilatoren. Ventilatoren startes kun, når vandtemperaturen er passende for den ønskede driftsform. Dermed undgås kold luft i opvarmningsdrift og varm luft i køledrift.

BESTILLINGSNR.	POSITION	FORMONTERET			STYRING	EKSTERN 0-10 V STYRING	VANDTEMPE-RATURFØLER	LUFTTEMPE-RATURFØLER
		VENTILSÆT	STRØMFORSYNING	KONDENSPUMPE				
Jaga JDPC BMS - 4-rørs (D04)		-	-	-	-	✓	2	-
Jaga JDPC Tænd/Sluk - 4-rørs (D08)		-	-	-	-	-	2	-
Jaga JDPC SMART BMS - 4-rørs (D22)		✓	✓	-	Rumtermostat	-	2	-
Jaga JDPC SMART BMS C - 4-rørs (D26)		✓	✓	✓	Rumtermostat	-	2	-

jaga

BRIZA 22 LOFTMONTERET MODEL 4-RØRS

HØJDE H cm	LÆNGDE L cm	TYPE T cm	MAX STRØMFORBRUG I A	SPÆNDINGSKONTROL U V	LUFTSTRØM m³/h	TOTAL KØLING (kondenserende) Rumtemperatur 27°C 7/12 Watt	MÆRKBAR AFKØLING (kondenserende) Rumtemperatur 27°C 7/12 Watt	KØLING (ikke-kondenserende) Rumtemperatur 27°C 16/18 Watt	OPVARMNING Rumtemperatur 20°C 35/30 Watt	45/40 Watt	50/45 Watt	55/45 Watt	LYDNIVEAU dB(A)	STRØMFORBRUG Watt	BESTILLINGSNUMMER
BAMC 063	090	22		2	116	872	623	338	264	520	653	716	25.5	3.6	BAMC 063 090 22 XXX BT 4 LR CL G2 DDD
				4	221	1560	1116	605	360	708	890	974	35.0	8.3	
				6	308	2008	1436	779	431	847	1065	1167	42.5	16.1	
				8	391	2412	1725	935	491	965	1213	1329	46.5	29.0	
				10	434	2645	1891	1026	519	1021	1283	1406	51.0	38.2	
	110	22		2	155	1279	915	446	307	603	758	830	20.5	3.5	BAMC 063 110 22 XXX BT 4 LR CL G2 DDD
				4	284	2209	1579	771	487	958	1204	1318	29.5	8.3	
				6	396	2933	2097	1023	608	1196	1503	1646	39.0	16.7	
				8	503	3543	2533	1236	696	1369	1721	1885	45.0	30.1	
				10	591	3991	2853	1392	752	1478	1858	2035	49.0	43.8	
	130	22		2	215	1616	1155	636	429	847	1067	1170	22.0	3.8	BAMC 063 130 22 XXX BT 4 LR CL G2 DDD
				4	359	2804	2005	1104	632	1250	1574	1725	29.5	9.3	
				6	491	3767	2694	1483	777	1536	1934	2120	37.0	19.1	
				8	614	4557	3258	1794	881	1741	2193	2404	42.5	33.5	
				10	703	5060	3618	1992	940	1858	2340	2565	46.5	47.8	
	160	22		2	290	1930	1380	694	767	1484	1855	2027	28.0	7.0	BAMC 063 160 22 XXX BT 4 LR CL G2 DDD
				4	534	3345	2392	1203	1059	2048	2560	2798	36.0	16.6	
				6	730	4439	3174	1597	1262	2440	3050	3333	43.0	33.9	
				8	931	5524	3949	1987	1440	2785	3481	3805	49.0	59.4	
				10	1065	6224	4450	2239	1542	2983	3729	4075	52.5	83.5	
	190	22		2	341	2112	1510	737	725	1390	1732	1891	25.0	7.0	BAMC 063 190 22 XXX BT 4 LR CL G2 DDD
				4	614	3823	2733	1334	1135	2176	2712	2960	34.0	16.9	
				6	860	5322	3805	1857	1466	2810	3502	3822	41.0	34.8	
				8	1088	6670	4769	2327	1738	3332	4152	4533	47.0	61.8	
				10	1247	7595	5430	2650	1910	3661	4563	4981	51.0	89.2	
	225	22		2	477	3594	2570	1266	1211	2326	2901	3167	31.5	10.7	BAMC 063 225 22 XXX BT 4 LR CL G2 DDD
				4	845	6194	4428	2181	1798	3454	4307	4703	39.0	25.0	
				6	1170	8360	5977	2944	2246	4314	5381	5875	46.5	50.1	
				8	1477	10291	7358	3624	2608	5009	6247	6821	52.0	87.9	
				10	1670	11446	8183	4031	2805	5387	6718	7335	55.0	125.3	

Ydelse målt i henhold til EN 1397
Lydmåling i henhold til ISO 3741: 2010, 2 meter væk fra enheden og med en antaget rumdæmpning på 8 dB(A) / rumvolumen 100 m³ / efterklangstid 0,5 sek.

Beregning af effekt ved andre temperaturer: jaga.com/selection-tools
Udforsk Jaga BIM-platformen: jaga.thorbiq.io/BEnl/selector/

jaga

CLIMATE
DESIGNERS

FRITSTÅENDE

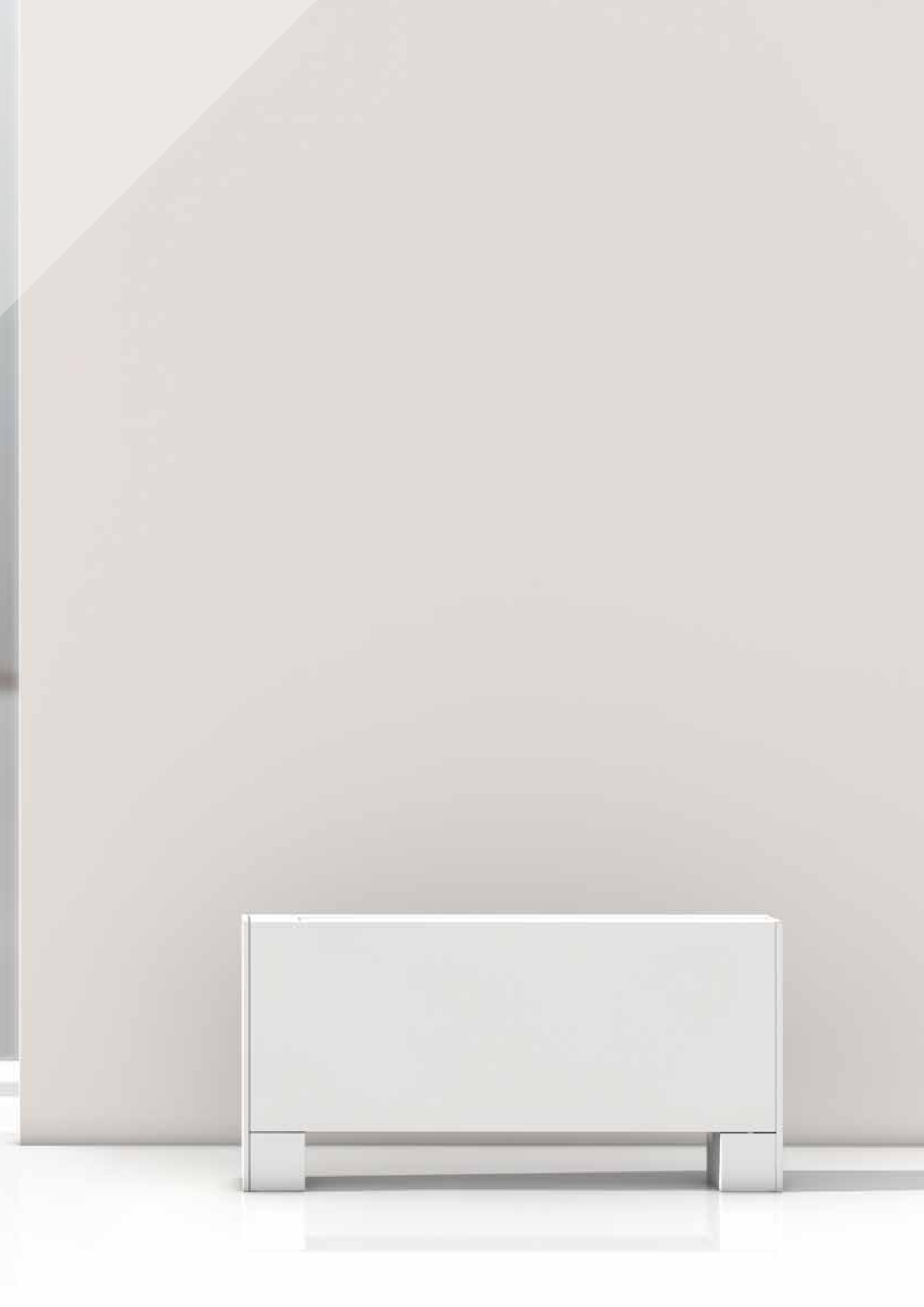

BRIZA 22 FRITSTÅENDE

Vi bestræber os på at levere vores ventilator-konvektorer så installationsklare som muligt. Hvor vi tidligere kun skulle tilslutte vandforsyningen, er der nu også behov for strømforsyning, elektronisk styring og termostat. For at gøre installationen nemmere for dig har vi udviklet et Plug & Play-sortiment. Samme høje kvalitet, men med alle tilslutningsmuligheder formonteret. Bestil uden bekymringer for en problemfri installation!

MULIGE TEMPERATURREGULERINGER

PLUG & PLAY — Komplet enhed med temperaturstyring, ventilsæt og strømforsyning

JAGA JDPC TPT

Rumtemperaturstyring integreret i enheden, betjenes ved brug af det indbyggede kontrolpanel.

Bestillingseksempel Briza
Højde 63 cm, Længde 90 cm, Farver Hvid (133)

BAMF 063 090 22 133 2 LR CL G2 D01

JAGA JDPC SMART BMS JRT

Rumtemperaturregulering via Jaga wifi-termostat monteret i rummet (påbygget eller indbygget).

Bestillingseksempel Briza
Højde 63 cm, Længde 90 cm, Farver Hvid (133)

BAMF 063 090 22 133 2 LR CL G2 D21 TW
D21 TB
D21 2W

KONFIGURERBAR ENHED — Konfigurer din enhed i henhold til din installation og dine krav, leveres som et samlet system.

BRIZA 22

1. Vælg din enhed ud fra dimensioner og effekt	fx. **BAMF 063 090 22 133 2 LR CL G2**
2. Vælg den ønskede styring	Ingen Jaga JDPC-styring, Jaga JDPC BMS: D03 (2 P) / D04 (4P) Jaga JDPC ACO: D09 (2P) / D10 (4P)
3. Vælg den ønskede strømforsyning	(24 V strømforsyning medfølger den valgte Jaga JDPC-styring)
4. Vælg det eller de ønskede ventilsæt	sæt 301 og 98 (med termoelektrisk motor eller sæt 302 og 99 (med 2 returkoblinger)

BRIZA FRITSTÅENDE

MÅL *(i mm)*

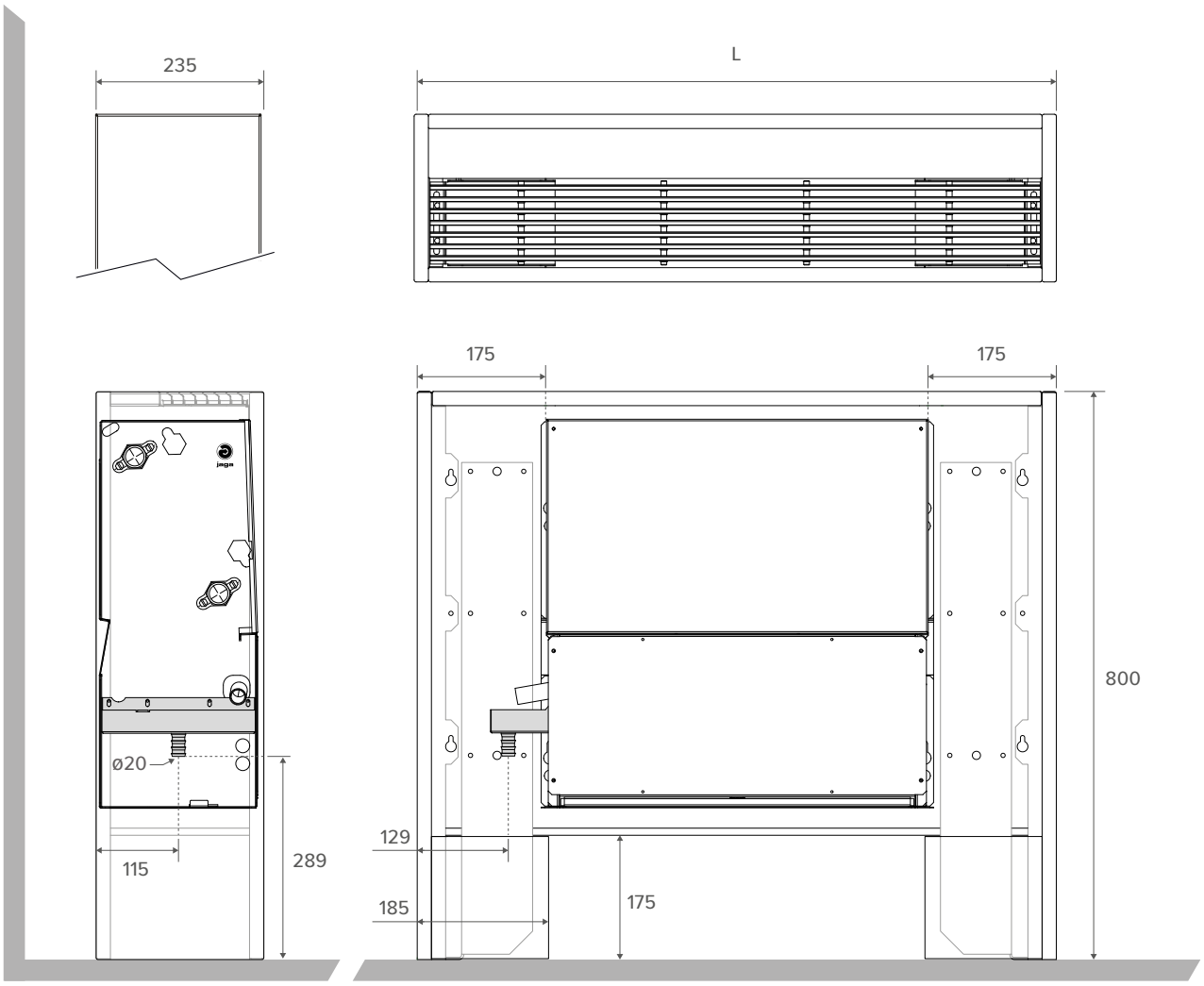

FRIRUM

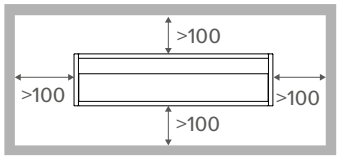

HYDRAULISK TILSLUTNING

2-rørs

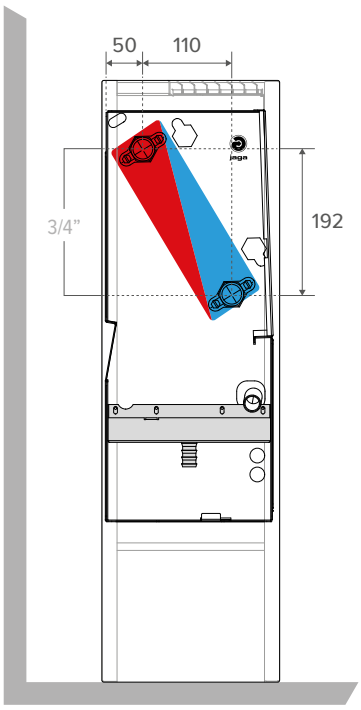

4-rørs

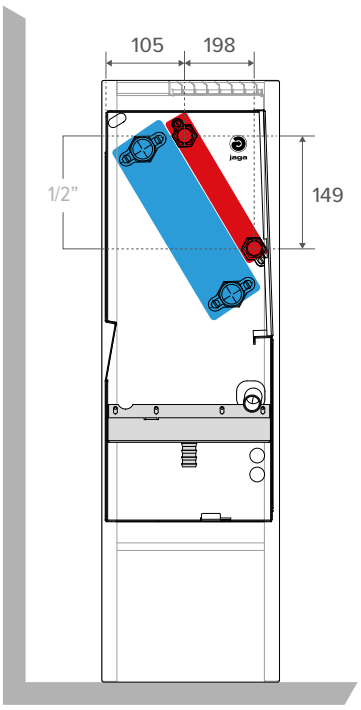

BRIZA 22 FRITSTÅENDE 2-RØRS

SOON AVAILABLE
Plug & Play Smart BMS

STANDARDLEVERING

Coreline: Klassisk kabinet med stramt øvre gitter af fine lameller over hele enhedens bredde
- lakeret beklædning udført i sendzimir galvaniseret stålplade
- robust kabinet fremstillet af elektrogalvaniseret stål
- kondensopsamling med tilslutning til afløb
- kobber-alu varmeveksler med hydrofil belægning
- centrifugal ventilator(er) med dobbelt indløb
- udskifteligt filter lavet af polypropylen (klasse G2)

FARVER

Kabinet
Standardfarver
- trafik hvid RAL 9016 (133), let struktureret satinlak
- sandblæst grå (001), fin tekstur metallisk lak
- off-sort (145), soft touch let tekstureret satinlak

Andre farver
se Jagas farvekort

TILSLUTNING
Standard
- tilslutning på venstre side, G 3/4" tilslutning
- klemstik til elektrisk forbindelse 230 VAC, tilslutning via ekstern strømforsyning på højre side.

Valgfri
Hydraulisk til højre, elektrisk til venstre. Udskift forbindelseskode **LR** med **RL**
Uden merpris.

BESTILLINGSNUMMER

BAMF 063 090 22 XXX 2 LR CL G2 DDD

- *Ingen Jaga JDPC-styring* *(udfyldes ikke)*
- *Jaga JDPC BMS:* *D03*
- *Jaga JDPC ACO* *D09*
- *Jaga JDPC TPT:* *D01*
- *Jaga JDPC SMART BMS 100 TW:* *D21 TW*
- *Jaga JDPC SMART BMS 100 TB:* *D21 TB*
- *Jaga JDPC SMART BMS 200 W:* *D21 2W*

Farver

Længde

KAN BESTILLES SOM EKSTRAUDSTYR
- formonteret Jaga JDPC-styring:
  Jaga JDPC BMS (D03) eller Jaga JDPC ACO (D09)
- ventilsæt: sæt 301 (med termoelektrisk motor) eller sæt 302 (med 2 returkoblinger)
- fleksible tilslutninger i rustfrit stål (parvis)
- Termostat (0-10 V) uden for enheden

STYRING

STANDARDSTYRING: INGEN JAGA JDPC-STYRING
Ventilatoren kan styres direkte via et eksternt 0-10 V styresignal (termostat eller BMS/Domotica). I dette tilfælde er der ingen vandtemperaturføler, og ventilatoren kan derfor starte uafhængigt af vandtemperaturen i varmeveksleren.

Valgfri formonteret Jaga JDPC-styring
En ventilator-konvektor kan som ekstraudstyr udstyres med en JDPC (Jaga Dynamic Product Controller). Denne controller indeholder en integreret vandtemperaturføler på varmeveksleren, der fungerer som en sikkerhedsforanstaltning for ventilatoren. Ventilatoren startes kun, når vandtemperaturen er passende for den ønskede driftsform. Dermed undgås kold luft i opvarmningsdrift og varm luft i køledrift.

BESTILLINGSNR.	POSITION	VENTILSÆT (FORMONTERET)	STRØMFORSYNING (FORMONTERET)	STYRING	EKSTERN 0-10 V STYRING	VANDTEMPERATURFØLER	LUFTTEMPERATURFØLER
Jaga JDPC BMS - 2-rørs (D03)		-	-	-	✓	1	-
Jaga JDPC ACO - 2-rørs (D09)		-	-	Kontrolpanel	-	1	✓
Jaga JDPC TPT - 2-rørs (D01)		✓	✓	Kontrolpanel	-	1	✓
Jaga JDPC Smart BMS - 2-rørs (D21)		✓	✓	Rumtermostat	-	1	-

BRIZA 22 FRITSTÅENDE 2-RØRS

HØJDE H cm	LÆNGDE L cm	TYPE T cm	MAX STRØMFORBRUG I A	SPÆNDINGSKONTROL U V	LUFTSTRØM m³/h	TOTAL KØLING (kondenserende) Rumtemperatur 27°C 7/12 Watt	MÆRKBAR AFKØLING (kondenserende) Rumtemperatur 27°C 7/12 Watt	KØLING (ikke-kondenserende) Rumtemperatur 27°C 16/18 Watt	OPVARMNING Rumtemperatur 20°C 35/30 Watt	45/40 Watt	50/45 Watt	55/45 Watt	LYDNIVEAU dB(A)	STRØMFORBRUG Watt	BESTILLINGSNUMMER
BAMF 063	**090**	**22**	0.06	**2**	116	872	623	338	461	848	1042	1131	25,5	3.6	BAMF 063 090 22 XXX 2 LR CL G2 DDD
			0.09	**4**	221	1560	1116	605	839	1545	1898	2061	35,0	8.3	
			0.16	**6**	308	2008	1436	779	1101	2025	2489	2702	42,5	16.1	
			0.26	**8**	391	2412	1725	935	1331	2450	3011	3269	46,5	29.0	
			0.36	**10**	434	2645	1891	1026	1456	2679	3293	3575	51,0	38.2	
	110	**22**	0.05	**2**	155	1279	915	446	665	1194	1456	1575	20,5	3.5	BAMF 063 110 22 XXX 2 LR CL G2 DDD
			0.09	**4**	284	2209	1579	771	1190	2137	2605	2819	29,5	8.3	
			0.17	**6**	396	2933	2097	1023	1593	2861	3488	3774	39,0	16.7	
			0.29	**8**	503	3543	2533	1236	1929	3463	4222	4568	45,0	30.1	
			0.41	**10**	591	3991	2853	1392	2171	3898	4752	5141	49,0	43.8	
	130	**22**	0.05	**2**	215	1616	1155	636	813	1505	1854	2014	22,0	3.8	BAMF 063 130 22 XXX 2 LR CL G2 DDD
			0.10	**4**	359	2804	2005	1104	1435	2655	3270	3552	29,5	9.3	
			0.19	**6**	491	3767	2694	1483	1942	3594	4426	4808	37,0	19.1	
			0.33	**8**	614	4557	3258	1794	2361	4370	5381	5846	42,5	33.5	
			0.44	**10**	703	5060	3618	1992	2631	4869	5997	6515	46,5	47.8	
	160	**22**	0.12	**2**	290	1930	1380	694	1180	2135	2609	2826	28,0	7.0	BAMF 063 160 22 XXX 2 LR CL G2 DDD
			0.19	**4**	534	3345	2392	1203	2038	3689	4509	4884	36,0	16.6	
			0.31	**6**	730	4439	3174	1597	2667	4827	5899	6390	43,0	33.9	
			0.48	**8**	931	5524	3949	1987	3256	5893	7203	7802	49,0	59.4	
			0.64	**10**	1065	6224	4450	2239	3617	6546	8000	8665	52,5	83.5	
	190	**22**	0.08	**2**	341	2112	1510	737	1193	2143	2612	2826	25,0	7.0	BAMF 063 190 22 XXX 2 LR CL G2 DDD
			0.15	**4**	614	3823	2733	1334	2133	3830	4668	5051	34,0	16.9	
			0.31	**6**	860	5322	3805	1857	2952	5301	6462	6992	41,0	34.8	
			0.55	**8**	1088	6670	4769	2327	3686	6620	8069	8731	47,0	61.8	
			0.73	**10**	1247	7595	5430	2650	4188	7520	9167	9919	51,0	89.2	
	225	**22**	0.15	**2**	477	3594	2570	1266	1936	3479	4242	4590	31,5	10.7	BAMF 063 225 22 XXX 2 LR CL G2 DDD
			0.26	**4**	845	6194	4428	2181	3341	6005	7322	7924	39,0	25.0	
			0.47	**6**	1170	8360	5977	2944	4522	8128	9911	10725	46,5	50.1	
			0.77	**8**	1477	10291	7358	3624	5584	10035	12237	13242	52,0	87.9	
			1.00	**10**	1670	11446	8183	4031	6223	11184	13638	14758	55,0	125.3	

Ydelse målt i henhold til EN 1397
Lydmåling i henhold til ISO 3741: 2010, 2 meter væk fra enheden og med en antaget rumdæmpning på 8 dB(A) / rumvolumen 100 m³ / efterklangstid 0,5 sek.

Beregning af effekt ved andre temperaturer: jaga.com/selection-tools
Udforsk Jaga BIM-platformen: jaga.thorbiq.io/BEnl/selector/

BRIZA 22 FRITSTÅENDE 4-RØRS

SOON AVAILABLE
Plug & Play Smart BMS

STANDARDLEVERING

Coreline: Klassisk kabinet med stramt øvre gitter af fine lameller over hele enhedens breddeD

- lakeret beklædning udført i sendzimir galvaniseret stålplade
- robust kabinet fremstillet af elektrogalvaniseret stål
- kondensopsamling med tilslutning til afløb
- kobber-alu varmeveksler med hydrofil belægning
- centrifugal ventilator(er) med dobbelt indløb
- udskifteligt filter lavet af polypropylen (klasse G2)

FARVER

Kabinet

Standardfarver

- trafik hvid RAL 9016 (133), let struktureret satinlak
- sandblæst grå (001), fin tekstur metallisk lak
- off-sort (145), soft touch let tekstureret satinlak

Andre farver

se Jagas farvekort

TILSLUTNING

Standard

- tilslutning på venstre side
  stor varmeveksler: G 3/4" tilslutning
  lille varmeveksler: G 1/2" tilslutning
- klemstik til elektrisk forbindelse 230 VAC, tilslutning via ekstern strømforsyning på højre side.

Valgfri

Hydraulisk til højre, elektrisk til venstre. Udskift forbindelseskode **LR** med **RL**
Uden merpris.

BESTILLINGSNUMMER

BAMF 063 090 22 XXX 4 LR CLG2DDD

- Ingen Jaga JDPC-styring:	(udfyldes ikke)
- Jaga JDPC BMS:	D04
- Jaga JDPC ACO	D10
- Jaga JDPC TPT:	D02
- Jaga JDPC SMART BMS 100 TW:	D22 TW
- Jaga JDPC SMART BMS 100 TB:	D22 TB
- Jaga JDPC SMART BMS 200 W:	D22 2W

Farver

Længde

KAN BESTILLES SOM EKSTRAUDSTYR

- formonteret Jaga JDPC-styring:
  Jaga JDPC BMS (D04) eller Jaga JDPC Tænd/Sluk (D10)
- ventilsæt: sæt 301 og 98 (med termoelektrisk motor) eller sæt 302 og 99 (med 2 returkoblinger)
- 2 x fleksible tilslutninger i rustfrit stål (parvis)
- Termostat (0-10 V) uden for enheden

STYRING

STANDARDSTYRING: INGEN JAGA JDPC-STYRING

Ventilatoren kan styres direkte via et eksternt 0-10 V styresignal (termostat eller BMS/Domotica). I dette tilfælde er der ingen vandtemperaturføler, og ventilatoren kan derfor starte uafhængigt af vandtemperaturen i varmeveksleren.

Valgfri formonteret Jaga JDPC-styring

En ventilator-konvektor kan som ekstraudstyr udstyres med en JDPC (Jaga Dynamic Product Controller). Denne controller indeholder en integreret vandtemperaturføler på varmeveksleren, der fungerer som en sikkerhedsforanstaltning for ventilatoren. Ventilatoren startes kun, når vandtemperaturen er passende for den ønskede driftsform. Dermed undgås kold luft i opvarmningsdrift og varm luft i køledrift.

BESTILLINGSNR.	POSITION	VENTILSÆT (FORMONTERET)	STRØMFORSYNING (FORMONTERET)	STYRING	EKSTERN 0-10 V STYRING	VANDTEMPERATURFØLER	LUFTTEMPERATURFØLER
Jaga JDPC BMS - 4-rørs (D04)		-	-	-	✓	2	-
Jaga JDPC ACO - 4-rørs (D10)		-	-	Kontrolpanel	-	2	✓
Jaga JDPC TPT - 4-rørs(D02)		✓	✓	Kontrolpanel	-	2	✓
Jaga JDPC Smart BMS - 4-rørs (D22)		✓	✓	Rumtermostat	-	2	-

BRIZA 22 FRITSTÅENDE 4-RØRS

HØJDE H cm	LÆNGDE L cm	TYPE T cm	MAX STRØMFORBRUG I A	SPÆNDINGSKONTROL U V	LUFTSTRØM m³/h	TOTAL KØLING (kondenserende) Rumtemperatur 27°C 7/12 Watt	MÆRKBAR AFKØLING (kondenserende) Rumtemperatur 27°C 7/12 Watt	KØLING (ikke-kondenserende) Rumtemperatur 27°C 16/18 Watt	OPVARMNING Rumtemperatur 20°C 35/30 Watt	45/40 Watt	50/45 Watt	55/45 Watt	LYDNIVEAU dB(A)	STRØMFORBRUG Watt	BESTILLINGSNUMMER
BAMF 063	**090**	**22**	0.06	**2**	116	872	623	338	264	520	653	716	25,5	3,6	BAMF 063 090 22 XXX 4 LR CL G2 DDD
			0.09	**4**	221	1560	1116	605	360	708	890	974	35,0	8,3	
			0.16	**6**	308	2008	1436	779	431	847	1065	1167	42,5	16,1	
			0.26	**8**	391	2412	1725	935	491	965	1213	1329	46,5	29,0	
			0.36	**10**	434	2645	1891	1026	519	1021	1283	1406	51,0	38,2	
	110	**22**	0.05	**2**	155	1279	915	446	307	603	758	830	20,5	3,5	BAMF 063 110 22 XXX 4 LR CL G2 DDD
			0.09	**4**	284	2209	1579	771	487	958	1204	1318	29,5	8,3	
			0.17	**6**	396	2933	2097	1023	608	1196	1503	1646	39,0	16,7	
			0.29	**8**	503	3543	2533	1236	696	1369	1721	1885	45,0	30,1	
			0.41	**10**	591	3991	2853	1392	752	1478	1858	2035	49,0	43,8	
	130	**22**	0.05	**2**	215	1616	1155	636	429	847	1067	1170	22,0	3,8	BAMF 063 130 22 XXX 4 LR CL G2 DDD
			0.10	**4**	359	2804	2005	1104	632	1250	1574	1725	29,5	9,3	
			0.19	**6**	491	3767	2694	1483	777	1536	1934	2120	37,0	19,1	
			0.33	**8**	614	4557	3258	1794	881	1741	2193	2404	42,5	33,5	
			0.44	**10**	703	5060	3618	1992	940	1858	2340	2565	46,5	47,8	
	160	**22**	0.12	**2**	290	1930	1380	694	767	1484	1855	2027	28,0	7,0	BAMF 063 160 22 XXX 4 LR CL G2 DDD
			0.19	**4**	534	3345	2392	1203	1059	2048	2560	2798	36,0	16,6	
			0.31	**6**	730	4439	3174	1597	1262	2440	3050	3333	43,0	33,9	
			0.48	**8**	931	5524	3949	1987	1440	2785	3481	3805	49,0	59,4	
			0.64	**10**	1065	6224	4450	2239	1542	2983	3729	4075	52,5	83,5	
	190	**22**	0.08	**2**	341	2112	1510	737	725	1390	1732	1891	25,0	7,0	BAMF 063 190 22 XXX 4 LR CL G2 DDD
			0.15	**4**	614	3823	2733	1334	1135	2176	2712	2960	34,0	16,9	
			0.31	**6**	860	5322	3805	1857	1466	2810	3502	3822	41,0	34,8	
			0.55	**8**	1088	6670	4769	2327	1738	3332	4152	4533	47,0	61,8	
			0.73	**10**	1247	7595	5430	2650	1910	3661	4563	4981	51,0	89,2	
	225	**22**	0.15	**2**	477	3594	2570	1266	1211	2326	2901	3167	31,5	10,7	BAMF 063 225 22 XXX 4 LR CL G2 DDD
			0.26	**4**	845	6194	4428	2181	1798	3454	4307	4703	39,0	25,0	
			0.47	**6**	1170	8360	5977	2944	2246	4314	5381	5875	46,5	50,1	
			0.77	**8**	1477	10291	7358	3624	2608	5009	6247	6821	52,0	87,9	
			1.00	**10**	1670	11446	8183	4031	2805	5387	6718	7335	55,0	125,3	

Ydelse målt i henhold til EN 1397
Lydmåling i henhold til ISO 3741: 2010, 2 meter væk fra enheden og med en antaget rumdæmpning på 8 dB(A) / rumvolumen 100 m³ / efterklangstid 0,5 sek.

Beregning af effekt ved andre temperaturer: jaga.com/selection-tools
Udforsk Jaga BIM-platformen: jaga.thorbiq.io/BEnl/selector/

jaga

CLIMATE
DESIGNERS

HYDRAULISK TILSLUTNING

BRIZA HYDRAULISK TILSLUTNING - VENTIL

SÆT 289

KVS 0.8 - forudindstilling i 6 trin

BESTILLINGSNR.		BRIZA 10	BRIZA 12
CODY B18 24 4...	24 VDC	✓	-
CODY B18 23 4...	230 VAC	✓	-

udfyld numre på muffekoblinger

SÆT 288

KV 1.65

BESTILLINGSNR.			
CODY L01 00 4...		✓	-

udfyld numre på muffekoblinger

SÆT 295

KVS 0.8

BESTILLINGSNR.			
CODY SC5 24 4...	24 VDC	-	✓
CODY SC5 10 4...	0..10 VDC	-	✓

udfyld numre på muffekoblinger

SÆT 290

BESTILLINGSNR.			
CODY LOC 00 4...		-	✓

udfyld numre på muffekoblinger

TILSLUTNINGER I RUSTFRIT STÅL 1/2”

BESTILLINGSNR.	Længde			
7990 068	200 < 260 mm	2 stykker	✓	✓

MUFFEKOBLINGER EUROCONE

Bestillingseksempel
Bestillingsnr. for forbindelsessættet med kode for klemringene afhængig af det anvendte rør og Ø. Inkluderet i prisen på tilslutningssættene.

bestilling tilslutningssæt	*bestilling bøsningskobling*
CODY B18 23 4	**620**

BESTILLINGSNR.	RØR [Ø]
112	12/1
114	14/1
115	15/1
116	16/1
118	18/1

BESTILLINGSNR.	RØR [Ø]
612	12/2
614	14/2
616	16/2
618	18/2

BESTILLINGSNR.	RØR [Ø]
615	15/2.5
619	16/1.5
620	20/2

BRIZA HYDRAULISK TILSLUTNING - VENTIL

stor / lille varmeveksler

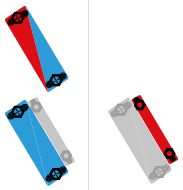

SÆT 301

FORSYNINGSVENTIL Kv max. 3.4
RETURKOBLING Kv max. 2.5

BESTILLINGSNR.			BRIZA 22 / BRIZA 26	BRIZA 22 / BRIZA 26
CODY WA5 24 0	*uden muffer*	24 VDC	✓	-
CODY WA5 23 0	*uden muffer*	230 VAC	✓	-
			✓	-
CODY WA5 24 4...	*med muffer*	24 VDC	✓	-
CODY WA5 23 4...	*med muffer*	230 VAC		

udfyld numre på muffekoblinger

SÆT 302

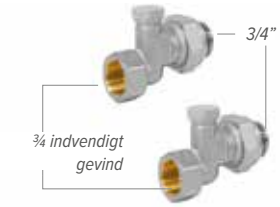

BESTILLINGSNR.				
CODY LO5 00 0	*uden muffer*		✓	-
CODY LO5 00 4...	*med muffer*		✓	-

udfyld numre på muffekoblinger

SÆT 98

Kv 1.5 uden forudindstilling

BESTILLINGSNR.				
CODY WA4 24 0	*uden muffer*	24 VDC	-	✓
CODY WA4 23 0	*uden muffer*	230 VAC	-	✓
CODY WA4 24 4...	*med muffer*	24 VDC	-	✓
CODY WA4 23 4...	*med muffer*	230 VAC	-	✓

udfyld numre på muffekoblinger

SÆT 99

BESTILLINGSNR.				
CODY LOM 00 0	*uden muffer*		-	✓
CODY LOM 00 4...	*med muffer*		-	✓

udfyld numre på muffekoblinger

FLEKSIBLE TILSLUTNINGER I RUSTFRIT STÅL

BESTILLINGSNR.		Længde			
8776 00010002	3/4"	300 < 600 mm	2 stykker	✓	-
7990 068	1/2"	200 < 260 mm	2 stykker	-	✓

MUFFEKOBLINGER EUROCONE

Bestillingseksempel
Bestillingsnr. for forbindelsessættet med kode for klemringene afhængig af det anvendte rør og Ø. Inkluderet i prisen på tilslutningssættene.

bestilling tilslutningssæt	*bestilling bøsningskobling*
CODY WA 24 4	**620**

BESTILLINGSNR.	RØR [Ø]
112	12/1
114	14/1
115	15/1
116	16/1
118	18/1

BESTILLINGSNR.	RØR [Ø]
612	12/2
614	14/2
616	16/2
618	18/2

BESTILLINGSNR.	RØR [Ø]
615	15/2.5
619	16/1.5
620	20/2

BRIZA TRYKTAB PÅ VANDSIDEN

2 RØR - STANDARD KV

FORUDINDSTILLET	1	2	3	4	5	6	KVS
KV	0.10	0.20	0.30	0.40	0.50	0.60	0.80
2-RØRS	✓	✓	✓	✓	✓	✓	-

JAGA VENTIL
3/4" EUROCONE
5090.4407

Sæt: 295

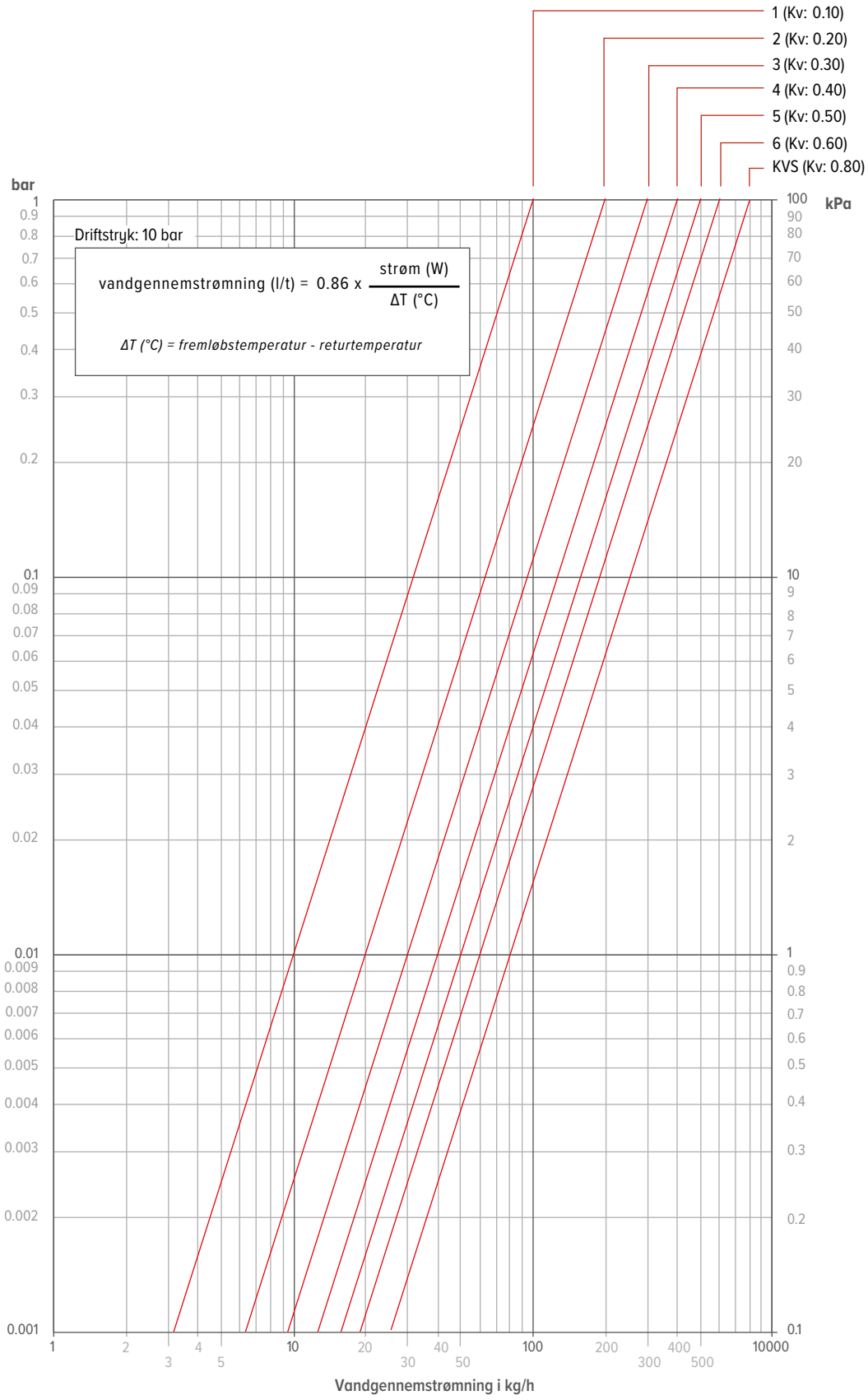

BRIZA TRYKTAB PÅ VANDSIDEN

FORUDINDSTILLET	1	2	3	4	5	6	7	8	9
ANTAL OMDREJNINGER	1.25	1.50	1.75	2.00	2.50	3.00	3.50	4.00	Åben
KV	0.14	0.20	0.31	0.43	0.60	0.79	1.00	1.20	1.35

JAGA RETURVENTILER 3/4”
EUROCONE LIGE
5094 4431

Sæt: 290, 295

JAGA RETURVENTILER ½”
INDVENDIGT GEVIND LIGE
5090 109

Sæt: 98, 99

JAGA RETURVENTILER ½”
INDVENDIGT GEVIND VINKELRET
5090 110

Sæt: 289, 288

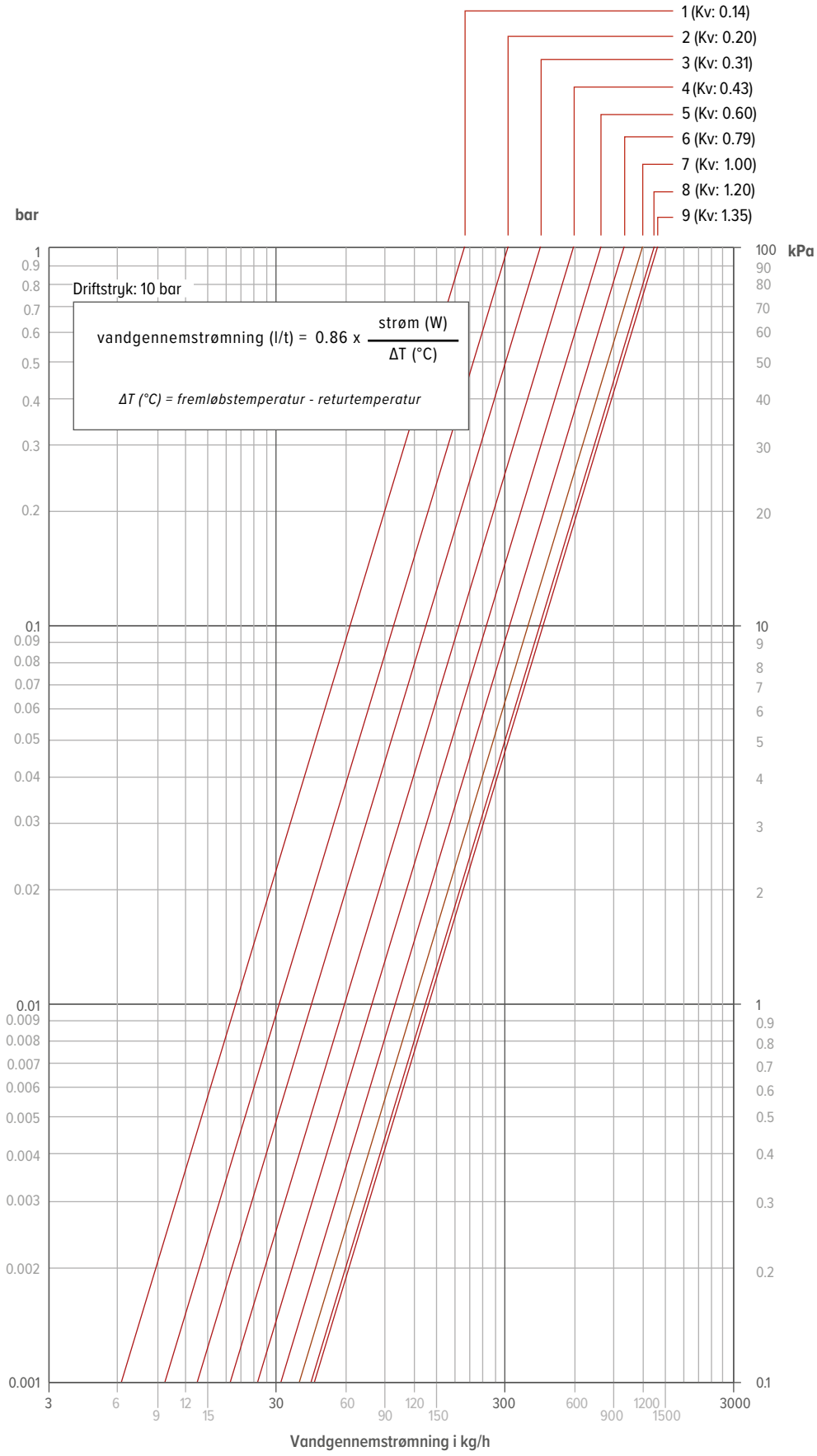

BRIZA TRYKTAB PÅ VANDSIDEN

KV	3.4

JAGA-VENTIL 3/4» UDVENDIGT GEVIND DN 20 VINKELRET TIL TILSLUTNING 3/4« INDVENDIGT GEVIND

5090 701

Sæt 301

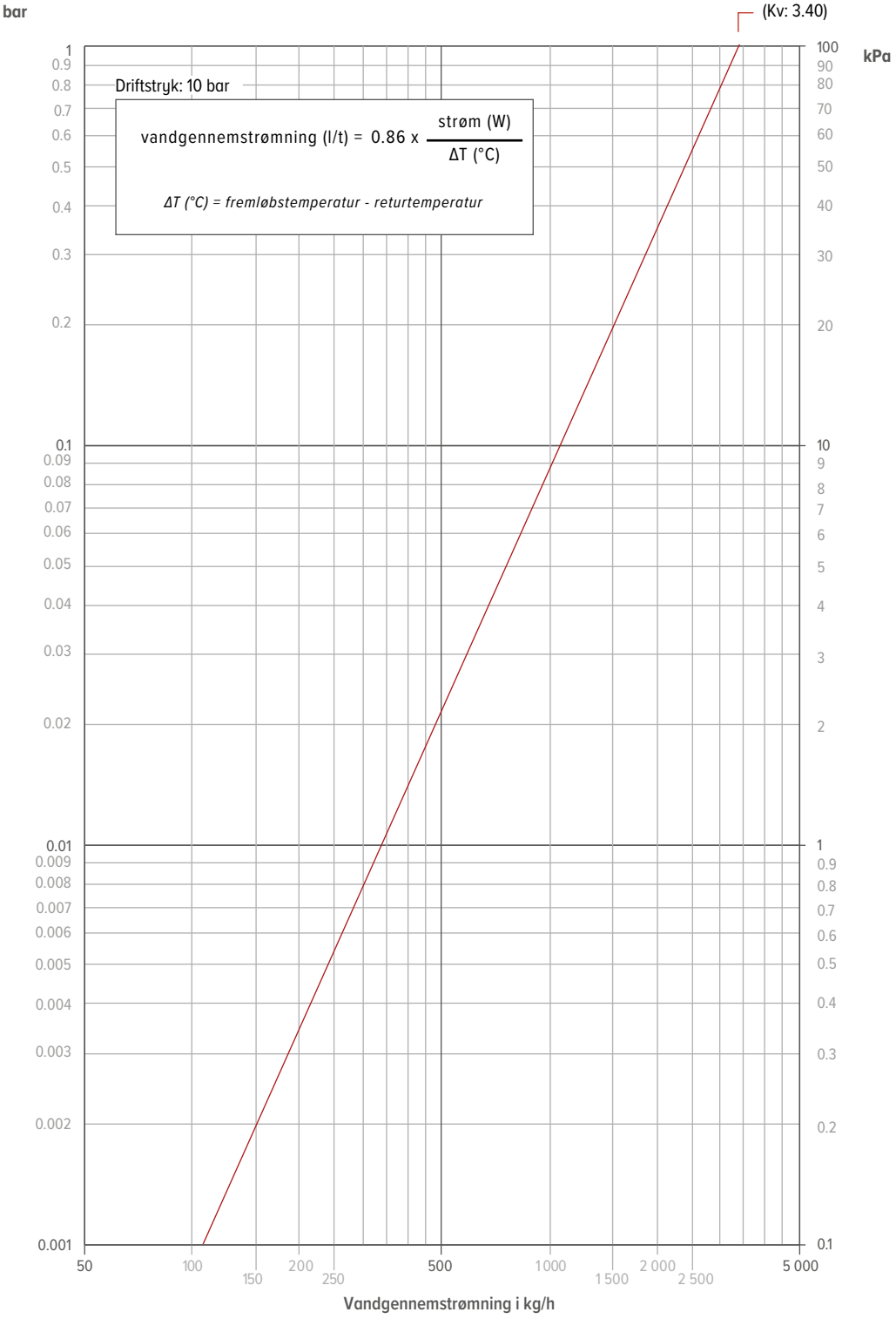

jaga

BRIZA TRYKTAB PÅ VANDSIDEN

ANTAL OMDREJNINGER	2	3	4	Åben
KV	0.8	1.5	2.1	2.5

JAGA RETURVENTIL 3/4" UDVENDIGT GEVIND DN 20 LIGE TIL TILSLUTNING 3/4" INDVENDIGT GEVIND

5090 702

Sæt 301, 302

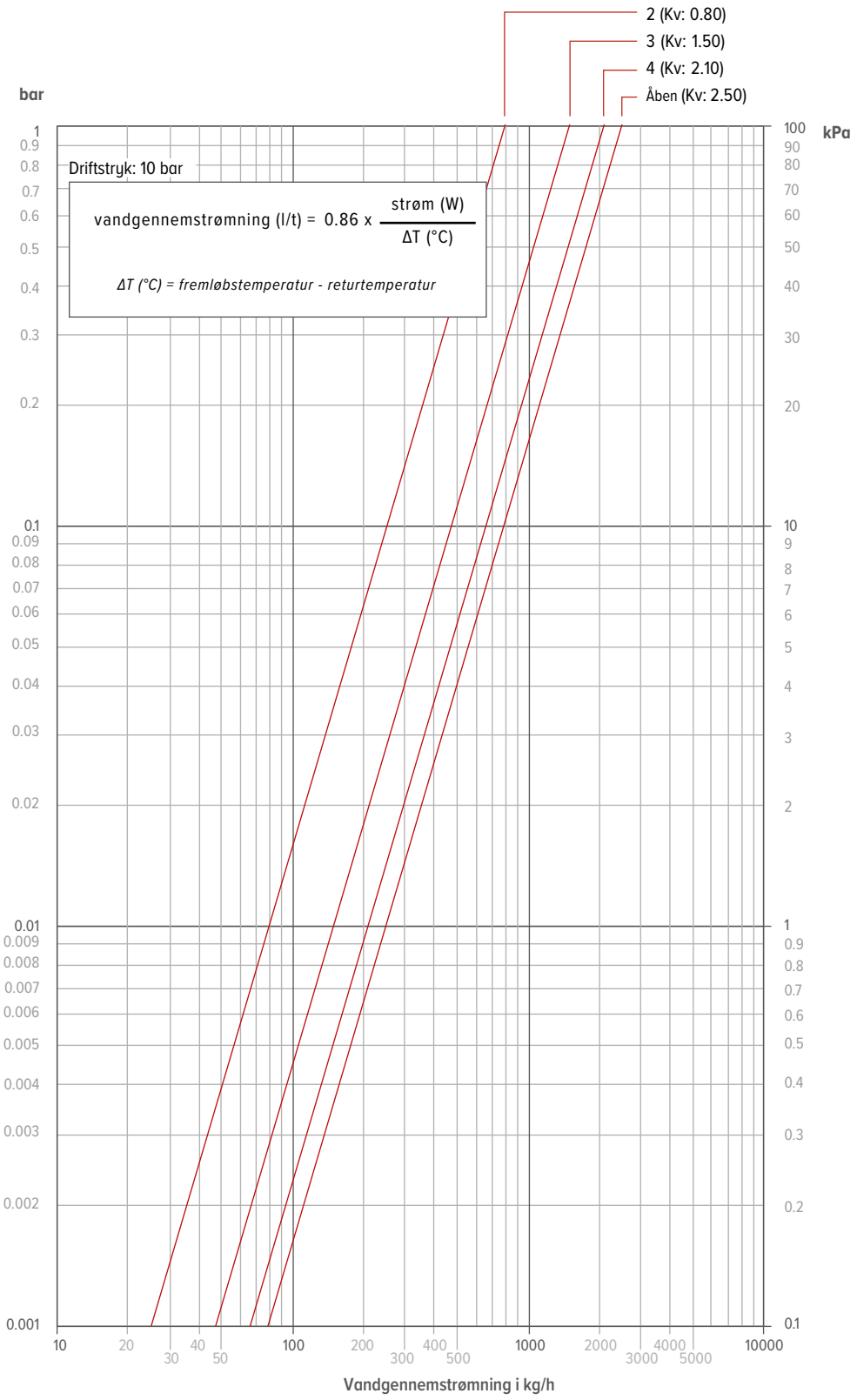

BRIZA KONDENSPUMPE

STANDARDLEVERING

- Pumpe
- Tank med udluftningsslange
- Strøm-/alarmkabel
- Pumpestativ
- Tankstandard
- Dobbeltsidet klæbebånd
- Indløbsslange
- Sugeslange (1,8 m)
- 1 klemme

BESKRIVELSE

Meget støjsvag:	ideel til installation i alle rum
IP64-beskyttelse:	optimal beskyttelse mod støv og stænkvand
Plug&Play-stik:	Hurtig og enkel installation og vedligeholdelse
Gennemsigtig beholder:	direkte overblik over status for nem vedligeholdelse
Udgang i messing:	Garanteret robusthed og pålidelighed
Patenteret foamhus:	stiller og nemmere at installere

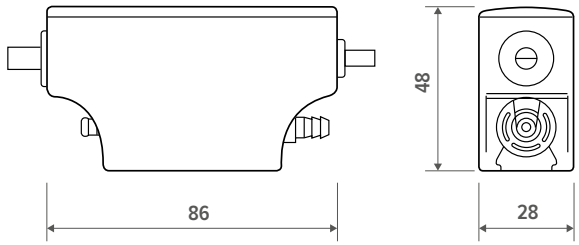

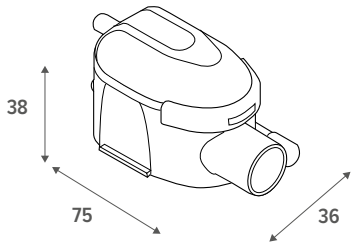

BESKRIVELSE

Maksimal flowhastighed (l/h)	15
Maks. sugehøjde (m)	2
Maks. løftehøjde (m)	10
Elektrisk effekt (W)	19
Nominel spænding (VAC)	220 / 240
frekvens (Hz)	50 / 60
Alarm	NO-NC 5A
støjniveau (dB(A))	19.7
Beskyttelseskategorl	IP64
Termisk sikring	✓
Driftscyklus (%)	100
Længde på strøm-/alarmkabel (m)	1.6

HVIS DET ER NØDVENDIGT, KAN PUMPEN KØRE 100 % AF TIDEN.

LUFTSTRØM

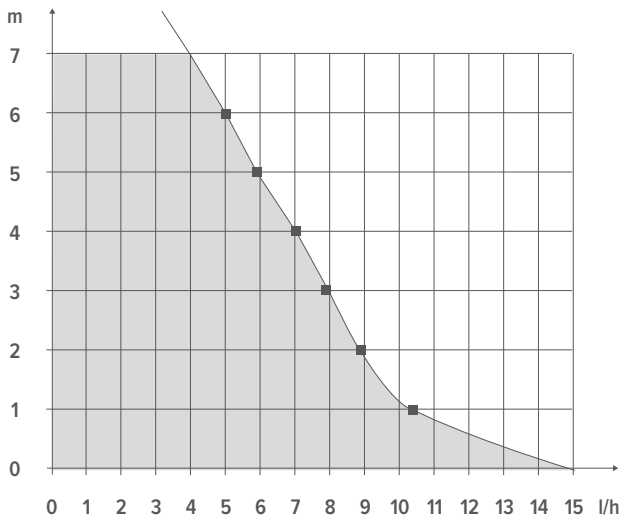

BRUGSANVISNING TIL KONDENSVANDSPUMPE MINI FLOWATCH 2 SILENCE:

For at sikre korrekt funktion er det afgørende, at installationsvejledningen følges nøje. En forkert installation eller manglende overholdelse af instruktionerne kan forårsage alvorlige vandskader.

VIGTIGT FOR INSTALLATION OG BRUG

- Læs og følg altid de medfølgende instruktioner.
- Lamellerne kan justeres i hver række.
- Tilslut altid udluftningen fra svømmermodulet over vandstanden i opsamlingsbakken.
- Brug altid den korrekte krystalrørdiameter (Ø 6 mm indvendig / Ø 9 mm udvendig) – forstør aldrig.
- Overhold den maksimale suge- og løftehøjde i forhold til enhedens kondensvandproduktion.
- Sørg for tilstrækkelig ventilationsplads omkring pumpen.
- Pumpen må aldrig placeres udendørs eller i frostfølsomme rum.
- Kondensrøret må ikke klemmes sammen eller bukkes; brug om nødvendigt en føring eller et 90°-knækstykke af plast.
- Brug altid alt medfølgende tilbehør og fastgørelsesbånd for at forhindre, at slangen løsner sig.
- Sørg for en separat strømforsyning (uafhængig af køleenheden), så pumpen altid kan forblive i drift.
- Pumpen er beskyttet mod vandindtrængning (IP64).

VEDLIGEHOLDELSE OG SIKKERHED

- Kontroller svømmermodulet mindst 2 gange om året for snavs eller blokeringer. I snavsede omgivelser skal dette gøres oftere.
- Rengør også forfiltret ved hver kontrol.
- Brug ikke aggressive rengøringsmidler – disse kan beskadige pumpen. Kun certificerede produkter med sikkerhedsdokumenter er tilladt.
- Pumpen er udstyret med en alarmkontakt; sørg for, at denne ALTID er tilsluttet, så det kondenserende apparat straks standses ved blokeringer.

ANSVAR

JAGA NV kan ikke holdes ansvarlig for skader som følge af forkert installation, utilstrækkelig vedligeholdelse eller manglende overholdelse af disse retningslinjer.

BRIZA INSTALLATION-I-LOFT

	BRIZA 12	BRIZA 22	BRIZA 26
KONDENSATSENSOR	✓	✓	✓
MONTERINGSBESLAG TIL NIVEAUSENSOR	-	✓	✓
KONDENSATBAKKE MED UDLØB Ø2 CM	✓	-	-

KONDENSATSENSOR

sensor til overvågning af kondensniveauet i kondensatopsamleren

- Normalt lukket (NC)
- Maks. kontaktbelastning 10 W
- Maks. kontaktspænding 100 VDC
- Maks. koblingsstrøm 0.5 A

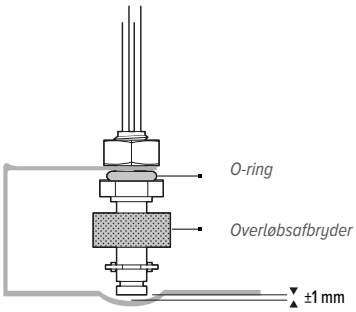

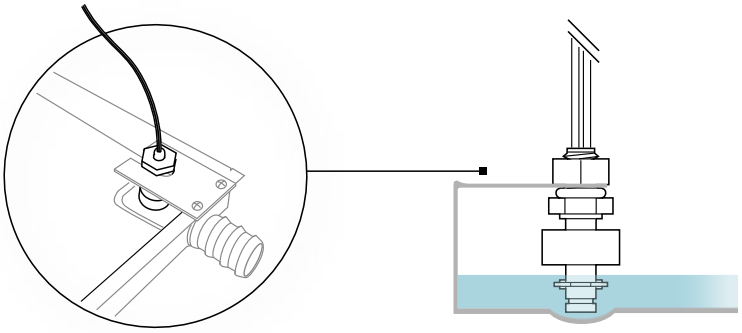

c US
E316052

MONTERINGSBESLAG TIL NIVEAUSENSOR

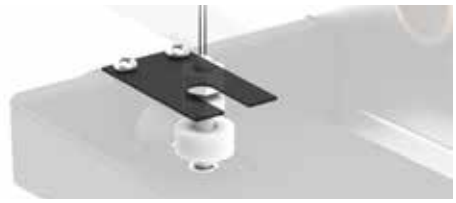

beslag til fastgørelse af niveausensoren i kondensopsamlingsbeholderen

- Monteringshullerne er forstanset i kondensbeholderen.
- Lakeret
- Tykkelse: 1 mm
- To blindnitter til montering medfølger som standard.

KONDENSATBAKKE MED UDLØB Ø2 CM

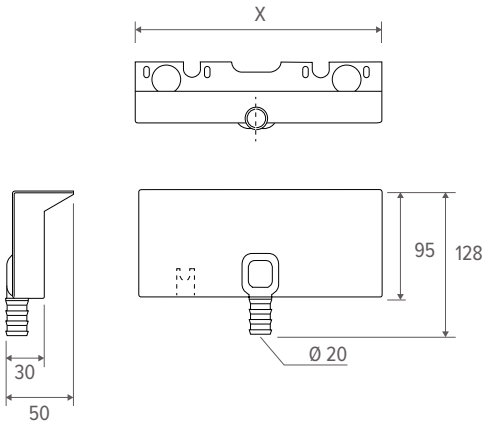

BESTILLINGSNR.	til Briza 12 Installation-i-loft	X
5127 000 100 01	H 038	215
5127 000 100 02	H 052	295
	til Briza 12 Loftmonteret model	
8546 038 001	H 041/042 venstre	215
8546 038 002	H 041/042 højre	215
8546 052 001	H 055/056 venstre	295
8546 052 002	H 055/056 højre	295

CE

jaga

CLIMATE
DESIGNERS

ELEKTRISK TILSLUTNING

BRIZA ELEKTRISK TILSLUTNING

STRØMFORSYNINGER

Garantien er kun gyldig, hvis den originale Jaga-strømforsyning bruges.

SPÆNDINGSFORSYNING	Briza 10	Briza 12	Briza 22	Briza 26
INGEN JAGA JDPC-STYRING				
24 VDC	✓	✓	-	-
230 VAC	-	-	✓	✓
JAGA JDPC-STYRINGER				
24 VDC	✓	✓	✓	✓
230 VAC	-	-	✓	✓

VANDTÆT STRØMFORSYNING 24 V MED VANDTÆT KABELFORSKRUNING

- I overensstemmelse med: UL1310 - EN 60950-1/Klasse 2
- udgangsspænding 24 VDC
- indgangsspænding 100 - 240 VAC
- udgangsstrøm 1.67 A
- strøm 40 Watt
- mål L 14.5 x B 4.5 x H 3.0 cm

BESTILLINGSNR.		BRIZA 10 / 12	BRIZA 22 / 26
37603 010002		✓	-
P *(tilføj* **"P"** *til ordrekoden)*	FORMONTERET	✓	-

STRØMFORSYNING DIN-SKINNE MONTERING

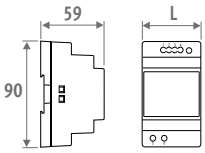

- til DIN-skinne eller vægmontering i en el-tavle
- i overensstemmelse med: UL60950 /UL508 / EN 60950-1 / TUV EN61558-2-16 / Klasse 2
- udgangsspænding 24 VDC
- indgangsspænding 100 - 240 VAC
- skrueforbindelse
- LED-indikator

BESTILLINGSNR.	L *mm*	STRØM *Watt*	UDGANGSSTRØM *A*	BRIZA 10 / 12	BRIZA 22 / 26
7990 054	3.5	36	1.50	✓	-
7990 055	5.3	60	2.50	✓	-
7990 056	7.0	92	3.90	✓	-
7990 057	10.3	150	6.25	✓	-

24 VDC STRØMFORSYNING

- Strømforsyning til JDPC, termostat og termoelektrisk motor
- I overensstemmelse med: UL1310 - EN 60950-1/ Klasse 2
- udgangsspænding 24 VDC
- indgangsspænding 90 - 264 VAC
- udgangsstrøm 0.34 A
- strøm 8.16 Watt
- mål L 6.0 x B 3.0 x H 2.35 cm

BESTILLINGSNR.	BRIZA 10 / 12	BRIZA 22 / 26
8776 050100	-	✓

HVILKEN JAGA JDPC-STYRING SKAL DU VÆLGE?

Ønsker du, at enheden skal have en rumtemperatur-styring

Ja, en enhed med rumtemperaturstyring
Ventilatorer vil starte automatisk, når den interne styring sender varmt/koldt vand gennem radiatoren

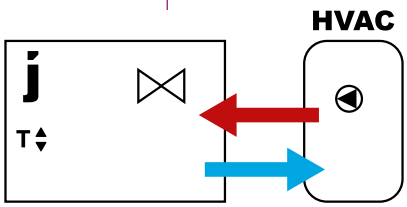

Plug & Play

Enhed inkluderet
- ventilsæt
- strømforsyning
- indbygget temperaturkontrol (TPT, App (JIC), Smart BMS eller JRT 100 TB)

(Bestil muffekobling 3/4" Eurocone separat)

0-10V signal til ventilator regulering tilgængelig fratilgængelig fra
- (Jaga) rumtermostat med 0-10V signal til enhed
- Hjemme automatik med 0-10V signal til enhed

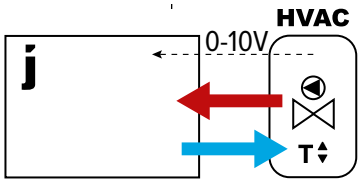

Vægmonteret model
Installation i en vægudsparing
Installation-i-loft
Loftmonteret model

Uden indbygget temperaturovervågning: ventilatorhastighed styres med 0-10V fra en ekstern kontrol BMS eller hjemmeautomatiseringskontrol.

INGEN STYRING

/

/

Briza

Valgfri bestilling:
- ventilsæt: Briza 10: sæt 289 eller sæt 288
  Briza 12: sæt 295 eller sæt 290
  Briza 22 / 26: sæt 301, 302, 98 eller 99
- fleksible tilslutninger i rustfrit stål (parvis)
- strømforsyning: vandtæt strømforsyning eller DIN-skinne-strømforsyning
- Termostat (0-10 V) uden for enheden

Vægmonteret model
Installation i en vægudsparing
Installation-i-loft
Loftmonteret model

Med indbygget temperaturovervågning: ventilatorhastighed styres med 0-10V fra en ekstern kontrol BMS eller hjemmeautomatiseringskontrol. Ventilatoren kører kun, når der er 0-10V kontrol, og vandtemperaturen er varm nok til opvarmning eller kold nok til afkøling.

JAGA JDPC BMS

0-10V

Kodning 2-rørs: D03

Kodning 4-rørs: D04

Enhed inklusive formonteret Jaga JDPC-styring

Valgfri bestilling:
- ventilsæt: Briza 10: sæt 289 eller sæt 288
  Briza 12: sæt 295 eller sæt 290
  Briza 22 / 26: sæt 301, 302, 98 eller 99
- fleksible tilslutninger i rustfrit stål (parvis)
- strømforsyning: vandtæt strømforsyning eller DIN-skinne-strømforsyning
- Termostat (0-10 V) uden for enheden

Nej, en enhed uden en integreret rumtemperaturregulering
Ventilatorer vil starte automatisk, når den eksterne styring sender varmt/koldt vand gennem radiatoren

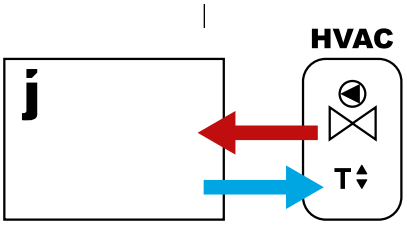

Uden 0-10V signal:
- rumtermostat (ingen-Jaga)
- Områdekontrol med rumtemperatur regulering
- Kedel eller varmepumpe med rumtemperatur regulering
- Hjemme automatik med rumtemperatur regulering
- Andre eksterne rumtemperatur reguleringer

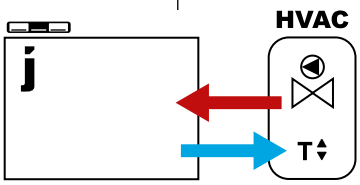

Installation i en vægudsparing
Installation-i-loft
Loftmonteret model

Ventilatoren kører med fast hastighed

JAGA JDPC TÆND/SLUK

D07

D08

Vægmonteret model

Vælg 1 af de 3 ventilatorhastigheder (hastigheden tilpasser sig ikke rumtemperaturen)

JAGA JDPC ACO

D09

D10

Enhed inklusive formonteret Jaga JDPC-styring

Valgfri bestilling:
- ventilsæt: Briza 10: sæt 289 eller sæt 288
  Briza 12: sæt 295 eller sæt 290
  Briza 22 / 26: sæt 301, 302, 98 eller 99
- fleksible tilslutninger i rustfrit stål (parvis)
- strømforsyning: vandtæt strømforsyning eller DIN-skinne-strømforsyning
- Termostat (0-10 V) uden for enheden

BRIZA JAGA JDPC-STYRINGER

STYRING	POSITION	D03 - JAGA JDPC BMS - 2-RØRS	D04 - JAGA JDPC BMS - 4-RØRS	D07 - JAGA JDPC TÆND/SLUK- 2-RØRS	D08 - JAGA JDPC TÆND/SLUK - 4-RØRS	D09 - JAGA JDPC ACO- 2-RØRS	D10 - JAGA JDPC ACO - 4-RØRS	D01 - JAGA JDPC TPT - 2-RØRS	D02 - JAGA JDPC TPT - 4-RØRS	D11 - JAGA JDPC TW - 2-RØRS	D12 - JAGA JDPC TW - 4-RØRS	D21 - JAGA JDPC SMART BMS - 2-RØRS *	D22 - JAGA JDPC SMART BMS - 4-RØRS *	D25 - JAGA JDPC SMART BMS C - 2-RØRS	D26 - AGA JDPC SMART BMS C - 4-RØRS
LUFTTEMPERATURFØLER		-	-	-	-	✓	✓	✓	✓	-	-	-	-	-	-
VANDTEMPERATURFØLER		1	2	1	2	1	2	1	2	1	2	1	2	1	2
EKSTERN 0-10 V STYRING		✓	✓	-	-	-	-	-	-	✓	✓	✓	✓	✓	✓
EKSTERN TERMOSTAT		-	-	-	-	-	-	-	-	-	-	✓	✓	✓	✓
INDBYGGET TERMOSTAT		-	-	-	-	-	-	-	-	✓	✓	-	-	-	-
KONTROLPANEL		-	-	-	-	✓	✓	✓	✓	-	-	-	-	-	-
FORMONTERET KONDENSPUMPE		-	-	-	-	-	-	-	-	-	-	-	-	✓	✓
FORMONTERET STRØMFORSYNING		-	-	-	-	-	-	✓	✓	✓	✓	✓	✓	✓	✓
FORMONTEREDE VENTILER		-	-	-	-	-	-	✓	✓	✓	✓	✓	✓	✓	✓
FRITSTÅENDE	BRIZA 22	✓	✓	-	-	-	-	✓	✓	-	-	✓	✓	✓	✓
LOFTMONTERET MODEL	BRIZA 22	✓	✓	✓	✓	-	-	-	-	-	-	✓	✓[2]	✓	✓[2]
	BRIZA 12	✓	✓[2]	✓	✓[2]	-	-	-	-	-	-	✓	✓[2]	✓	✓[2]
	BRIZA 10	✓	-	✓	-	-	-	-	-	-	-	✓	-	✓	-
INSTALLATION-I-LOFT	BRIZA 26	✓	✓	✓	✓	-	-	-	-	-	-	✓	✓	✓	✓
	BRIZA 22	✓	✓	✓	✓	-	-	-	-	-	-	✓	✓	✓	✓
	BRIZA 12	✓	✓	✓	✓	-	-	-	-	-	-	✓	✓	✓	✓
VÆGMONTERET MODEL	BRIZA 22	✓	✓[2]	-	-	✓	✓[2]	✓	✓[2]	✓[2]	✓[2]	✓	✓[2]	-	-
	BRIZA 12	✓	✓[2]	-	-	✓	✓[2]	✓	✓[2]	✓[1]	✓[1]	✓	✓[2]	-	-
	BRIZA 10	✓	-	-	-	✓	-	✓	-	-	-	✓	-	-	-
INSTALLATION I EN VÆGUDSPARING	BRIZA 26	✓	✓	✓	✓	-	-	-	-	-	-	✓	✓	-	-
	BRIZA 22	✓	✓	✓	✓	-	-	-	-	-	-	✓	✓	-	-
	BRIZA 12	✓	✓	✓	✓	-	-	-	-	-	-	✓	✓	-	-

** D21 Jaga JDPC Smart BMS: ingen kondenserende køling mulig ved loftsmodel og loftsindbygning*

[1] Kun tilgængelig i denne udførelse: Baseline, Coreline

[2] Kun tilgængelig i denne udførelse: Coreline

BRIZA TERMOSTAT

	JRT-100 TB SORT	JRT-100 TW HVID	JRT-200 W	RDG 260T	RDG264KN
	8751 050019	8751 050017	8751 050021	8751 050020	8751 050018

		JRT-100 TB / TW	JRT-200 W	RDG 260T	RDG264KN
STRØMFORSYNING					
spændingsforsyning		24V DC	24V DC	24V DC	24V DC
STRØM / INDGANGSSPÆNDING					
Ventil 24V DC kontakt		2 (NO)	2	-	-
potentialfri kontakt		-	-	3 (NO)	3 (NO)
input nøglekort		-	-	✓	✓
input fra vindueskontakt		-	-	✓	✓
ventilator (0 - 10 V DC)		max +/- 10 mA	max +/- 10 mA	max +/- 5 mA	max +/- 5 mA
manuel 3-positions hastighedsregulator		✓	✓	✓	✓
auto-tilstand		✓	✓	✓	✓
ANVENDELSE					
2-rørs					
instruktion (H/C)		✓	✓	✓	✓
automatisk (H/C) - overvågning af vandtemperaturen er kun mulig med JDPC	valgfri	valgfri	valgfri	valgfri	valgfri
4-rørs					
instruktion (H/C)		✓	✓	✓	✓
automatisk (H/C)		✓	✓	✓	✓
MÅL					
til vægmontering		-	✓	✓	✓
vægtermostat		✓	valgfri	valgfri	valgfri
				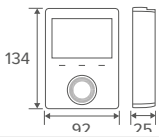	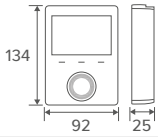
POSITION					
LCD display med baggrundsbelysning		-	✓	✓	✓
LCD-touchskærm med baggrundsbelysning		✓	-	-	-
beskyttelseskategori IP20		-	✓	-	-
beskyttelseskategori IP30		✓	-	✓	✓
indbygget CO2-sensor		-	-	-	✓
fugtsensor		-	-	-	✓
FUNKTIONER					
programmerbare tidszoner		✓	✓	✓	✓
styring via WIFI (smartphone-app)		✓	✓	-	-
blæser med forsinket start		-	-	✓	✓
blæserhastighed sammenhængende	✓	✓	✓	✓	✓
temperaturføler 80 cm		✓	✓	-	-

BRIZA EKSEMPEL PÅ LEDNINGSDIAGRAMMER PÅ ELEKTRISK INSTALLATION

Jaga sigter mod at forenkle din installationsproces med disse eksempler. Juster din strømforsyning, montering af termostatventil, kontrolsystem, rørsystem, temperaturovervågning og antal enheder pr. område perfekt.

Her kan du finde de mest almindelige kombinationer. Spørg gerne efter flere varianter på info@jaga.com.

1. HYDRAULISK

Valgmulighed 1: to-rørs system

Valgmulighed 2: 4-rørs system

2. STYRING

Valgmulighed 1: betjening inden for enheden

Valgmulighed 2: betjening uden for enheden

3. VALG AF TERMOSTAT

Valgmulighed 1: termostat JRT-100 TW eller TB (wifi)

Valgmulighed 2: termostat JRT-200 W

Valgmulighed 3: termostat RDG 260T

Valgmulighed 4: kontrolpanel

Valgmulighed 5: baseret på vandtemperatur

Valgmulighed 6: Automatik/CTS-anlæg

4. STYRING

Valgmulighed 1: BMS

Valgmulighed 2: ACO

Valgmulighed 3: TPT

Valgmulighed 4: ind/ud

Valgmulighed 5: 3-trins styring

Valgmulighed 6: ingen styring

5. STRØMFORSYNING

Valgmulighed 1: komponent effekt (inde i enheden)

Valgmulighed 2: strømforsyning DIN-skinne montering (udenfor enheden)

Valgmulighed 3: ingen ernæring

Valgmulighed 4: strømadapter til stik

6. TERMOELEKTRISK MOTOR

Valgmulighed 1: ingen termoelektrisk motor

Valgmulighed 2: termostatventil inde i enheden (24 V)

Valgmulighed 3: termostatventil inde i enheden (230 V)

Valgmulighed 4: termostatventil uden for enheden (24 V)

Valgmulighed 5: termostatventil uden for enheden (230 V)

Valgmulighed 6: termostatventil inde i enheden (24 V) - 0 ... 10V kontrol

6. EKSTERNT SIGNAL

Valgmulighed 1: eksternt signal

Valgmulighed 2: intet eksternt signal

BRIZA 10 EKSEMPEL PÅ PRØVE 1

- 2-rørs
- betjening uden for enheden
- termostat JRT-100 TW eller TB (wifi)
- ingen styring
- komponent effekt (inde i enheden)
- termostatventil inde i enheden (24V)
- intet eksternt signal

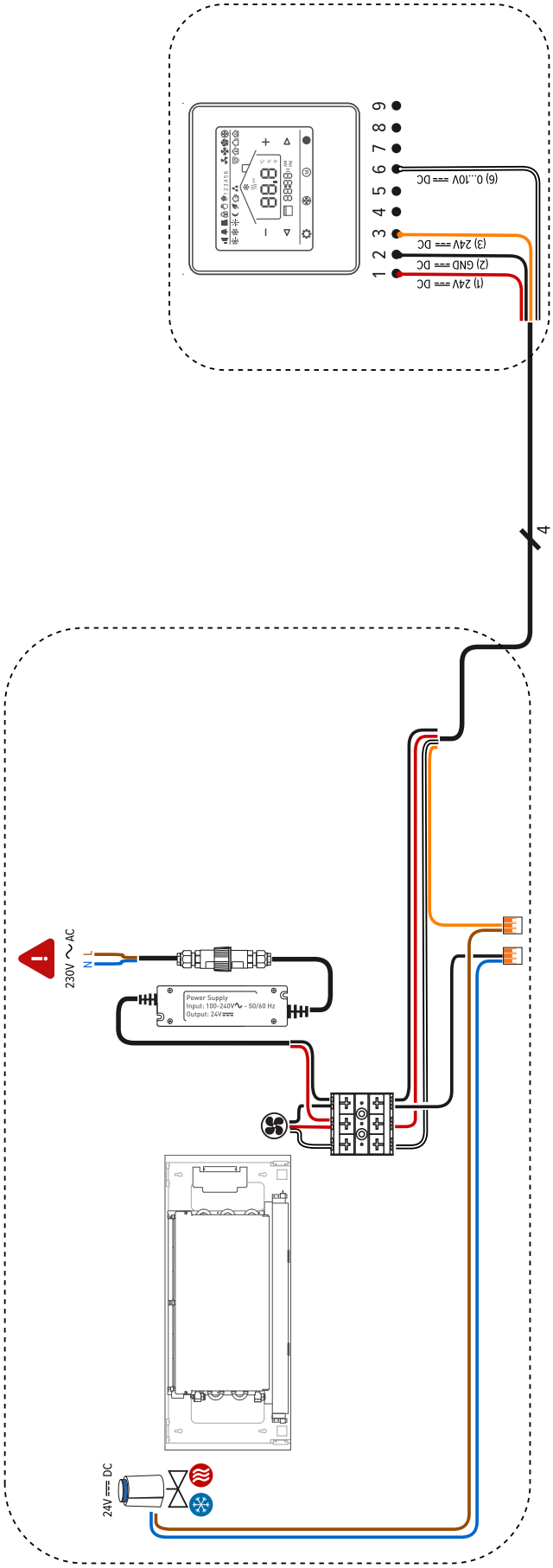

BRIZA 10 EKSEMPEL PÅ PRØVE 2

- 2-rørs
- betjening uden for enheden
- termostat JRT-200 W
- ingen styring
- strømforsyning DIN-skinne montering (udenfor enheden)
- termostatventil uden for enhedenl (24 V)
- intet eksternt signal

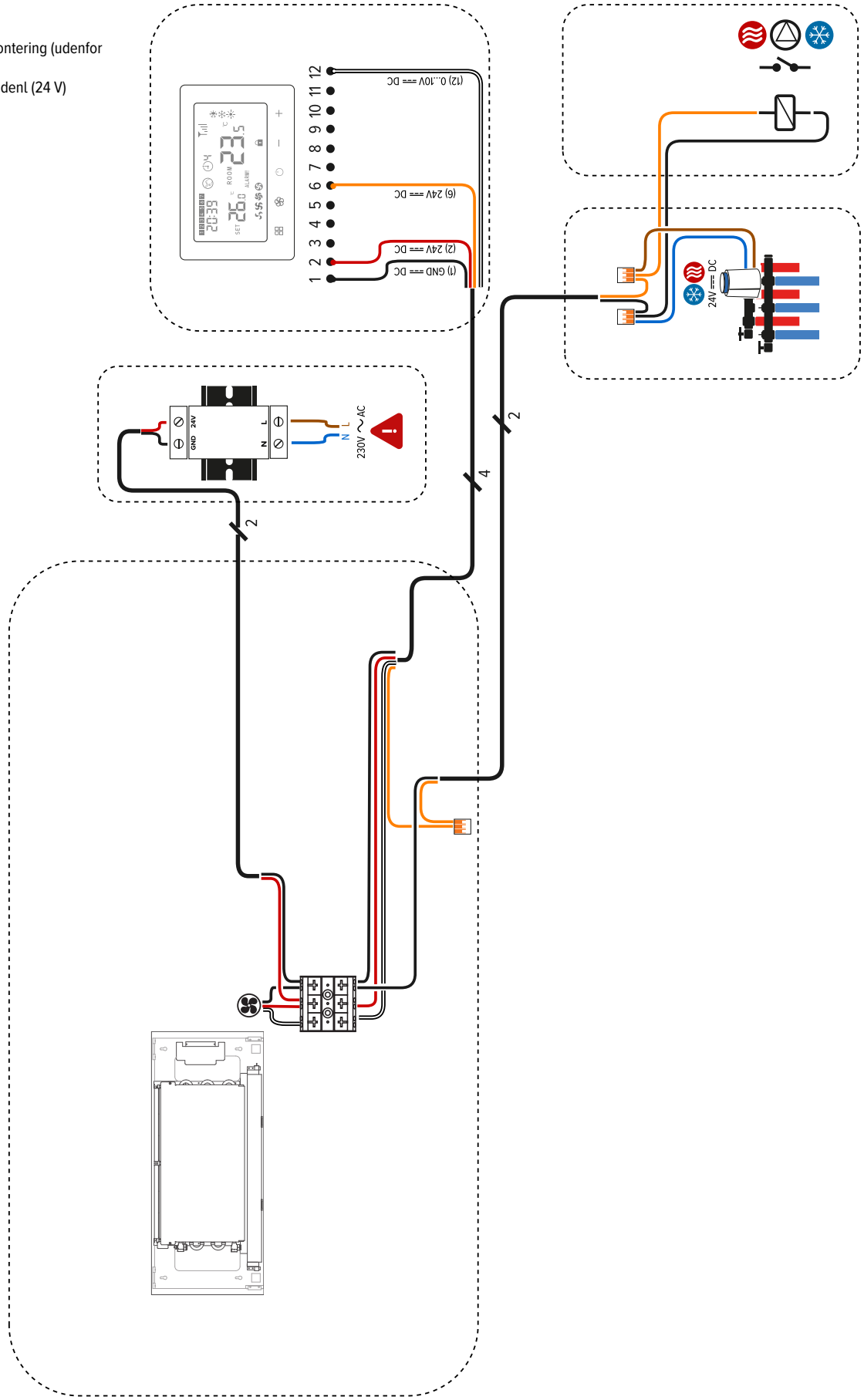

jaga

BRIZA 10 EKSEMPEL PÅ PRØVE 3

- 2-rørs
- betjening uden for enheden
- Automatik/CTS-anlæg
- BMS
- komponent effekt (inde i enheden)
- termostatventil inde i enheden (24V)
- intet eksternt signal

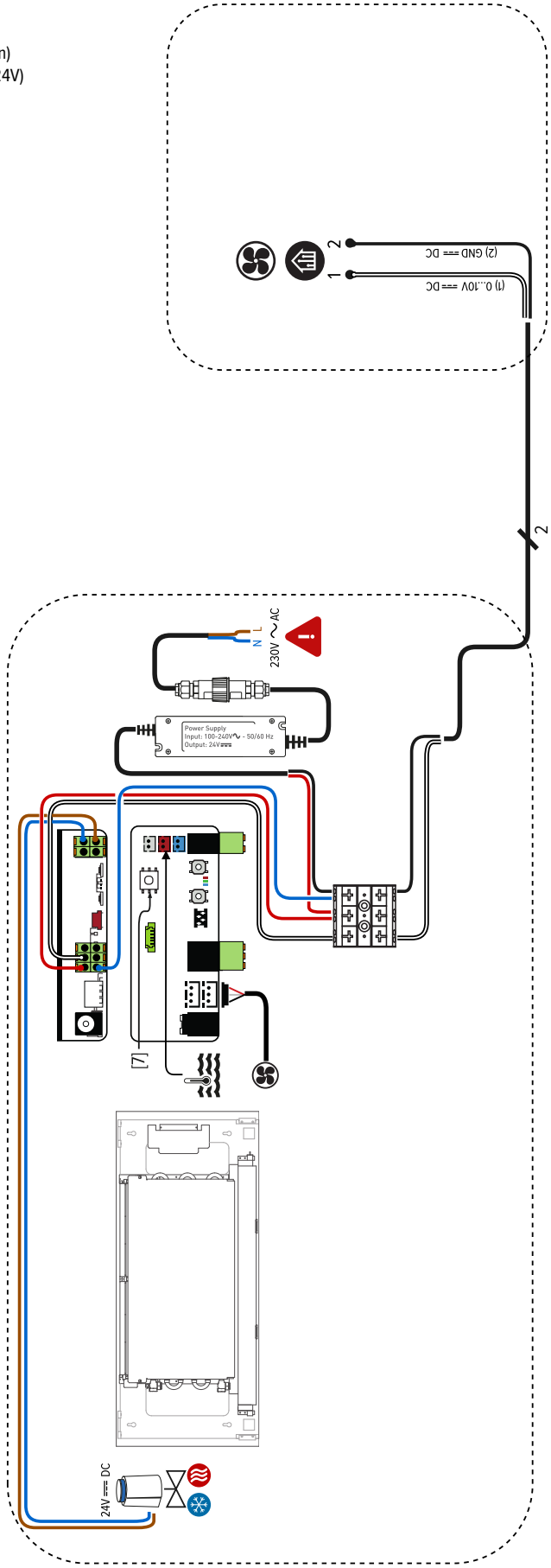

BRIZA 10 EKSEMPEL PÅ PRØVE 4

- 2-rørs
- betjening inden for enheden
- kontrolpanel
- TPT
- komponent effekt (inde i enheden)
- termostatventil uden for enhedenl (24 V)
- eksternt signal

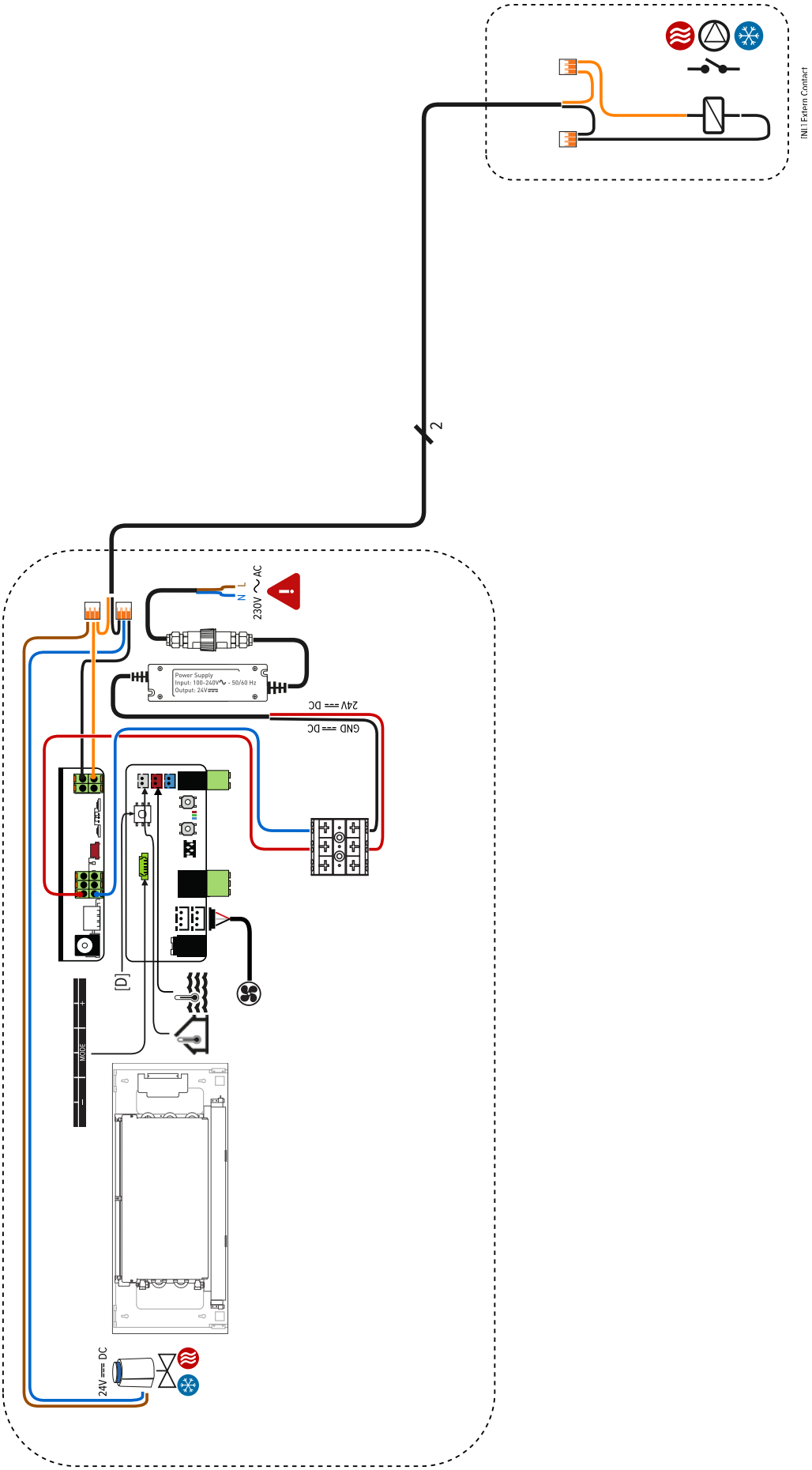

jaga

BRIZA 12 EKSEMPEL PÅ PRØVE 1

- to-rørs system
- betjening uden for enheden
- termostat JRT-100 TW eller TB (wifi)
- BMS
- komponent effekt (inde i enheden)
- termostatventil inde i enheden (24 V)
- eksternt signal

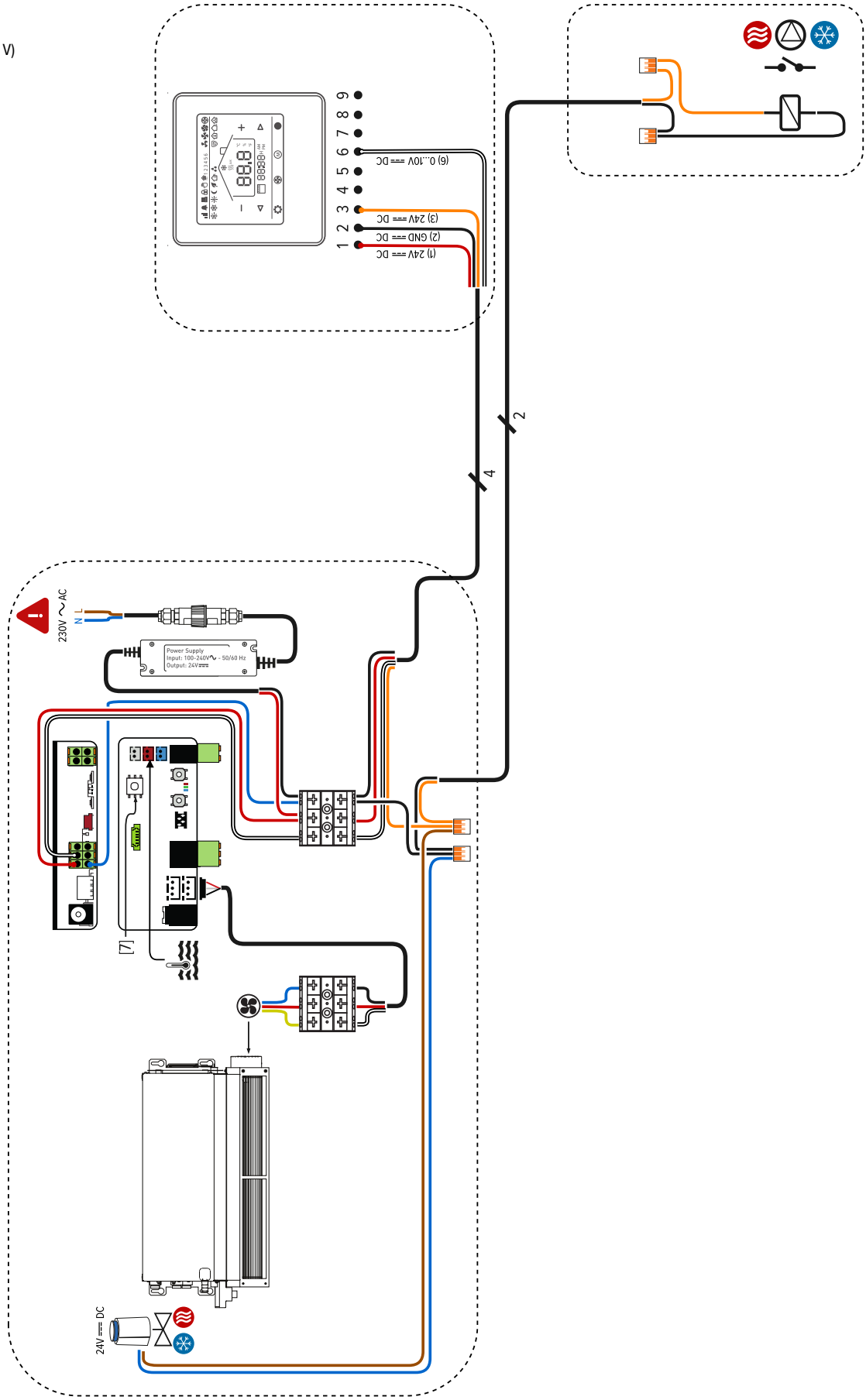

BRIZA 12 EKSEMPEL PÅ PRØVE 2

- to-rørs system
- betjening uden for enheden
- termostat JRT-200
- BMS
- strømforsyning DIN-skinne montering (udenfor enheden)
- termostatventil uden for enheden (24 V)
- eksternt signal

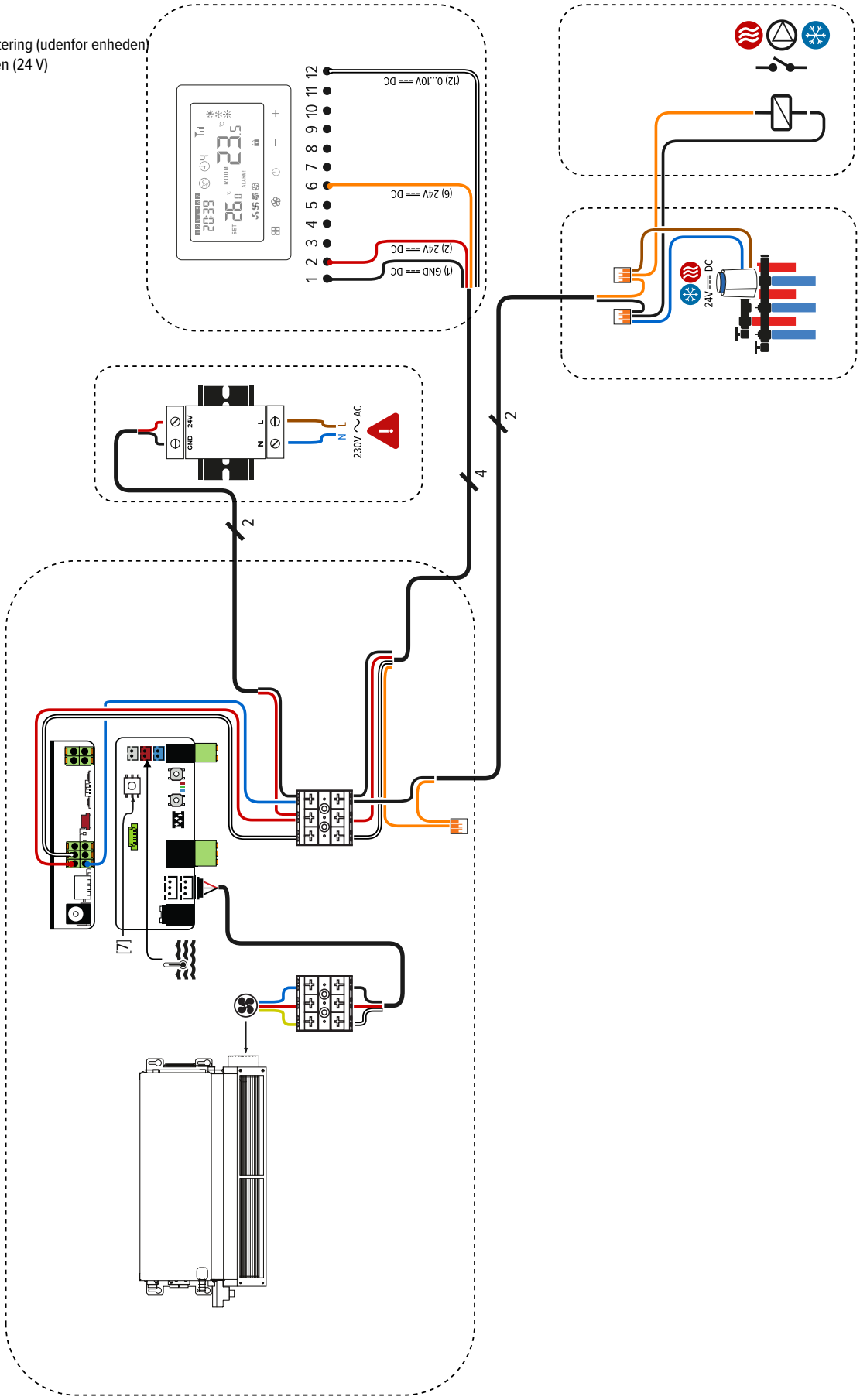

jaga

BRIZA 12 EKSEMPEL PÅ PRØVE 3

- to-rørs system
- betjening uden for enheden
- Automatik/CTS-anlæg
- BMS
- komponent effekt (inde i enheden)
- termostatventil uden for enheden (24 V)
- intet eksternt signal

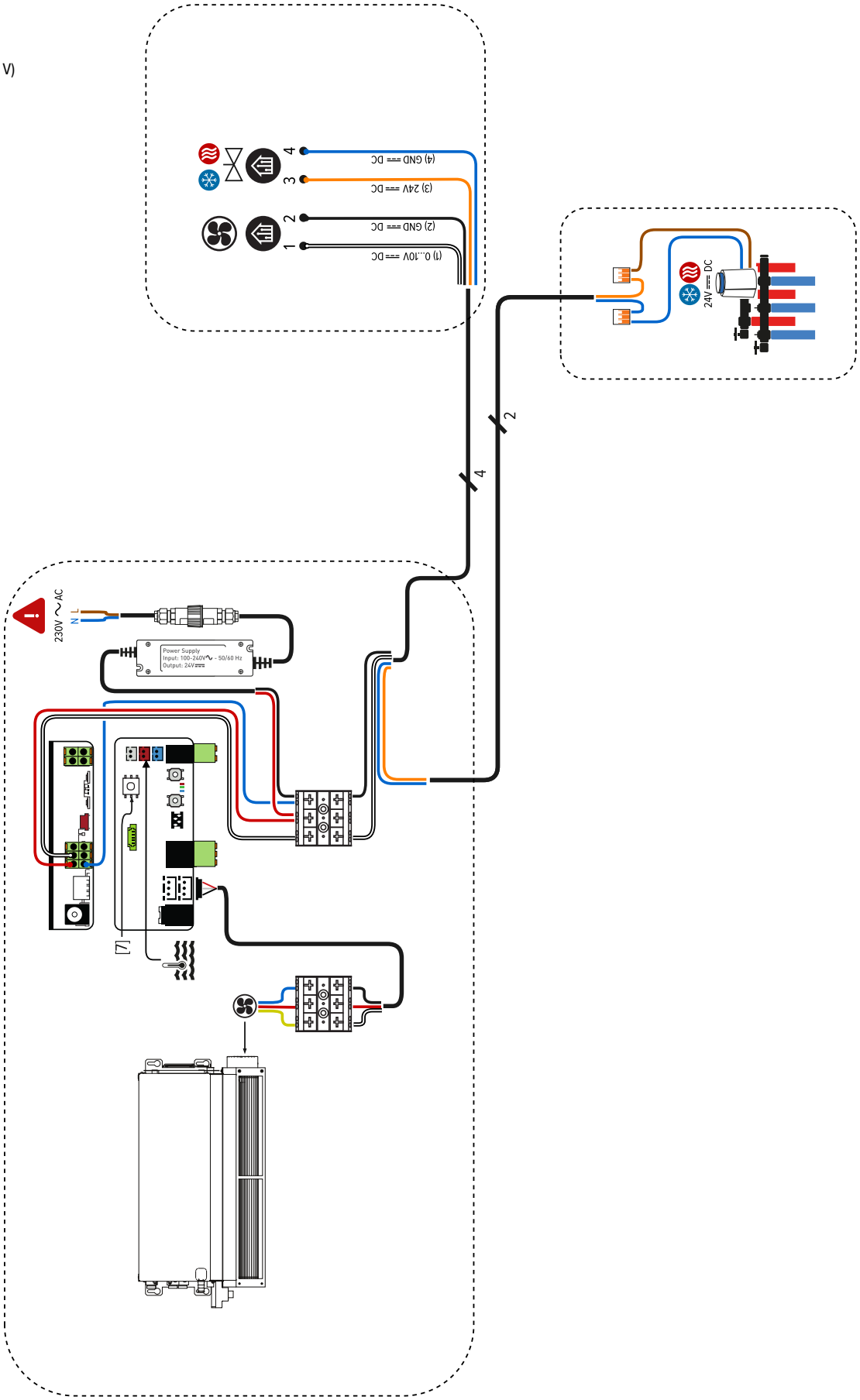

BRIZA 22 / 26 EKSEMPEL PÅ PRØVE 1

- 4-rørs
- betjening uden for enheden
- termostat JRT-100 TW eller TB (wifi)
- ingen styring
- komponent effekt (inde i enheden)
- termostatventil inde i enheden (24V)
- intet eksternt signal

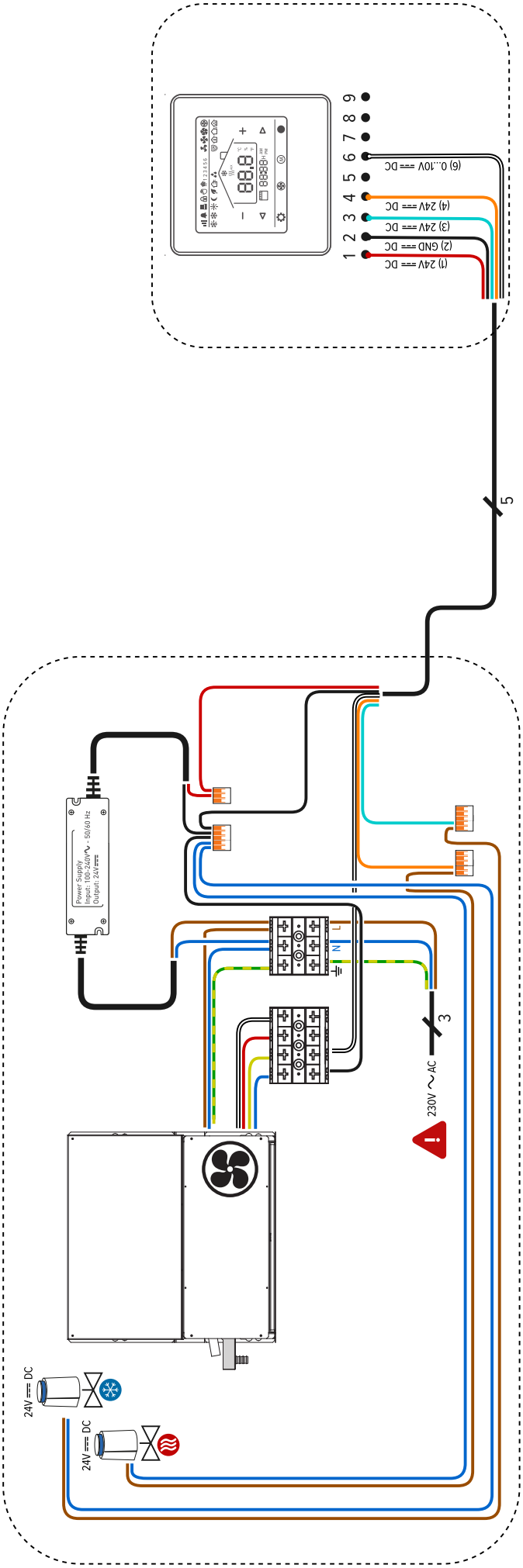

jaga

BRIZA 22 / 26 EKSEMPEL PÅ PRØVE 2

- 4-rørs
- betjening uden for enheden
- termostat JRT-200 W
- ingen styring
- indbygget strømforsyning
- termostatventil inde i enheden (24 V)
- eksternt signal

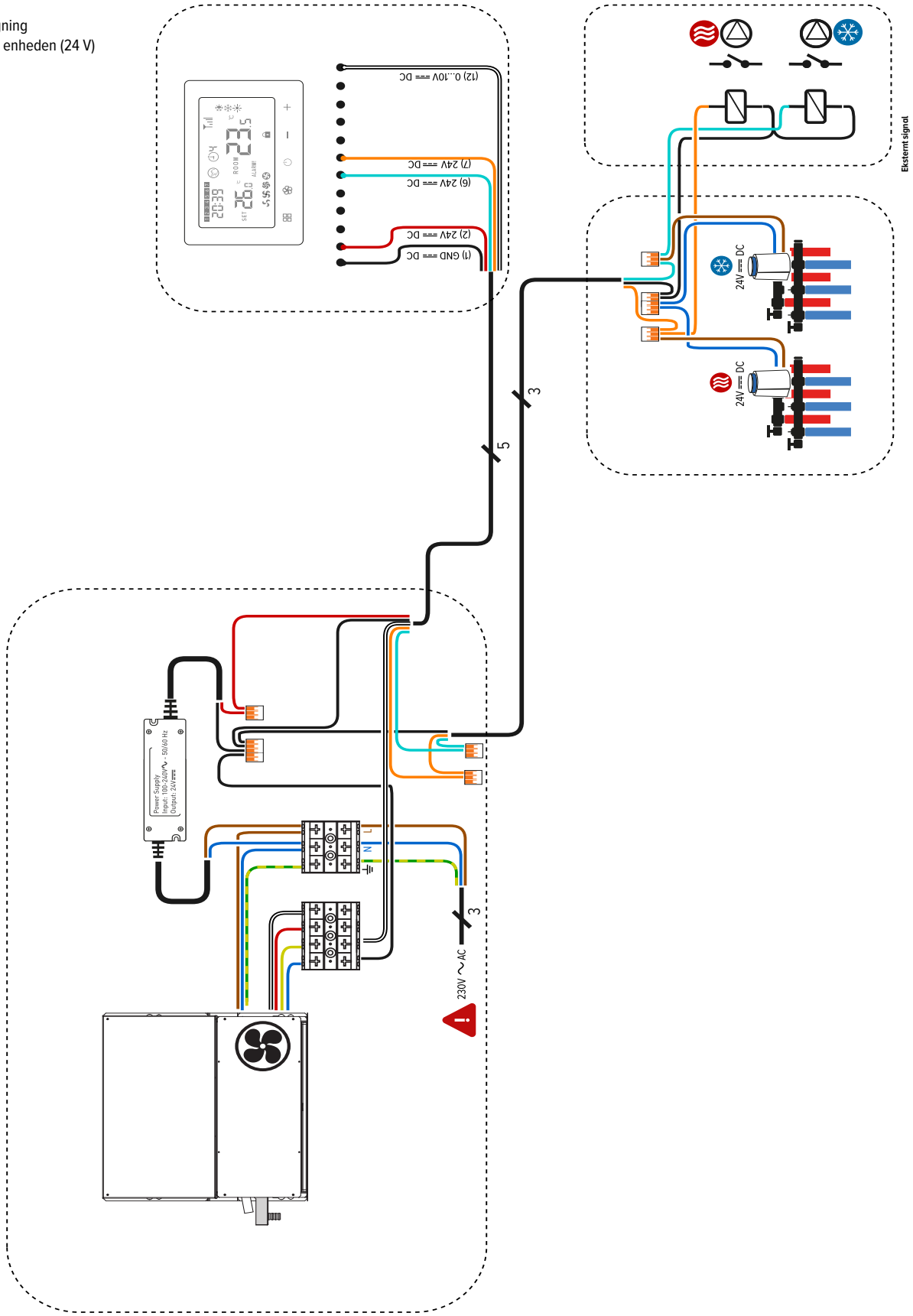

BRIZA 22 / 26 EKSEMPEL PÅ PRØVE 3

- 2-rørs
- betjening uden for enheden
- Automatik/CTS-anlæg
- styring: Jaga BMS
- strømforsyning DIN-skinne montering (udenfor enheden)
- termostatventil inde i enheden (24 V) - 0 ... 10V kontrol
- intet eksternt signal

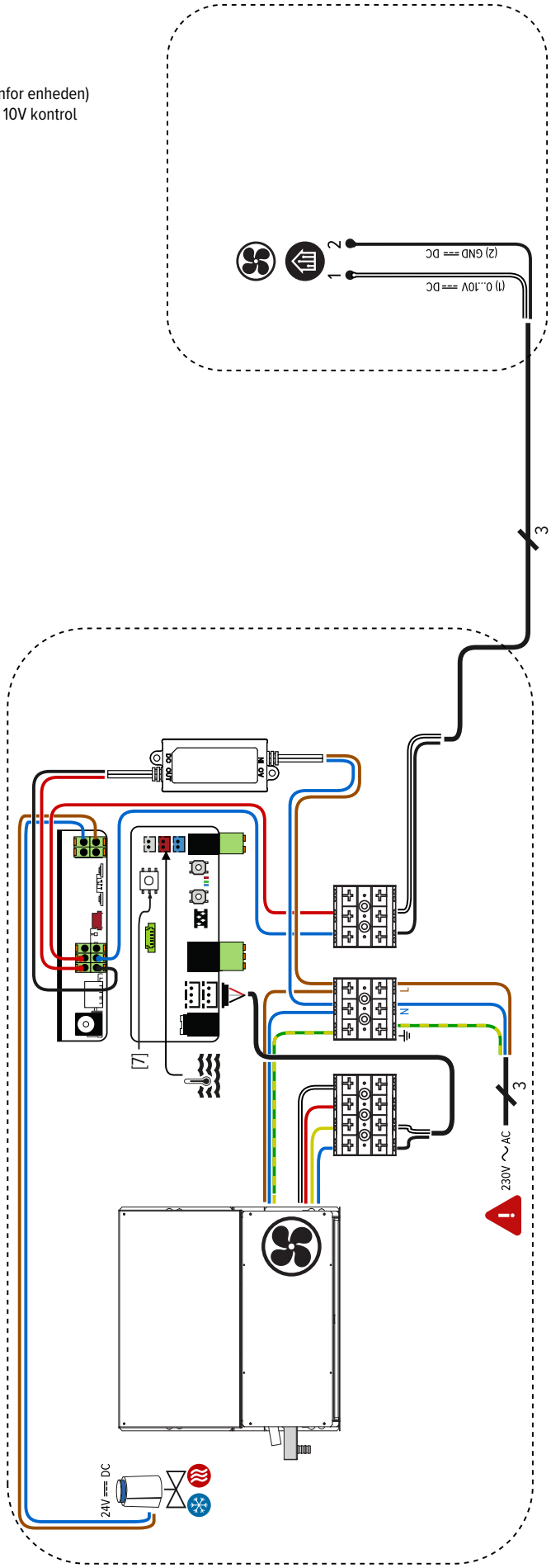

jaga

BRIZA 22 / 26 EKSEMPEL PÅ PRØVE 4

- 4-rørs
- betjening uden for enheden
- Automatik/CTS-anlæg
- ingen styring
- ingen ernæring
- termostatventil inde i enheden (24 V)
- intet eksternt signal

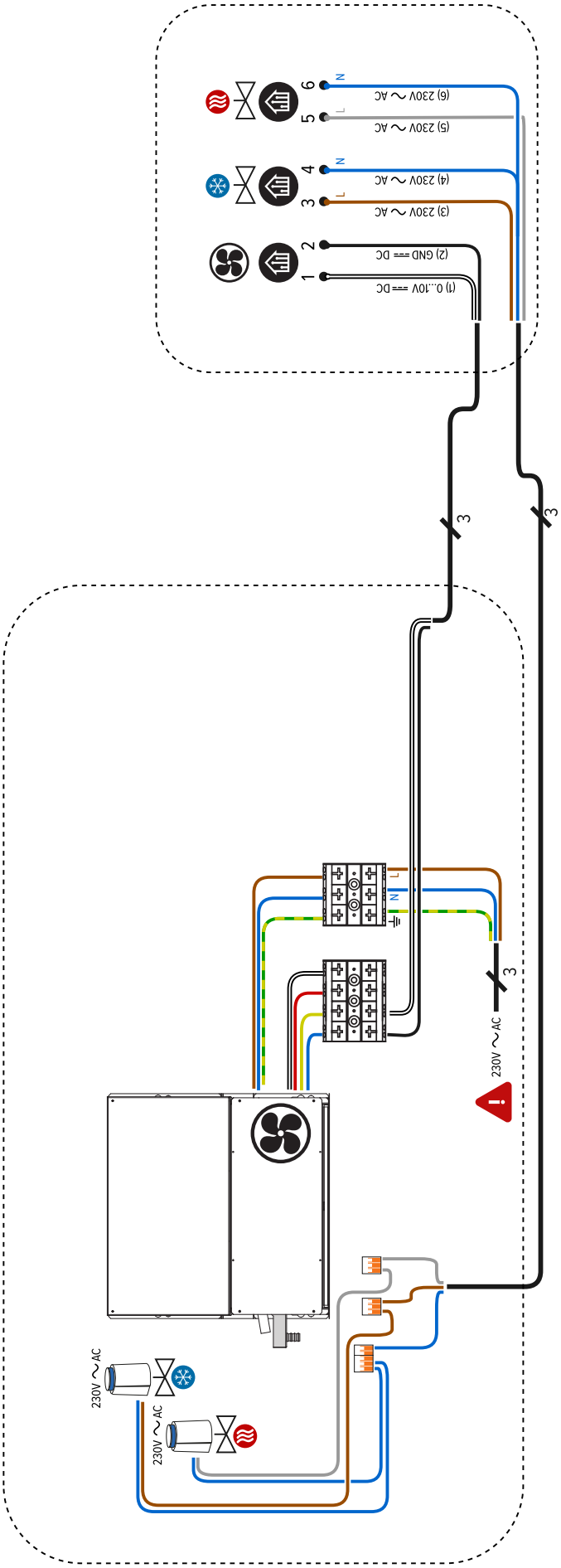

jaga

CLIMATE
DESIGNERS

TEKNISKE DATA

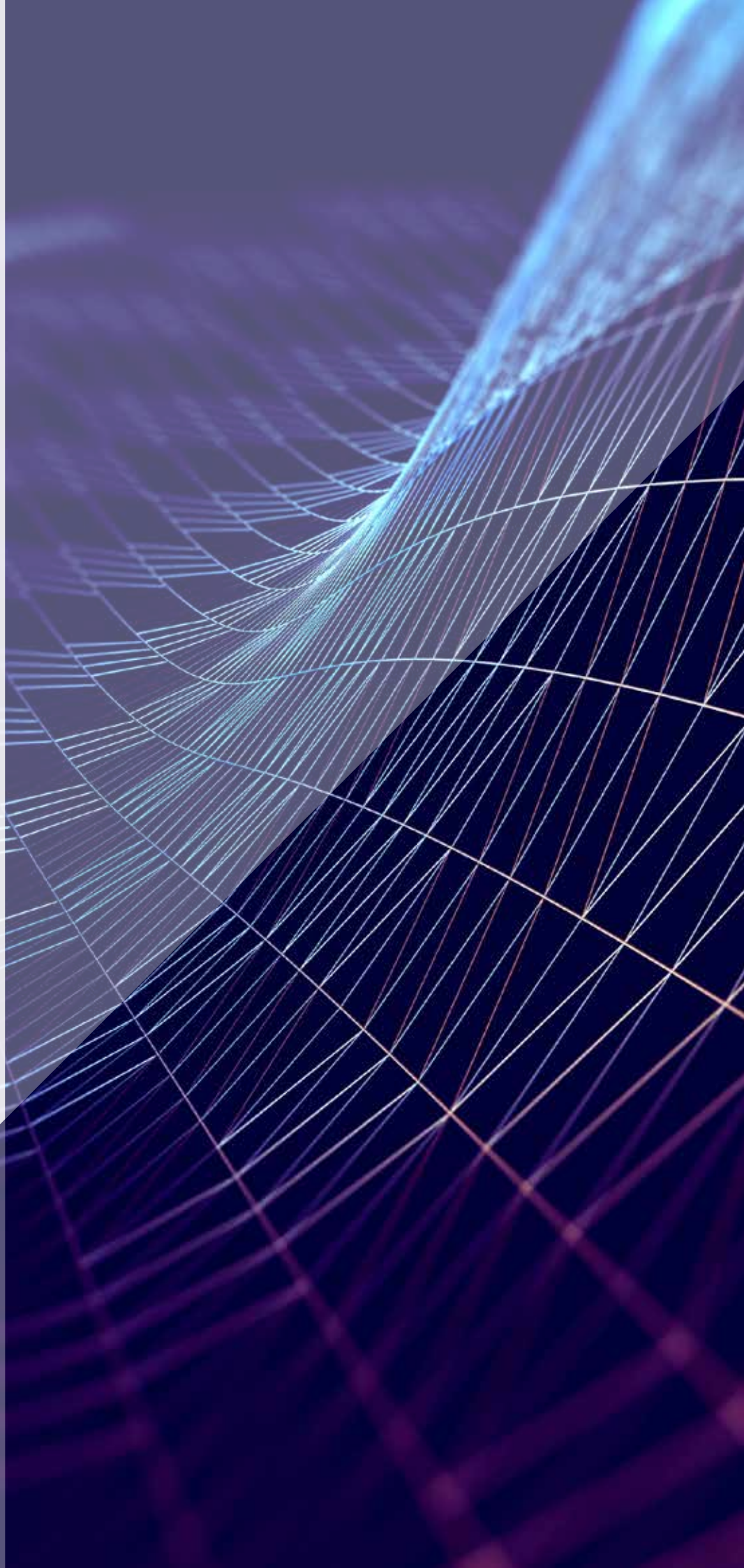

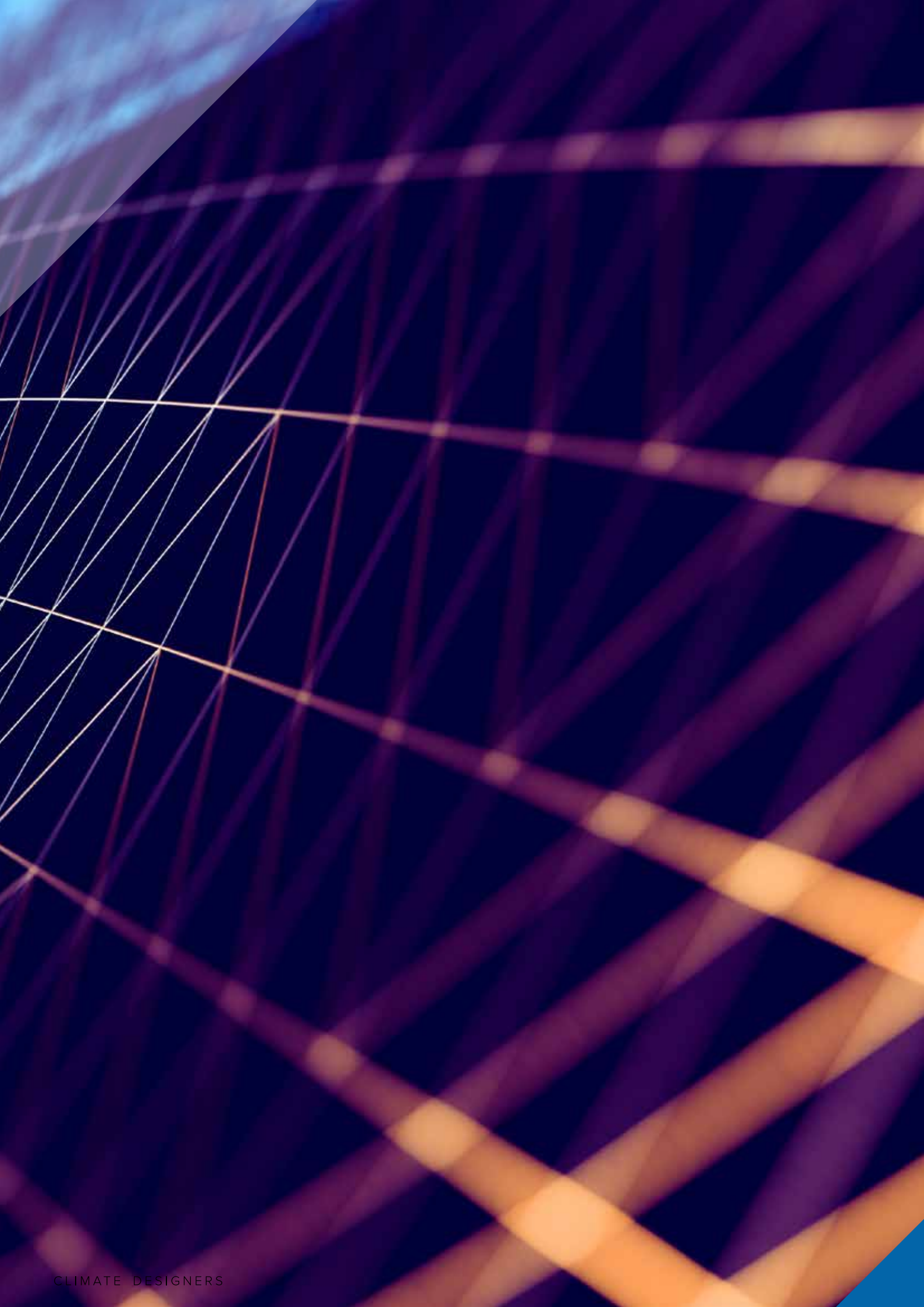

BRIZA KORREKTIONSFAKTOR

De angivne output for ΔT 50 og og ΔT 60 er nøjagtige værdier. 50 ΔT måles i henhold til EN16430/ EN1397, ΔT 60 beregnes i henhold til EN16430/ EN1397. Denne tabel giver en gennemsnitlig korrektionsfaktor for alle andre ΔT, gyldig for alle dimensioner.

På *www.jaga.com/selection-tools/* finder du beregningsværktøjer med de nøjagtige data. Onlineberegningsværktøjerne holdes altid ajour med de nyeste data. Små forskelle mellem de allerede udskrevne tabeller og de forskellige online beregningsværktøjer er derfor helt normale og ligger inden for de tolerancegrænser, der er sat af standarden.

GENNEMSNITLIGE KORREKTIONSFAKTORER FOR DYNAMISKE PRODUKTER - 75/65/20°C

rumtemperatur: 20°C **Gennemsnitlig N-værdi: 1.00**

	TR	65	60	55	50	45	40	35	30	25
TA										
75		1.00	0.95	0.89	0.83	0.76	0.69	0.62	0.53	0.42
70		0.95	0.90	0.84	0.79	0.72	0.66	0.58	0.50	0.39
65			0.85	0.80	0.74	0.68	0.62	0.55	0.47	0.37
60				0.75	0.70	0.64	0.58	0.51	0.43	0.34
55					0.65	0.60	0.54	0.47	0.40	0.31
50						0.55	0.49	0.43	0.37	0.28
45							0.45	0.39	0.33	0.25
40								0.35	0.29	0.22
35									0.25	0.18
30										0.14

rumtemperatur: 22°C **Gennemsnitlig N-værdi: 1.00**

	TR	65	60	55	50	45	40	35	30	25
TA										
75		0.96	0.90	0.85	0.79	0.72	0.65	0.57	0.48	0.35
70		0.91	0.86	0.80	0.74	0.68	0.61	0.54	0.45	0.33
65			0.81	0.76	0.70	0.64	0.58	0.50	0.42	0.30
60				0.71	0.66	0.60	0.54	0.47	0.39	0.28
55					0.61	0.56	0.50	0.43	0.35	0.25
50						0.51	0.45	0.39	0.32	0.22
45							0.41	0.35	0.29	0.20
40								0.31	0.25	0.17
35									0.21	0.14
30										0.10

BRIZA LEDNINGSTVÆRSNIT AFHÆNGIGT AF KABELLÆNGDE

Bestem den korrekte ledningstværsnit ud fra afstanden mellem strømforsyningen og det fjerneste apparat.

Totaleffekt (W): summen af effekterne (W) for alle apparater, der er tilsluttet samme strømforsyning eller elektriske kredsløb.

BRIZA 10 / 12

TOTAL STRØM (W)	MAX KABELLÆNGDE (M)									
	5	10	15	20	25	30	40	50	75	100
10	0.75	0.75	0.75	0.75	0.75	0.75	0.75	0.75	1.50	1.50
20	0.75	0.75	0.75	0.75	0.75	0.75	1.50	1.50	2.50	2.50
30	0.75	0.75	0.75	0.75	1.50	1.50	1.50	2.50	4.00	4.00
40	0.75	0.75	0.75	1.50	1.50	1.50	2.50	2.50	4.00	
50	0.75	0.75	1.50	1.50	1.50	2.50	2.50	4.00		
60	0.75	0.75	1.50	1.50	2.50	2.50	4.00	4.00		
70	0.75	1.50	1.50	2.50	2.50	4.00	4.00			
80	0.75	1.50	1.50	2.50	2.50	4.00	4.00			
90	0.75	1.50	2.50	2.50	4.00	4.00				
100	0.75	1.50	2.50	2.50	4.00	4.00				
110	0.75	1.50	2.50	4.00	4.00					
120	0.75	1.50	2.50	4.00	4.00					
130	1.50	2.50	2.50	4.00	4.00					
140	1.50	2.50	4.00	4.00						
150	1.50	2.50	4.00	4.00						

MIN. TRÅDSEKTION:

0.75 mm²	1.50 mm²	2.50 mm²	4.00 mm²

BRIZA 22 / 26

TOTAL STRØM (W)	MAX KABELLÆNGDE (M)									
	5	10	15	20	25	30	40	50	75	100
100	0.75	0.75	0.75	0.75	0.75	0.75	0.75	0.75	0.75	0.75
200	0.75	0.75	0.75	0.75	0.75	0.75	0.75	0.75	0.75	0.75
300	0.75	0.75	0.75	0.75	0.75	0.75	0.75	0.75	0.75	0.75
400	0.75	0.75	0.75	0.75	0.75	0.75	0.75	0.75	0.75	0.75
500	0.75	0.75	0.75	0.75	0.75	0.75	0.75	0.75	0.75	0.75
600	0.75	0.75	0.75	0.75	0.75	0.75	0.75	0.75	0.75	1.50
700	0.75	0.75	0.75	0.75	0.75	0.75	0.75	0.75	0.75	1.50
800	0.75	0.75	0.75	0.75	0.75	0.75	0.75	0.75	1.50	1.50
900	0.75	0.75	0.75	0.75	0.75	0.75	0.75	0.75	1.50	1.50
1000	0.75	0.75	0.75	0.75	0.75	0.75	0.75	0.75	1.50	1.50
1100	0.75	0.75	0.75	0.75	0.75	1.50	1.50	1.50	2.50	4.00
1200	0.75	0.75	0.75	1.50	1.50	1.50	1.50	2.50	4.00	4.00
1300	0.75	0.75	1.50	1.50	1.50	2.50	2.50	4.00	4.00	
1400	0.75	0.75	1.50	1.50	2.50	2.50	4.00	4.00		
1500	0.75	1.50	1.50	2.50	2.50	2.50	4.00	4.00		

MIN. TRÅDSEKTION:

0.75 mm²	1.50 mm²	2.50 mm²	4.00 mm²

BRIZA RETNINGSLINJE FOR BEGRÆNSNING AF LYD VED

RØR	udvendig Ø	vægtykkelse	(EN10255)			Maksimal effekt ved ΔT (°C) (T frem - T retur)						
						ΔT 30	ΔT 20	ΔT 10	ΔT 5	ΔT 4	ΔT 3	ΔT 2
	mm	*mm*		*l*	*kg/h*	*Watt*	*Watt*	*Watt*	*Watt*	*Watt*	*Watt*	*Watt*
DIN 2440												
3/8 DN10 OD	17.2	2.35	0.40	0.12	173	6028	4019	2009	1005	804	603	402
1/2 DN15 OD	21.3	2.65	0.40	0.20	288	10046	6698	3349	1674	1340	1005	670
3/4 DN20 OD	26.9	2.65	0.42	0.37	559	19515	13010	6505	3253	2602	1952	1301
1 DN25 OD	33.7	3.25	0.49	0.58	1023	35690	23793	11897	5948	4759	3569	2379
1 1/4 DN32 OD	42.4	3.25	0.60	1.01	2182	76101	50734	25367	12684	10147	7610	5073
1 1/2 DN40 OD	48.3	3.25	0.66	1.37	3255	113549	75700	37850	18925	15140	11355	7570
2 DN50 OD	60.3	3.65	0.80	2.21	6365	222025	148017	74008	37004	29603	22203	14802
PRÆCISIONSRØR I METAL												
10/1	10	1.00	0.40	0.05	72	2512	1674	837	419	335	251	167
12/1	12	1.00	0.40	0.08	115	4019	2679	1340	670	536	402	268
14/1	14	1.00	0.40	0.11	158	5526	3684	1842	921	737	553	368
15/1	15	1.00	0.40	0.13	187	6530	4353	2177	1088	871	653	435
16/1	16	1.00	0.40	0.15	216	7535	5023	2512	1256	1005	753	502
18/1	18	1.00	0.40	0.20	288	10046	6698	3349	1674	1340	1005	670
22/1	22	1.00	0.40	0.31	446	15572	10381	5191	2595	2076	1557	1038
28/1	28	1.00	0.47	0.53	904	31522	21014	10507	5254	4203	3152	2101
RPE/ALU												
12/2	12	2.00	0.40	0.05	72	2512	1674	837	419	335	251	167
14/2	14	2.00	0.40	0.08	115	4019	2679	1340	670	536	402	268
16/1.5	16	1.50	0.40	0.13	187	6530	4353	2177	1088	871	653	435
16/2	16	2.00	0.40	0.11	158	5526	3684	1842	921	737	553	368
17/2	17	2.00	0.40	0.13	187	6530	4353	2177	1088	871	653	435
18/2	18	2.00	0.40	0.15	216	7535	5023	2512	1256	1005	753	502
20/2	20	2.00	0.40	0.20	288	10046	6698	3349	1674	1340	1005	670
26/3	26	3.00	0.40	0.31	446	15572	10381	5191	2595	2076	1557	1038
32/3	32	3.00	0.47	0.53	904	31522	21014	10507	5254	4203	3152	2101
40/3.5	40	3.50	0.56	0.86	1726	60220	40147	20073	10037	8029	6022	4015
50/4.25	50	4.25	0.66	1.35	3206	111824	74549	37275	18637	14910	11182	7455
63/5	63	5.00	0.80	2.21	6346	221359	147573	73786	36893	29515	22136	14757

BRIZA DUGPUNKT AFHÆNGIG AF LUFTTEMPERATUR OG LUFTFUGTIGHED

MINIMUM VANDTEMPERATUR FOR LET KØLING

(°C)	40	50	60	70	80	90
20	6.0	9.3	12.0	14.4	16.4	18.3
21	6.9	10.2	12.9	15.3	17.4	19.3
22	7.8	11.1	13.9	16.3	18.4	20.3
23	8.7	12.0	14.8	17.2	19.4	21.3
24	9.6	12.9	15.8	18.2	20.3	22.3
25	10.5	13.9	16.7	19.1	21.3	23.2
26	11.4	14.8	17.6	20.1	22.3	24.2
27	12.2	15.7	18.6	21.1	23.3	25.2
28	13.1	16.6	19.5	22.0	24.2	26.2
29	14.0	17.5	20.4	23.0	25.2	27.2
30	14.9	18.4	21.4	23.9	26.2	28.2
31	15.8	19.4	22.3	24.9	27.1	29.2
32	16.7	20.3	23.3	25.8	28.1	30.2
33	17.6	21.2	24.2	26.8	29.1	31.1
34	18.5	22.1	25.1	27.8	30.1	32.1
35	19.4	23.0	26.1	28.7	31.0	33.1

Hvis en enhed ikke er udstyret med et tilsluttet kondensafløb, skal det sikres, at der ikke dannes kondens på varmeveksleren i enheden. Dette gælder især for Jaga ›let køleenheder‹. For at forhindre kondens skal vandtemperaturen være højere end dugpunktet for den luft, som enheden fungerer i. Denne tabel viser den minimale vandtemperatur, der kræves for, at en enhed kan fungere uden dannelse af kondens.

BRIZA LYD I BYGNINGER

I dynamiske klimasystemer såsom ventilationsenheder, konvektorer og varmepumperadiatorer spiller lyd en vigtig rolle for komforten i en bygning. For korrekt at kunne vurdere akustiske data skal der skelnes mellem lydeffekt og lydtryk.

Lydeffekt versus lydtryk
- Lydeffekt (Lw) er den samlede mængde akustisk energi, som en enhed udsender, udtrykt i dB(A). Det er en kildekarakteristik for produktet og er uafhængig af det rum, hvor enheden installeres. Lydeffekt bruges til objektivt at sammenligne produkter.
- Lydtryk (Lp) er det lokalt målte lydniveau i et rum. Denne værdi afhænger af afstanden til kilden, retningskarakteristikken, rummets volumen, refleksioner og rummets efterklangstid.

DB(A) og A-vægtning
Lydniveauer i HVAC-applikationer angives normalt i dB(A). Bogstavet A angiver en frekvensvægtning i overensstemmelse med det menneskelige øres følsomhedskarakteristik.

Det menneskelige øre er ikke lige følsomt over for alle frekvenser. Især ved lave lydniveauer opfattes lave frekvenser (< 500 Hz) og meget høje frekvenser svagere end mellemfrekvenser omkring 1 til 5 kHz. A-vægtning korrigerer dette ved at anvende frekvensafhængige korrektionsfaktorer på det målte spektrum.

Dermed giver dB(A) en bedre tilnærmelse af den subjektive lydopfattelse end en lineær dB-måling. Inden for bygningsteknik, ventilation og HVAC anvendes dB(A) derfor som standard for komfortvurdering og regulering af installationsstøj.

Indflydelse af rum og akustik
Lydniveauet falder med stigende afstand til lydkilden i henhold til lydens fysiske udbredelseslove. Derudover har rummets akustiske egenskaber en væsentlig indflydelse på det resulterende lydtryk:

- I større rum falder lydtrykket typisk hurtigere på grund af øget rumvolumen.
- Hårde materialer som beton, glas og flisegulve forårsager kraftige refleksioner og længere efterklangstid.
- Lydabsorberende materialer som tæpper, gardiner, møbler og akustiklofter reducerer refleksioner og begrænser opbygningen af det diffuse lydfelt.

Den endelige lydoplevelse bestemmes derfor i høj grad af forholdet mellem direkte lyd og reflekteret lyd.

Europæiske standarder og målemetoder
I Europa testes HVAC-produkter i henhold til standardiserede standarder såsom:
- EN ISO 3741
- EN ISO 3744
- EN ISO 3745
- EN 13141

Disse standarder beskriver blandt andet:
- Måleopstillingen
- De akustiske randbetingelser
- Korrektioner for refleksioner og baggrundsstøj
- Bestemmelse af lydeffekt

Dette gør det muligt for producenter at teste og sammenligne produkter under identiske forhold. Uafhængige laboratorier, såsom PEUTZ for JAGA-produkter, udfører sådanne målinger i overensstemmelse med gældende standarder og måleprocedurer.

jaga

CLIMATE
DESIGNERS

BRIZA 10
TEKNISKE DATA

BRIZA 10 ENKELTE DELE

KABINET VÆGMONTERET MODEL

STANDARDLEVERING:
- lakeret beklædning udført i sendzimir galvaniseret stålplade
- lakeret aluminium udblæsningsmundstykke med kulsort lakeret honeycomb rist

BESTILLINGSNUMMER

CBNW 056 075 10 XXX BL

- BL – *Kabinet*
  - *Coreline: Cl*
  - *Baseline: BL*
  - *Woodline: WO*
- XXX – Farver
- 075 – Længde
- 056 – HØJDE

KABINET LOFTMONTERET MODEL

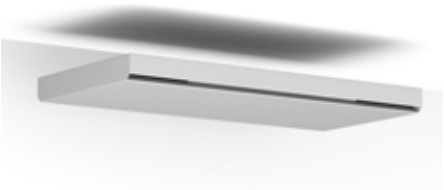

STANDARDLEVERING:
- lakeret beklædning udført i sendzimir galvaniseret stålplade
- lakeret aluminium udblæsningsmundstykke med kulsort lakeret honeycomb rist

BESTILLINGSNUMMER

CBNC 058 090 10 XXX BL

- XXX – Farver
- 090 – Længde
- 058 – HØJDE

VENTILATOR

EC-tangentialventilator(er) 24 VDC med kuglelejemotor og integreret RVS-luftfilter. Lakkeret i sort.

8730 060101

8730 060102

Vægmonteret model	L 075	110	155	190
Loftmonteret model	L090	125	170	205
8730 060101	1	-	1	-
8730 060102	-	1	1	2

KONVEKTOR

Konvektor med hydrofil belægning for optimal køleydelse.

BESTILLINGSNR.	TIL BRIZA 10 LÆNGDE Vægmonteret model	Loftmonteret model
8776 2001	075	090
8776 2002	110	125
8776 2003	155	170
8776 2004	190	205

TILSLUTNINGSBLOK TIL ELEKTRISK TILSLUTNING

BESTILLINGSNR.	
7523 040108	3-leder tilslutningsblok uden påtryk (Hvid)

jaga

BRIZA 10 TANGENTIAL BLÆSER

BESKRIVELSE

EC-tangentialventilator med holdbar kuglelejemotor og integreret rustfrit stål-luftfilter.

- energibesparende 24 VDC EC-motor
- støjdæmpende EPDM-ophæng
- fås med enkelt eller dobbelt vinge
- 50.000 driftstimer
- sort lakeret

OVERSIGT

Ventilatormodul med enkelt vinge

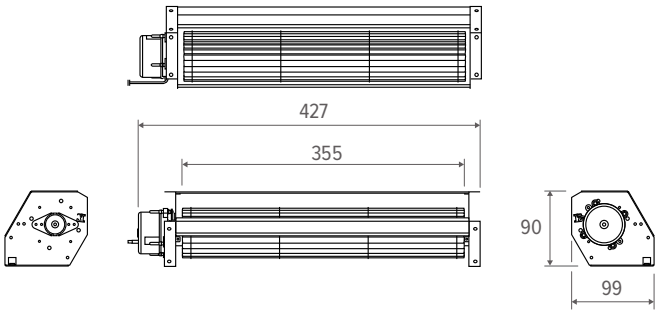

Spændingskontrol	*VDC*	2	4	6	8	10
Omdrejningstal	*RPM*	440	840	1231	1650	2123

Ventilatormodul med dobbelt vinge

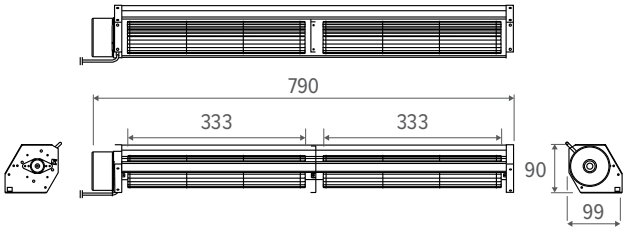

Spændingskontrol	*VDC*	2	4	6	8	10
Omdrejningstal	*RPM*	449	881	1350	1814	2200

LÆNGDE (cm)	075 / 090	110 / 125	155 / 170	190 / 205
Enkelt vinge	✓	-	✓	-
Dobbelt vinge	-	✓	✓	✓*

* 2 ventilatorer til stede

BESKRIVELSE

Længde (cm)	075 / 090	110 / 125	155 / 170	190 / 205
OPTAGET ELEKTRISK EFFEKT / Spændingskontrol				
ENHED (A)				
2 VDC	0.04	0.05	0.08	0.08
4 VDC	0.06	0.08	0.14	0.16
6 VDC	0.10	0.17	0.27	0.34
8 VDC	0.16	0.32	0.48	0.64
10 VDC	0.27	0.55	0.82	1.10
Luftstrøm / Spændingskontrol				
ENHED (m^3/h)				
2 VDC	32	55	56	60
4 VDC	63	100	130	176
6 VDC	95	170	227	299
8 VDC	123	228	311	403
10 VDC	160	281	392	503

Lydtryksreduktion i forhold til lokalets indhold

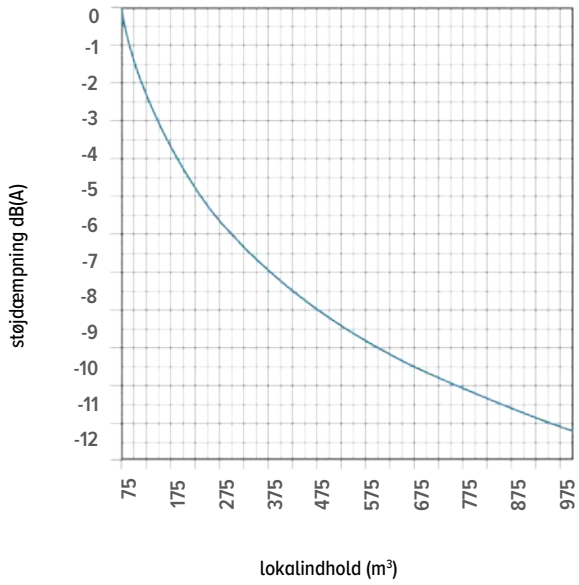

Samlet lydtryk for flere ventilatorer

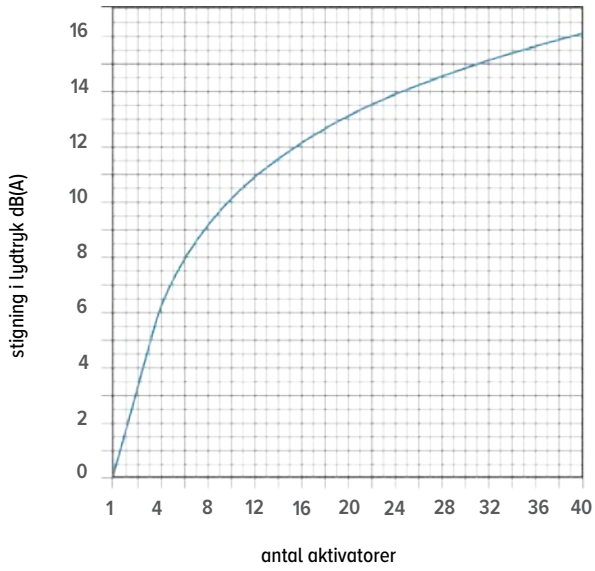

BRIZA 10 VARMEVEKSLER

MÅL *(i mm)*

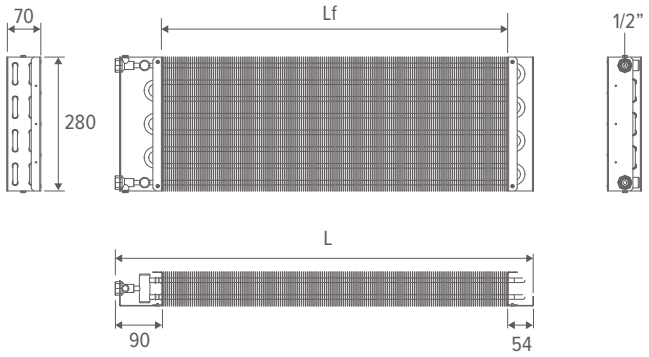

LÆNGDE	X	Lf *	LAMELLER	VANDINDHOLD
cm	*mm*	*mm*	*antal*	*l*
075 / 090	503.5	360	90	0.37
110 / 125	865.5	722	180	0.73
155 / 170	1273.5	1130	282	1.14
190 / 205	1633.5	1490	372	1.52

* Lf = lamellængde

BESKRIVELSE

Briza-varmeveksleren er designet til at levere topydelse i både varme- og kølesystemer.
Denne kompakte, men alligevel kraftfulde enhed består af:

- rækker af sømløse cirkulationsrør af rent rødt kobber.
- Forbundet med aluminiumslameller med hydrofil belægning
- to messingkollektorer, egnet til venstre- eller højresidet tilslutning.
- med udluftning

OVERSIGT

Vægmonteret model

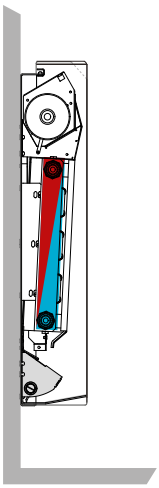

Loftmonteret model

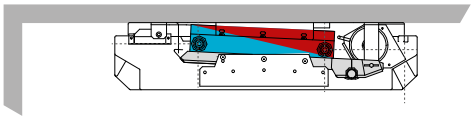

SPECIFIKATIONER FOR VARMEVEKSLER	
TRYKPRØVNINGSELEMENT (bar)	27
ARBEJDSTRYK (bar)	10
CIRKULATIONSRØR (antal)	8
Tilslutning	G1/2” venstre (fås også med højre tilslutning)

SPECIFIKATIONER FOR LAMELLER	
Overflade (cm²)	196
AFSTAND (mm)	4

BRIZA 10 VARMEVEKSLER - TRYKTAB

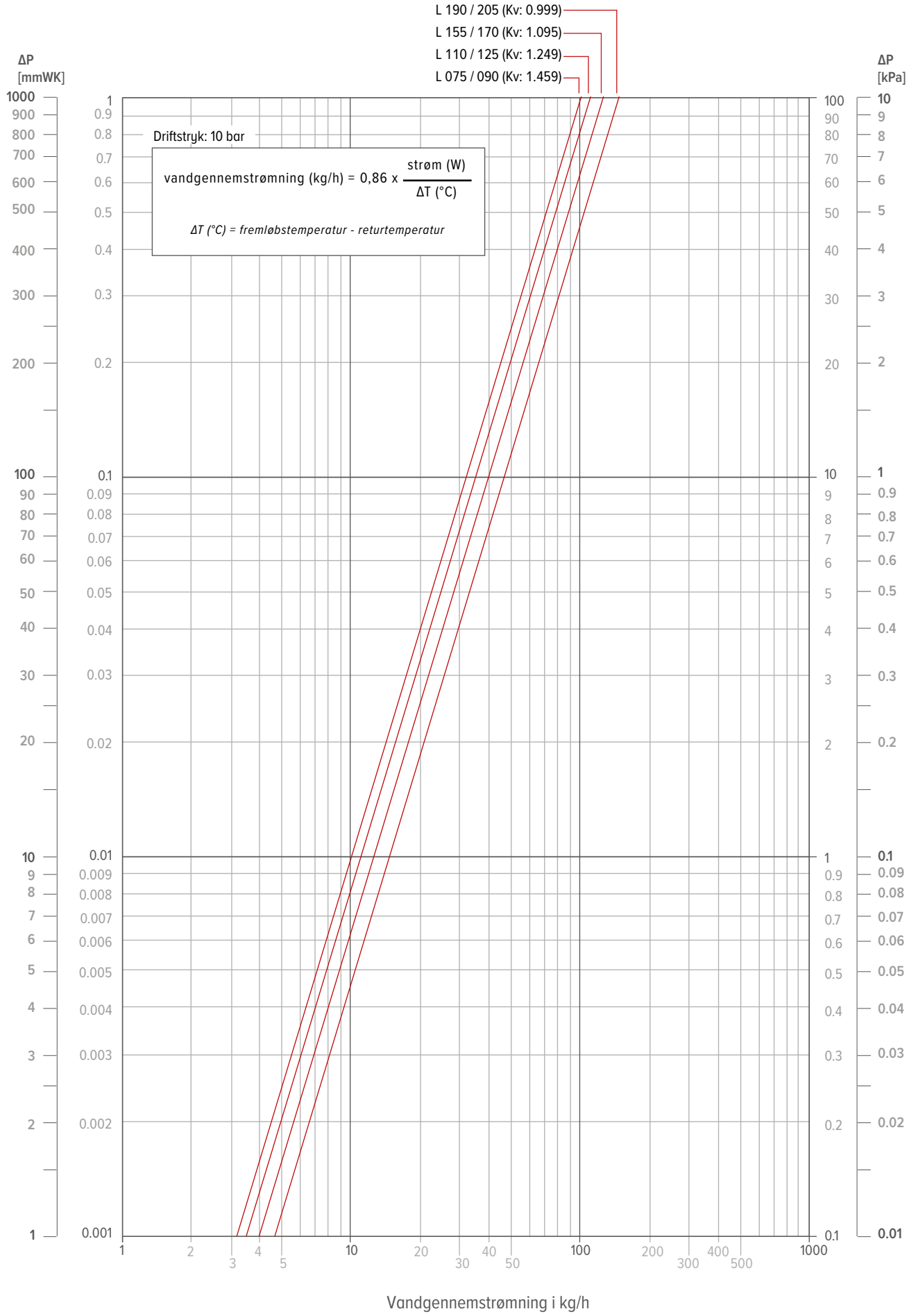

BRIZA 10 PRODUKTBESKRIVELSE

Formonteret enhed for opvarmning og køling til montering på væg eller loft. En plug & Play-version er også tilgængelig for nemmere installation 2-rørs version.

Varme: udstyret som standard for tilslutning til konventionelle varmeanlæg
Køling: monteret som standard for tilslutning til koldtvandsforsyningen

KOMPONENTER:

Kabinet:
Formonteret frontpanel og sidepaneler af elektrolytisk galvaniseret og stålplade med en tykkelse på 1,25 mm. Til brug for at fjerne kabinettet har enheden fjederstålklemmer i bunden.
- **Vægmonteret model**
  - Basislinje beklædning
  - Woodline-beklædning
  - Bølgelinje-kabinet
  - en luftudgang med bikageformet gitter er placeret øverst på enheden
- **Loftmonteret model**
  - en luftudgang med bikageformet gitter er placeret øverst på enheden og et luftindtag i bunden af enheden med et bikageformet gitter
- **Standardfarver**
  - trafik hvid RAL 9016 (133), let struktureret satinlak
  - sandblæsning grå (001), fin struktur metallisk lak
  - off-sort (145), soft touch let tekstureret satinlak
  - udblæsningsstykke i samme farve som på kabinettet med kulsort lakeret honeycomb rist
  - fås i andre farver ved forespørgsel

Bagpanel:
Støtterammen består af en forstærket galvaniseret stålplade med selvslukkende anti-kondensisolering på enhedens front-, side- og bagpaneler.
Bagvæggen har udsparinger til passage af hydrauliske og elektriske ledninger, slidsede huller til montering af enheden på væggen eller loftet og et rustfrit stålpanel til montering af de elektriske forbindelser, strømforsyning (ekstraudstyr) og JDPC (ekstraudstyr).
- **Vægmonteret model**
  - kondensvandsbakke med tilslutning til Ø 20 mm afløbsrør
- **Loftmonteret model**
  - frontpanelet fungerer som kondensbakke med antikondensisolering og Ø 20 mm kondensafløb
- **Standardfarver**
  - kulsort (104) Let struktureret satinpulverbelægning

Varmeveksler:
Varmeveksleren er samlet af sømløse runde cirkulationsrør lavet af rent rødt kobber, finner af rent aluminium med en hydrofil belægning og to messingkollektorer til venstre og højre med 1/2”-tilslutning i samme ende.
- G ½" F (2x)
- med 2 luftventiler
- tilslutning på højre side (med el-tilslutning til venstre) kun på forespørgsel

Ventilator
- En eller flere tangentielle blæsere
- 24 VDC
- farve sort, glans 70

Styring
Ventilatorkonvektoren kan udstyres med en integreret vandtemperaturføler på varmeveksleren, med eller uden rumtemperaturføler. Regulatoren er forudindstillet, fabriksmonteret på enheden og fungerer som aktiveringsbeskyttelse for ventilatoren.
- **Egenskaber**
  - med sensor (er) til vandtemperatur
  - valgfrit med rumtemperaturføler (pr. regulatortype)
  - ppvarmning/køling
- **Beskyttelse mod ventilatoraktivering**
  - opvarmning: ventilator starter ved vandtemperatur > 28 C (indstillingsværdi kan justeres)
  - køling: ventilator starter ved vandtemperatur < 18 C (indstillingsværdi kan justeres)

Funktionsprincip for ventilatorkonvektoren
- **Ventilatorhastigheden styres af et 0-10 V signal**

Ventilatorkonvektorer styres via:
  - en rumtermostat (0-10 V) eller
  - et bygningsstyringssystem (BMS / domotik) (0 - 10 V)

Hvor ventilatorhastigheden bestemmes af 0-10 V-styresignalet, med eller uden regulator. Afhængigt af ventilatorkonvektortypen, vælg et af de nedenstående driftsprincipper.
- **Vægmonteret model / Loftmonteret model**
  - **Princip 1: rumtermostat eller BMS-styring (0 - 10V) - uden controller**
    - individuel enhedsstyring
    - 0-10 V input til opbygning af styring/termostater
  - **Princip 2: rumtermostat eller BMS-styring (0-10 V) - med controller**
    - individuel enhedsstyring
    - 0-10 V input til opbygning af styring/termostater
    - beskyttelse mod ventilatoraktivering

- **Controlleren regulerer ventilatorhastigheden**

Ventilatorkonvektorer styres via:
  - en rumtermostat eller
  - et bygningsstyringssystem (BMS / domotik)

Ventilatorhastigheden indstilles manuelt i kombination med styringen. Afhængigt af ventilatorkonvektortypen kan du vælge mellem følgende driftsprincipper.
- **Væg- og loftmodel**
  - **Princip 1: BMS 0-10 V styring**
    - hvis der er brug for varme eller afkøling, aktiverer rumtermostaten eller bygningsstyringssystemet kun den termoelektriske ventil.
    - når koldt (<18 °C) eller varmt (>28 °C) vand registreres, kører ventilatoren proportionalt med 0-10 V signalet
    - controlleren styrer beskyttelsen mod ventilatoraktivering
    - ventilatoren kører med controllerens forudindstillede hastighed
  - **Princip 2: med ekstern termostat**
    - rumtermostaten indstiller den ønskede rumtemperatur
    - ved brug af den interne vandsensor aktiveres ventilatoren i køletilstand, når vandtemperaturen falder til under 18 C, og i varmetilstand, når den stiger til over 28 C.
    - controlleren styrer beskyttelsen mod ventilatoraktivering
    - ventilatoren kører med controllerens forudindstillede hastighed
- **Vægmonteret model**
  - **Princip 3: Auto-Change-Over (ACO)**
    - hvis der er brug for varme eller afkøling, aktiverer rumtermostaten eller bygningsstyringssystemet kun den termoelektriske ventil.
    - controlleren styrer beskyttelsen mod ventilatoraktivering
    - Ventilatorhastigheden kan vælges ved brug af kontrolpanelet på controlleren
    - ventilatorkonvektoren skifter automatisk mellem opvarmning, køling og standbytilstand

1387 CEBEC

BRIZA 10 PRODUKTBESKRIVELSE

- **Princip 4: TPT**
  - ventilatorhastigheden styres automatisk i henhold til den forudindstillede komforttemperatur ved brug af fingerspidsbetjeningen
  - ved brug af den interne vandsensor aktiveres ventilatoren i køletilstand, når vandtemperaturen falder til under 18 C, og i varmetilstand, når den stiger til over 28 C.
- **Loftmonteret model**
  - **Princip 5: Tænd/sluk-kontrol**
    - hvis der er brug for varme eller afkøling, aktiverer rumtermostaten eller bygningsstyringssystemet kun den termoelektriske ventil.
    - controlleren styrer beskyttelsen mod ventilatoraktivering
    - ventilatoren kører med controllerens forudindstillede hastighed

VALGMULIGHEDER:

Rumtermostater
- **Rumtermostat JRT-200 W**
  - rumtermostat med berøringsskærm
  - tilstand: ppvarmning/køling
  - 0-10 V output
- **Rumtermostat 100 TW / 100 TB**
  - rumtermostat med berøringsskærm
  - tilstand: ppvarmning/køling
  - 0-10 V output
  - design: hvid eller sort
- **Rumtermostat RDG 260T / RDG 264KN (DC 24 V)**
  - tilstand: ppvarmning/køling / auto
  - 0-10 V output

GRÆNSER FOR DRIFT:

- forsyningsvandstemperatur: min. 3 °C op til max. 90 °C
- Tryktestelement: 27 bar
- driftstryk: 10 bar
- spændingsforsyning: 24 VDC

Hvis enheden forsynes med koldt vand under dugpunktet, drænes kondensatet, der dannes på varmeveksleren, via kondensatafløbstilslutningen. Ved meget lave vandtemperaturer og høj luftfugtighed kan der dog opstå kondens på andre komponenter end varmeveksleren. Dette kondensat opsamles ikke af kondensatafløbet og kan dryppe under enheden. For at forhindre dette skal den mindst tilladte vandtemperatur baseret på relativ luftfugtighed og den omgivende lufttemperatur overholdes.

MONTERINGSVEJLEDNING:

Installatøren vælger radiatorerne under hensyntagen til:
- en beregning af varmebehovet efter standarden EN12831
  - Supplerende kan nationale retningslinjer være gældende, såsom for eksempel ISSO 51/53 i Nederlandene.
- ydelses- og dimensionstabeller i henhold til en16430
- frirum:
  - minimumsafstanden over og under afdækningen er 10 cm
  - minimumsafstanden for tilslutninger på siden af enheden er 15 cm

BRUGSBETINGELSER:

Briza ventilatorkonvektorer er designet til indendørs brug for at levere den nødvendige varme- og kølekapacitet om vinteren og sommeren. De er beregnet til indendørs rum til husholdningsbrug eller lignende brug. Enhver anden anvendelse er strengt forbudt.
- Det er forbudt at installere og / eller bruge klimaanlægget i en eksplosiv atmosfære.
- Enheden er ikke beregnet til placering eller brug i fugtige områder, f.eks. svømmebassiner (IEC EN 60335-2-40).
- Det er forbudt at sætte genstande gennem indløbs- og udløbsgitrene. Afbryd altid apparatet fra stikkontakten med hovedafbryderen, før der udføres vedligeholdelsesarbejde på enheden, også selvom det kun er til inspektion.

Installation, der ikke overholder de angivne foreskrifter, fritager Jaga NV fra ansvarsfraskrivelse med hensyn til skader på genstande og personer.

Producent: Jaga N.V.
Udformning: Væg- og loftmodel
Vægmonteret model: **Længde** (i cm): 075 / 110 / 155 / 190
Loftmonteret model: Længde (i cm): 090 / 125 / 170 / 205

1387 CEBEC

jaga

CLIMATE
DESIGNERS

BRIZA 12
TEKNISKE DATA

BRIZA 12 ENKELTE DELE

KABINET VÆGMONTERET MODEL

Coreline (CL)
- lakeret beklædning udført i sendzimir galvaniseret stålplade
- lakkeret aluminium i det øverste gitter

Baseline (BL) / Woodline (WO)
- lakeret beklædning udført i sendzimir galvaniseret stålplade
- lakeret aluminium udblæsningsmundstykke med kulsort lakeret honeycomb rist

BESTILLINGSNUMMER

CBZW 055 095 12 XXX CL

- CL: *Kabinet*
  - *Coreline: Cl*
  - *Baseline: BL*
  - *Woodline: WO*
- XXX: Farver
- 095: Længde
- 055: HØJDE

KABINET LOFTMONTERET MODEL

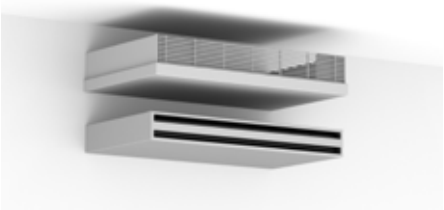

Coreline (CL)
- lakeret beklædning udført i sendzimir galvaniseret stålplade
- lakkeret aluminium i det øverste gitter

Baseline (BL)
- lakeret beklædning udført i sendzimir galvaniseret stålplade
- lakeret aluminium udblæsningsmundstykke med kulsort lakeret honeycomb rist

BESTILLINGSNUMMER

CBZC 055 075 12 XXX CL

- CL: *Kabinet*
  - *Coreline: Cl*
  - *Baseline: BL*
- XXX: Farver
- 075: Længde
- 055: HØJDE

VENTILATOR

Tangentialventilator(er) med aluminiumsvinger og EC-motor udstyret med kuglelejer og EPDM-vibrations-dæmpning, 24 VDC. Farve sort, glansgrad 70 %..

BUILT-IN MED KABINET	L 052 L 075	072 095	102 125	122 145
8730 020111	1	-	-	-
8730 020112	-	1	-	-
8730 020113	-	-	1	-
8730 020114	-	-	-	1

STANDARD KONVEKTOR

Konvektor med hydrofil belægning for optimal køleydelse

HØJDE 52/55/56
2 RØR: opvarmning eller køling
4-rørs: køling

BESTILLINGSNR.	TIL BRIZA 12 H 52/55/56 LÆNGDE	
	BUILT-IN	MED KABINET
8730 010201	052	075
8730 010202	072	095
8730 010203	102	125
8730 010204	122	145

LILLE VARMEVEKSLER

Konvektor med hydrofil belægning for optimal køleydelse

HØJDE 38/41/42
2 RØR: opvarmning eller køling
4-rørs: opvarmning

HØJDE 52/55/56
4-rørs: opvarmning

BESTILLINGSNR.	TIL BRIZA 12 LÆNGDE	
	BUILT-IN	MED KABINET
8730 010101	052	075
8730 010102	072	095
8730 010103	102	125
8730 010104	122	145

TILSLUTNINGSBLOK TIL ELEKTRISK TILSLUTNING

BESTILLINGSNR.
7523 040107

BRIZA 12 ENKELTE DELE

KONDENSBEHOLDER TIL VÆGMODEL

Kondensatbakke af metal med epoxy-polyesterbelægning (RAL 7024)

BESTILLINGSNR.
38776 171201

KONDENSPUMPE

BESTILLINGSNR.
8773 0101

KONDENSATBAKKE MED UDLØB Ø2 CM

BESTILLINGSNR.	TIL BRIZA 12 H
5127 000 100 01	H 038
5127 000 100 02	052
8546 038 001	H 041/042 venstre
8546 038 002	H 041/042 højre
8546 052 001	H 055/056 venstre
8546 052 002	H 055/056 højre

KONDENSATSENSOR

Sensor til overvågning af kondensniveauet i kondensatopsamleren

BESTILLINGSNR.
5127 000 100 03

BRIZA 12 TANGENTIAL BLÆSER

BESKRIVELSE

Tangentialventilator(er) med aluminiumsvinger og EC-motor udstyret med kuglelejer og EPDM-vibrationsdæmpning, 24 VDC. Farve sort, glansgrad 70 %.

OVERSIGT

LÆNGDE	VIFTE	MOTOR
cm	*antal*	*antal*
052 / 075	1	1
	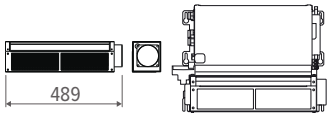	
072 / 095	1	1
	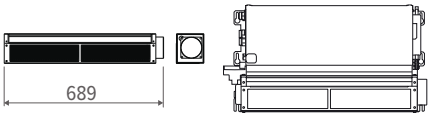	
102 / 125	2	1
	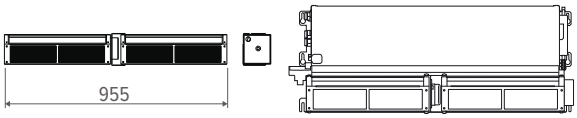	
122 / 145	2	1
	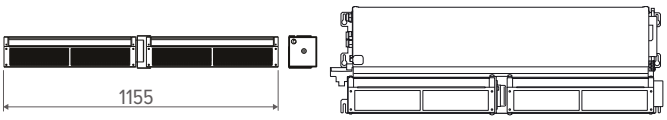	

temperaturregulering via betjeningspanel, indbygget (wifi) termostat, ekstern (wifi) termostat

BRIZA 12 KONVEKTOR

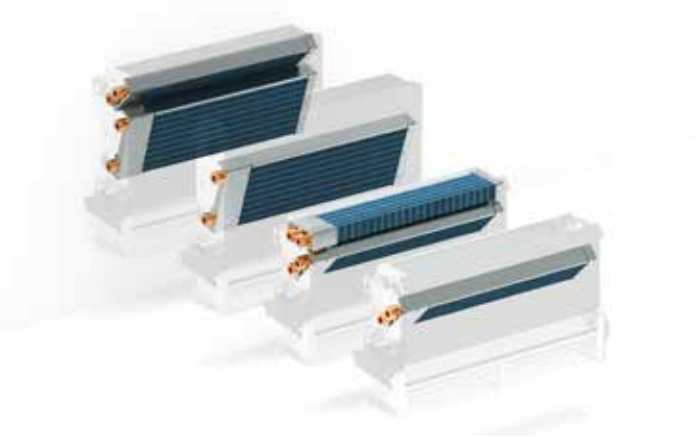

BESKRIVELSE

Briza-varmeveksleren er designet til at levere topydelse i både varme- og kølesystemer. 2- og 4 rørs.
Denne kompakte, men alligevel kraftfulde enhed består af:

- rækker af sømløse cirkulationsrør af rent rødt kobber
- Forbundet med aluminiumslameller med hydrofil belægning
- udstyret med en integreret hydraulisk fordelerventil (kollektor) af messing med udluftning

OVERSIGT

Væg

H038 / H041 / H042		H052 / H041 / H042	
2-rørs	**4-rørs**	**2-rørs**	**4-rørs**

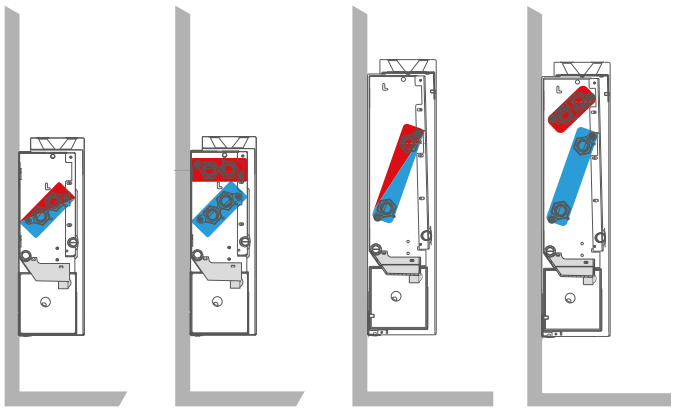

Loft

H038 H041 / H042	**2-rørs**	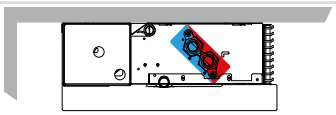
	4-rørs	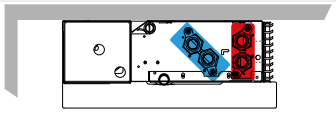
H052 H055 / H056	**2-rørs**	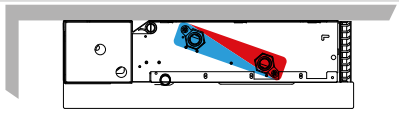
	4-rørs	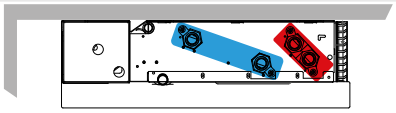

STANDARD KONVEKTOR

Mål *(i mm)*

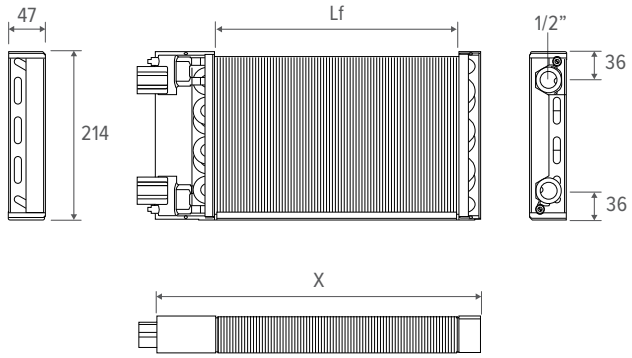

HØJDE	LÆNGDE	X	Lf *	LAMELLER	VANDINDHOLD
cm	*cm*	*mm*	*mm*	*antal*	*l*
052 055 / 056	052 / 075	435	310	207	0.332
	072 / 095	635	510	302	0.540
	102 / 125	935	810	445	0.866
	122 / 145	1135	1010	540	1.078

* Lf = lamellængde

Specifikationer for varmeveksler	
Cirkulationsrør (antal)	16
Tilslutning	G1/2” venstre (fås også med højre tilslutning)

Specifikationer for lameller	
Overflade (cm²)	870
Afstand (mm)	2.1

LILLE VARMEVEKSLER

Mål *(i mm)*

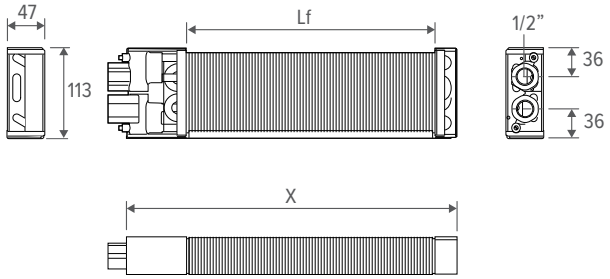

HØJDE	LÆNGDE	X	Lf *	LAMELLER	VANDINDHOLD
cm	*cm*	*mm*	*mm*	*antal*	*l*
038 041 / 042	052 / 075	435	310	207	0.166
	072 / 095	635	510	302	0.270
	102 / 125	935	810	445	0.433
	122 / 145	1135	1010	540	0.539

* Lf = lamellængde

Specifikationer for varmeveksler	
Cirkulationsrør (antal)	8
Tilslutning	G1/2” venstre (fås også med højre tilslutning)

Specifikationer for lameller	
Overflade (cm²)	435
Afstand (mm)	2.1

BRIZA 12 KONVEKTOR

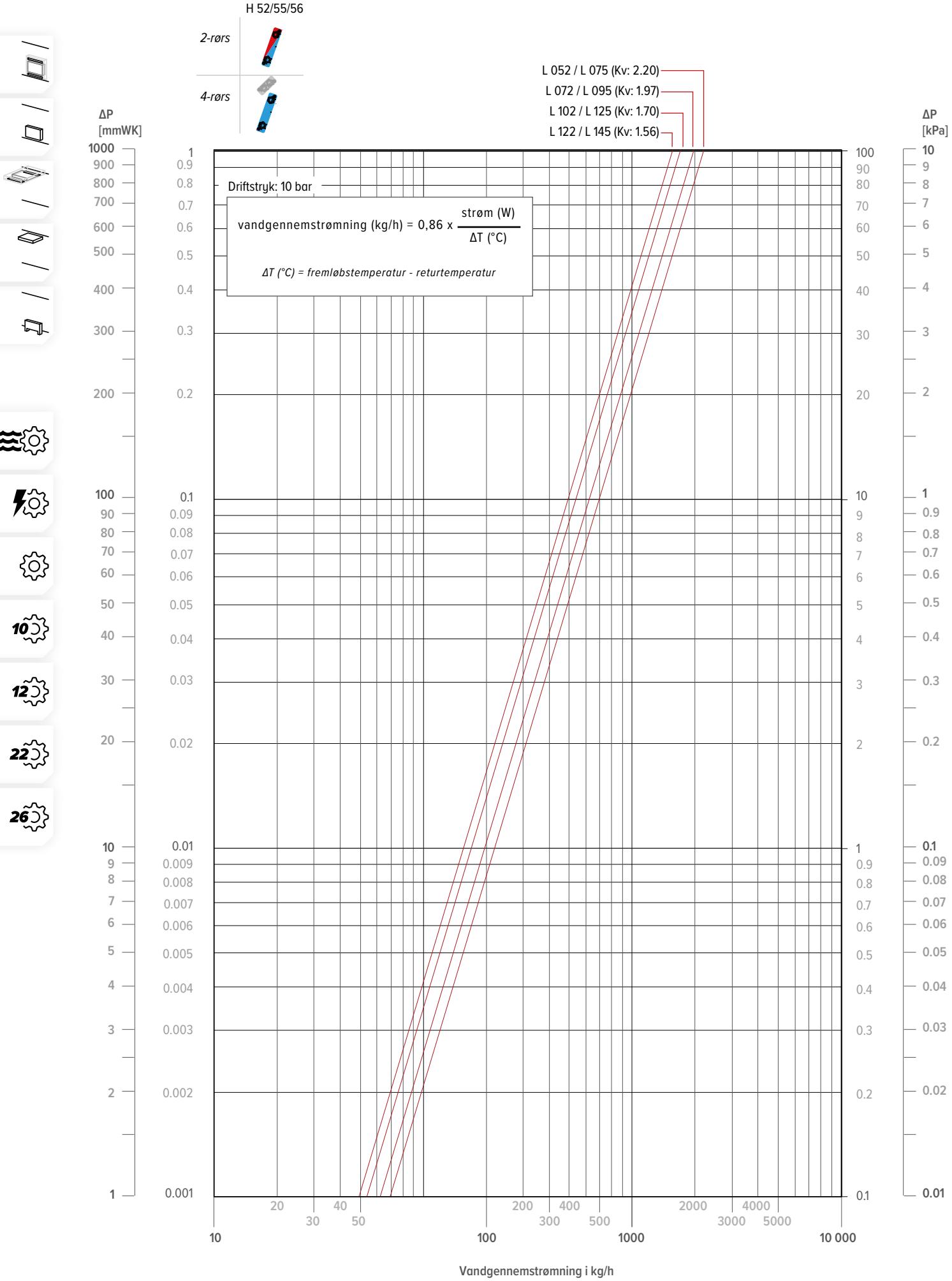

jaga

BRIZA 12 KONVEKTOR

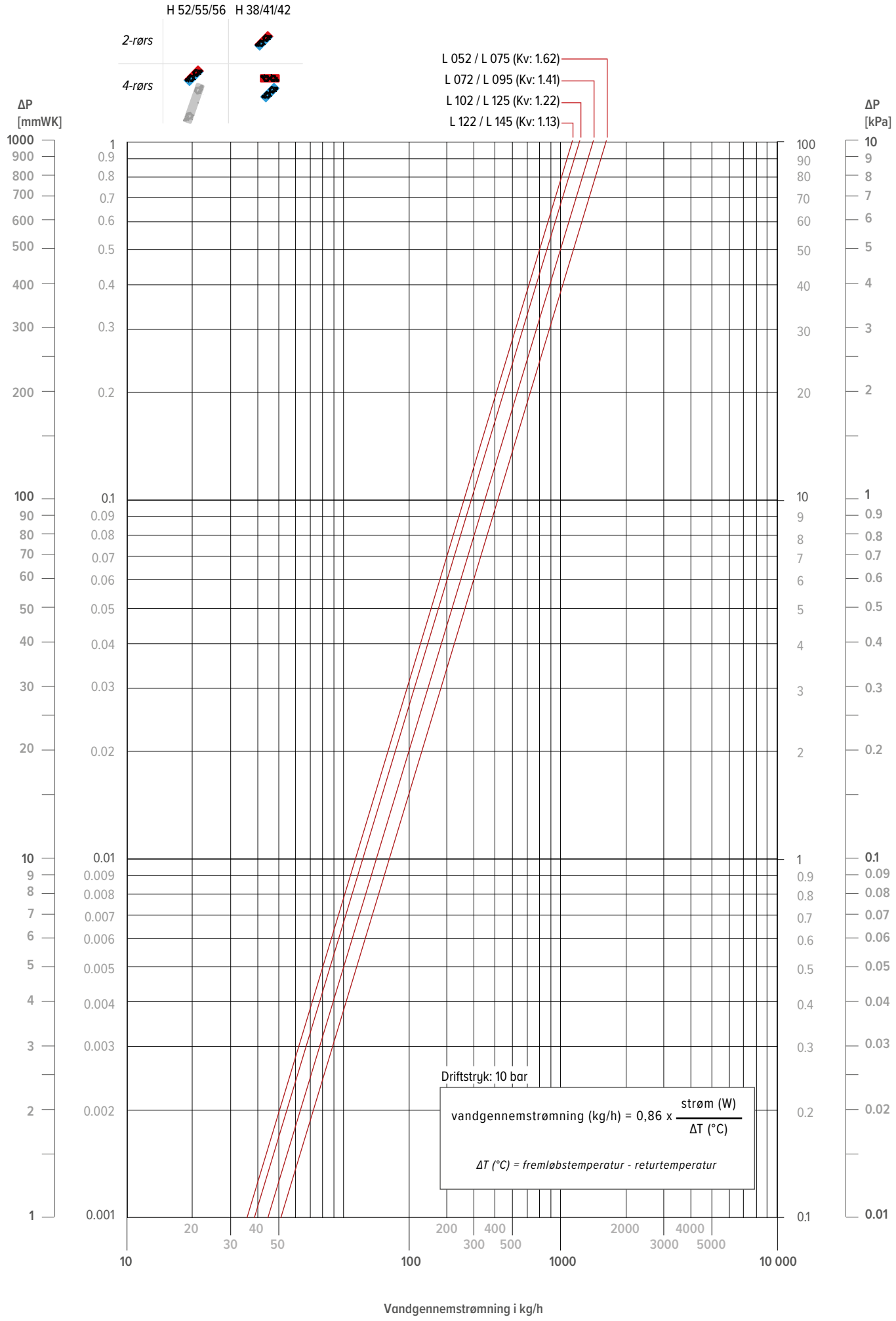

BRIZA 12 BUILT-IN TILBEHØR

REGULERBAR RIST

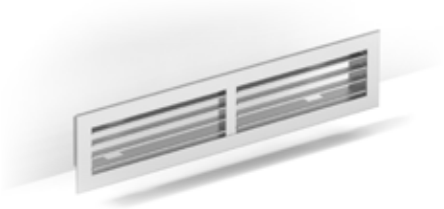

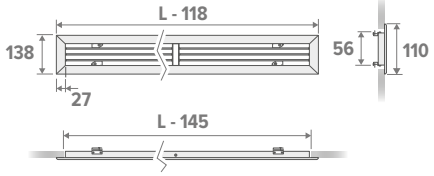

**minimumsmål til udsparing og montering af risten*

Udblæsningsretning

Hver lamelle kan reguleres separat.

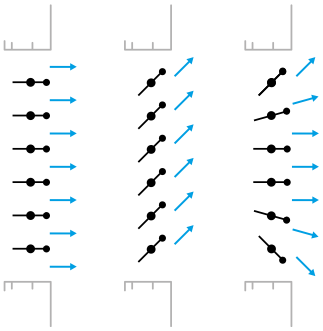

- anodiseret aluminiumsrist
- spændefjedre til montering i væg, loft eller indbygning

BESTILLINGSNR.	L Briza 12	Indbygningsvariabel
5627 0001 0001	520	375 x 110
5627 0001 0002	720	575 x 110
5627 0001 0003	1020	875 x 110
5627 0001 0004	1220	1075 x 110

LINEÆR RIST

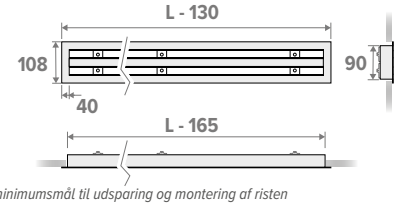

**minimumsmål til udsparing og montering af risten*

Udblæsningsretning

Lamellerne kan justeres i hver række.

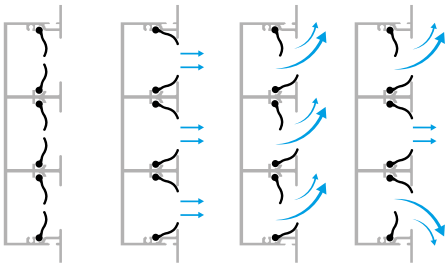

- anodiseret aluminiumsrist
- metalbeslag med justeringsskruer til montering i væg, loft eller indbygning
- hver luftspalte er individuelt justerbar og er udstyret med 2 specialformede luftudledere (spaltebredde 25 mm)
- med et ideelt luftmønster, der kan justeres med over 180°

BESTILLINGSNR.	L Briza 12	Indbygningsvariabel
8789 221	520	355 x 90
8789 222	720	555 x 90
8789 223	1020	855 x 90
8789 224	1220	1055 x 90

STANGRIST

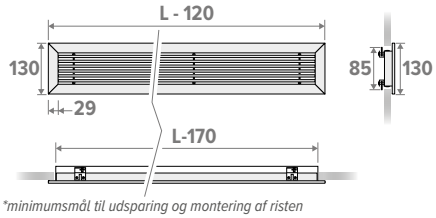

**minimumsmål til udsparing og montering af risten*

Udblæsningsretning

Ikke justerbar.

- anodiseret aluminiumsrist, lakkeret i farve RAL 9003
- massive stænger
- spændefjedre til montering i væg, loft eller indbygning

BESTILLINGSNR.	L Briza 12	Indbygningsvariabel
8789 211	520	355 x 85
8789 212	720	555 x 85
8789 213	1020	855 x 85
8789 214	1220	1055 x 85

LUFTUDBLÆSNING HJØRNESTYKKE 90°

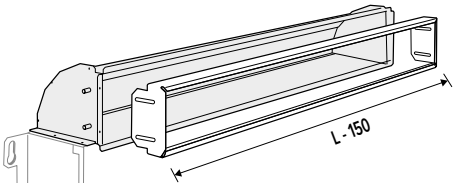

- galvaniseret stålplade
- med gummiliste for optimal tilslutning
- med perforeringer til montering af risten

≤ 30 mm justerbar

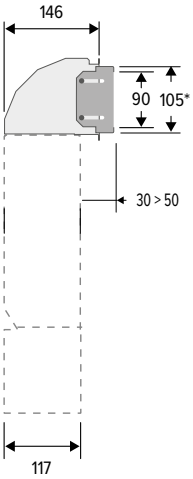

≤ 60 mm justerbar

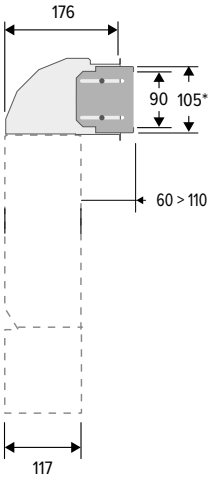

**minimum dimensioner for åbning til luftudtag (uden valgfri udløbsrist)*

TELESKOPISK LUFTUDGANG		
≤ 30 mm	≤ 60 mm	L Briza 12
5927 0000 5201	5927 0000 5202	520
5927 0000 7201	5927 0000 7202	720
5927 0001 0201	5927 0001 0202	1020
5927 0001 2201	5927 0001 2202	1220

BRIZA 12 PRODUKTBESKRIVELSE

Ventilatorkonvektor til opvarmning og køling, egnet til både overflademontering og indbygget væg- eller loftsinstallation. En plug & Play-version er også tilgængelig for nemmere installation 2- og 4 rørs.

Varme: udstyret som standard for tilslutning til konventionelle varmeanlæg
Køling: monteret som standard for tilslutning til koldtvandsforsyningen

KOMPONENTER

Kabinet
Formonteret frontpanel og sidepaneler af elektrolytisk galvaniseret og stålplade med en tykkelse på 1,25 mm. Til brug for at fjerne kabinettet har enheden fjederstålklemmer i bunden.

- **Vægmonteret model**
  - Coreline-kabinet
    - Toprist af aluminium, pulverlakeret i samme farve som enheden
  - Basislinje beklædning
    - en luftudgang med bikageformet gitter er placeret øverst på enheden
  - Woodline-beklædning
    - en luftudgang med bikageformet gitter er placeret øverst på enheden
- **Loftmonteret model**
  - Coreline-kabinet
    - Toprist af aluminium, pulverlakeret i samme farve som enheden
  - Basislinje beklædning
    - en luftudgang med bikageformet gitter er placeret øverst på enheden og et luftindtag i bunden af enheden med et bikageformet gitter
- **Standardfarver**
  - trafik hvid RAL 9016 (133), let struktureret satinlak
  - sandblæsning grå (001), fin struktur metallisk lak
  - off-sort (145), soft touch let tekstureret satinlak
  - fås i andre farver ved forespørgsel

Bagpanel
Støtterammen består af en forstærket galvaniseret stålplade med selvslukkende anti-kondensisolering på enhedens front-, side- og bagpaneler. Bagvæggen har udsparinger til passage af hydrauliske og elektriske ledninger, slidsede huller til montering af enheden på væggen eller loftet og et rustfrit stålpanel til montering af de elektriske forbindelser, strømforsyning (ekstraudstyr) og JDPC (ekstraudstyr).

- **Installation i en vægudsparing / Vægmonteret model**
  - Kondensatsamler med afløbsrør Ø20 mm
- **Installation-i-loft / Loftmonteret model**
  - frontpanelet fungerer som kondensbakke med antikondensisolering og Ø 20 mm kondensafløb
- **Standardfarver**
  - kulsort (104) Let struktureret satinpulverbelægning

Konvektor
Varmeveksleren er samlet af sømløse runde cirkulationsrør lavet af rent rødt kobber, finner af rent aluminium med en hydrofil belægning og to messingkollektorer til venstre og højre med 1/2”-tilslutning i samme ende.

- G ½" F (2x)
- med 2 luftventiler
- tilslutning på højre side (med el-tilslutning til venstre) kun på forespørgsel

Ventilator
Tangentialventilator(er) med aluminiumsvinger og EC-motor udstyret med kuglelejer og EPDM-vibrationsdæmpning, 24 VDC. Farve sort, glansgrad 70 %.

Styring
Ventilatorkonvektoren kan udstyres med en integreret vandtemperaturføler på varmeveksleren, med eller uden rumtemperaturføler. Regulatoren er forudindstillet, fabriksmonteret på enheden og fungerer som aktiveringsbeskyttelse for ventilatoren.

- **Egenskaber**
  - med sensor (er) til vandtemperatur
  - valgfrit med rumtemperaturføler (pr. regulatortype)
  - ppvarmning/køling
- **Beskyttelse mod ventilatoraktivering**
  - opvarmning: ventilator starter ved vandtemperatur > 28 C (indstillingsværd kan justeres)
  - køling: ventilator starter ved vandtemperatur < 18 C (indstillingsværdi kan justeres)

Funktionsprincip for ventilatorkonvektoren

- **Ventilatorhastigheden styres af et 0-10 V signal**

Ventilatorkonvektorer styres via:

- en rumtermostat (0-10 V) eller
- et bygningsstyringssystem (BMS / domotik) (0 - 10 V)

Hvor ventilatorhastigheden bestemmes af 0-10 V-styresignalet, med eller uden regulator. Afhængigt af ventilatorkonvektortypen, vælg et af de nedenstående driftsprincipper.

- **Væg / Loft**
  - **Princip 1: rumtermostat eller BMS-styring (0 - 10V) - uden controller**
    - individuel enhedsstyring
    - 0-10 V input til opbygning af styring/termostater
  - **Princip 2: rumtermostat eller BMS-styring (0-10 V) - med controller**
    - individuel enhedsstyring
    - 0-10 V input til opbygning af styring/termostater
    - beskyttelse mod ventilatoraktivering

- **Controlleren regulerer ventilatorhastigheden**

Ventilatorkonvektorer styres via:

- en rumtermostat eller
- et bygningsstyringssystem (BMS / domotik)

Ventilatorhastigheden indstilles manuelt i kombination med styringen. Afhæng af ventilatorkonvektortypen kan du vælge mellem følgende driftsprincipper.

- **Væg / Loft**
  - **Princip 1: BMS 0-10 V styring**
    - hvis der er brug for varme eller afkøling, aktiverer rumtermostaten elle bygningsstyringssystemet kun den termoelektriske ventil.
    - når koldt (<18 °C) eller varmt (>28 °C) vand registreres, kører ventilato proportionalt med 0-10 V signalet
    - controlleren styrer beskyttelsen mod ventilatoraktivering
    - ventilatoren kører med controllerens forudindstillede hastighed
  - **Princip 2: Med ekstern termostat**
    - rumtermostaten indstiller den ønskede rumtemperatur
    - ved brug af den interne vandsensor aktiveres ventilatoren i køletilstan når vandtemperaturen falder til under 18 C, og i varmetilstand, når de stiger til over 28 C.
    - controlleren styrer beskyttelsen mod ventilatoraktivering
    - ventilatoren kører med controllerens forudindstillede hastighed
- **Montering i væg og loft / Loftmonteret model**
  - **Princip 3: Tænd/sluk-kontrol**
    - hvis der er brug for varme eller afkøling, aktiverer rumtermostaten elle bygningsstyringssystemet kun den termoelektriske ventil.
    - controlleren styrer beskyttelsen mod ventilatoraktivering
    - ventilatoren kører med controllerens forudindstillede hastighed

1387 CEBEC

BRIZA 12 PRODUKTBESKRIVELSE

- **Vægmonteret model**
  - **Princip 4: Auto-Change-Over (ACO)**
    - hvis der er brug for varme eller afkøling, aktiverer rumtermostaten eller bygningsstyringssystemet kun den termoelektriske ventil.
    - controlleren styrer beskyttelsen mod ventilatoraktivering
    - Ventilatorhastigheden kan vælges ved brug af kontrolpanelet på controlleren
    - ventilatorkonvektoren skifter automatisk mellem opvarmning, køling og standbytilstand
  - **Princip 5: TPT**
    - ventilatorhastigheden styres automatisk i henhold til den forudindstillede komforttemperatur ved brug af fingerspidsbetjeningen
    - ved brug af den interne vandsensor aktiveres ventilatoren i køletilstand, når vandtemperaturen falder til under 18 C, og i varmetilstand, når den stiger til over 28 C.
  - **Princip 6: Indbygget termostat**
    - temperaturstyring via indbygget WiFi-termostat (termoelektrisk ventil i radiatoren er tilsluttet enheden elektronisk)
    - controlleren styrer beskyttelsen mod ventilatoraktivering
    - ventilatoren kører med controllerens forudindstillede hastighed

VALGMULIGHEDER

Rumtermostater
- **Rumtermostat JRT-200 W**
  - rumtermostat med berøringsskærm
  - tilstand: ppvarmning/køling / auto (kun 4-rørs)
  - 0-10 V output
- **Rumtermostat 100 TW / 100 TB**
  - rumtermostat med berøringsskærm
  - tilstand: ppvarmning/køling / auto (kun 4-rørs)
  - 0-10 V output
  - design: hvid eller sort
- **Rumtermostat RDG 260T / RDG 264KN (DC 24 V)**
  - tilstand: ppvarmning/køling / auto
  - 0-10 V output

GRÆNSER FOR DRIFT

- forsyningsvandstemperatur: min. 3 °C op til max. 90 °C
- Tryktest: 25 bar
- Driftstryk: max 12 bar
- spændingsforsyning: 24 VDC

Hvis enheden forsynes med koldt vand under dugpunktet, drænes kondensatet, der dannes på varmeveksleren, via kondensatafløbstilslutningen. Ved meget lave vandtemperaturer og høj luftfugtighed kan der dog opstå kondens på andre komponenter end varmeveksleren. Dette kondensat opsamles ikke af kondensatafløbet og kan dryppe under enheden. For at forhindre dette skal den mindst tilladte vandtemperatur baseret på relativ luftfugtighed og den omgivende lufttemperatur overholdes.

MONTERINGSVEJLEDNING

Installatøren vælger radiatorerne under hensyntagen til:
- en beregning af varmebehovet efter standarden EN12831
  - Supplerende kan nationale retningslinjer være gældende, såsom for eksempel ISSO 51/53 i Nederlandene.
- ydelses- og dimensionstabeller i henhold til en16430
- frirum:
  - minimumsafstanden over og under afdækningen er 10 cm
  - minimumsafstanden for tilslutninger på siden af enheden er 15 cm

BRUGSBETINGELSER

Briza ventilatorkonvektorer er designet til indendørs brug for at levere den nødvendige varme- og kølekapacitet om vinteren og sommeren. De er beregnet til indendørs rum til husholdningsbrug eller lignende brug. Enhver anden anvendelse er strengt forbudt.
- Det er forbudt at installere og / eller bruge klimaanlægget i en eksplosiv atmosfære.
- Enheden er ikke beregnet til placering eller brug i fugtige områder, f.eks. svømmebassiner (IEC EN 60335-2-40).
- Det er forbudt at sætte genstande gennem indløbs- og udløbsgitrene. Afbryd altid apparatet fra stikkontakten med hovedafbryderen, før der udføres vedligeholdelsesarbejde på enheden, også selvom det kun er til inspektion.

Installation, der ikke overholder de angivne foreskrifter, fritager Jaga NV fra ansvarsfraskrivelse med hensyn til skader på genstande og personer.

Briza 12
Producent: Jaga N.V.
Udformning:
- Montering i væg og loft
- Væg- og loftmodel

Built-in:
- HØJDE (i cm): 038 / 052
- Længde (i cm): 052 / 072 / 102 / 122

Sammensætning:
- HØJDE (i cm): 041 / 042 / 055 / 056
- Længde (i cm): 075 / 095 / 125 / 145

1387 CEBEC

jaga

CLIMATE
DESIGNERS

BRIZA 22
TEKNISKE DATA

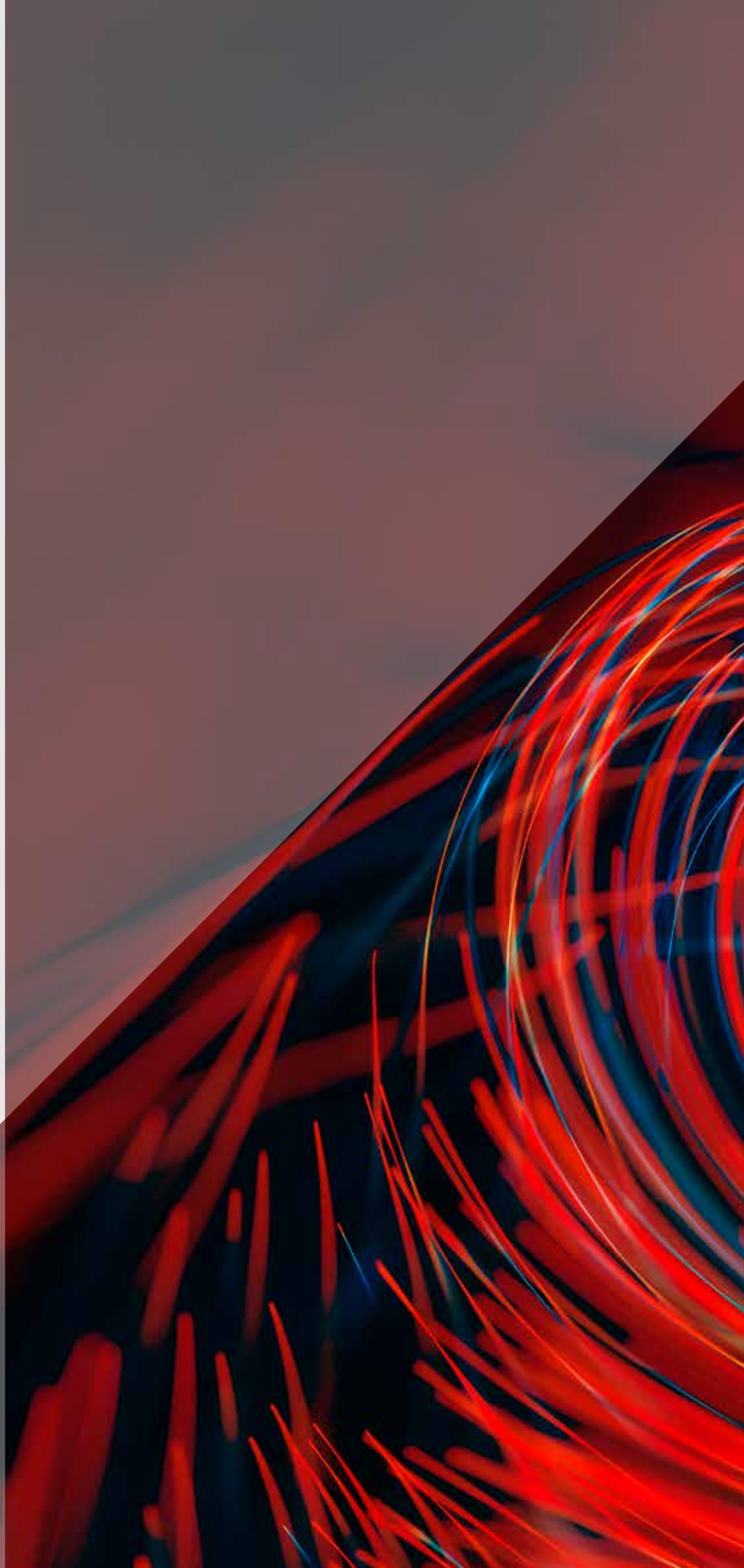

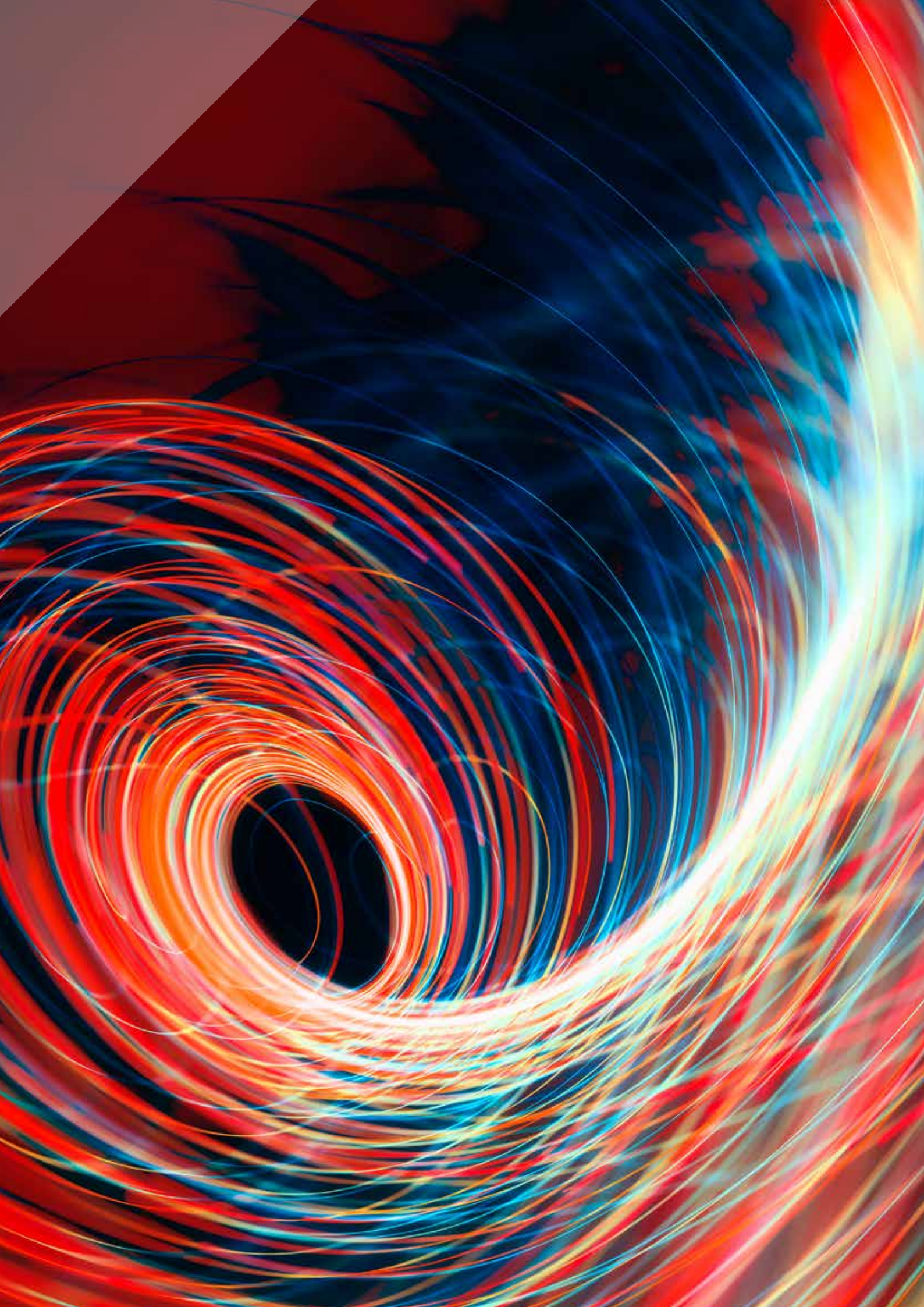

BRIZA 22 ENKELTE DELE

KABINET VÆGMONTERET MODEL

Coreline (CL)
- lakeret beklædning udført i sendzimir galvaniseret stålplade
- lakkeret aluminium i det øverste gitter

Baseline (BL)
- lakeret beklædning udført i sendzimir galvaniseret stålplade
- lakeret aluminium udblæsningsmundstykke med kulsort lakeret honeycomb rist

BESTILLINGSNUMMER

CBAW 063 090 22 XXX CL

- CL: Kabinet
  - *Coreline: Cl*
  - *Baseline: BL*
- XXX: Farver
- 090: Længde
- 063: Højde

KABINET LOFTMONTERET MODEL

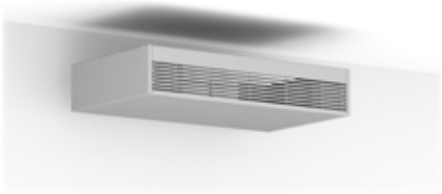

Coreline (CL)
- lakeret beklædning udført i sendzimir galvaniseret stålplade
- lakkeret aluminium i det øverste gitter

BESTILLINGSNUMMER

CBAC 063 090 22 XXX CL

- XXX: Farver
- 090: Længde
- 063: Højde

VENTILATOR

BUILT-IN MED KABINET	L 055 L 090	075 110	095 130	125 160	155 190	190 225
8600 020201	1	-	-	1	-	1
8600 020202	-	1	1	1	2	2

KONVEKTOR

Konvektor med hydrofil belægning for optimal køleydelse

2 rør: opvarmning eller køling

BESTILLINGSNR.	TIL BRIZA 22 LÆNGDE	
	BUILT-IN	MED KABINET
8776 0301	055	090
8776 0302	075	110
8776 0303	095	130
8776 0804	125	160
8776 0805	155	190
8776 0806	190	225

ANDEN VARMEKONVEKTOR, G1/2" F

Konvektor med hydrofil belægning for optimal køleydelse

4-rørs: opvarmning

BESTILLINGSNR.	TIL BRIZA 22 LÆNGDE	
	BUILT-IN	MED KABINET
8721 5401	055	090
8721 5402	075	110
8721 5403	095	130
8721 5404	125	160
8721 5405	155	190
8721 5406	190	225

TILSLUTNINGSBLOK TIL ELEKTRISK TILSLUTNING

BESTILLINGSNR.	
7523 040108	3-leder klemrække med mærkning
7523 040109	4-polet tilslutningsblok

KONDENSBEHOLDER TIL VÆGMODEL

Kondensatbakke af metal med epoxy-polyesterbelægning (RAL 7024)

BESTILLINGSNR.
38776 171201

BRIZA 22 ENKELTE DELE

CONDENSPLAAT TIL LOFTMONTERET MODEL

BESTILLINGSNR.	TIL BRIZA LÆNGDE	
8776 061301	055	venstre
8776 061302	075	venstre
8776 061303	095	venstre
8776 061304	125	venstre
8776 061305	155	venstre
8776 061312	190	venstre
8776 061306	055	højre
8776 061307	075	højre
8776 061308	095	højre
8776 061309	125	højre
8776 061310	155	højre
8776 061311	190	højre

KONDENSPUMPE

BESTILLINGSNR.
8773 0101

KONDENSATSENSOR

sensor til overvågning af kondensniveauet i kondensatopsamleren

BESTILLINGSNR.
5127 000 100 03

MONTERINGSBESLAG TIL NIVEAUSENSOR

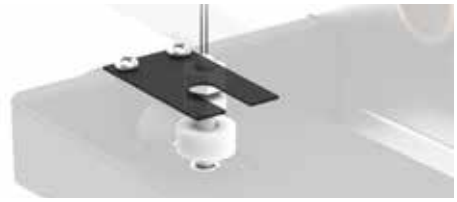

beslag til fastgørelse af niveausensoren i kondensopsamlingsbeholderen

BESTILLINGSNR.
8776 0701

ELEKTRISK MODSTAND

Den elektriske modstand kan træde til som reservevarme for at opretholde den ønskede rumstemperatur opretholde, når for eksempel:

- Vandtemperaturen er for lav (f.eks. ved en varmepumpe i koldt vejr)
- hvis der midlertidigt ikke er varmt vand til rådighed

BESTILLINGSNR.	STRØM	L Briza 22 / 26
8721 6282	750 W	075
8721 6283	750 W	095
8721 6284	750 W	125
8721 6285	750 W	155
8721 6286	750 W	190

BESTILLINGSNR.	STRØM	L Briza 22 / 26
8721 6292	1000 W	075
8721 6293	1000 W	095
8721 6294	1000 W	125
8721 6295	1000 W	155
8721 6296	1000 W	190

BESTILLINGSNR.	STRØM	L Briza 22 / 26
8721 6242	1250 W	075
8721 6243	1250 W	095
8721 6244	1250 W	125
8721 6245	1250 W	155
8721 6246	1250 W	190

BRIZA 22 STANDARD KONVEKTOR, G 3/4”F

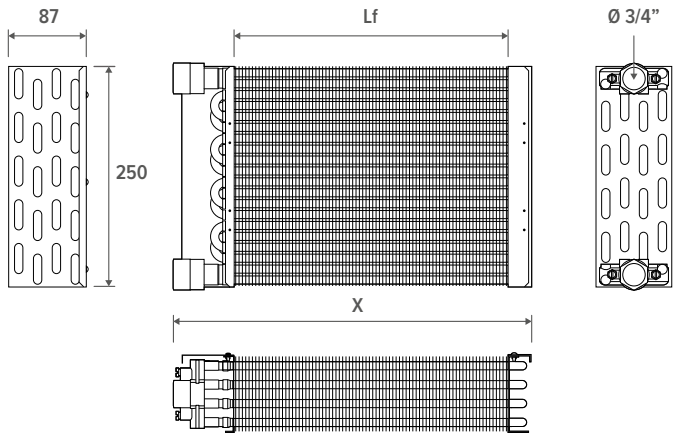

LÆNGDE	X	Lf *	VANDINDHOLD
cm	*mm*	*mm*	*l*
055 / 090	504	412	1.23
075 / 110	704	612	1.77
095 / 130	904	812	2.23

* Lf = lamellængde

BESKRIVELSE

Standard Briza-varmeveksleren er designet til optimal ydeevne i varme- og køleanvendelser og er tilstrækkelig til 2-rørssystemer; ved anvendelse i 4-rørssystemer tilføjes en ekstra varmeveksler.
Denne kompakte, men alligevel kraftfulde enhed består af:

- rækker af sømløse cirkulationsrør af rent rødt kobber
- Forbundet med aluminiumslameller med hydrofil belægning
- udstyret med en integreret hydraulisk fordelerventil (kollektor) af messing med udluftning

OVERSIGT

VÆG	LOFT
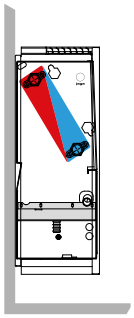	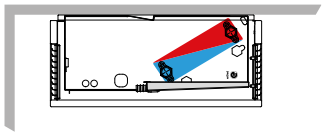

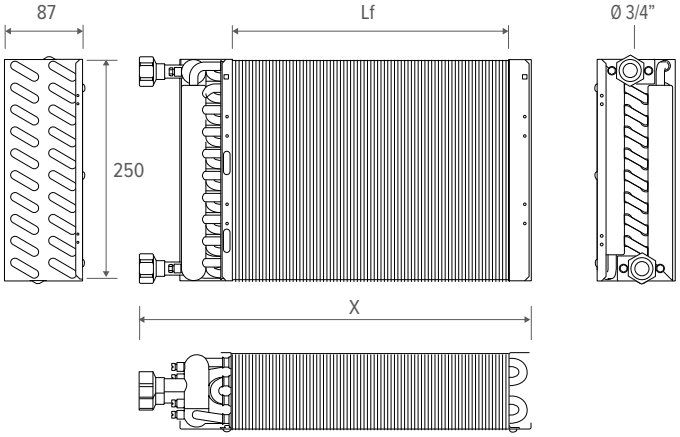

LÆNGDE	X	Lf*	VANDINDHOLD
cm	*mm*	*mm*	*l*
125 / 160	1243	1112	3.14
155 / 190	1543	1412	4.05
190 / 225	1893	1762	5.00

* Lf = lamellængde

SPECIFIKATIONER FOR VARMEVEKSLER	
trykprøvningselement (bar)	26
Arbejdstryk (bar)	20
Cirkulationsrør (antal)	40
Tilslutning	G3/4” venstre (fås også med højre tilslutning)

SPECIFIKATIONER FOR LAMELLER	
Overflade (cm²)	217
Afstand (mm)	2.1

jaga

BRIZA 22 STANDARD KONVEKTOR - TRYKTAB

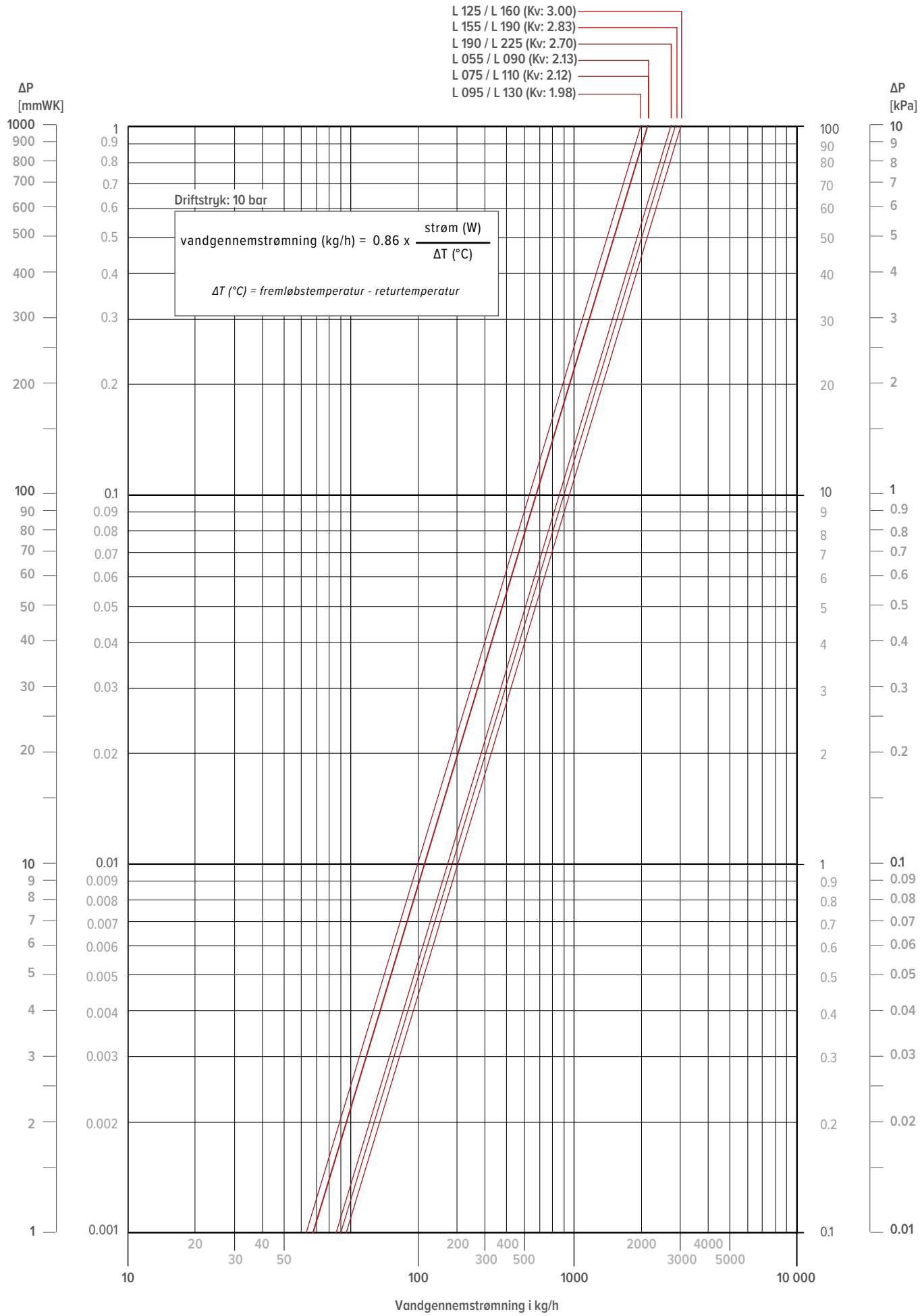

BRIZA 22 ANDEN VARMEKONVEKTOR, G1/2” F

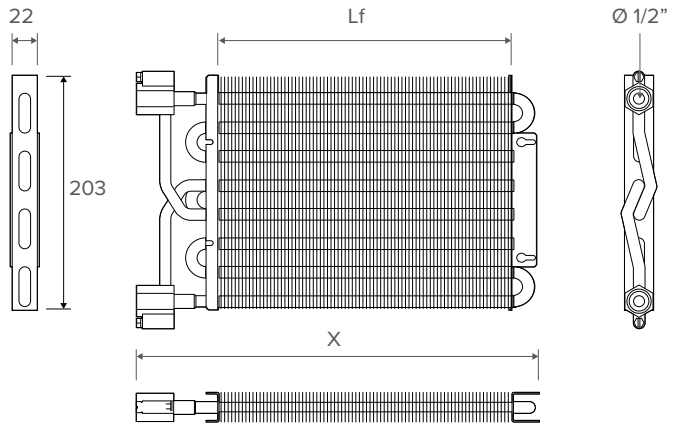

LÆNGDE	X	Lf *	VANDINDHOLD
cm	*mm*	*mm*	*l*
055 / 090	505.5	412	0.31
075 / 110	705.5	612	0.42
095 / 130	905.5	812	0.53

* Lf = lamellængde

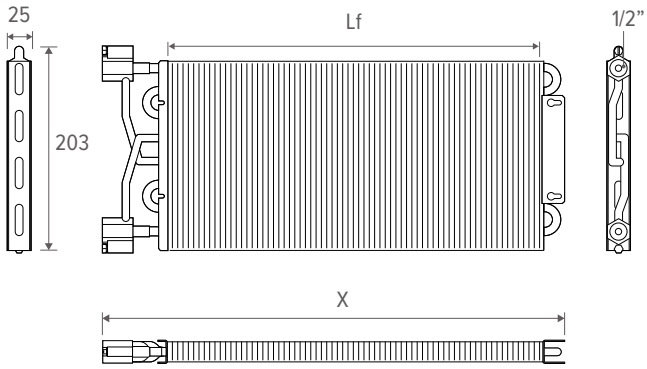

LÆNGDE	X	Lf *	VANDINDHOLD
cm	*mm*	*mm*	*l*
125 / 160	1205.5	1112	0.69
155 / 190	1505.5	1412	0.85
190 / 225	1855.5	1762	1.01

* Lf = lamellængde

BESKRIVELSE

Ved brug i et 4-rørssystem tilføjes en ekstra varmeveksler. Et 4-rørssystem har separate kredsløb til varmt og koldt vand, hvilket muliggør samtidig opvarmning og køling. Denne kompakte, men alligevel kraftfulde enhed består af:

- rækker af sømløse cirkulationsrør af rent rødt kobber
- Forbundet med aluminiumslameller med hydrofil belægning
- udstyret med en integreret hydraulisk fordelerventil (kollektor) af messing med udluftning

OVERSIGT

VÆG

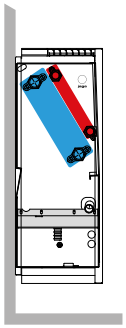

LOFT

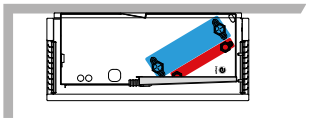

SPECIFIKATIONER FOR VARMEVEKSLER	
trykprøvningselement (bar)	26
Arbejdstryk (bar)	20
Cirkulationsrør (antal)	8
Tilslutning	G1/2” venstre (fås også med højre tilslutning)

SPECIFIKATIONER FOR LAMELLER	
Overflade (cm²)	439.5
Afstand (mm)	2.1

BRIZA 22 LILLE VARMEVEKSLER - TRYKTAB

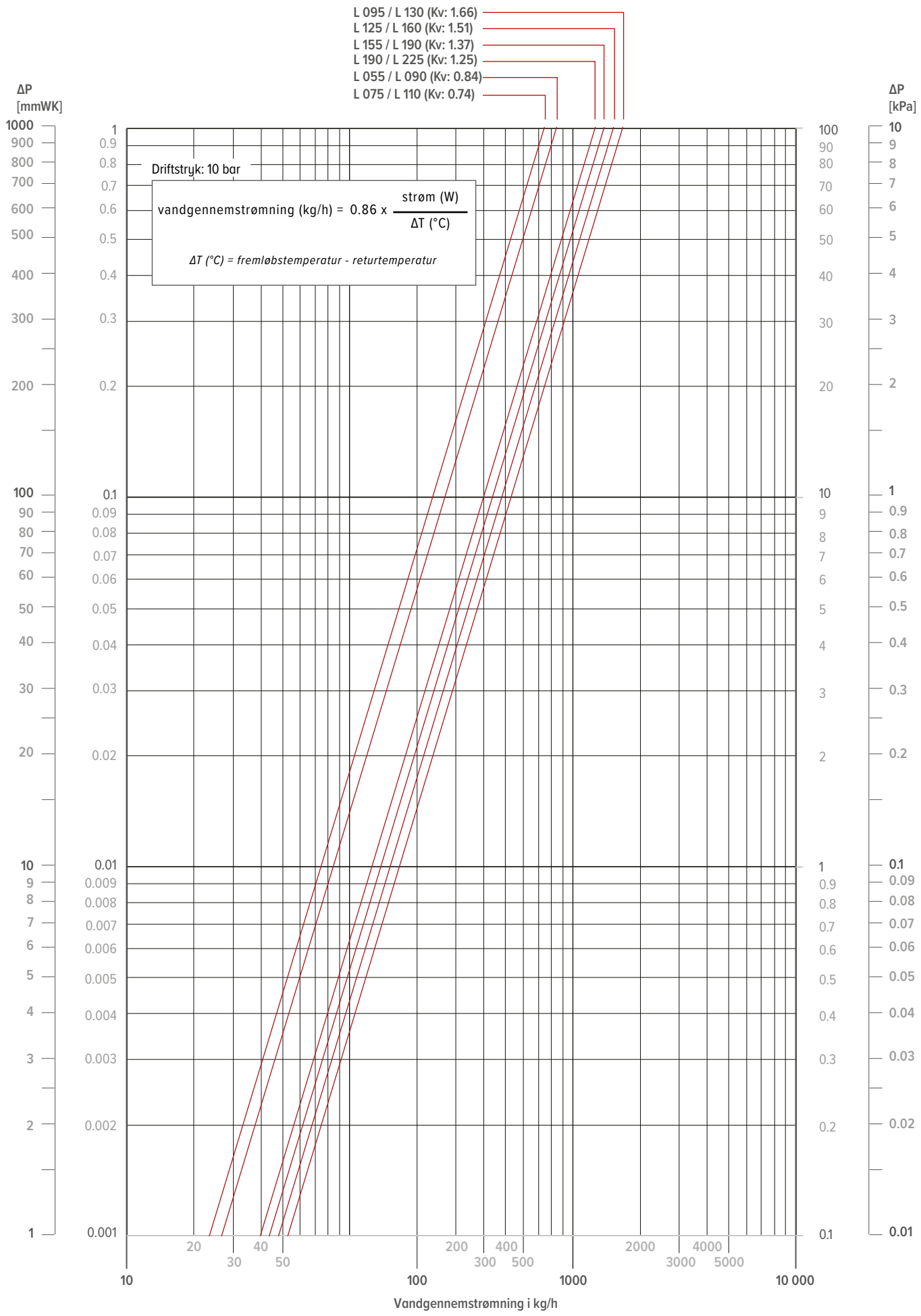

BRIZA 22 CENTRIFUGALVENTILATOR

BESKRIVELSE

Centrifugal blæsere med GreenTech EC-teknologi: energibesparende, nemme at bruge, lydsvage.

OVERSIGT

LÆNGDE	STRØM*	STRØMFORBRUG	VIFTE	MOTOR
cm	*W*	*A*	*antal*	*antal*
055 / 090	179	0.82	1	1
075 / 110	179	0.82	2	1
			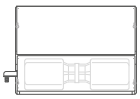	
095 / 130	174	0.80	2	1
125 / 160	173	0.80	3	2
155 / 190	351	1.62	4	2
			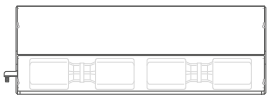	
190 / 225	346	1.60	5	3

* maksimalt optaget elektrisk effekt, målt ved 10 V

Rotoroverflade:	Galvaniseret
Materiale i elektronikhus:	PP-plast, sort
Materiale i skovlhjul/impeller:	PA-plast
Materiale i kabinet:	PP-plast, sort
Motorophæng:	Motor monteret med vibrationsdæmpning på begge sider
Drejeretning:	Med uret, set på rotoren
Beskyttelsestype:	Motor IP44, elektronik IP20; afhængigt af installation og placering
Isoleringsklasse:	F
Maksimalt tilladt omgivelsestemperatur for motor (transport/opbevaring):	+80 °C
Minimumsgrænse for motorens omgivelsestemperatur (transport/opbevaring):	-40 °C
Monteringsposition:	Vilkårlig
Kondensafløbshuller:	Ingen, åben rotor
Driftstilstand:	S1
Motorleje:	Kugleleje

BESKRIVELSE

Fase (°)	1
Nominel spænding (VAC)	230
Frekvens (Hz)	50 / 60
FART (min - 1)	1120
Rumtemperatur (min.°C / max°C)	-25 / 40
Minimalt modtryk (Pa)	0
Udgang / regelinput	10 VDC, 0–10 VDC / PWM
Beskyttelse	Klasse I
Godkendelser	EN 60335-1, CCC
Tachometerudgang	✓
Strømbegrænsning på motoren	✓
Gradvis opstart (Soft start)	✓
Styreinterface med SELV-potentiale	✓
Motor beskyttet mod overophedning	✓
EMC-data	Støjimmunitet (EN 61000-6-2), Harmonisk (EN 61000-3-2/3), Emission (EN 61000-6-3)
Berøringsstrøm (mA)	≤ 3.5 (IEC 60990)
Motorbeskyttelse	Termisk overbelastningsbeskyttelse (TOP)

BRIZA 22 VENTILATOREGENSKABER - L 055 / 090

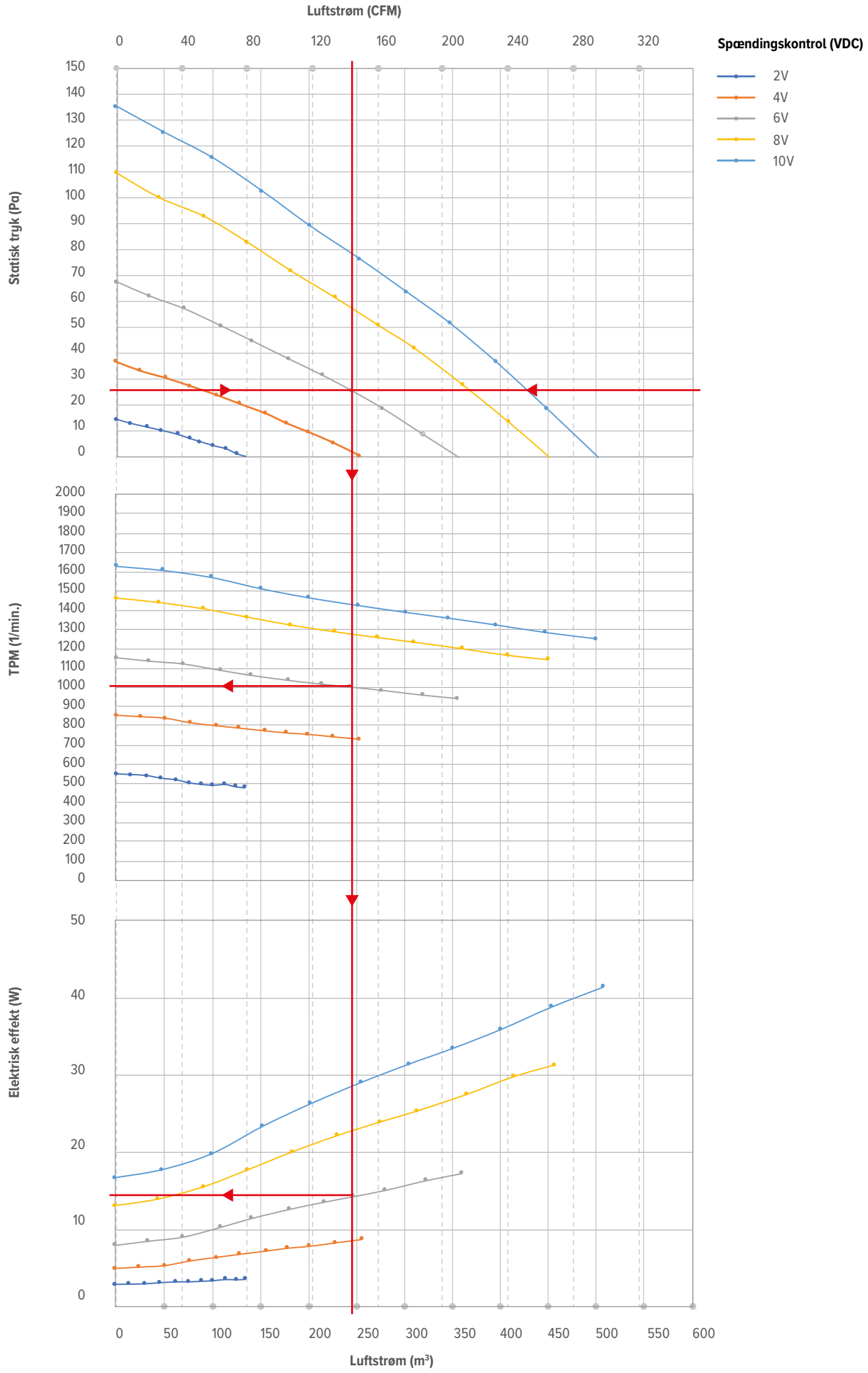

BRIZA 22 VENTILATOREGENSKABER - L 075 / 110

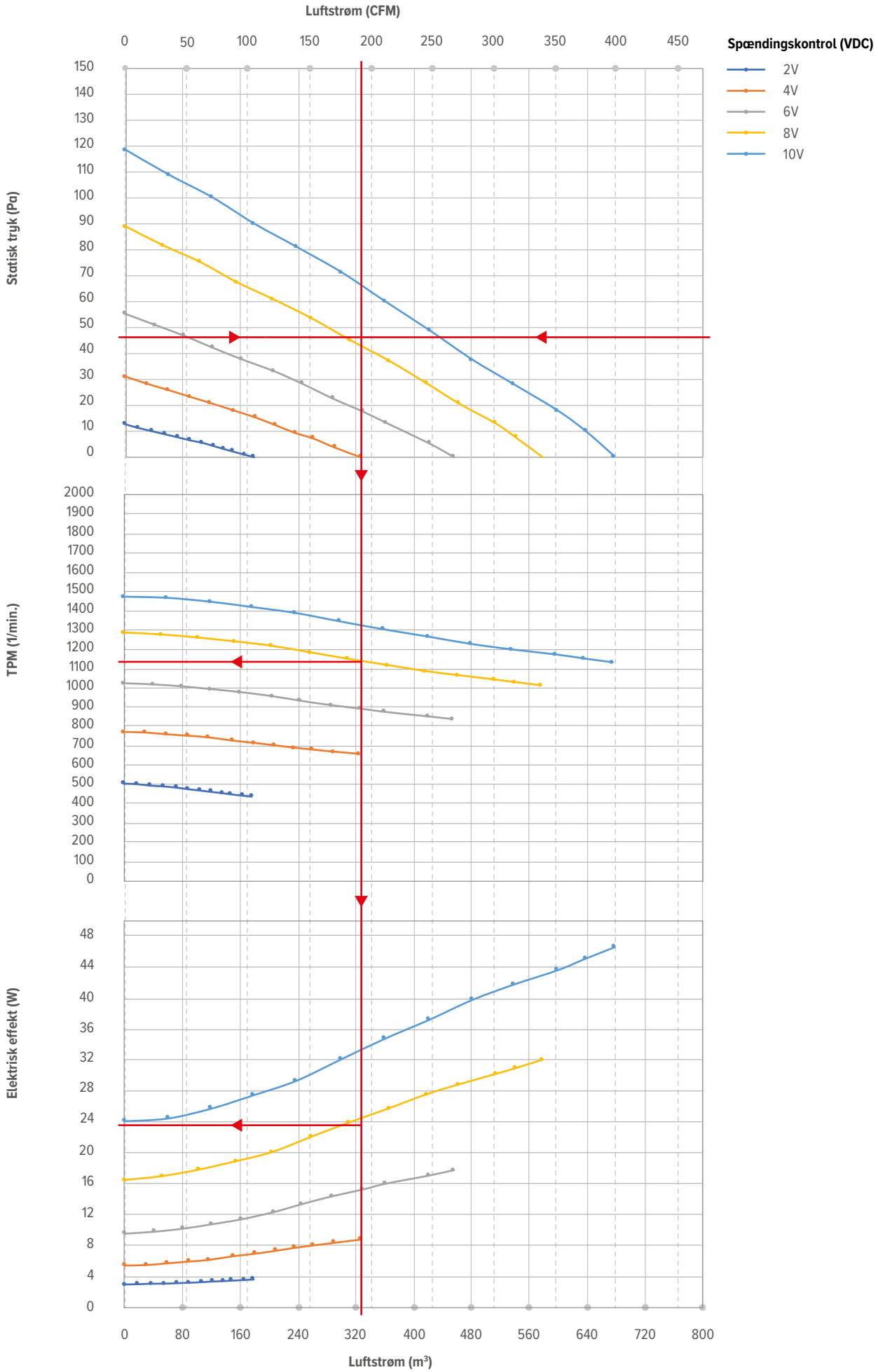

jaga

BRIZA 22 VENTILATOREGENSKABER - L 095 / 130

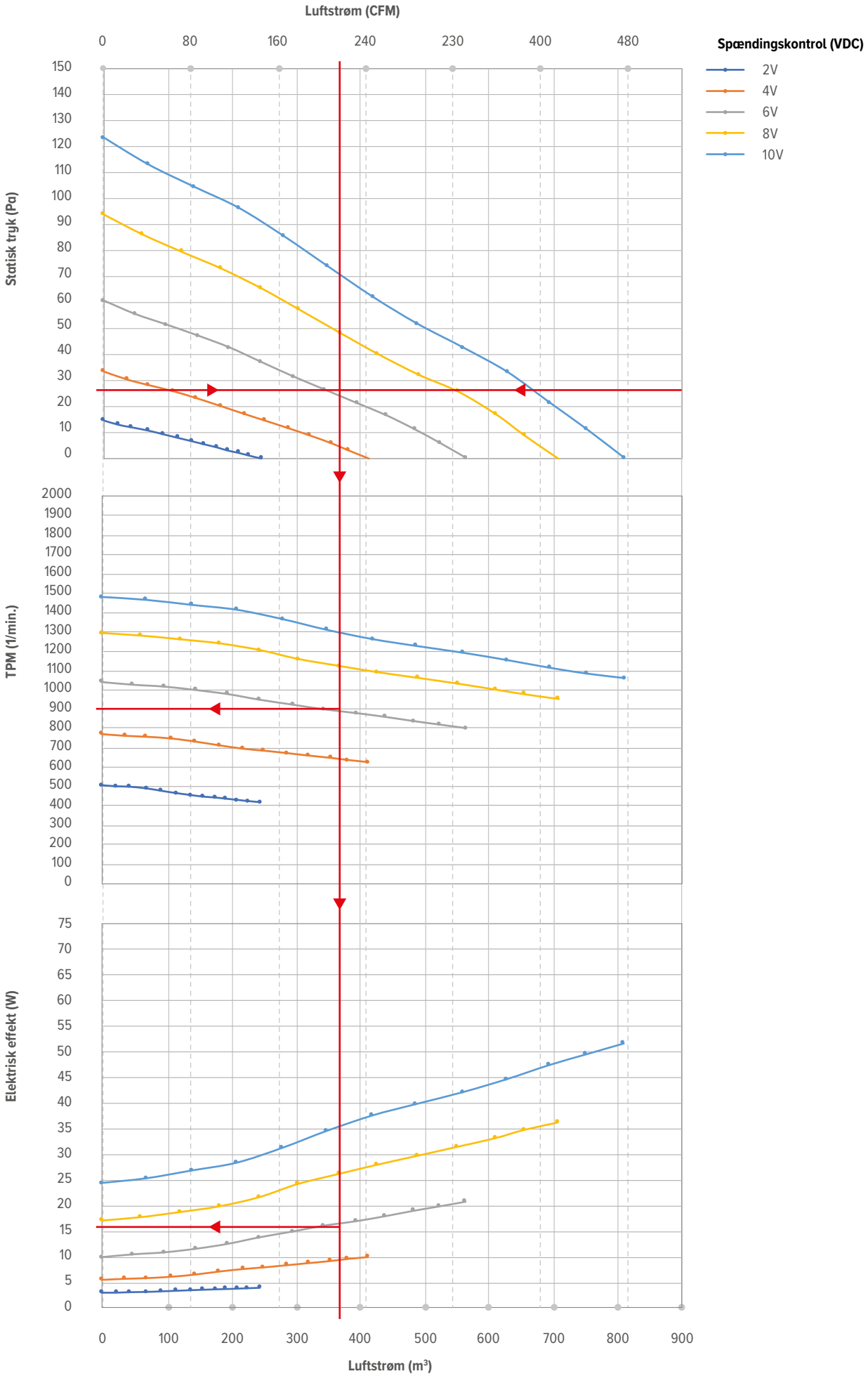

BRIZA 22 VENTILATOREGENSKABER - L 125 / 160

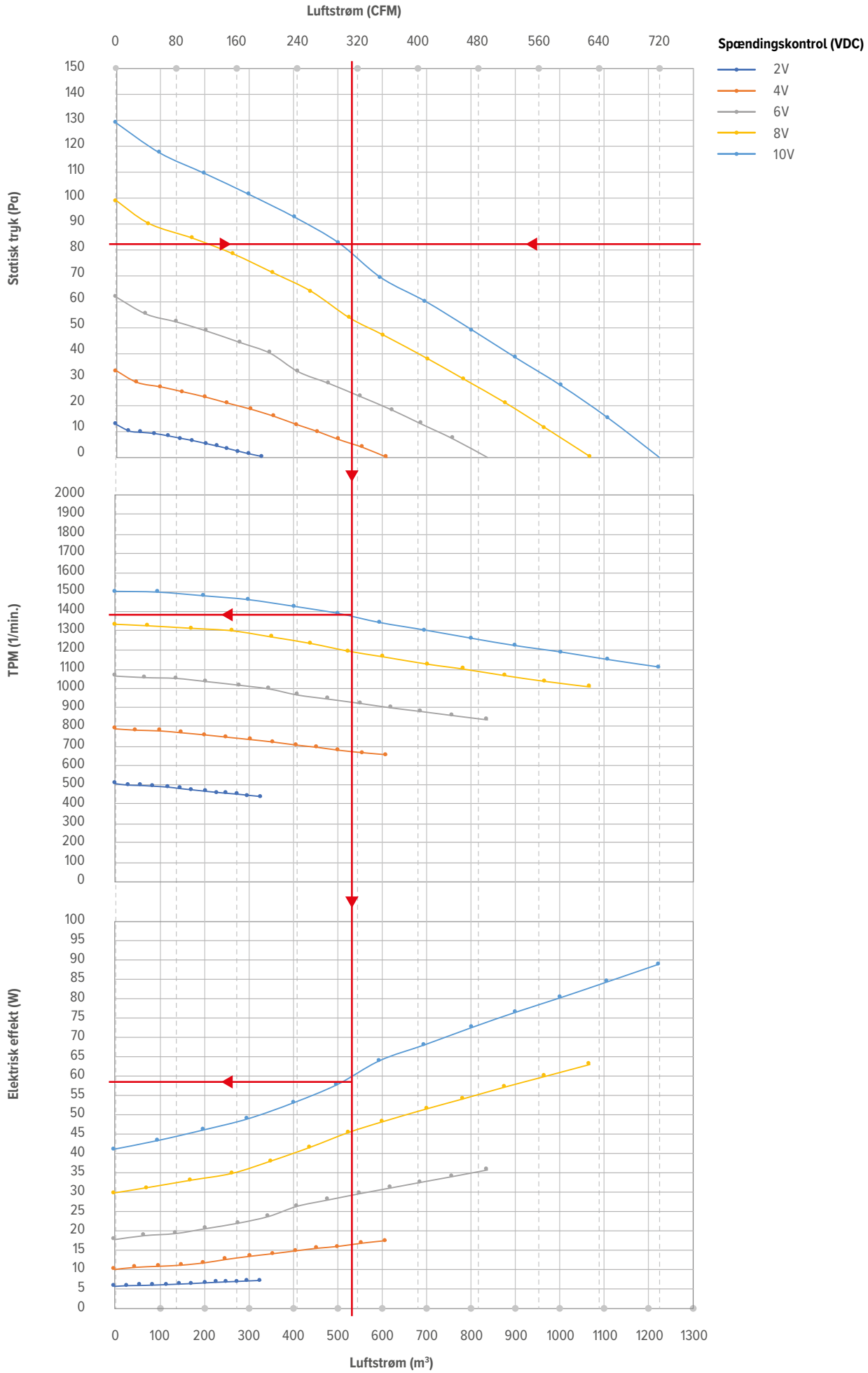

jaga

BRIZA 22 VENTILATOREGENSKABER - L 155 / 190

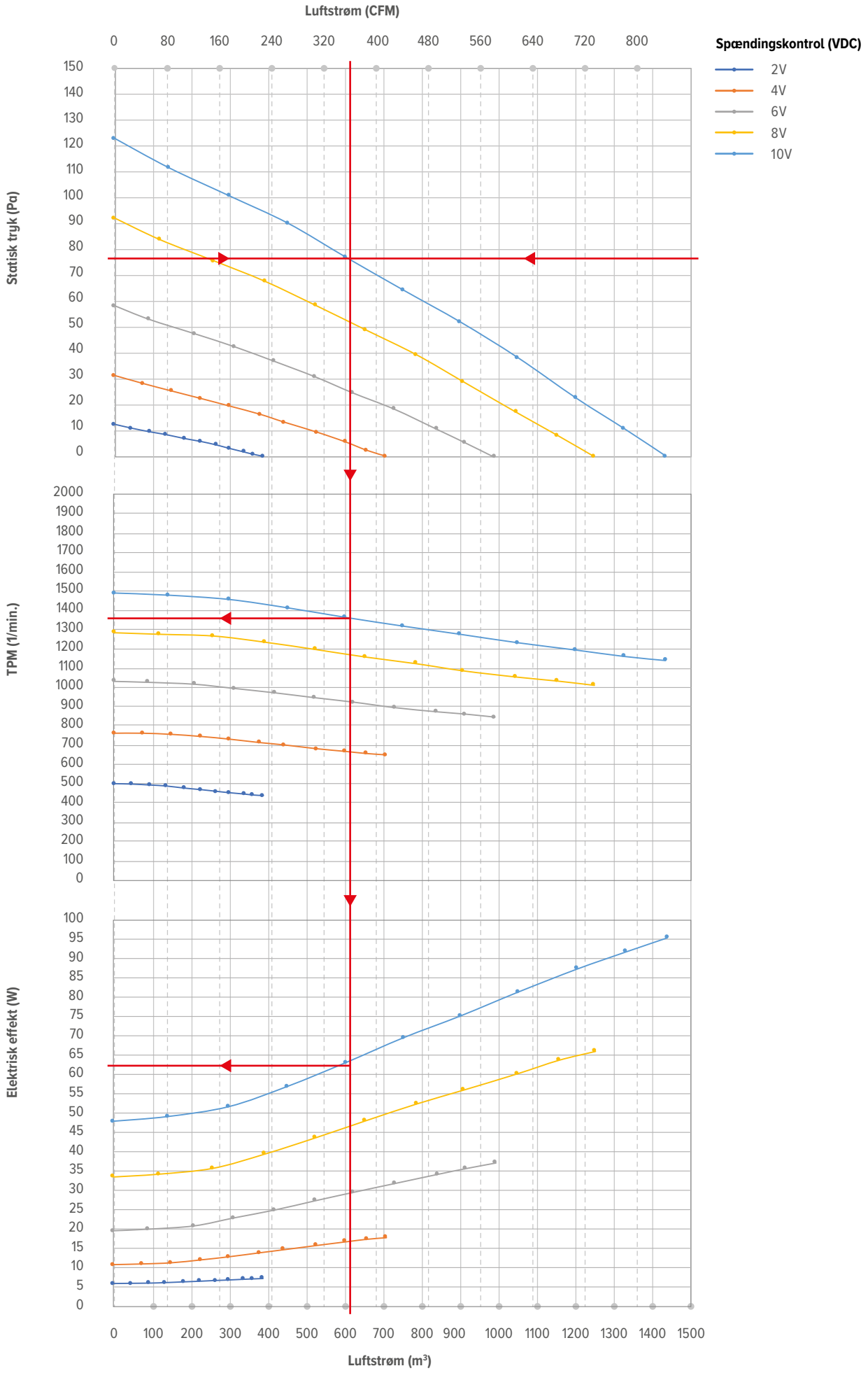

BRIZA 22 VENTILATOREGENSKABER - L 190 / 225

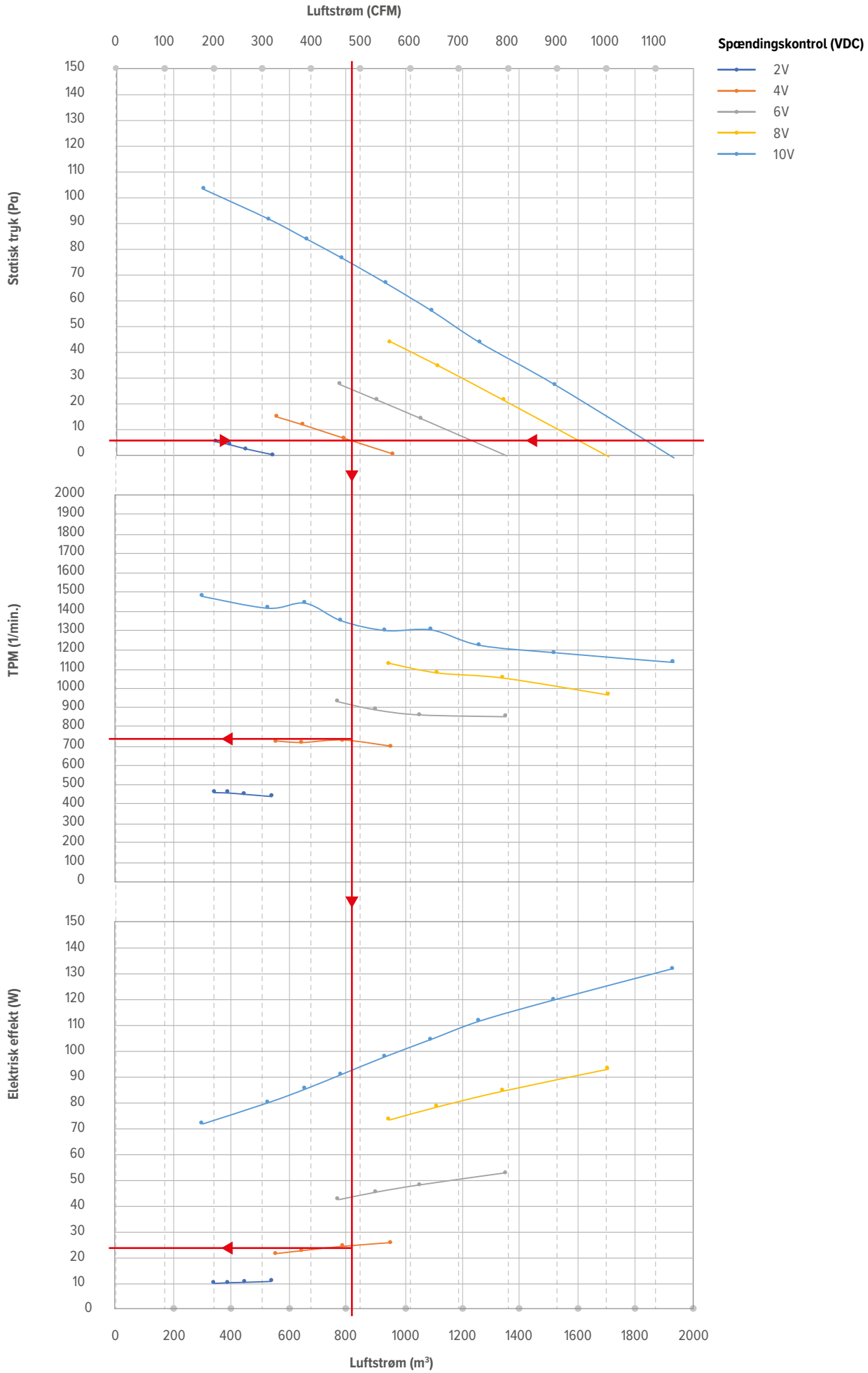

jaga

BRIZA 22 ELEKTRISK MODSTAND

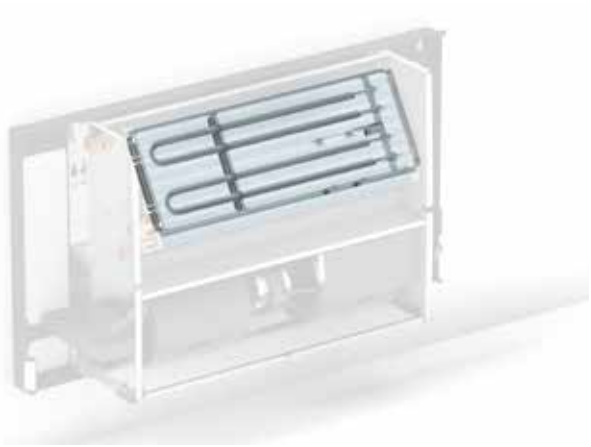

BESKRIVELSE

Elektrisk modstand i rustfrit stål, med relisstyret kredsløb og beskyttelse mod overophedning.
- kun til indbygning

Den elektriske modstand kan træde til som reservevarme for at opretholde den ønskede rumstemperatur opretholde, når for eksempel:
- Vandtemperaturen er for lav (f.eks. ved en varmepumpe i koldt vejr)
- hvis der midlertidigt ikke er varmt vand til rådighed

MÅL *(i mm)*

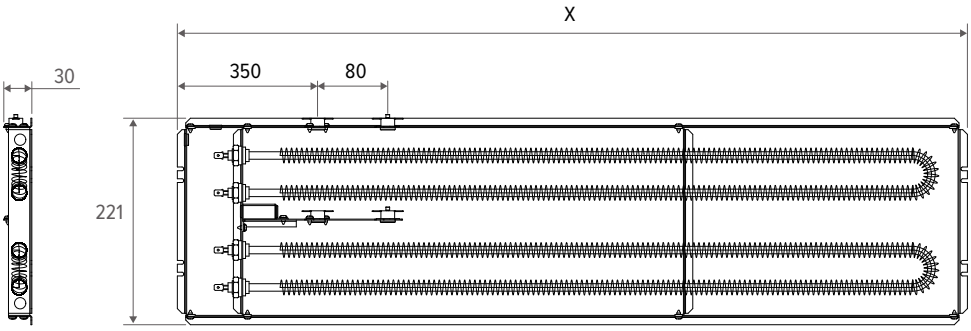

LÆNGDE	X	STRØM		
cm	*mm*	*750 / 1000 /1250 W*	*2000 W**	*2500 W**
075	646	x	/	/
095	846	x	x	/
125	1146	x	x	/
155	1446	x	x	x
190	1796	x	x	x

*kun for Briza HP

BESKRIVELSE
- Briza 22

LÆNGDE	*cm*	075	095	125	155	190
Opmålt ved mindste effekt:	*W*	1250	1250	1250	1250	1250
Mindste styringsspænding for ventilator*	*V*	8	6	6	6	6
strømforbrug	*A*	5.6	5.7	5.8	5.9	6.0
Ledningstværsnit	*mm²*	0.75	0.75	0.75	0.75	1.00

- Briza 22 HP

LÆNGDE	*cm*	075	095	125			155			190	
Opmålt ved mindste effekt:	*W*	1250	1250	1250	2000	1250	2000	2500	1250	2000	2500
Mindste styringsspænding for ventilator*	*V*	6	6	6	6	6	6	6	6	6	6
strømforbrug	*A*	6.2	6.2	6.2	9.4	7.0	10.2	12.4	6.9	10.2	12.4
Ledningstværsnit	*mm²*	1.00	1.00	1.00	1.00	1.00	1.50	1.50	1.00	1.50	1.50

BRIZA 22 BUILT-IN TILBEHØR

LUFTUDBLÆSNING HJØRNESTYKKE 90°

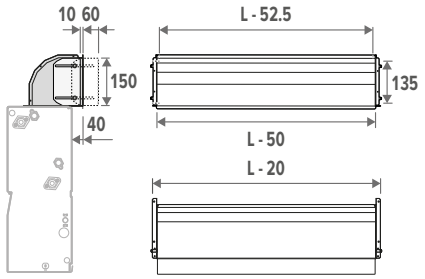

- galvaniseret stålplade
- med gummiliste for optimal tilslutning
- med perforeringer til montering af risten
- højdekontrol -1 til + 4 cm

BESTILLINGSNR.	L BRIZA 22
8788 0101	550
8788 0102	750
8788 0103	950
8788 0104	1250
8788 0105	1550
8788 0106	1900

LUFTINDTAG HJØRNESTYKKE 90°

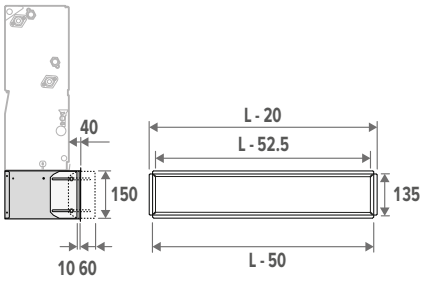

- galvaniseret stålplade
- med gummiliste for optimal tilslutning
- med perforeringer til montering af risten
- højdekontrol -1 til + 4 cm

BESTILLINGSNR.	L BRIZA 22
8787 0101	550
8787 0102	750
8787 0103	950
8787 0104	1250
8787 0105	1550
8787 0106	1900

BRIZA 22 BUILT-IN TILBEHØR

REGULERBAR RIST

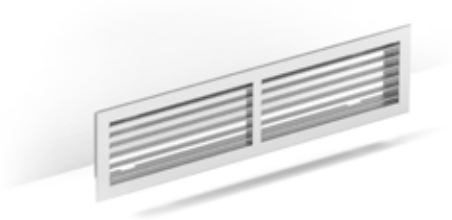

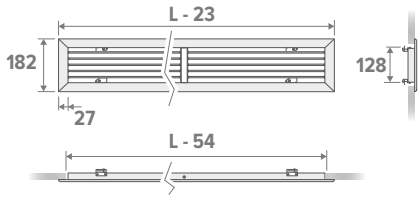

Udblæsningsretning

Hver lamelle kan reguleres separat.

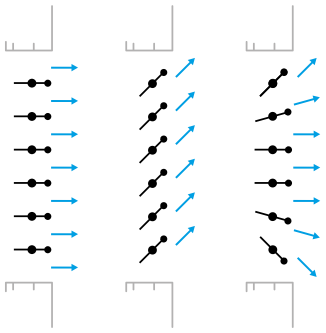

- anodiseret aluminiumsrist
- spændefjedre til montering i væg, loft eller indbygning

BESTILLINGSNR.	L BRIZA 22	Indbygningsvariabel
8789 201	550	500 x 150
8789 202	750	700 x 150
8789 203	950	900 x 150
8789 204	1250	1200 x 150
8789 205	1550	1500 x 150
8789 206	1900	1850 x 150

LINEÆR RIST

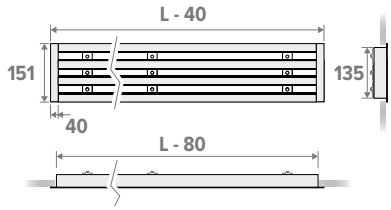

Udblæsningsretning

Lamellerne kan justeres i hver række.

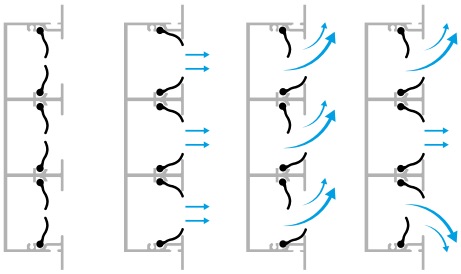

- anodiseret aluminiumsrist lakkeret i farve RAL 9003
- metalbeslag med justeringsskruer til montering i væg, loft eller indbygning
- hver luftspalte er individuelt justerbar og er udstyret med 2 specialformede luftudledere (spaltebredde 25 mm)
- med et ideelt luftmønster, der kan justeres med over 180°

BESTILLINGSNR.	L BRIZA 22	Indbygningsvariabel
8789 225	550	475 x 135
8789 226	750	675 x 135
8789 227	950	875 x 135
8789 228	1250	1175 x 135
8789 229	1550	1475 x 135
8789 230	1900	1825 x 135

STANGRIST

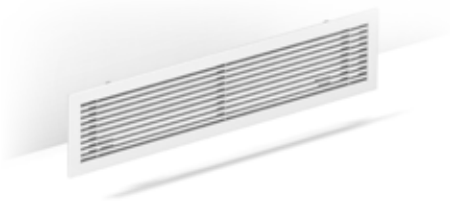

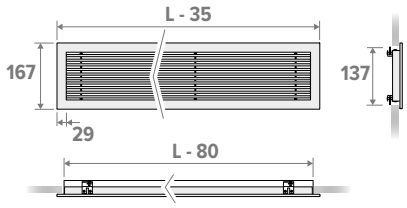

Udblæsningsretning

Ikke justerbar.

- anodiseret aluminiumsrist lakkeret i farve RAL 9003
- massive stænger
- spændefjedre til montering i væg, loft eller indbygning

BESTILLINGSNR.	L BRIZA 22	Indbygningsvariabel
8789 215	550	485 x 137
8789 216	750	685 x 137
8789 217	950	885 x 137
8789 218	1250	1185 x 137
8789 219	1550	1485 x 137
8789 220	1900	1835 x 137

BRIZA 22 BUILT-IN TILBEHØR

LUFTBLANDINGSBOKS MED 0-10 V MODULERENDE MOTOR

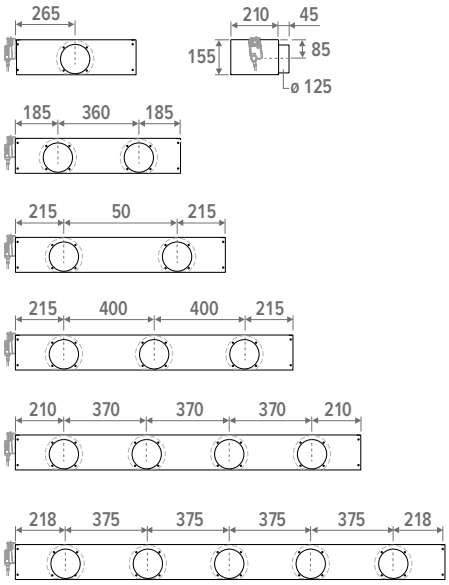

- 230 VAC motoriseret luftindtagsenhed med modulerende justerbar spjæld (spjældposition bestemt ved modulering af 0 ... 10 V signal)
- mørkegrå stålplade - RAL 7024

BESTILLINGSNR.	L BRIZA 22	# tilslutninger
8763 0301	550	1
8763 0302	750	2
8763 0303	950	2
8763 0304	1250	3
8763 0305	1550	4
8763 0306	1900	5

EKSTERN RIST

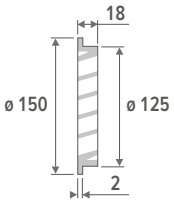

- rist i naturlig aluminiumsfarve, Ø12,5 cm
- med fint struktureret beskyttelsesrist af metal
- beskyttelse mod regn

BESTILLINGSNR.
8776 1750

DRIFT:

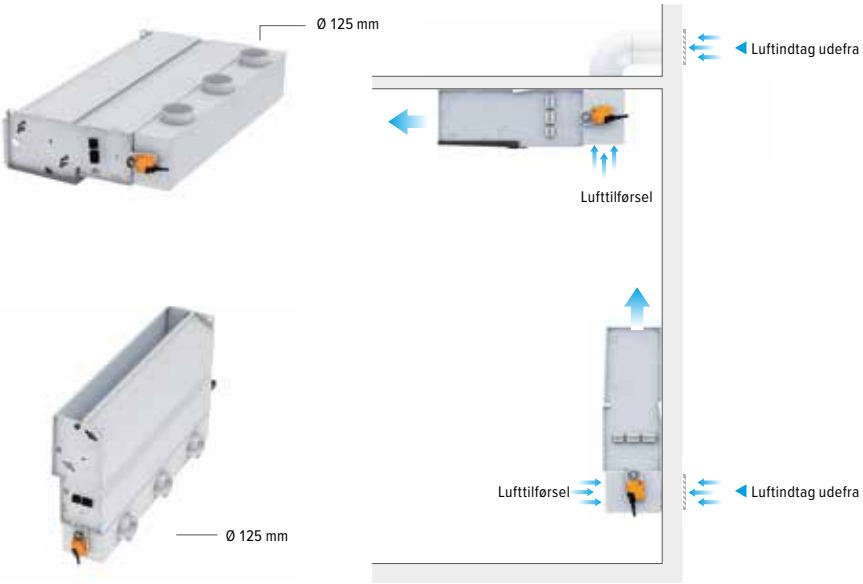

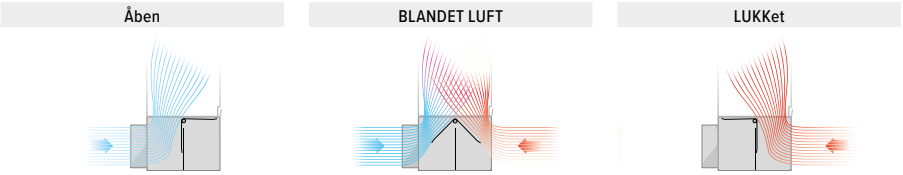

Tekniske data

- justerbar vinkel med mekaniske stop
- Stor funktionel pålidelighed, drevet er beskyttet mod overbelastning, kræver ingen elektriske afbrydere og stopper automatisk, når de mekaniske stop er nået

Nominel spænding	AC 230
Nominel spænding frekvens	50/60 Hz
Nominel spænding Rækkevidde	AC 85...264 V
Strømforbrug under drift	2 W
Strømforbrug i standbytilstand	1 W
Strømforbrug til kabeldimensionering	4 VA
Tilslutning strømforsyning	Kabel 1 m, 2 x 0.75 mm^2
Tilslutning af kontrolsystem	Kabel 1 m, 4 x 0.75 mm^2
Opretholdelse	Vedligeholdelsesfri
Kontrolmodulation	2...10 V
feedback for position	
Beskyttelsesklasse IEC/EN	II Forstærket isolering
Beskyttelsesklasse UL	

TILSLUTNINGSDIAGRAM

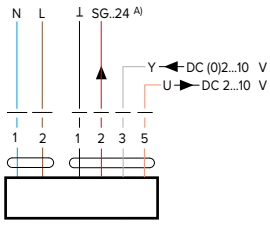

Ledningsfarver:

- 1 = Blå
- 2 = Brun
-
- 1 = Sort
- 2 = Rød
- 3 = Hvid
- 5 = Orange

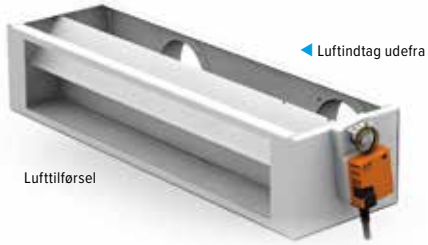

BRIZA 22 BUILT-IN TILBEHØR

LUFTINDTAGSTILSLUTNING 180°

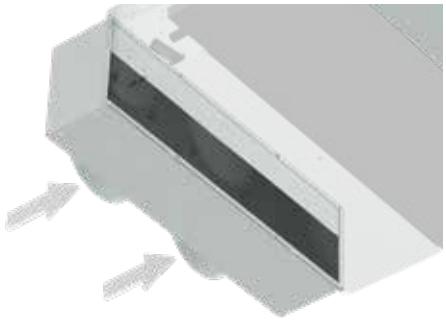

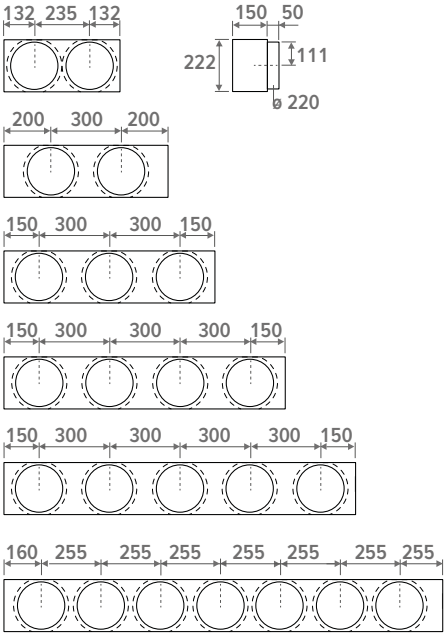

- tilslutning Ø 20cm
- montering på luftindsugningssiden
- galvaniseret stålplade

BESTILLINGSNR.	L BRIZA 22	# tilslutninger
8764 0501	550	2
8764 0502	750	2
8764 0503	950	3
8764 0504	1250	4
8764 0505	1550	5
8764 0506	1900	7

UDLUFTNINGSTILSLUTNING 180°

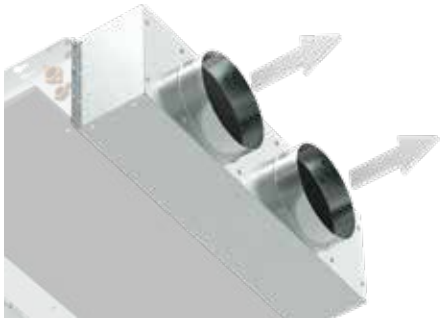

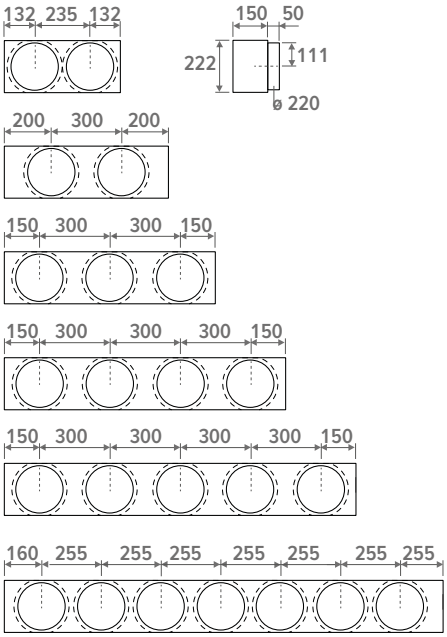

- tilslutning Ø 20cm
- montering på luftindsugningssiden
- galvaniseret stålplade

BESTILLINGSNR.	L BRIZA 22	# tilslutninger
8764 0601	550	2
8764 0602	750	2
8764 0603	950	3
8764 0604	1250	4
8764 0605	1550	5
8764 0606	1900	7

BRIZA 22 PRODUKTBESKRIVELSE

Ventilatorkonvektor til opvarmning og køling, egnet til både overflademontering og indbygget væg- eller loftsinstallation. 2- og 4 rørs.
En plug & Play-version er også tilgængelig for nemmere installation
Varme: udstyret som standard for tilslutning til konventionelle varmeanlæg
Køling: monteret som standard for tilslutning til koldtvandsforsyningen
Ventilation: til tilslutning til den mekaniske ventilation

Vægmonteret model (Coreline-kabinet) / installation i en vægudsparing
- **BT version (standardversion)**
  - lufttilførsel fra basen
  - lufttilførsel fra toppen
- **FT version**
  - lufttilførsel fra forsiden
  - lufttilførsel fra toppen
- **BF version**
  - lufttilførsel fra basen
  - luftudløb foran
- **FF version**
  - lufttilførsel fra forsiden
  - luftudløb foran

Loftmonteret model (Coreline-kabinet) / installation-i-loft
- **BT version (standardversion)**
  - lufttilførsel fra basen
  - lufttilførsel fra toppen
- **FT version**
  - lufttilførsel fra forsiden
  - lufttilførsel fra toppen

KOMPONENTER
Kabinet
- **Vægmonteret model/ Loftmonteret model/ Fritstående**
- **Coreline-kabinet**
  - Formonteret frontpanel og sidepaneler af elektrolytisk galvaniseret og stålplade med en tykkelse på 1,25 mm
  - Rist af 0,80 mm tyk Sendzimir galvaniseret stålplade, profileret, buet bagud med skrå overdel 0,80 mm tyk, profileret og bagudbøjet med skrå overdel
- **Basislinje beklædning**
  - Kabinet af 1,25 mm elektrolytisk galvaniseret stålplade (Zincor) med luftindtags- og udløbsåbninger med en bikageformet gitter placeret på en aluminiumsstøtteplade.
- **Standardfarver**
  - trafikhvid RAL 9016 (133): blød overflade, finstruktureret matmaling, glansgrad < 10%
  - sandblæst grå (001): metallisk maling med fin struktur
  - off-black (145): soft touch fint struktureret mat maling, glansgrad < 10%
  - fås i andre farver ved forespørgsel

Bagpanel
Støtterammen består af en forstærket galvaniseret stålplade med selvslukkende anti-kondensisolering på enhedens front-, side- og bagpaneler.
- **Installation i en vægudsparing / Vægmonteret model**
  - Kondensatbakke på venstre side af enheden
- **Installation-i-loft / Loftmonteret model**
  - frontpanelet fungerer som kondensbakke med antikondensisolering og Ø 20 mm kondensafløb
- **Standardfarver**
  - kulsort (104) Let struktureret satinpulverbelægning

Standard varmeveksler (2-rørs og 4-rørs)
Varmeveksleren er samlet af sømløse runde cirkulationsrør lavet af rent rødt kobber, finner af rent aluminium med en hydrofil belægning og to messingkollektorer til venstre og højre med 3/4"-tilslutning i samme ende. Med 2 luftventiler.

Anden varmekonvektor, G1/2" F (kun 4 rør)
Varmeveksleren er samlet af sømløse runde cirkulationsrør lavet af rent rødt kobber, finner af rent aluminium med en hydrofil belægning og to messingkollektorer til venstre og højre med 1/2"-tilslutning i samme ende. Med 2 luftventiler.

Ventilator
Centrifugal blæsere med GreenTech EC-teknologi: energibesparende, nemme at bruge, lydsvage.

Styring
Ventilatorkonvektoren kan udstyres med en integreret vandtemperaturføler på varmeveksleren, med eller uden rumtemperaturføler. Regulatoren er forudindstillet, fabriksmonteret på enheden og fungerer som aktiveringsbeskyttelse for ventilatoren.
- **Egenskaber**
  - med sensor (er) til vandtemperatur
  - valgfrit med rumtemperaturføler (pr. regulatortype)
  - ppvarmning/køling
- **Beskyttelse mod ventilatoraktivering**
  - opvarmning: ventilator starter ved vandtemperatur > 28 C (indstillingsværdi kan justeres)
  - køling: ventilator starter ved vandtemperatur < 18 C (indstillingsværdi kan justeres)

Funktionsprincip for ventilatorkonvektoren
- **Ventilatorhastigheden styres af et 0-10 V signal**

Ventilatorkonvektorer styres via:
  - en rumtermostat (0-10 V) eller
  - et bygningsstyringssystem (BMS / domotik) (0 - 10 V)

Hvor ventilatorhastigheden bestemmes af 0-10 V-styresignalet, med eller uden regulator. Afhængigt af ventilatorkonvektortypen, vælg et af de nedenstående driftsprincipper.
- **Væg / Loft / Fritstående**
  - **Princip 1: rumtermostat eller BMS-styring (0 - 10V) - uden controller**
    - individuel enhedsstyring
    - 0-10 V input til opbygning af styring/termostater
  - **Princip 2: rumtermostat eller BMS-styring (0-10 V) - med controller**
    - individuel enhedsstyring
    - 0-10 V input til opbygning af styring/termostater
    - beskyttelse mod ventilatoraktivering
- **Controlleren regulerer ventilatorhastigheden**

Ventilatorkonvektorer styres via:
  - en rumtermostat eller
  - et bygningsstyringssystem (BMS / domotik)

Ventilatorhastigheden indstilles manuelt i kombination med styringen. Afhængigt af ventilatorkonvektortypen kan du vælge mellem følgende driftsprincipper.
- **Væg / Loft / Fritstående**
  - **Princip 1: BMS 0-10 V styring**
    - hvis der er brug for varme eller afkøling, aktiverer rumtermostaten eller bygningsstyringssystemet kun den termoelektriske ventil.
    - når koldt (<18 °C) eller varmt (>28 °C) vand registreres, kører ventilatoren proportionalt med 0-10 V signalet
    - controlleren styrer beskyttelsen mod ventilatoraktivering
    - ventilatoren kører med controllerens forudindstillede hastighed

1387 CEBEC

BRIZA 22 PRODUKTBESKRIVELSE

- **Princip 2: Med ekstern termostat**
  - rumtermostaten indstiller den ønskede rumtemperatur
  - ved brug af den interne vandsensor aktiveres ventilatoren i køletilstand, når vandtemperaturen falder til under 18 C, og i varmetilstand, når den stiger til over 28 C.
  - controlleren styrer beskyttelsen mod ventilatoraktivering
  - ventilatoren kører med controllerens forudindstillede hastighed
- **Montering i væg og loft / Loftmonteret model**
  - **Princip 3: Tænd/sluk-kontrol**
    - hvis der er brug for varme eller afkøling, aktiverer rumtermostaten eller bygningsstyringssystemet kun den termoelektriske ventil.
    - controlleren styrer beskyttelsen mod ventilatoraktivering
    - ventilatoren kører med controllerens forudindstillede hastighed
- **Vægmonteret model / Fritstående**
  - **Princip 4: Auto-Change-Over (ACO)**
    - hvis der er brug for varme eller afkøling, aktiverer rumtermostaten eller bygningsstyringssystemet kun den termoelektriske ventil.
    - controlleren styrer beskyttelsen mod ventilatoraktivering
    - Ventilatorhastigheden kan vælges ved brug af kontrolpanelet på controlleren
    - ventilatorkonvektoren skifter automatisk mellem opvarmning, køling og standbytilstand
  - **Princip 5: TPT**
    - ventilatorhastigheden styres automatisk i henhold til den forudindstillede komforttemperatur ved brug af fingerspidsbetjeningen
    - ved brug af den interne vandsensor aktiveres ventilatoren i køletilstand, når vandtemperaturen falder til under 18 C, og i varmetilstand, når den stiger til over 28 C.
- **Vægmonteret model**
  - **Princip 6: Indbygget termostat**
    - temperaturstyring via indbygget WiFi-termostat (termoelektrisk ventil i radiatoren er tilsluttet enheden elektronisk)
    - controlleren styrer beskyttelsen mod ventilatoraktivering
    - ventilatoren kører med controllerens forudindstillede hastighed

VALGMULIGHEDER

Rumtermostater
- **Rumtermostat JRT-200 W**
  - rumtermostat med berøringsskærm
  - tilstand: ppvarmning/køling / auto (kun 4-rørs)
  - 0-10 V output
- **Rumtermostat 100 TW / 100 TB**
  - rumtermostat med berøringsskærm
  - tilstand: ppvarmning/køling / auto (kun 4-rørs)
  - 0-10 V output
  - design: hvid eller sort
- **Rumtermostat RDG 260T / RDG 264KN (DC 24 V)**
  - tilstand: ppvarmning/køling / auto
  - 0-10 V output

GRÆNSER FOR DRIFT

- forsyningsvandstemperatur: min. 3 °C op til max. 90 °C
- tryktestelement: 26 bar
- driftstryk: max 12 bar
- spændingsforsyning: 230 VAC ± 10%

Hvis enheden forsynes med koldt vand under dugpunktet, drænes kondensatet, der dannes på varmeveksleren, via kondensatafløbstilslutningen. Ved meget lave vandtemperaturer og høj luftfugtighed kan der dog opstå kondens på andre komponenter end varmeveksleren. Dette kondensat opsamles ikke af kondensatafløbet og kan dryppe under enheden. For at forhindre dette skal den mindst tilladte vandtemperatur baseret på relativ luftfugtighed og den omgivende lufttemperatur overholdes.

MONTERINGSVEJLEDNING

Installatøren vælger radiatorerne under hensyntagen til:
- en beregning af varmebehovet efter standarden EN12831
  - Supplerende kan nationale retningslinjer være gældende, såsom for eksempel ISSO 51/53 i Nederlandene.
- Ydelse målt i henhold til EN 1397
- frirum:
  - minimumsafstanden under og over radiatoren bør aldrig være mindre end 20 cm
  - minimumsafstanden for tilslutninger på siden af enheden er 15 cm

BRUGSBETINGELSER

Briza ventilatorkonvektorer er designet til indendørs brug for at levere den nødvendige varme- og kølekapacitet om vinteren og sommeren. De er beregnet til indendørs rum til husholdningsbrug eller lignende brug. Enhver anden anvendelse er strengt forbudt.
- Det er forbudt at installere og / eller bruge klimaanlægget i en eksplosiv atmosfære.
- Enheden er ikke beregnet til placering eller brug i fugtige områder, f.eks. svømmebassiner (IEC EN 60335-2-40).
- Det er forbudt at sætte genstande gennem indløbs- og udløbsgitrene. Afbryd altid apparatet fra stikkontakten med hovedafbryderen, før der udføres vedligeholdelsesarbejde på enheden, også selvom det kun er til inspektion.

Installation, der ikke overholder de angivne foreskrifter, fritager Jaga NV fra ansvarsfraskrivelse med hensyn til skader på genstande og personer.

Briza 22
Producent: Jaga N.V.
Udformning:
- Væg- og loftmodel
- Montering i væg og loft
- Fritstående

Built-in: Længde (i cm): 055 / 075 / 095 / 125 / 155 / 190
Sammensætning: Længde (i cm): 090 / 110 / 130 / 160 / 190 / 225

1387 CEBEC

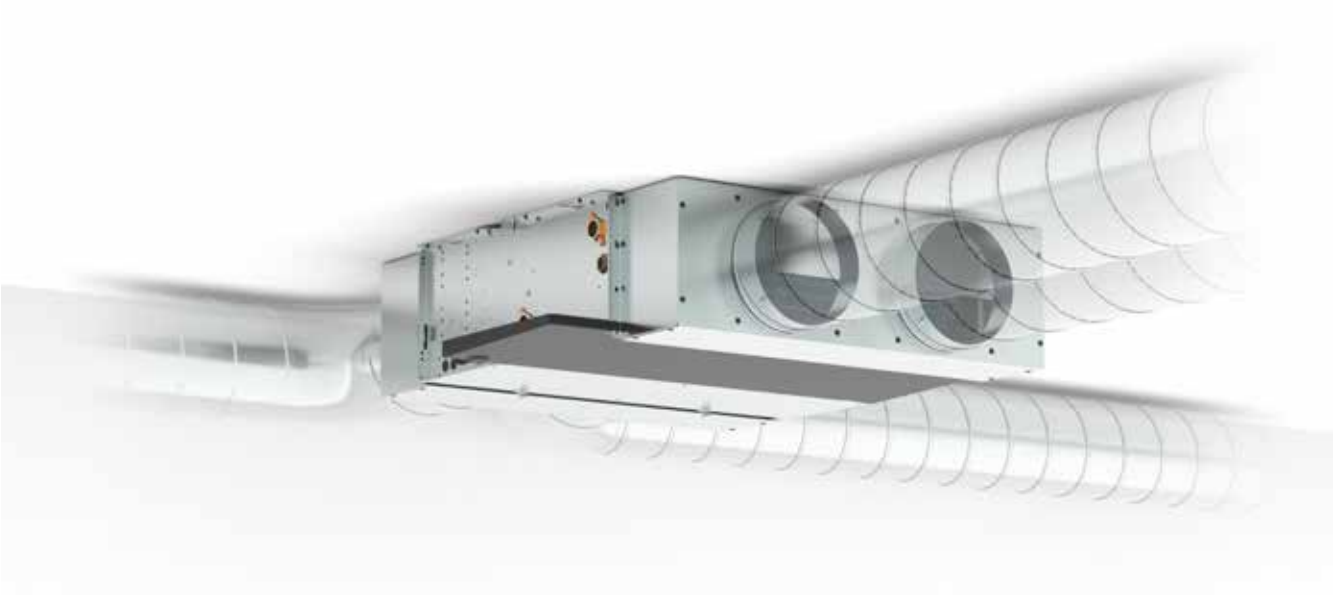

jaga

CLIMATE
DESIGNERS

BRIZA 26
TEKNISKE DATA

BRIZA 26 ENKELTE DELE

VENTILATOR

BUILT-IN	125	155	190
8600 020201	1	-	1
8600 020202	1	2	2

STANDARD KONVEKTOR

Konvektor med hydrofil belægning for optimal køleydelse

2 rør: opvarmning eller køling

BESTILLINGSNR.	TIL BRIZA 26 LÆNGDE BUILT-IN
8776 0804	125
8776 0805	155
8776 0806	190

LILLE VARMEVEKSLER

Konvektor med hydrofil belægning for optimal køleydelse

4-rørs: opvarmning

BESTILLINGSNR.	TIL BRIZA 26 LÆNGDE BUILT-IN
8721 5404	125
8721 5405	155
8721 5406	190

TILSLUTNINGSBLOK TIL ELEKTRISK TILSLUTNING

BESTILLINGSNR.	
7523 040108	3-leder klemrække med mærkning
7523 040109	4-polet tilslutningsblok

ELEKTRISK MODSTAND

Den elektriske modstand kan træde til som reservevarme for at opretholde den ønskede rumstemperatur opretholde, når for eksempel:

- Vandtemperaturen er for lav (f.eks. ved en varmepumpe i koldt vejr)
- hvis der midlertidigt ikke er varmt vand til rådighed

BESTILLINGSNR.	STRØM	L Briza 26
8721 6284	750 W	125
8721 6285	750 W	155
8721 6286	750 W	190

BESTILLINGSNR.	STRØM	L Briza 26
8721 6294	1000 W	125
8721 6295	1000 W	155
8721 6296	1000 W	190

BESTILLINGSNR.	STRØM	L Briza 26
8721 6244	1250 W	125
8721 6245	1250 W	155
8721 6246	1250 W	190

BRIZA 26 ENKELTE DELE

KONDENSBEHOLDER TIL VÆGMODEL

Kondensatbakke af metal med epoxy-polyesterbelægning (RAL 7024)

BESTILLINGSNR.
38776 171201

KONDENSBAKKE TIL LOFTMONTERET MODEL

Kondensatbakke af metal med epoxy-polyesterbelægning (RAL 7024)

BESTILLINGSNR.	TIL BRIZA LÆNGDE	
8776 061304	125	VENSTRE
8776 061305	155	VENSTRE
8776 061312	190	VENSTRE
8776 061309	125	HØJRE
8776 061310	155	HØJRE
8776 061311	190	HØJRE

KONDENSPUMPE

BESTILLINGSNR.
8773 0101

KONDENSATSENSOR

sensor til overvågning af kondensniveauet i kondensatopsamleren

BESTILLINGSNR.
5127 000 100 03

MONTERINGSBESLAG TIL NIVEAUSENSOR

beslag til fastgørelse af niveausensoren i kondensopsamlingsbeholderen

BESTILLINGSNR.
8776 0701

BRIZA 26 STANDARD KONVEKTOR

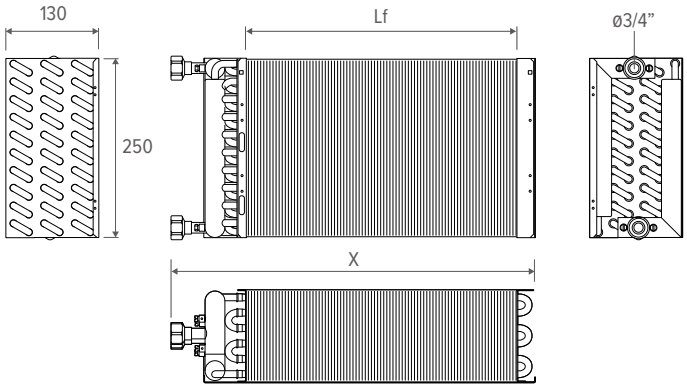

BESKRIVELSE

Standard Briza-varmeveksleren er designet til optimal ydeevne i varme- og køleanvendelser og er tilstrækkelig til 2-rørssystemer; ved anvendelse i 4-rørssystemer tilføjes en ekstra varmeveksler.
Denne kompakte, men alligevel kraftfulde enhed består af:

- rækker af sømløse cirkulationsrør af rent rødt kobber
- Forbundet med aluminiumslameller med hydrofil belægning
- udstyret med en integreret hydraulisk fordelerventil (kollektor) af messing med udluftning

LÆNGDE	X	Lf*	VANDINDHOLD
cm	*mm*	*mm*	*l*
125	119.8	111.2	4.71
155	149.8	141.2	6.07
190	184.8	176.2	7.50

* Lf = lamellængde

OVERSIGT

VÆG	LOFT
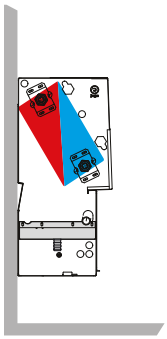	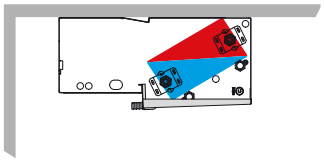

SPECIFIKATIONER FOR VARMEVEKSLER

Trykprøvningselement (bar)	26
Arbejdstryk (bar)	20
Cirkulationsrør (antal)	60
Tilslutning	G3/4" venstre (fås også med højre tilslutning)

SPECIFIKATIONER FOR LAMELLER

Overflade (cm²)	324.75
Afstand (mm)	2.1

BRIZA 26 STANDARD KONVEKTOR - TRYKTAB

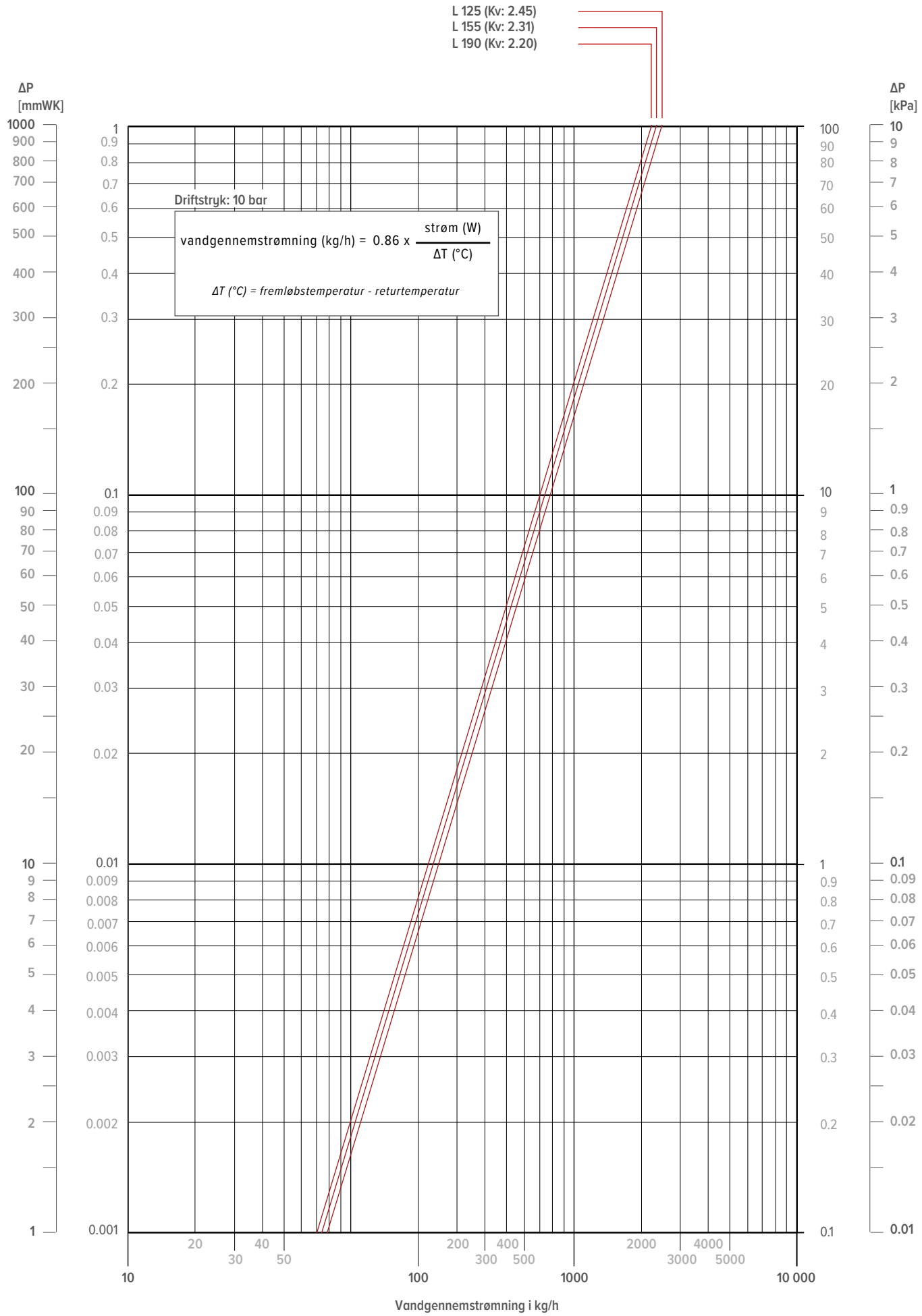

BRIZA 26 ANDEN VARMEKONVEKTOR, G1/2” F

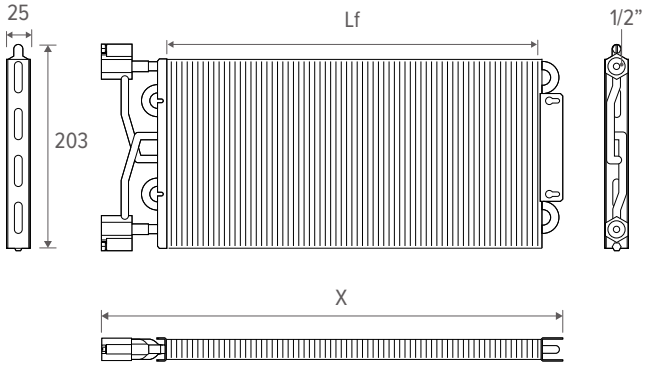

BESKRIVELSE

Ved brug i et 4-rørssystem tilføjes en ekstra varmeveksler. Et 4-rørssystem har separate kredsløb til varmt og koldt vand, hvilket muliggør samtidig opvarmning og køling. Denne kompakte, men alligevel kraftfulde enhed består af:

- rækker af sømløse cirkulationsrør af rent rødt kobber
- Forbundet med aluminiumslameller med hydrofil belægning
- udstyret med en integreret hydraulisk fordelerventil (kollektor) af messing med udluftning

LÆNGDE	X	Lf *	VANDINDHOLD
cm	*mm*	*mm*	*l*
125	1205.5	1112	0.69
155	1505.5	1412	0.85
190	1855.5	1762	1.01

* Lf = lamellængde

OVERSIGT

VÆG	LOFT
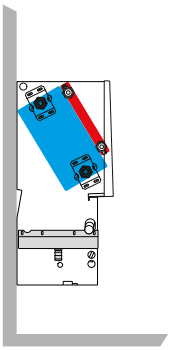	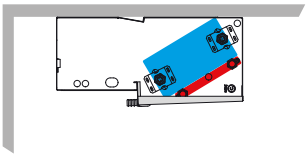

SPECIFIKATIONER FOR VARMEVEKSLER

Trykprøvningselement (bar)	26
Arbejdstryk (bar)	20
Cirkulationsrør (antal)	8
Tilslutning	G1/2” venstre (fås også med højre tilslutning)

SPECIFIKATIONER FOR LAMELLER

Overflade (cm²)	439.5
Afstand (mm)	2.1

BRIZA 26 ANDEN VARMEKONVEKTOR, G1/2” F - TRYKTAB

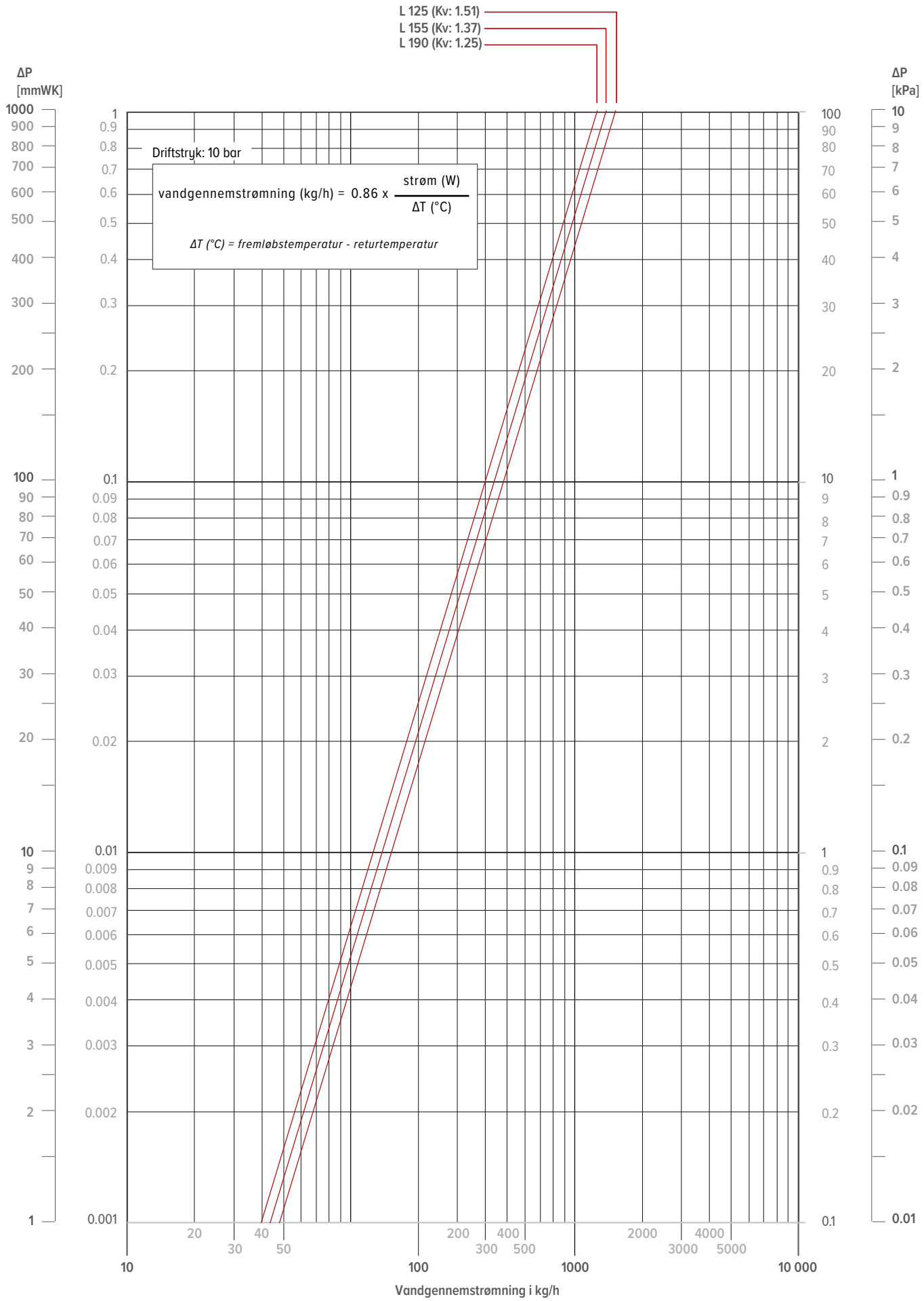

BRIZA 26 CENTRIFUGALVENTILATOR

Rotoroverflade:	Galvaniseret
Materiale i elektronikhus:	PP-plast, sort
Materiale i skovlhjul/impeller:	PA-plast
Materiale i kabinet:	PP-plast, sort
Motorophæng:	Motor monteret med vibrationsdæmpning på begge sider
Drejeretning:	Med uret, set på rotoren
Beskyttelsestype:	Motor IP44, elektronik IP20; afhængigt af installation og placering
Isoleringsklasse:	F
Maksimalt tilladt omgivelsestemperatur for motor (transport/opbevaring):	+80 °C
Minimumsgrænse for motorens omgivelsestemperatur (transport/opbevaring):	-40 °C
Monteringsposition:	Vilkårlig
Kondensafløbshuller:	Ingen, åben rotor
Driftstilstand:	S1
Motorleje:	Kugleleje

BESKRIVELSE

Centrifugal blæsere med GreenTech EC-teknologi: energibesparende, nemme at bruge, lydsvage.

OVERSIGT

LÆNGDE	STRØM*	STRØMFORBRUG	VIFTE	MOTOR
cm	*W*	*A*	*antal*	*antal*
125	173	0.80	3	2
155	351	1.62	4	2
190	346	1.60	5	3

* maksimalt optaget elektrisk effekt, målt ved 10 V

BESKRIVELSE

Fase (~)	1
Nominel spænding (VAC)	230
Frekvens (Hz)	50 / 60
FART (min - 1)	1120
Rumtemperatur (min.°C / max°C)	-25 / 40
Minimalt modtryk (Pa)	0
Udgang / regelinput	10 VDC, 0–10 VDC / PWM
Beskyttelse	Klasse I
Godkendelser	EN 60335-1, CCC
Tachometerudgang	✓
Strømbegrænsning på motoren	✓
Gradvis opstart (Soft start)	✓
Styreinterface med SELV-potentiale	✓
Motor beskyttet mod overophedning	✓
EMC-data	Støjimmunitet (EN 61000-6-2), Harmonisk (EN 61000-3-2/3), Emission (EN 61000-6-3)
Berøringsstrøm (mA)	≤ 3.5 (IEC 60990)
Motorbeskyttelse	Termisk overbelastningsbeskyttelse (TOP)

BRIZA 26 VENTILATOREGENSKABER - L 125

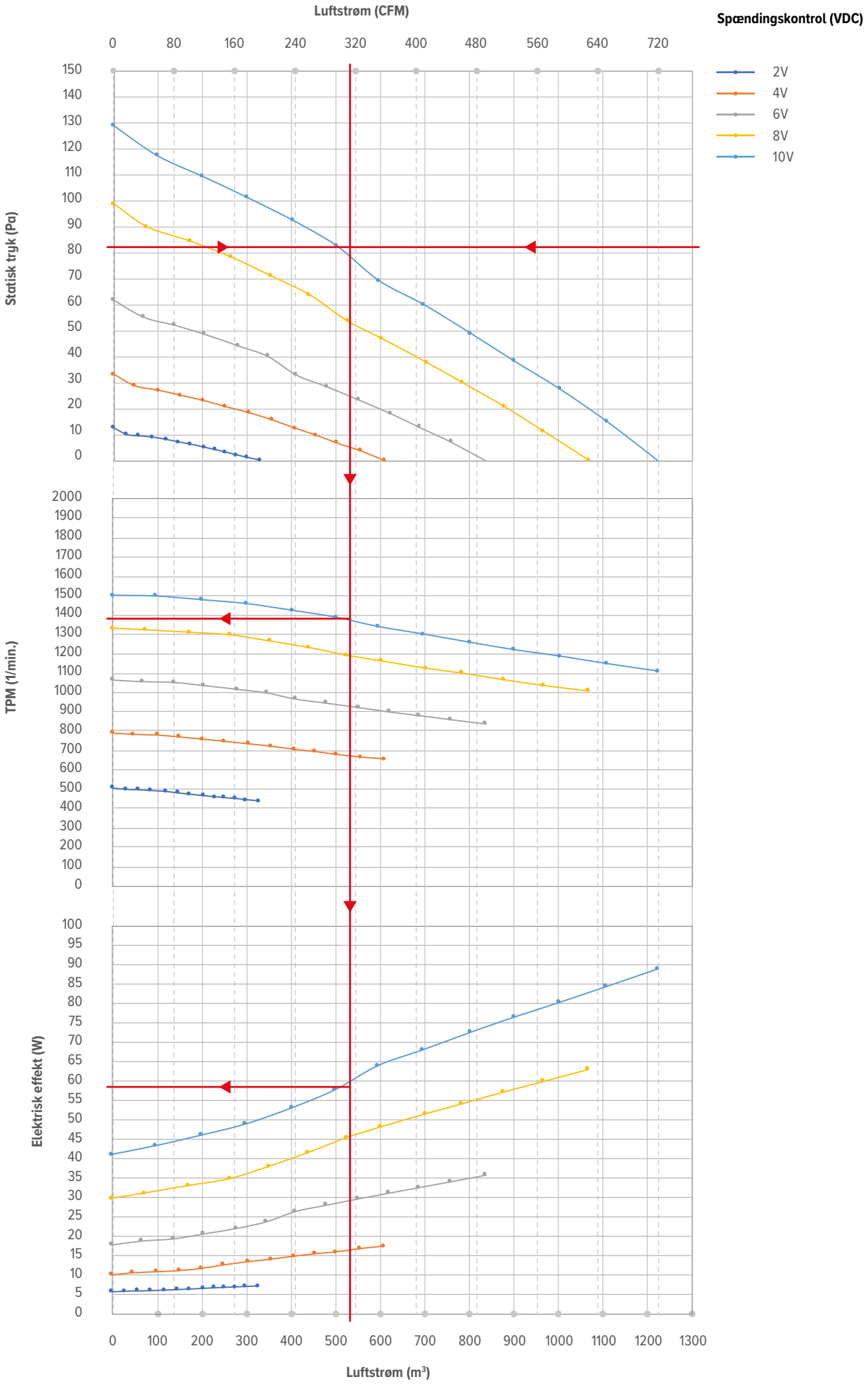

BRIZA 26 VENTILATOREGENSKABER - L 155

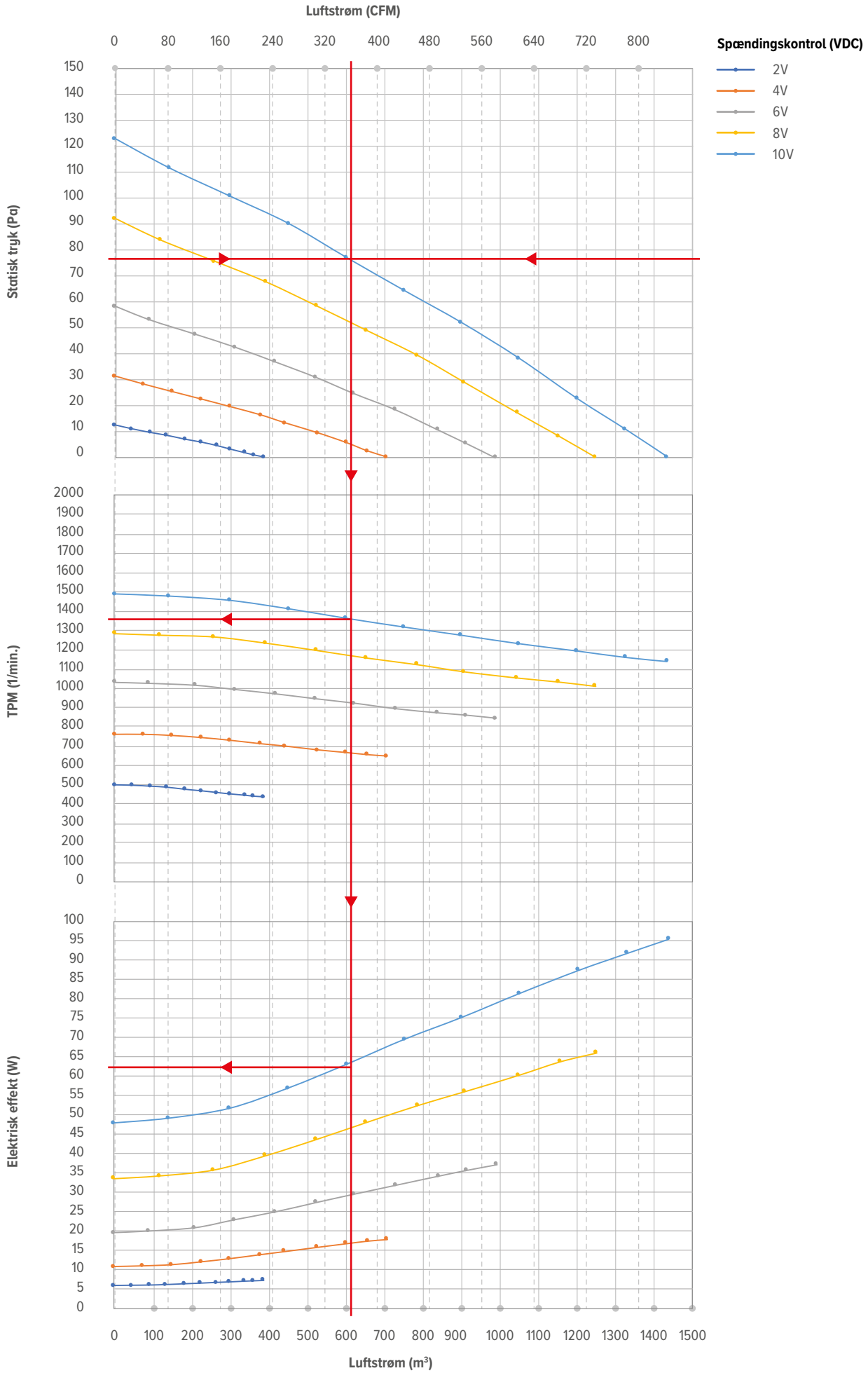

jaga

BRIZA 26 VENTILATOREGENSKABER - L 190

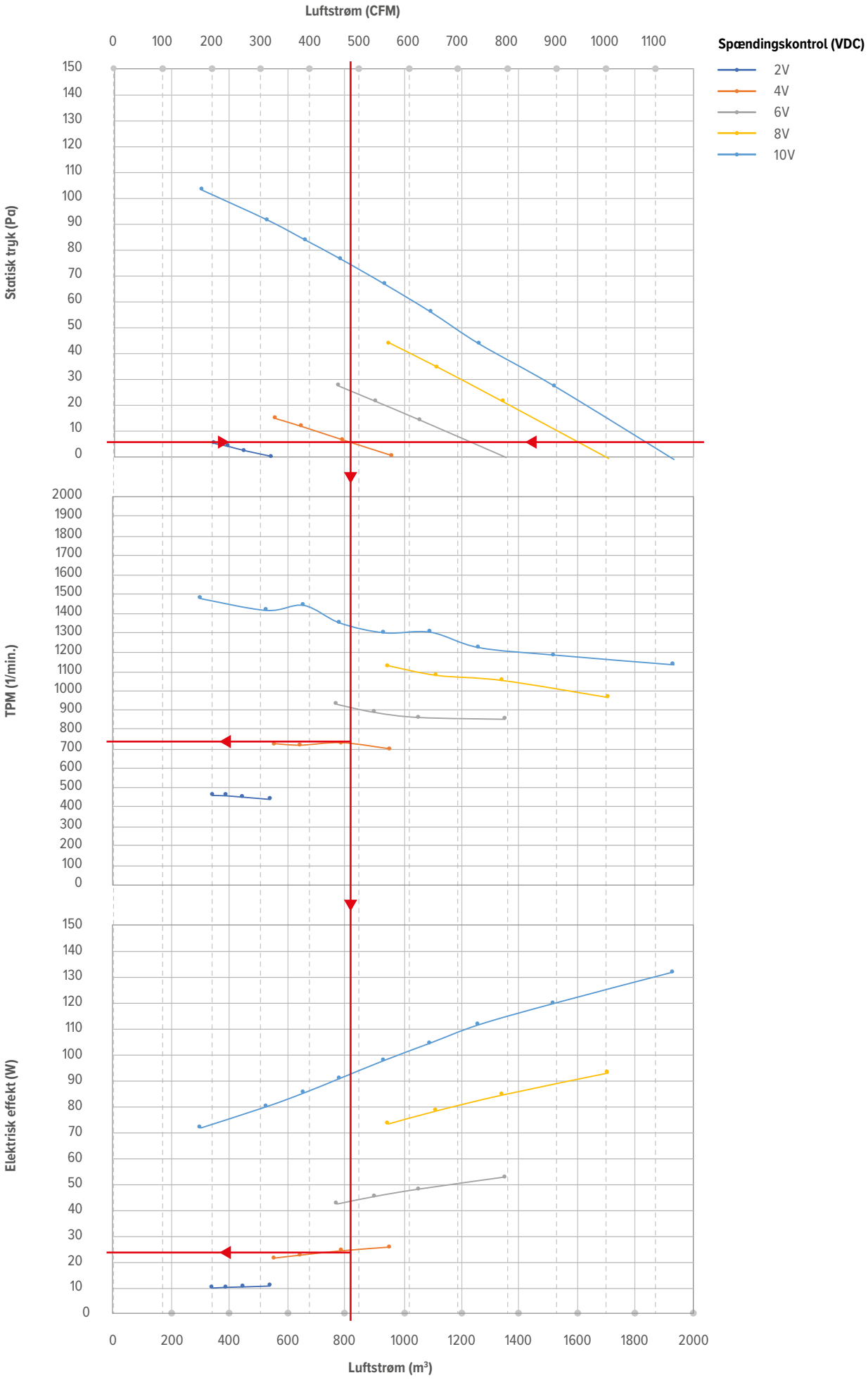

BRIZA 26 ELEKTRISK MODSTAND

BESKRIVELSE

Elektrisk modstand i rustfrit stål, med relisstyret kredsløb og beskyttelse mod overophedning.
- kun til indbygning

Den elektriske modstand kan træde til som reservevarme for at opretholde den ønskede rumstemperatur opretholde, når for eksempel:
- Vandtemperaturen er for lav (f.eks. ved en varmepumpe i koldt vejr)
- hvis der midlertidigt ikke er varmt vand til rådighed

MÅL *(i mm)*

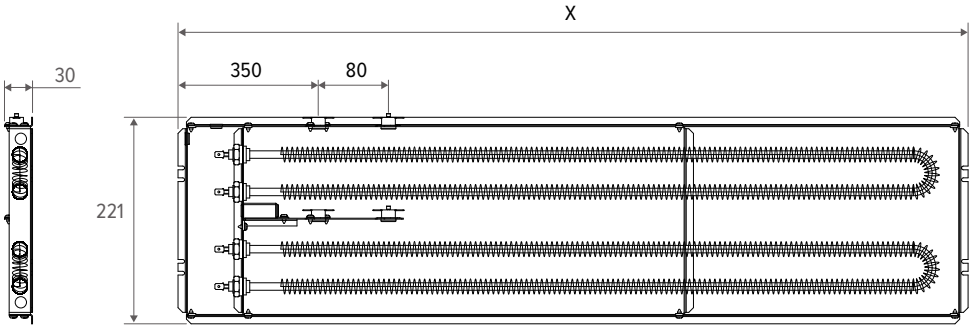

LÆNGDE	X
cm	*mm*
125	1146
155	1446
190	1796

BESKRIVELSE

LÆNGDE	*cm*	125	155	190
Opmålt ved mindste effekt:	*W*	1250	1250	1250
Mindste styringsspænding for ventilator*	*V*	6	6	6
Strømforbrug	*A*	5.8	5.9	6.0
Ledningstværsnit	*mm²*	0.75	0.75	1.0

BRIZA 26 BUILT-IN TILBEHØR

LUFTUDBLÆSNING HJØRNESTYKKE 90°

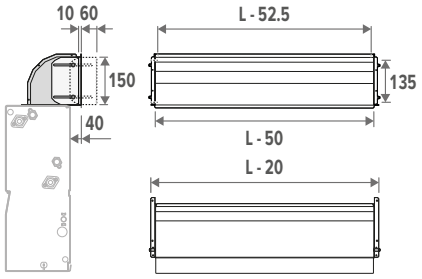

- galvaniseret stålplade
- med gummiliste for optimal tilslutning
- med perforeringer til montering af risten
- højdekontrol -1 til + 4 cm

BESTILLINGSNR.	L BRIZA 26
8788 0104	1250
8788 0105	1550
8788 0106	1900

LUFTINDTAG HJØRNESTYKKE 90°

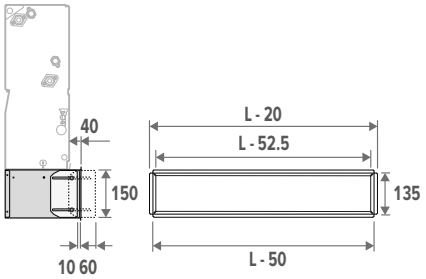

- galvaniseret stålplade
- med gummiliste for optimal tilslutning
- med perforeringer til montering af risten
- højdekontrol -1 til + 4 cm

BESTILLINGSNR.	L BRIZA 26
8787 0104	1250
8787 0105	1550
8787 0106	1900

BRIZA 26 BUILT-IN TILBEHØR

REGULERBAR RIST TIL HJØRNESTYKKE PÅ 90°

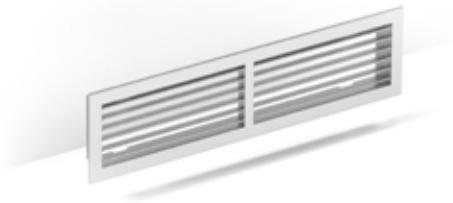

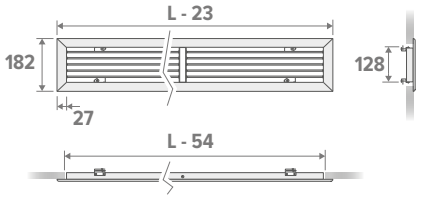

Udblæsningsretning

Hver lamelle kan reguleres separat.

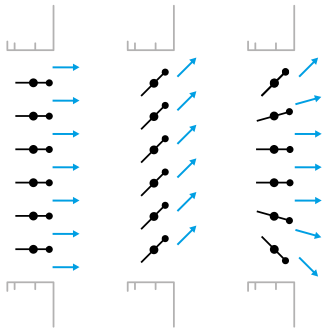

- anodiseret aluminiumsrist
- spændefjedre til montering i væg, loft eller indbygning

BESTILLINGSNR.	L BRIZA 26	Indbygningsvariabel
8789 204	1250	1200 x 150
8789 205	1550	1500 x 150
8789 206	1900	1850 x 150

LINEÆR RIST TIL 90° HJØRNESTYKKE

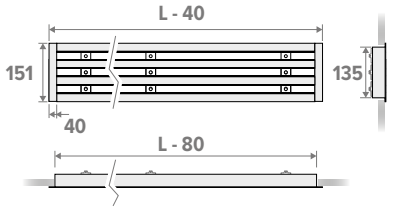

Udblæsningsretning

Lamellerne kan justeres i hver række.

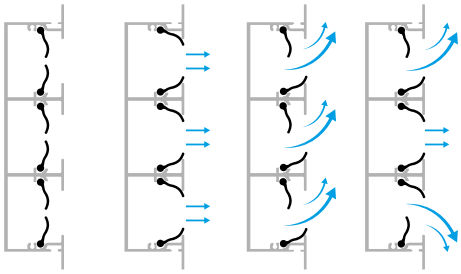

- anodiseret aluminiumsrist lakkeret i farve RAL 9003
- metalbeslag med justeringsskruer til montering i væg, loft eller indbygning
- hver luftspalte er individuelt justerbar og er udstyret med 2 specialformede luftudledere (spaltebredde 25 mm)
- med et ideelt luftmønster, der kan justeres med over 180°

BESTILLINGSNR.	L BRIZA 26	Indbygningsvariabel
8789 228	1250	1175 x 135
8789 229	1550	1475 x 135
8789 230	1900	1825 x 135

STANGRIST TIL 90° HJØRNESTYKKE

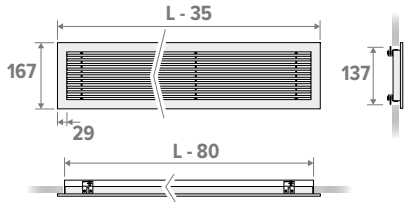

Udblæsningsretning

Ikke justerbar.

- anodiseret aluminiumsrist lakkeret i farve RAL 9003
- massive stænger
- spændefjedre til montering i væg, loft eller indbygning

BESTILLINGSNR.	L BRIZA 26	Indbygningsvariabel
8789 218	1250	1185 x 137
8789 219	1550	1485 x 137
8789 220	1900	1835 x 137

BRIZA 26 BUILT-IN TILBEHØR

LUFTBLANDINGSBOKS MED 0-10 V MODULERENDE MOTOR

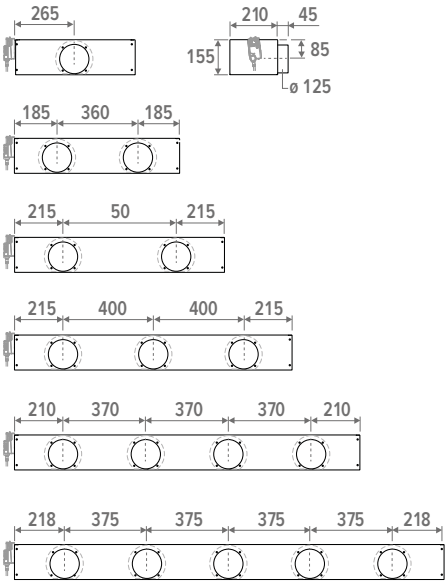

- 230 VAC motoriseret luftindtagsenhed med modulerende justerbar spjæld (spjældposition bestemt ved modulering af 0 ... 10 V signal)
- mørkegrå stålplade - RAL 7024

BESTILLINGSNR.	L BRIZA 22	# tilslutninger
8763 0301	550	1
8763 0302	750	2
8763 0303	950	2
8763 0304	1250	3
8763 0305	1550	4
8763 0306	1900	5

EKSTERN RIST

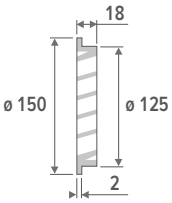

- rist i naturlig aluminiumsfarve, Ø12,5 cm
- med fint struktureret beskyttelsesrist af metal
- beskyttelse mod regn

BESTILLINGSNR.
8776 1750

DRIFT:

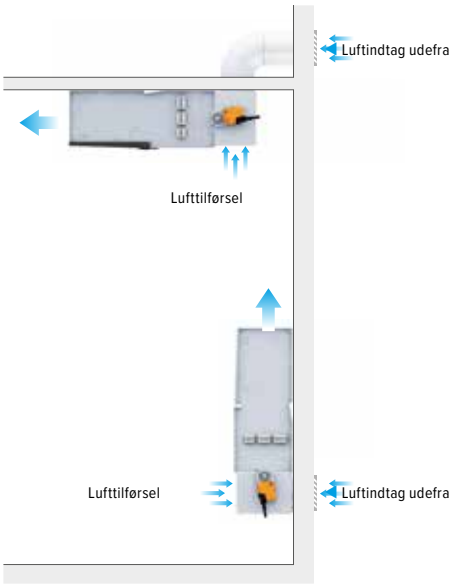

Åben	Blandet luft	Lukket

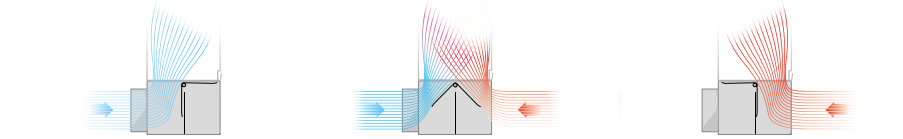

Tekniske data

- justerbar vinkel med mekaniske stop
- Stor funktionel pålidelighed, drevet er beskyttet mod overbelastning, kræver ingen elektriske afbrydere og stopper automatisk, når de mekaniske stop er nået

Nominel spænding	AC 230
Nominel spænding frekvens	50/60 Hz
Nominel spænding Rækkevidde	AC 85...264 V
Strømforbrug under drift	2 W
Strømforbrug i standbytilstand	1 W
Strømforbrug til kabeldimensionering	4 VA
Tilslutning strømforsyning	Kabel 1 m, 2 x 0.75 mm^2
Tilslutning af kontrolsystem	Kabel 1 m, 4 x 0.75 mm^2
Opretholdelse	Vedligeholdelsesfri
Kontrolmodulation	2...10 V
feedback for position	
Beskyttelsesklasse IEC/EN	II Forstærket isolering
Beskyttelsesklasse UL	

TILSLUTNINGSDIAGRAM

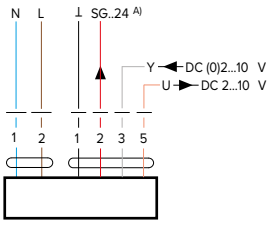

Ledningsfarver:

- 1 = Blå
- 2 = Brun
-
- 1 = Sort
- 2 = Rød
- 3 = Hvid
- 5 = Orange

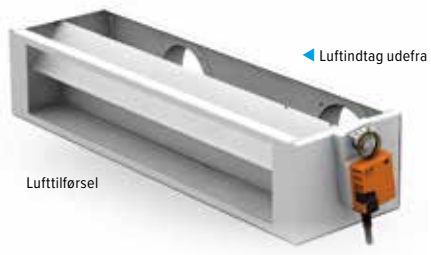

BRIZA 26 BUILT-IN TILBEHØR

LUFTINDTAGSTILSLUTNING 180°

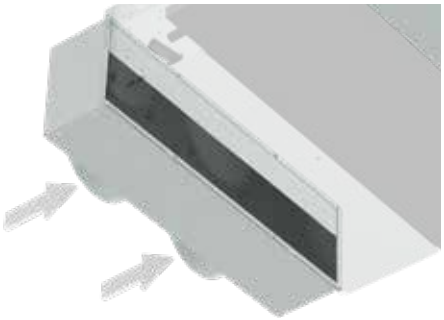

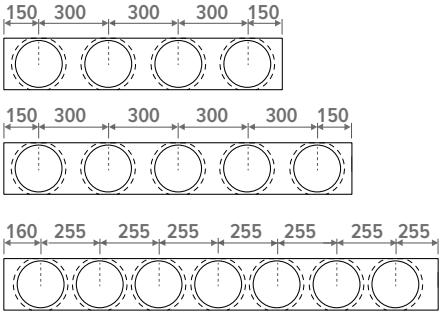

- tilslutning Ø 20cm
- montering på luftindsugningssiden
- galvaniseret stålplade

BESTILLINGSNR.	L BRIZA 26	# tilslutninger
8764 0504	1250	4
8764 0505	1550	5
8764 0506	1900	7

UDLUFTNINGSTILSLUTNING 180°

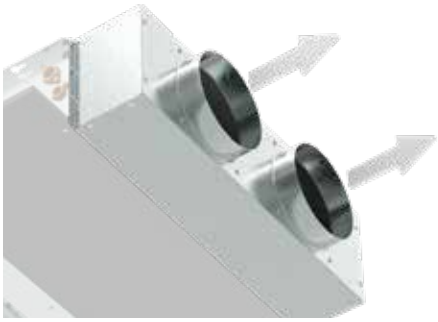

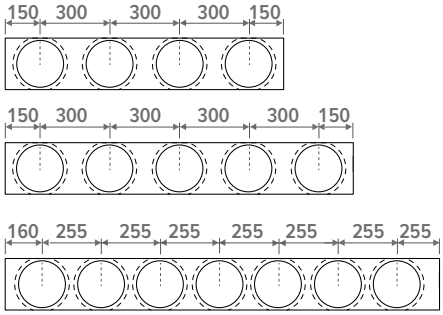

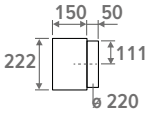

- tilslutning Ø 20cm
- montering på luftindsugningssiden
- galvaniseret stålplade

BESTILLINGSNR.	L BRIZA 26	# tilslutninger
8764 0604	1250	4
8764 0605	1550	5
8764 0606	1900	7

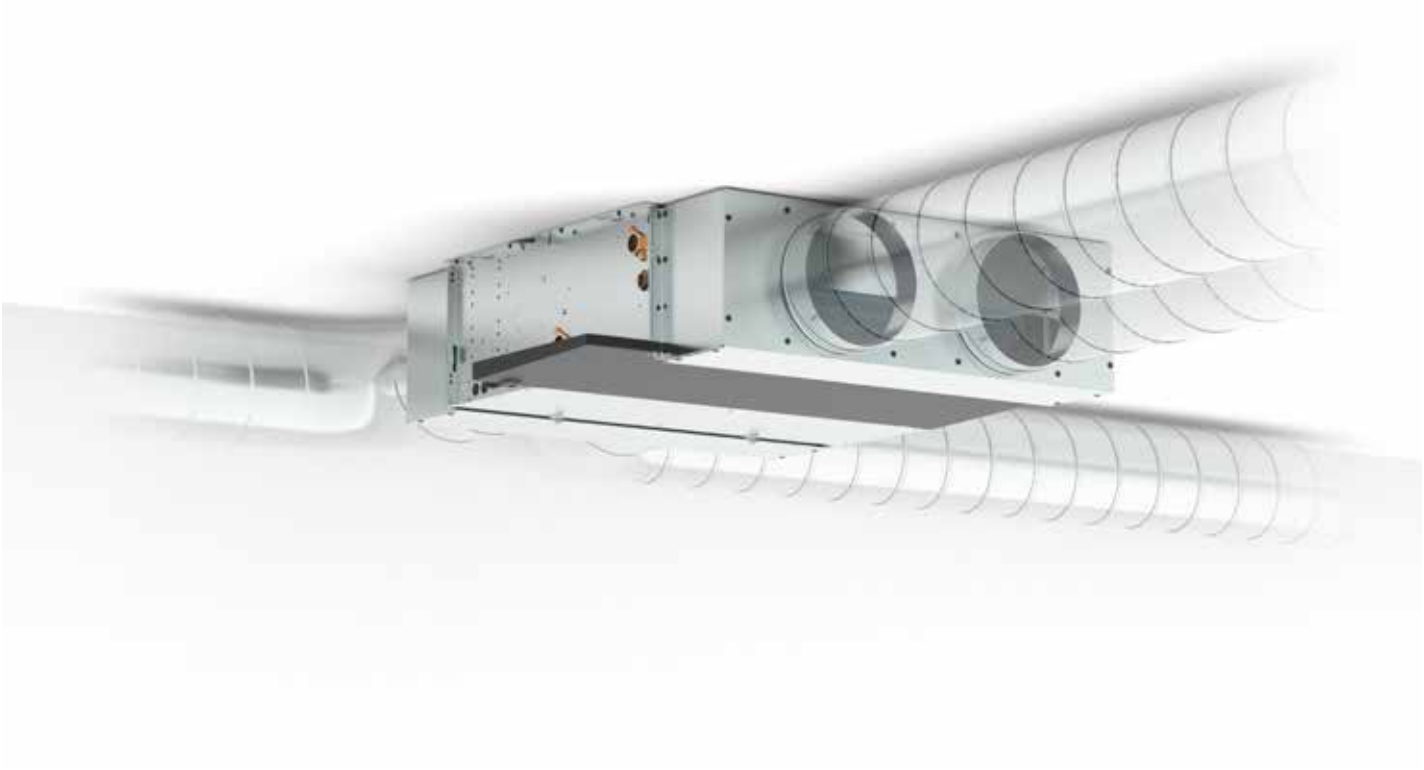

BRIZA 26 PRODUKTBESKRIVELSE

Ventilatorkonvektor til opvarmning og køling, egnet til både væg- og loftsindbygning. 2- og 4 rørs.

Varme: udstyret som standard for tilslutning til konventionelle varmeanlæg.
Køling: monteret som standard for tilslutning til koldtvandsforsyningen.
Ventilation: til tilslutning til den mekaniske ventilation.

Installation i en vægudsparing
- **BT version (standardversion)**
  - lufttilførsel fra basen
  - lufttilførsel fra toppen
- **FT version**
  - lufttilførsel fra forsiden
  - lufttilførsel fra toppen
- **BF version**
  - lufttilførsel fra basen
  - luftudløb foran
- **FF version**
  - lufttilførsel fra forsiden
  - luftudløb foran

Installation-i-loft
- **BT version (standardversion)**
  - lufttilførsel fra basen
  - lufttilførsel fra toppen
- **FT version**
  - lufttilførsel fra forsiden
  - lufttilførsel fra toppen

KOMPONENTER

Bagpanel
Støtterammen består af en forstærket galvaniseret stålplade med selvslukkende anti-kondensisolering på enhedens front-, side- og bagpaneler.
- **Installation i en vægudsparing**
  - Kondensatbakke på venstre side af enheden (standardlevering)
    - en højresidet version er tilgængelig afhængigt af varmevekslerns tilslutning
- **Installation-i-loft**
  - frontpanelet fungerer som kondensbakke med antikondensisolering og Ø 20 mm kondensafløb

Stor varmeveksler(2-rørs og 4-rørs)
Varmeveksleren er samlet af sømløse runde cirkulationsrør lavet af rent rødt kobber, finner af rent aluminium med en hydrofil belægning og to messingkollektorer til venstre og højre med 3/4”-tilslutning i samme ende. Med 2 luftventiler.

Anden varmekonvektor, G1/2” F (kun 4 rør)
Varmeveksleren er samlet af sømløse runde cirkulationsrør lavet af rent rødt kobber, finner af rent aluminium med en hydrofil belægning og to messingkollektorer til venstre og højre med 1/2”-tilslutning i samme ende. Med 2 luftventiler.

Ventilator
Centrifugal blæsere med GreenTech EC-teknologi: energibesparende, nemme at bruge, lydsvage.
- 50 - 60 Hz
- indbygget strømforsyning: 41 - 132 W / HP: 179 - 346 W

Styring
Ventilatorkonvektoren kan udstyres med en integreret vandtemperaturføler på varmeveksleren, med eller uden rumtemperaturføler. Regulatoren er forudindstillet, fabriksmonteret på enheden og fungerer som aktiveringsbeskyttelse for ventilatoren.
Egenskaber
- med sensor (er) til vandtemperatur
- valgfrit med rumtemperaturføler (pr. regulatortype)
- ppvarmning/køling
- **Beskyttelse mod ventilatoraktivering**
  - opvarmning: ventilator starter ved vandtemperatur > 28 C (indstillingsværdi kan justeres)
  - køling: ventilator starter ved vandtemperatur < 18 C (indstillingsværdi kan justeres)

Funktionsprincip for ventilatorkonvektoren
- **Ventilatorhastigheden styres af et 0-10 V signal**

Ventilatorkonvektorer styres via:
- en rumtermostat (0-10 V) eller
- et bygningsstyringssystem (BMS / domotik) (0 - 10 V)

Hvor ventilatorhastigheden bestemmes af 0-10 V-styresignalet, med eller uden regulator. Afhængigt af ventilatorkonvektortypen, vælg et af de nedenstående driftsprincipper.
- **Montering i væg og loft**
  - **Princip 1: rumtermostat eller BMS-styring (0 - 10V) - uden controller**
    - individuel enhedsstyring
    - 0-10 V input til opbygning af styring/termostater
  - **Princip 2: rumtermostat eller BMS-styring (0-10 V) - med controller**
    - individuel enhedsstyring
    - 0-10 V input til opbygning af styring/termostater
    - beskyttelse mod ventilatoraktivering

- **Controlleren regulerer ventilatorhastigheden**

Ventilatorkonvektorer styres via:
- en rumtermostat eller
- et bygningsstyringssystem (BMS / domotik)

Ventilatorhastigheden indstilles manuelt i kombination med styringen. Afhængigt af ventilatorkonvektortypen kan du vælge mellem følgende driftsprincipper.
- **Montering i væg og loft**
  - **Princip 1: BMS 0-10 V styring**
    - hvis der er brug for varme eller afkøling, aktiverer rumtermostaten eller bygningsstyringssystemet kun den termoelektriske ventil.
    - når koldt (<18 °C) eller varmt (>28 °C) vand registreres, kører ventilatoren proportionalt med 0-10 V signalet
    - controlleren styrer beskyttelsen mod ventilatoraktivering
    - ventilatoren kører med controllerens forudindstillede hastighed
  - **Princip 2: Tænd/sluk-kontrol**
    - hvis der er brug for varme eller afkøling, aktiverer rumtermostaten eller bygningsstyringssystemet kun den termoelektriske ventil.
    - controlleren styrer beskyttelsen mod ventilatoraktivering
    - ventilatoren kører med controllerens forudindstillede hastighed
  - **Princip 3: Med ekstern termostat**
    - rumtermostaten indstiller den ønskede rumtemperatur
    - ved brug af den interne vandsensor aktiveres ventilatoren i køletilstand, når vandtemperaturen falder til under 18 C, og i varmetilstand, når den stiger til over 28 C.
    - controlleren styrer beskyttelsen mod ventilatoraktivering
    - ventilatoren kører med controllerens forudindstillede hastighed

1387 CEBEC

BRIZA 26 PRODUKTBESKRIVELSE

VALGMULIGHEDER

Rumtermostater
- **Rumtermostat JRT-200 W**
    - rumtermostat med berøringsskærm
    - tilstand: ppvarmning/køling / auto (kun 4-rørs)
    - 0-10 V output
- **Rumtermostat 100 TW / 100 TB**
    - rumtermostat med berøringsskærm
    - tilstand: ppvarmning/køling / auto (kun 4-rørs)
    - 0-10 V output
    - design: hvid eller sort
- **Rumtermostat RDG 260T / RDG 264KN (DC 24 V)**
    - tilstand: ppvarmning/køling / auto
    - 0-10 V output

GRÆNSER FOR DRIFT

- forsyningsvandstemperatur: min. 3 °C op til max. 90 °C
- tryktestelement: 26 bar
- driftstryk: 20 bar
- spændingsforsyning: 230 VAC ± 10%

Hvis enheden forsynes med koldt vand under dugpunktet, drænes kondensatet, der dannes på varmeveksleren, via kondensatafløbstilslutningen. Ved meget lave vandtemperaturer og høj luftfugtighed kan der dog opstå kondens på andre komponenter end varmeveksleren. Dette kondensat opsamles ikke af kondensatafløbet og kan dryppe under enheden. For at forhindre dette skal den mindst tilladte vandtemperatur baseret på relativ luftfugtighed og den omgivende lufttemperatur overholdes.

MONTERINGSVEJLEDNING

Installatøren vælger radiatorerne under hensyntagen til:
- en beregning af varmebehovet efter standarden EN12831
    - supplerende kan nationale retningslinjer være gældende, såsom for eksempel ISSO 51/53 i Nederlandene
- Ydelse målt i henhold til EN 1397
- frirum:
    - minimumsafstanden under og over radiatoren bør aldrig være mindre end 20 cm
    - minimumsafstanden for tilslutninger på siden af enheden er 15 cm

BRUGSBETINGELSER

Briza ventilatorkonvektorer er designet til indendørs brug for at levere den nødvendige varme- og kølekapacitet om vinteren og sommeren. De er beregnet til indendørs rum til husholdningsbrug eller lignende brug. Enhver anden anvendelse er strengt forbudt.
- Det er forbudt at installere og / eller bruge klimaanlægget i en eksplosiv atmosfære.
- Enheden er ikke beregnet til placering eller brug i fugtige områder, f.eks. svømmebassiner (IEC EN 60335-2-40).
- Det er forbudt at sætte genstande gennem indløbs- og udløbsgitrene. Afbryd altid apparatet fra stikkontakten med hovedafbryderen, før der udføres vedligeholdelsesarbejde på enheden, også selvom det kun er til inspektion.

Installation, der ikke overholder de angivne foreskrifter, fritager Jaga NV fra ansvarsfraskrivelse med hensyn til skader på genstande og personer.

Briza 26 (HP)
Producent: Jaga N.V.
Udformning:
- Montering i væg og loft

Længde (i cm): 125 / 155 / 190

jaga CLIMATE DESIGNERS

JAGA INTERNATIONAL JAGA NV

In need of some advice? Make an appointment at the Jaga Advice Centre.

Verbindingslaan 16
3590 Diepenbeek

+32 (0) 11 29 41 12

export@jaga.be
jaga.com

06 / 2026 - JAGA N.V.