jaga
CLIMATE DESIGNERS

BRIZA 22(HP) / 26(HP)

Handleiding - Manuel - Anleitung - Manual

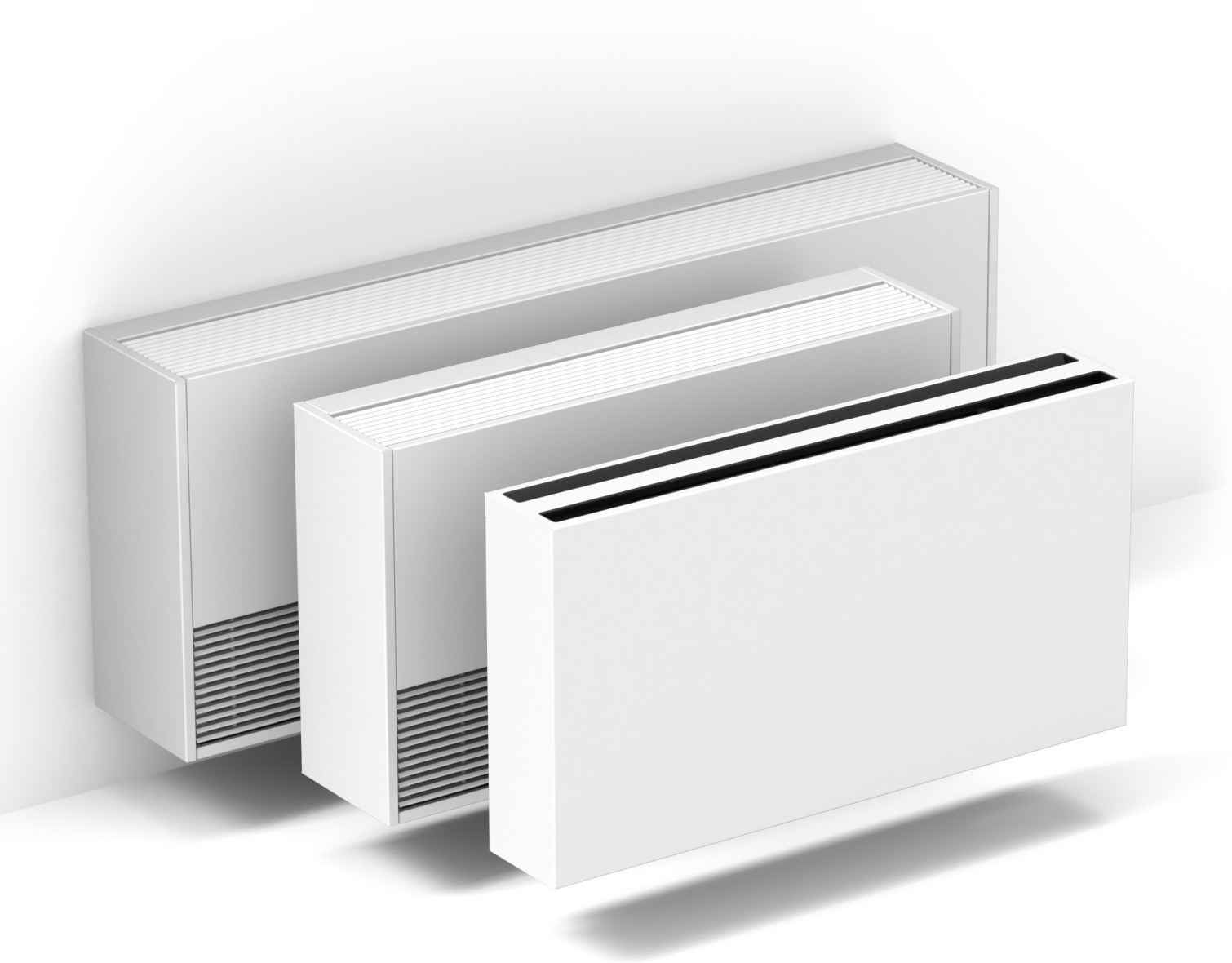

PG. 3
NL PG. 12
FR PG. 32
DE PG. 52
EN PG. 72
PG. 92

QUICK GUIDE

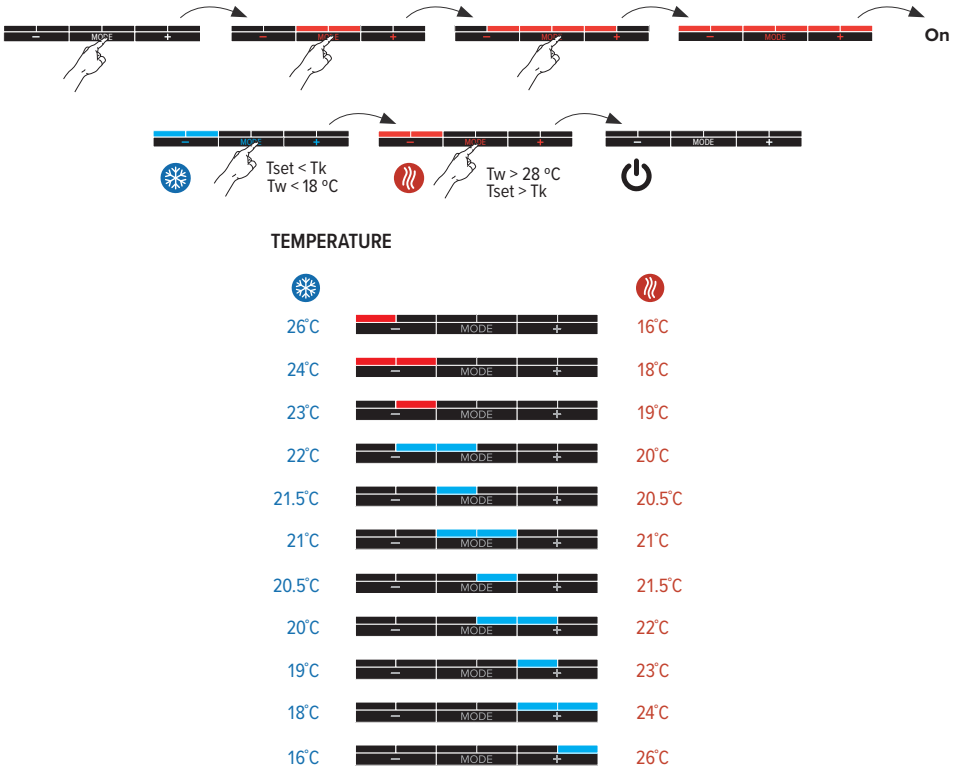

QUICK GUIDE

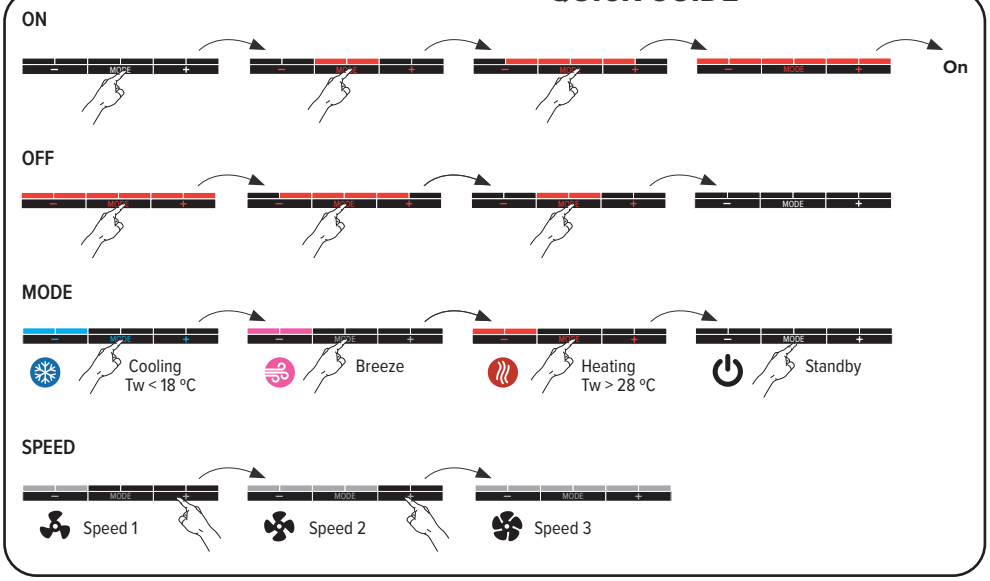

INHOUDSOPGAVE / TABLE DES MATIÈRES / INHALTSVERZEICHNIS / CONTENT

1. Wandinbouw Afmetingen *(in mm)* / Encastrement mural Dimensions *(en mm)* / Wandeinbau Abmessungen *(in mm)* / Installation in a wall recess Dimensions *(in mm)* *4*

1.1. Briza Wandinbouw 22 / Briza Encastrement mural 22 / Briza Wandeinbau 22 / Briza Installation in a wall recess 22 4

1.1.1. Vrije ruimte / Espace libre / Freiraum / Free space 4

1.1.2. Waterzijdige aansluiting / Raccordement hydronique / Wasserseitiger Anschluss / Hydronic connection 4

1.2. Briza Wandinbouw 26 / Briza Encastrement mural 26 / Briza Wandeinbau 26 / Briza Installation in a wall recess 26 5

1.2.1. Vrije ruimte / Espace libre / Freiraum / Free space 5

1.2.2. Waterzijdige aansluiting / Raccordement hydronique / Wasserseitiger Anschluss / Hydronic connection 5

2. Wandopbouw Afmetingen *(in mm)* / Montage mural Dimensions *(en mm)* / Wandaufbaumontage Abmessungen *(in mm)* / Wall mounting Dimensions *(in mm)* *6*

2.1. Briza Wandopbouw 22 / Briza Montage mural 22 / Briza Wandaufbaumontage 22 / Briza Wall mounting 22 6

2.1.1. Vrije ruimte / Espace libre / Freiraum / Free space 6

2.1.2. Waterzijdige aansluiting / Raccordement hydronique / Wasserseitiger Anschluss / Hydronic connection 6

2.2. Briza Wandopbouw 26 / Briza Montage mural 26 / Briza Wandaufbaumontage 26 / Briza Wall mounting 26 7

2.2.1. Vrije ruimte / Espace libre / Freiraum / Free space 7

2.2.2. Waterzijdige aansluiting / Raccordement hydronique / Wasserseitiger Anschluss / Hydronic connection 7

3. Plafondinbouw Afmetingen *(in mm)* / Encastrement plafond Dimensions *(en mm)* / Deckeneinbau Abmessungen *(in mm)* / Built-in ceiling Dimensions *(in mm)* *8*

3.1. Briza Plafondinbouw 22 / Briza Encastrement plafond 22 / Briza Deckeneinbau 22 / Briza Built-in ceiling 22 8

3.1.1. Vrije ruimte / Espace libre / Freiraum / Free space 8

3.1.2. Waterzijdige aansluiting / Raccordement hydronique / Wasserseitiger Anschluss / Hydronic connection 8

3.2. Briza Plafondinbouw 26 / Briza Encastrement plafond 26 / Briza Deckeneinbau 26 / Briza Built-in ceiling 26 9

3.2.1. Vrije ruimte / Espace libre / Freiraum / Free space 9

3.2.2. Waterzijdige aansluiting / raccordement hydronique / wasserseitiger Anschluss / hydronic connection 9

4. Plafondopbouw Afmetingen *(in mm)* / Montage au plafond Dimensions *(en mm)* / Deckenaufbau Abmessungen *(in mm)* / Ceiling-mounted Dimensions *(in mm)* *10*

4.1. Briza Plafondopbouw 22 / Briza Montage au plafond 22 / Briza Deckenaufbau 22 / Briza Ceiling-mounted 22 10

4.1.1. Vrije ruimte / Espace libre / Freiraum / Free space 10

4.1.2. Waterzijdige aansluiting / Raccordement hydronique / Wasserseitiger Anschluss / Hydronic connection 10

4.2. Briza Plafondopbouw 26 / Briza Montage au plafond 26 / Briza Deckenaufbau 26 / Briza Ceiling-mounted 26 11

4.2.1. Vrije ruimte / Espace libre / Freiraum / Free space 11

4.2.2. Waterzijdige aansluiting / Raccordement hydronique / Wasserseitiger Anschluss / Hydronic connection 11

1. WANDINBOUW AFMETINGEN *(in mm)* / ENCASTREMENT MURAL DIMENSIONS *(en mm)* / WANDEINBAU ABMESSUNGEN *(in mm)* / INSTALLATION IN A WALL RECESS DIMENSIONS *(in mm)*

1.1. BRIZA WANDINBOUW 22 / BRIZA ENCASTREMENT MURAL 22 / BRIZA WANDEINBAU 22 / BRIZA INSTALLATION IN A WALL RECESS 22

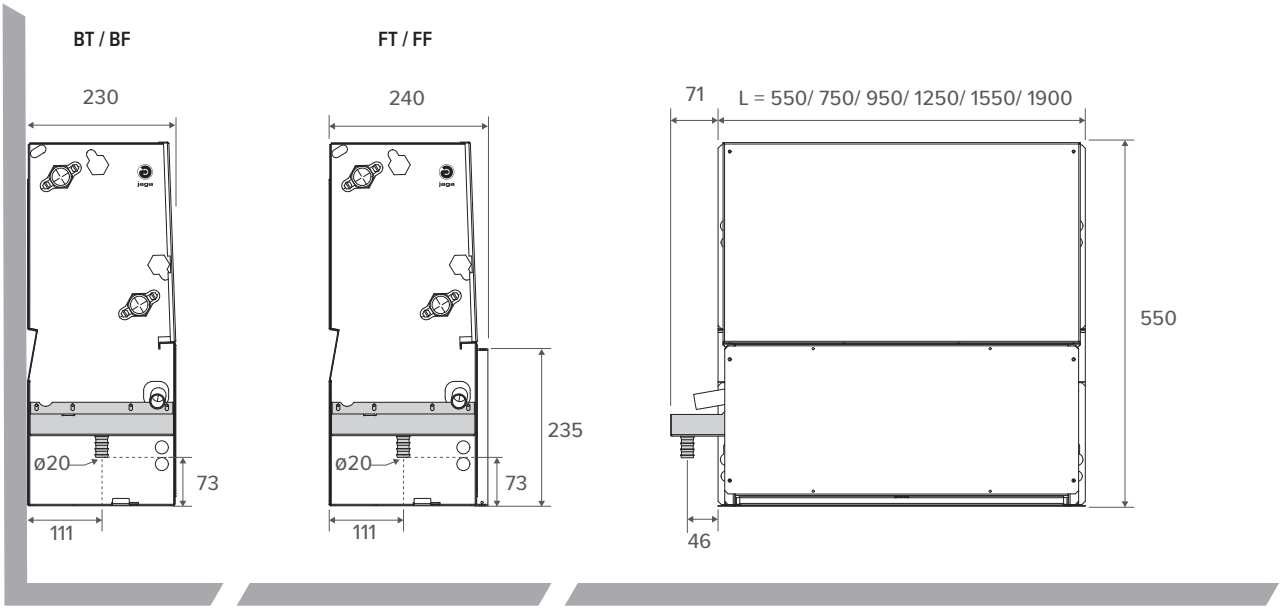

1.1.1. Vrije ruimte / Espace libre / Freiraum / Free space

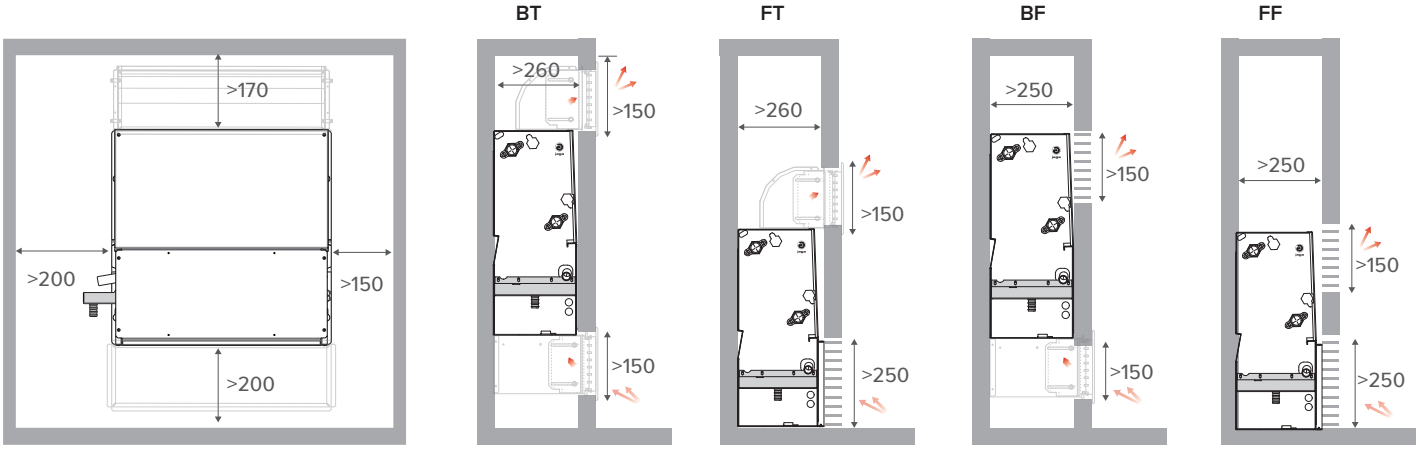

1.1.2. Waterzijdige aansluiting / Raccordement hydronique / Wasserseitiger Anschluss / Hydronic connection

1.1.2.1. 2-pijp / Bitube / 2-Rohr / 2-pipe

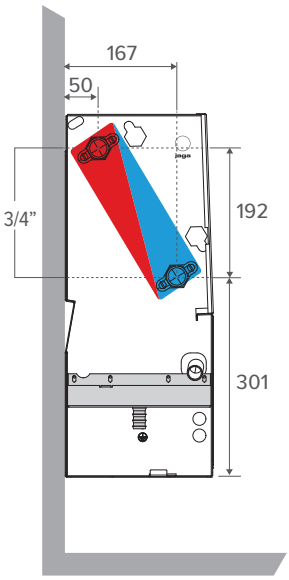

1.1.2.2. 4-pijp / 4-tubes / 4-Rohr / 4-pipe

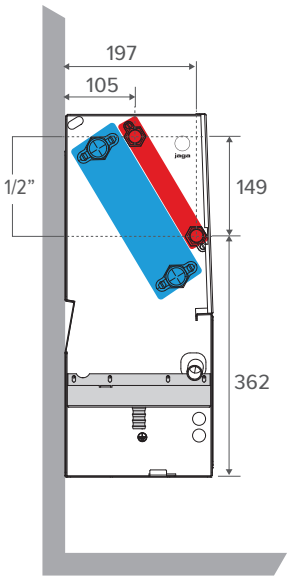

1.2. BRIZA WANDINBOUW 26 / BRIZA ENCASTREMENT MURAL 26 / BRIZA WANDEINBAU 26 / BRIZA INSTALLATION IN A WALL RECESS 26

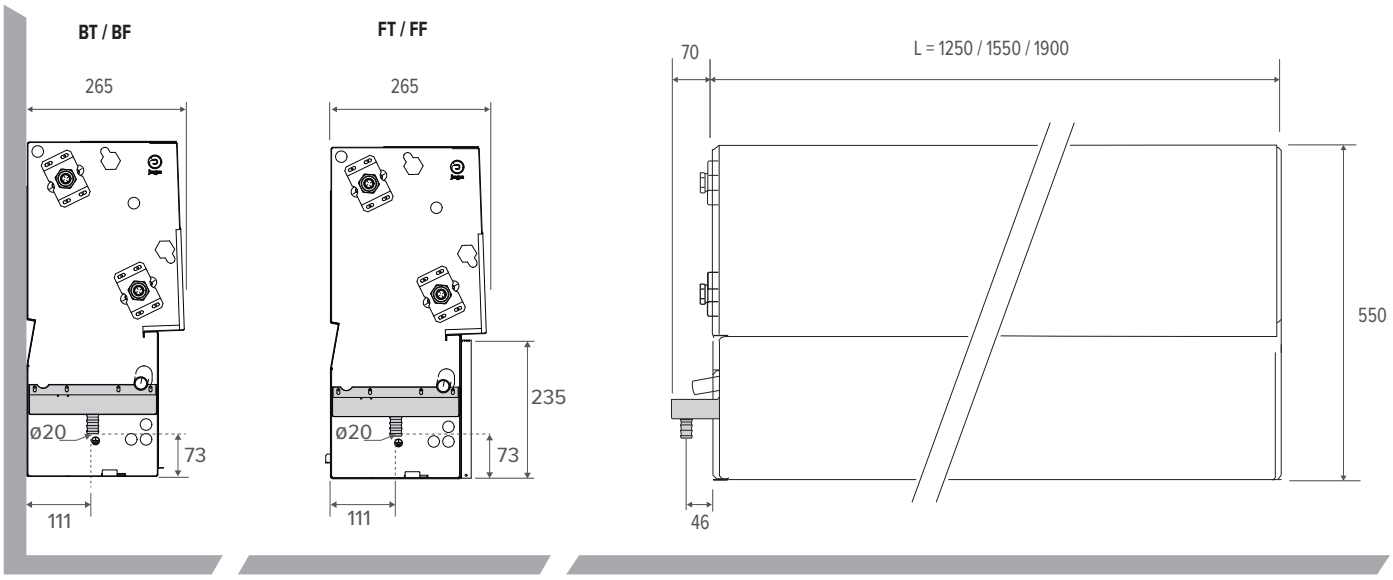

1.2.1. Vrije ruimte / Espace libre / Freiraum / Free space

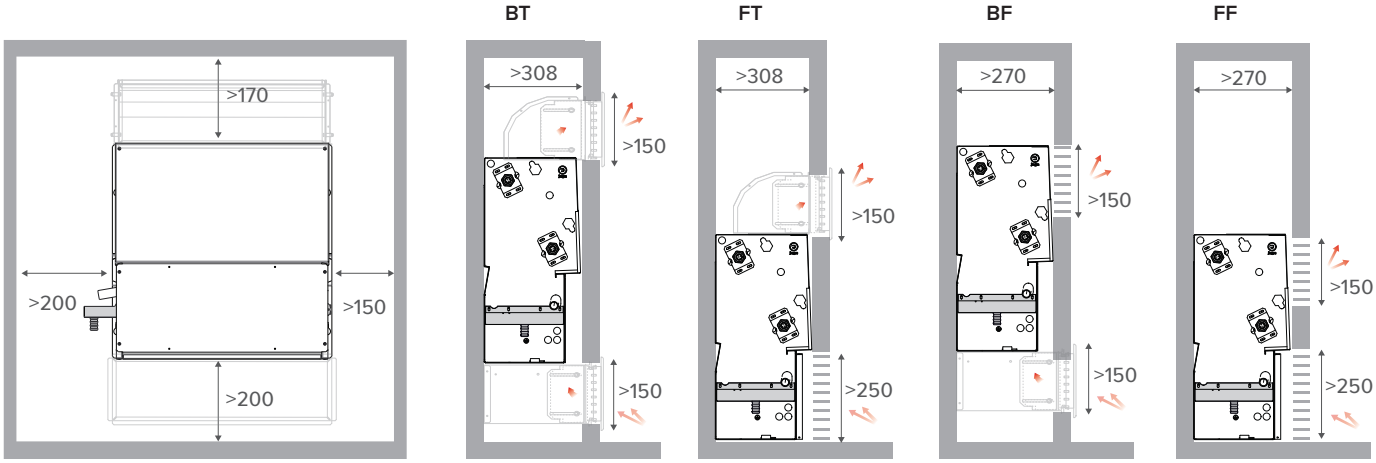

1.2.2. Waterzijdige aansluiting / Raccordement hydronique / Wasserseitiger Anschluss / Hydronic connection

1.2.2.1. 2-pijp / Bitube / 2-Rohr / 2-pipe

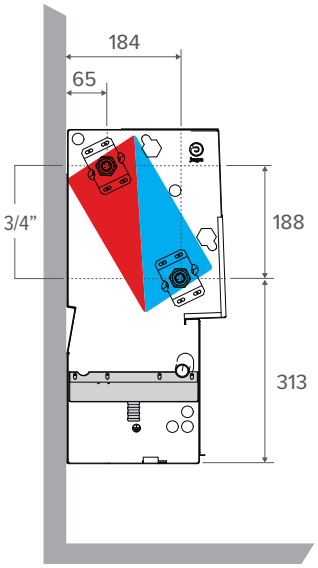

1.2.2.2. 4-pijp / 4-tubes / 4-Rohr / 4-pipe

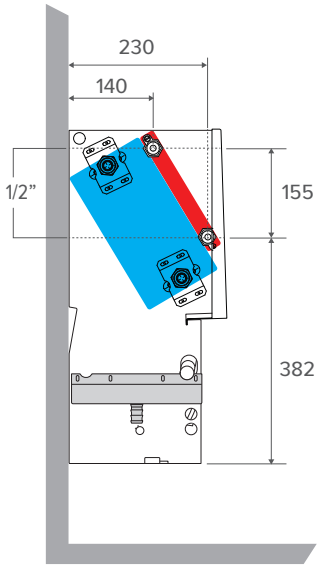

2. WANDOPBOUW AFMETINGEN *(in mm)* / MONTAGE MURAL DIMENSIONS *(en mm)* / WANDAUFBAUMONTAGE ABMESSUNGEN *(in mm)* / WALL MOUNTING DIMENSIONS *(in mm)*

2.1. BRIZA WANDOPBOUW 22 / BRIZA MONTAGE MURAL 22 / BRIZA WANDAUFBAUMONTAGE 22 / BRIZA WALL MOUNTING 22

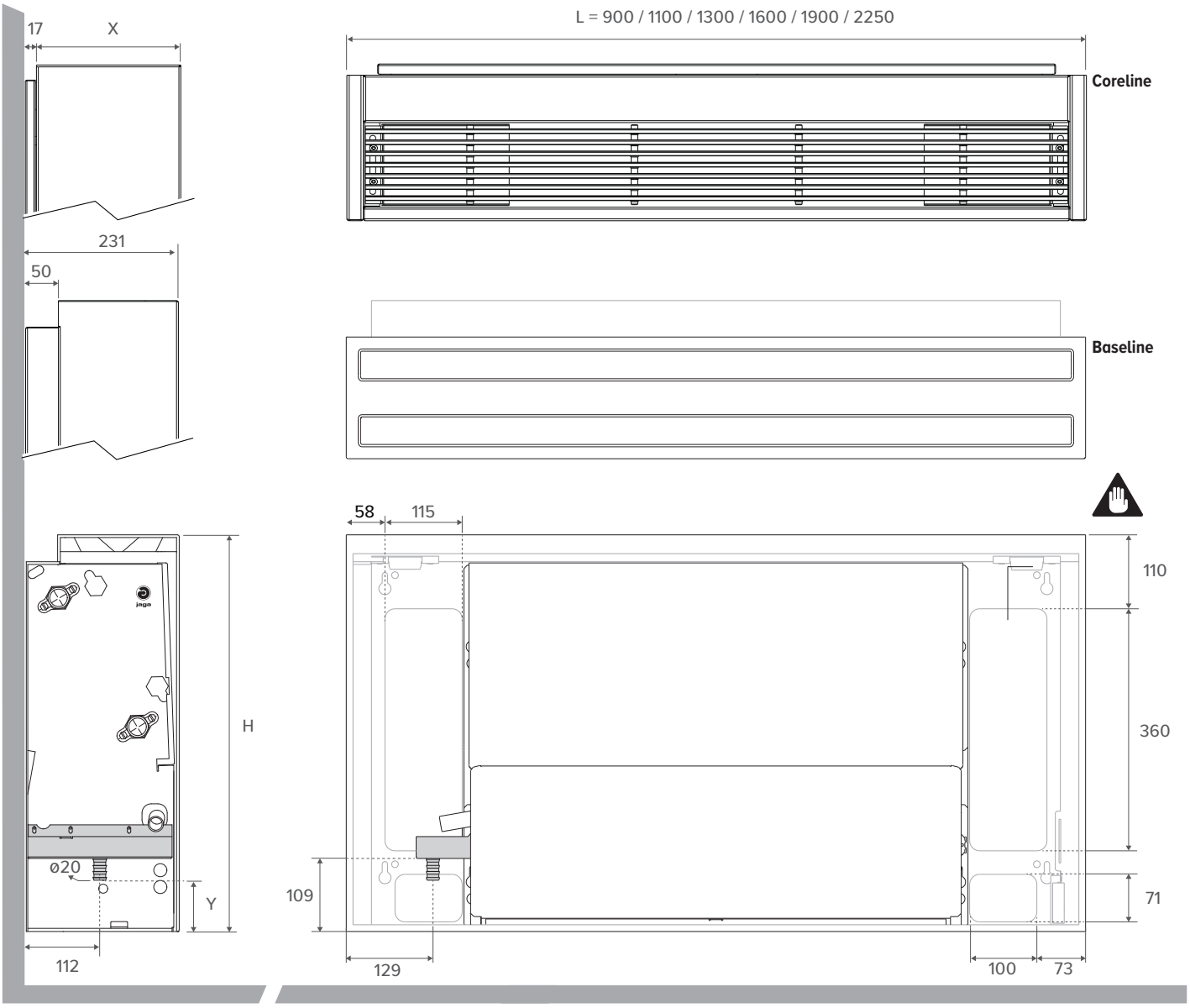

Legende *(in mm)* / **Légende** *(en mm)* / **Legende** *(in mm)* / **Legend** *(in mm)*

	CORELINE BT / FT	CORELINE FT / FF	BASELINE
H	630	630	590
X	232	272	/
Y	114	114	76

Achterpaneel enkel voor Baseline / Panneau arrière uniquement pour Baseline / Rückwand nur für Baseline / Back panel only for Baseline

2.1.1. Vrije ruimte / Espace libre / Freiraum / Free space

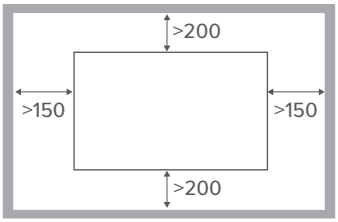

2.1.2. Waterzijdige aansluiting / Raccordement hydronique / Wasserseitiger Anschluss / Hydronic connection

2.1.2.1. Coreline *2-pijp* / **Coreline** *Bitube* / **Coreline** *2-Rohr* / **Coreline** *2-pipe*

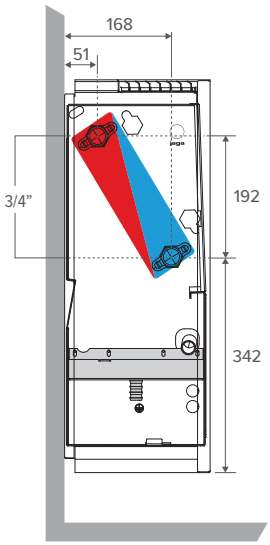

2.1.2.2. Baseline *2-pijp* / **Baseline** *Bitube* / **Baseline** *2-Rohr* / **Baseline** *2-pipe*

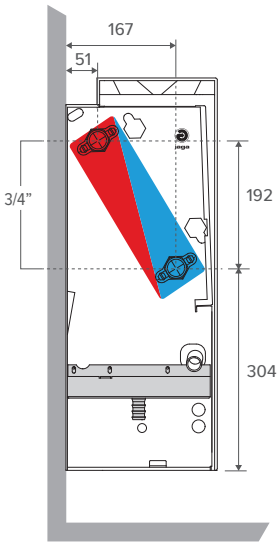

2.1.2.3. Coreline *4-pijp* / **Coreline** *4-tubes* / **Coreline** *4-Rohr* / **Coreline** *4-pipe*

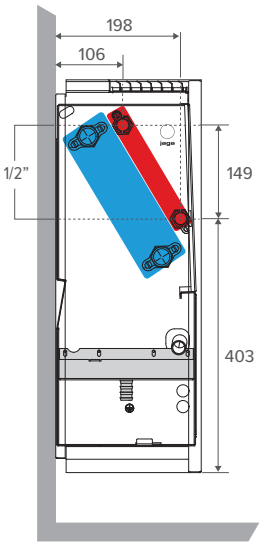

2.2. BRIZA WANDOPBOUW 26 / BRIZA MONTAGE MURAL 26 / BRIZA WANDAUFBAUMONTAGE 26 / BRIZA WALL MOUNTING 26

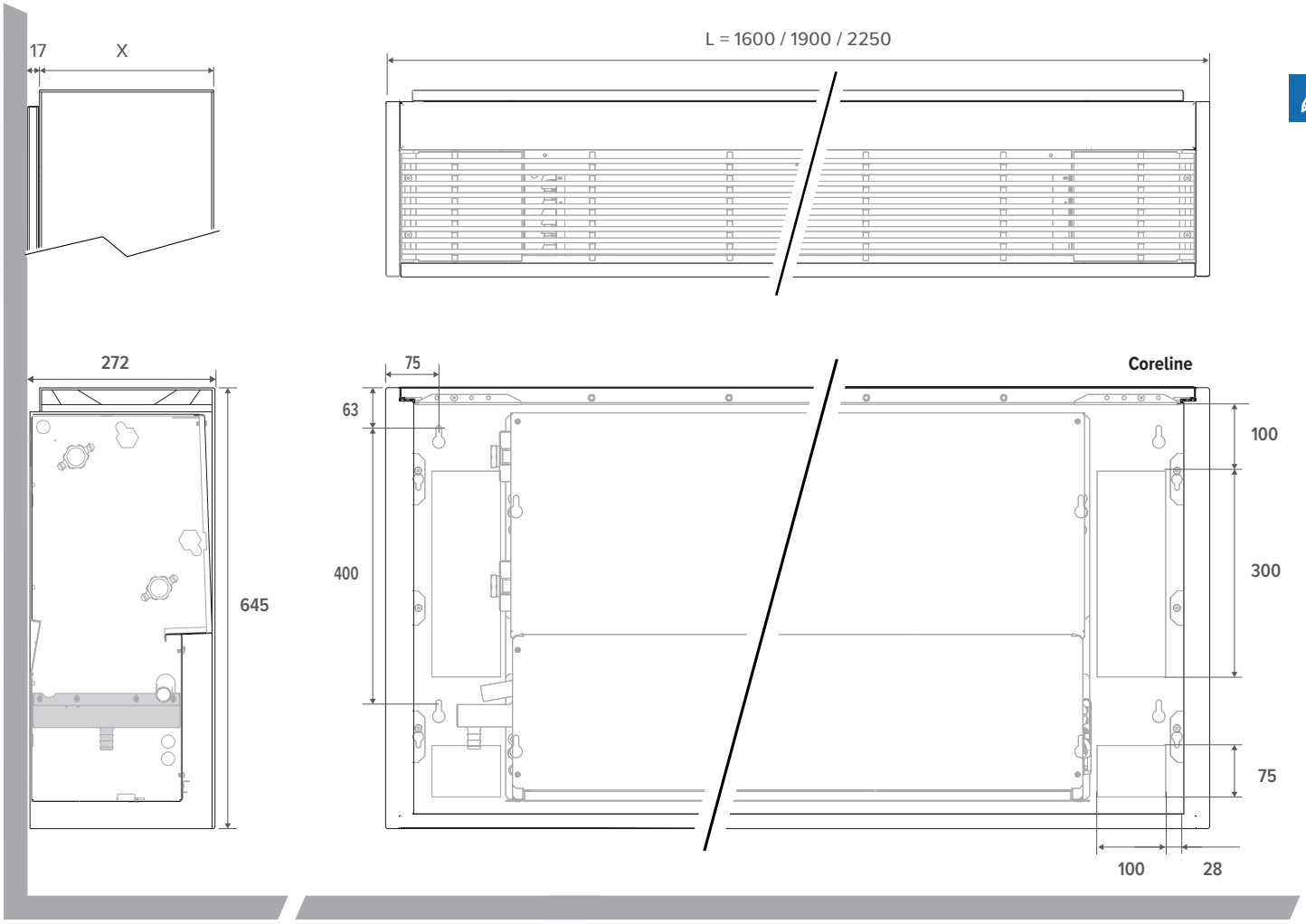

Legende *(in mm)* / **Légende** *(en mm)* / **Legende** *(in mm)* / **Legend** *(in mm)*

	COREline	
	BT / FT	FT / FF
X	272	302

2.2.1. Vrije ruimte / Espace libre / Freiraum / Free space

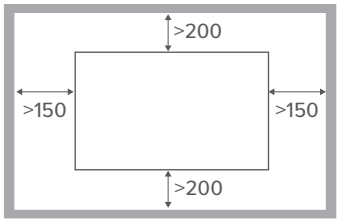

2.2.2. Waterzijdige aansluiting / Raccordement hydronique / Wasserseitiger Anschluss / Hydronic connection

2.2.2.1. Coreline *2-pijp* / Coreline *Bitube* / Coreline *2-Rohr* / Coreline *2-pipe*

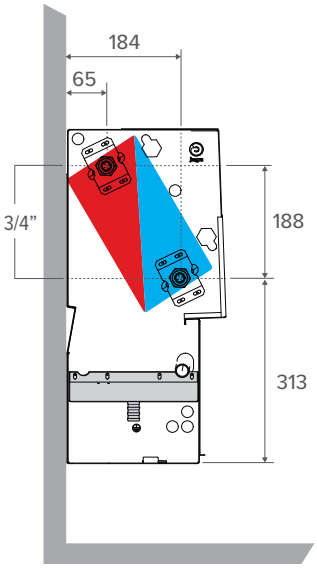

2.2.2.2. Coreline *4-pijp* / Coreline *4-tubes* / Coreline *4-Rohr* / Coreline *4-pipe*

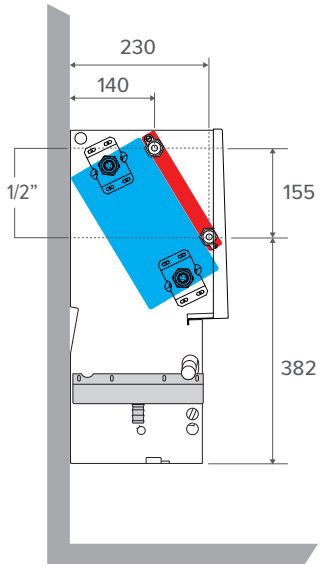

3. PLAFONDINBOUW AFMETINGEN *(in mm)* / ENCASTREMENT PLAFOND DIMENSIONS *(en mm)* / DECKENEINBAU ABMESSUNGEN *(in mm)* / BUILT-IN CEILING DIMENSIONS *(in mm)*

3.1. BRIZA PLAFONDINBOUW 22 / BRIZA ENCASTREMENT PLAFOND 22 / BRIZA DECKENEINBAU 22 / BRIZA BUILT-IN CEILING 22

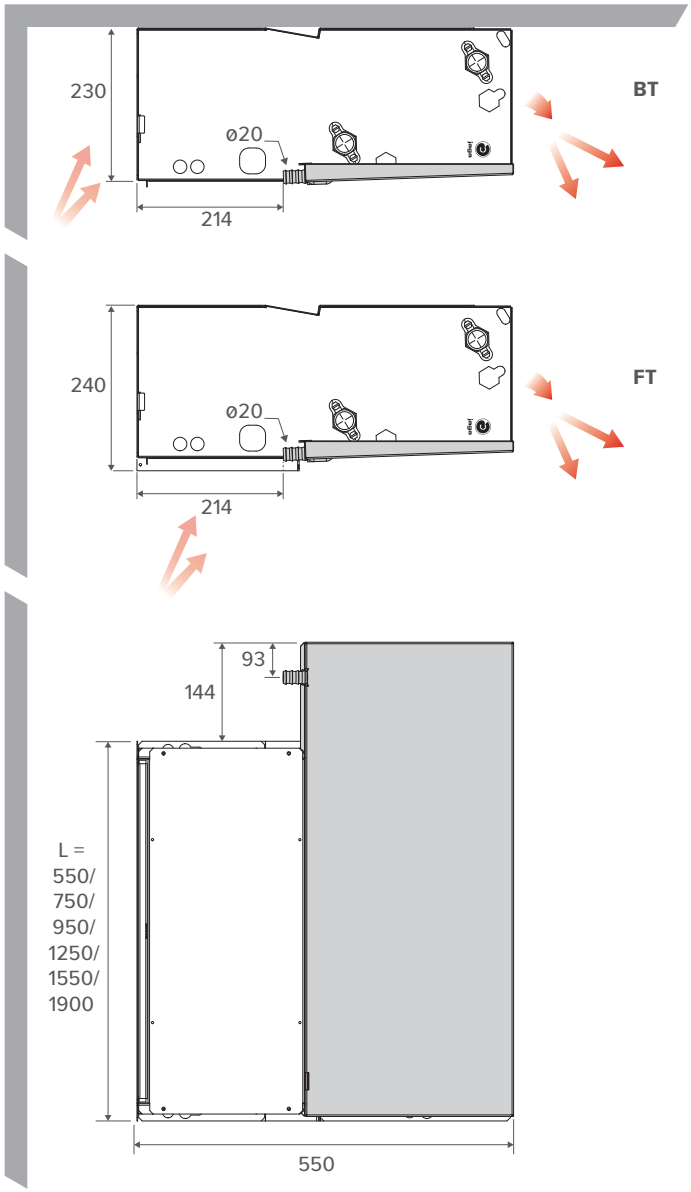

3.1.2. Waterzijdige aansluiting / Raccordement hydronique / Wasserseitiger Anschluss / Hydronic connection

3.1.2.1. 2-pijp / Bitube / 2-Rohr / 2-pipe

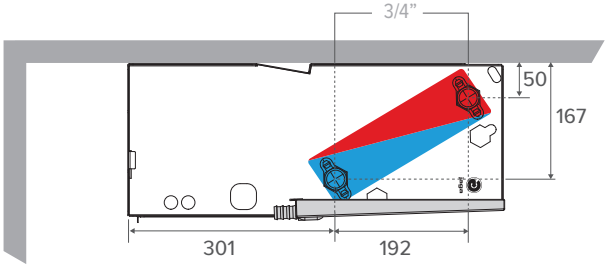

3.1.2.2. 4-pijp / 4-tubes / 4-Rohr / 4-pipe

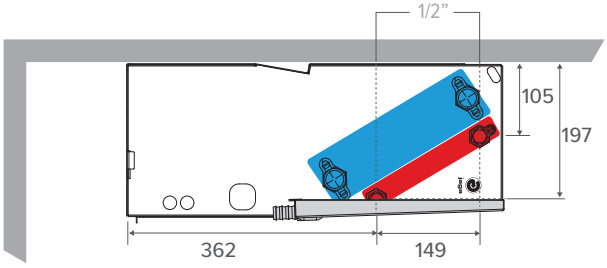

3.1.1. Vrije ruimte / Espace libre / Freiraum / Free space

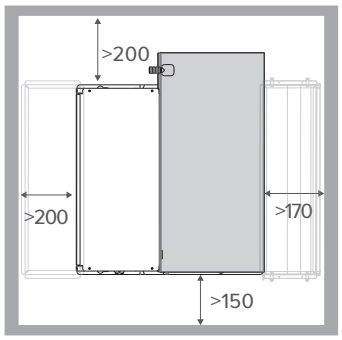

BT

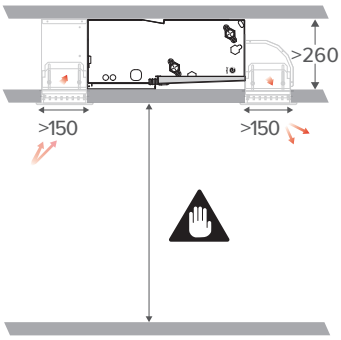

FT

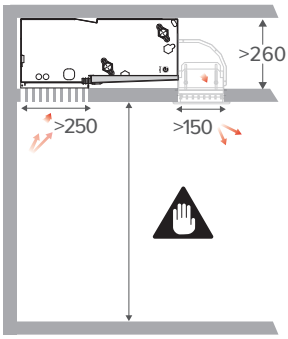

Optimaal gebruik berekend tot een plafondhoogte van 3 m.
Utilisation optimale calculée jusqu’à une hauteur de plafond de 3 m.
Optimale Nutzung bis zu einer Deckenhöhe von 3 m.
Optimum performance calculated up to a ceiling height of 3 m.

3.2. BRIZA PLAFONDINBOUW 26 / BRIZA ENCASTREMENT PLAFOND 26 / BRIZA DECKENEINBAU 26 / BRIZA BUILT-IN CEILING 26

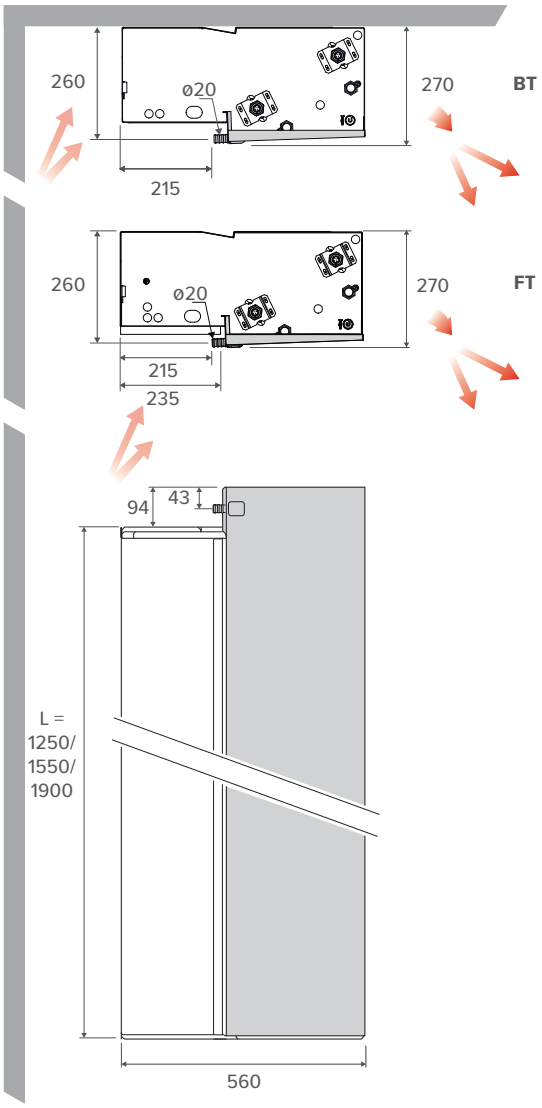

3.2.2. Waterzijdige aansluiting / raccordement hydronique / wasserseitiger Anschluss / hydronic connection

3.2.2.1. 2-pijp / Bitube / 2-Rohr / 2-pipe

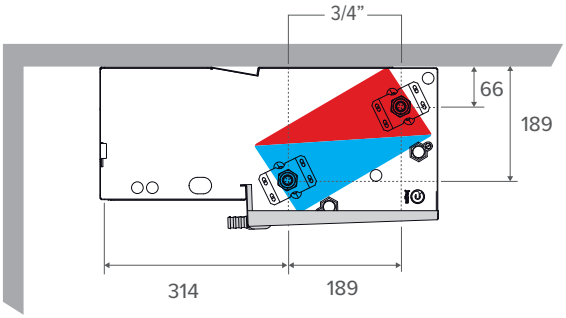

3.2.2.2. 4-pijp / 4-tubes / 4-Rohr / 4-pipe

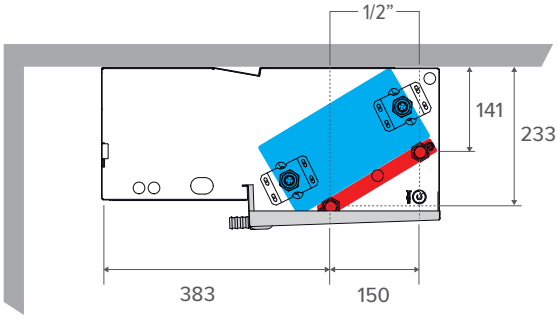

3.2.1. Vrije ruimte / Espace libre / Freiraum / Free space

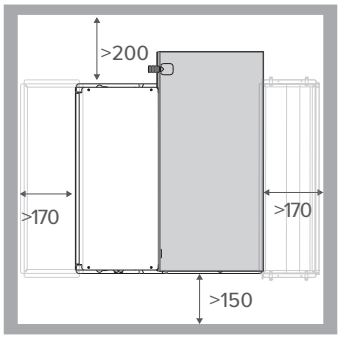

BT

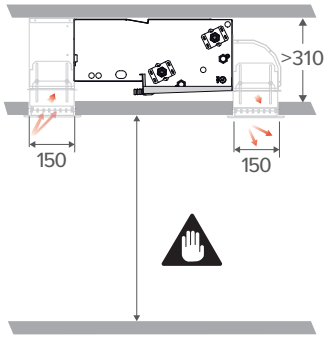

FT

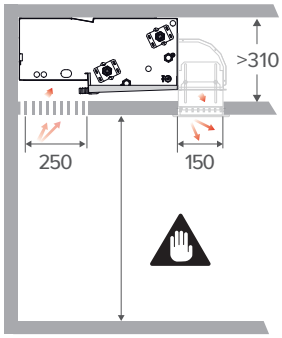

Optimaal gebruik berekend tot een plafondhoogte van 3 m.
Utilisation optimale calculée jusqu'à une hauteur de plafond de 3 m.
Optimale Nutzung bis zu einer Deckenhöhe von 3 m.
Optimum performance calculated up to a ceiling height of 3 m.

4. PLAFONDOPBOUW AFMETINGEN *(in mm)* / MONTAGE AU PLAFOND DIMENSIONS *(en mm)* / DECKENAUFBAU ABMESSUNGEN *(in mm)* / CEILING-MOUNTED DIMENSIONS *(in mm)*

4.1. BRIZA PLAFONDOPBOUW 22 / BRIZA MONTAGE AU PLAFOND 22 / BRIZA DECKENAUFBAU 22 / BRIZA CEILING-MOUNTED 22

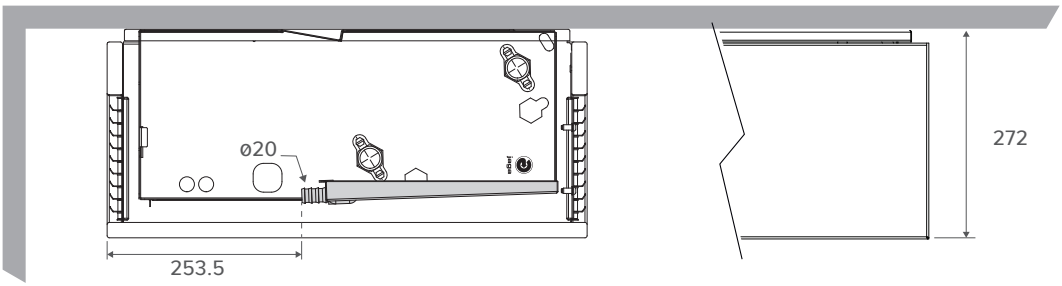

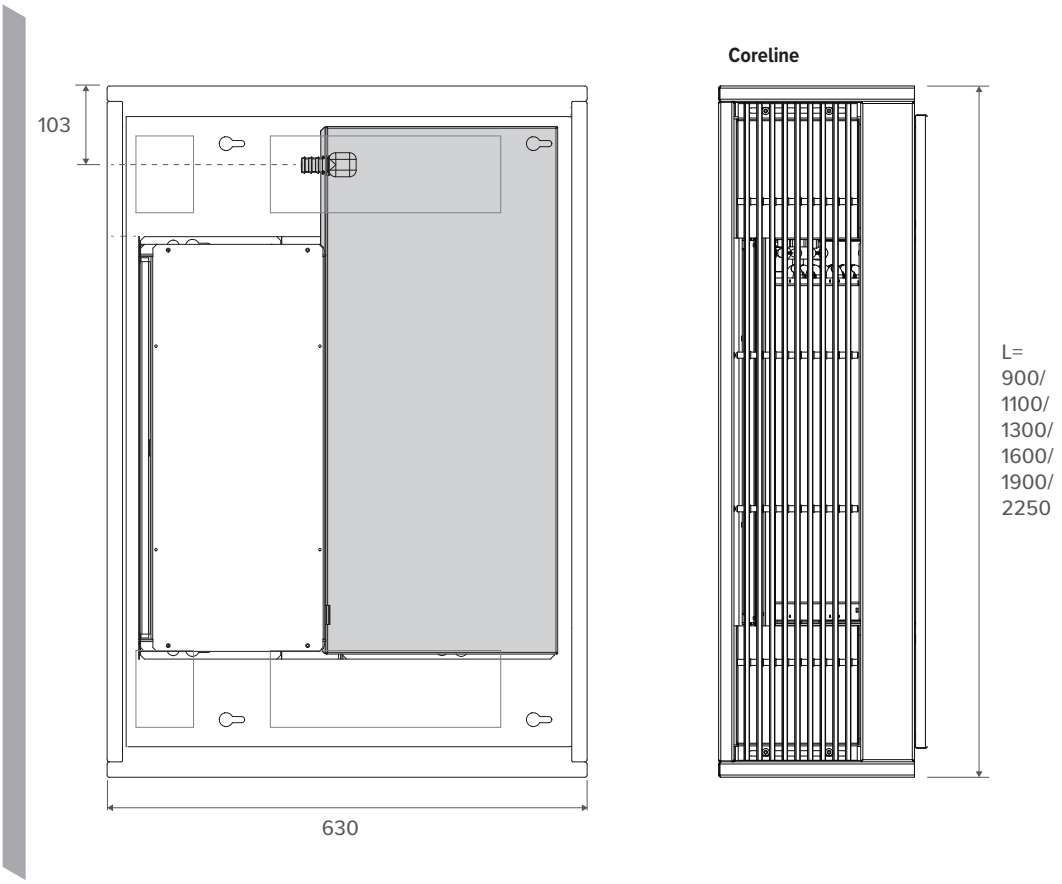

4.1.1. Vrije ruimte / Espace libre / Freiraum / Free space

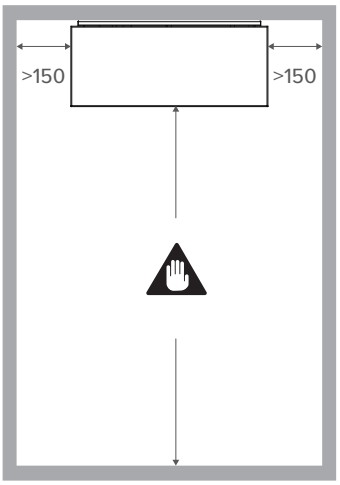

Optimaal gebruik berekend tot een plafondhoogte van 4 m
Utilisation optimale calculée jusqu'à une hauteur de plafond de 4 m
Optimale Nutzung bis zu einer Deckenhöhe von 4 m
Optimum performance calculated up to a ceiling height of 4 m

4.1.2. Waterzijdige aansluiting / Raccordement hydronique / Wasserseitiger Anschluss / Hydronic connection

3.2.2.3. 2-pijp / Bitube / 2-Rohr / 2-pipe

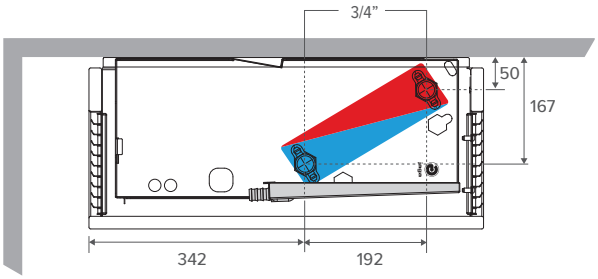

3.2.2.4. 4-pijp / 4-tubes / 4-Rohr / 4-pipe

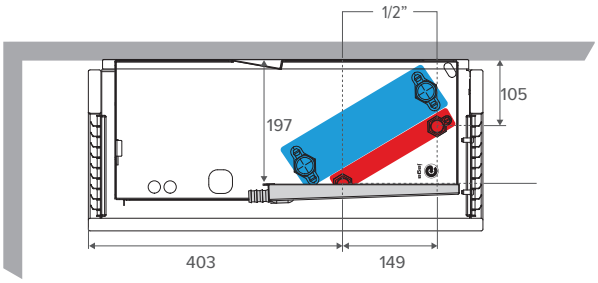

4.2. BRIZA PLAFONDOPBOUW 26 / BRIZA MONTAGE AU PLAFOND 26 / BRIZA DECKENAUFBAU 26 / BRIZA CEILING-MOUNTED 26

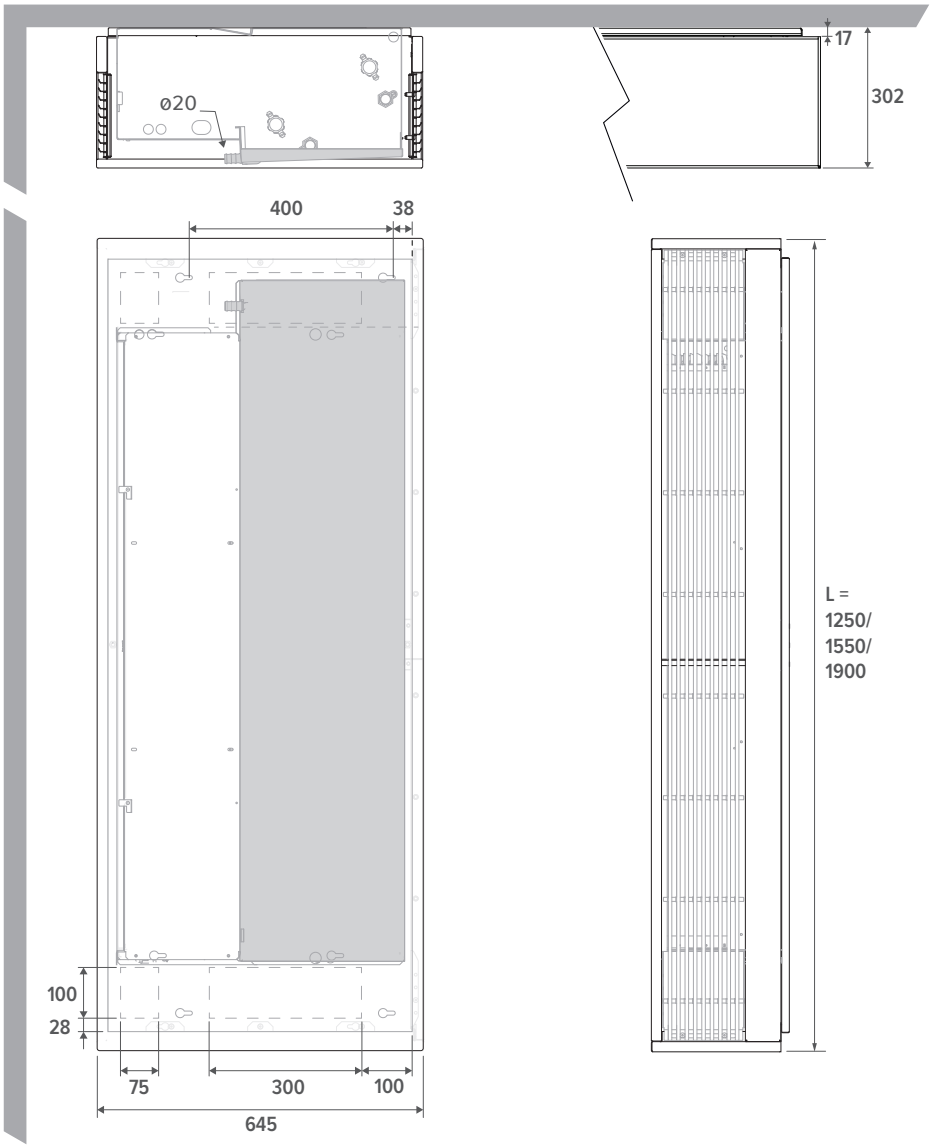

4.2.1. Vrije ruimte / Espace libre / Freiraum / Free space

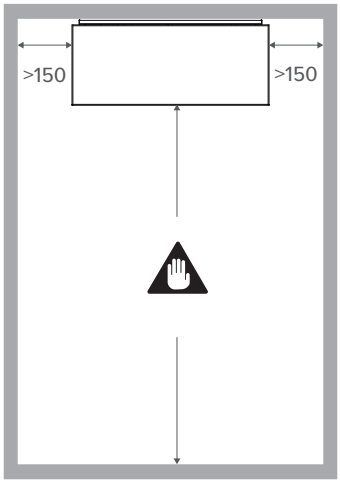

Optimaal gebruik berekend tot een plafondhoogte van 4 m
Utilisation optimale calculée jusqu'à une hauteur de plafond de 4 m
Optimale Nutzung bis zu einer Deckenhöhe von 4 m
Optimum performance calculated up to a ceiling height of 4 m

4.2.2. Waterzijdige aansluiting / Raccordement hydronique / Wasserseitiger Anschluss / Hydronic connection

4.2.2.1. 2-pijp / Bitube / 2-Rohr / 2-pipe

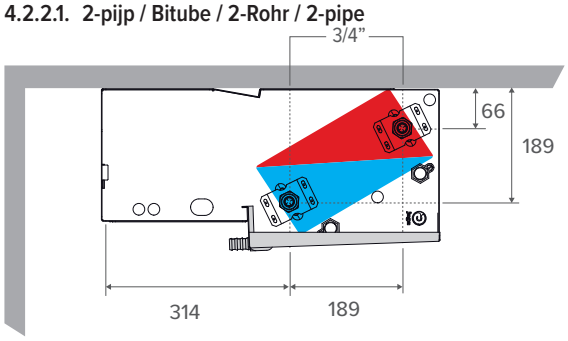

4.2.2.2. 4-pijp / 4-tubes / 4-Rohr / 4-pipe

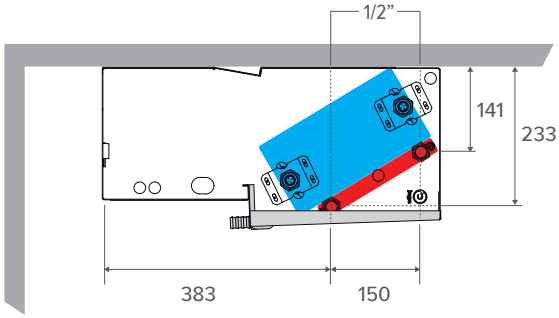

INHOUDSOPGAVE

1. Wandinbouw 14
2. Wandopbouw 16
3. Plafondinbouw 19
4. Plafondopbouw 21
5. Onderhoud 24
   5.1. Vervangen van de filter 24
   5.2. Speciaal onderhoud: Vervangen van ventilator 24
   5.3. Speciaal onderhoud: Vervangen van de warmtewisselaar 25
6. Maximale kabellengte bij 230V (max 5% spanningsverlies) 26
7. Bediening 27
   7.1. Sturing D01 - TPT 27
   7.2. Sturing D09 - ACO 28
8. Instellingen via printplaat controller - Sturingen: TPT - BMS - 3-standenregeling - Aan/uit - ACO 29
   8.1. Watertemperatuur aanpassen 29
   8.2. Snelheid aanpassen 29
   8.3. In-/uitschakelen raamcontact 29
   8.4. Foutcodes printplaat 29
   8.5. Terug naar fabrieksinstelling 29
9. Condenspomp 30
10. Garantiebepaling 31

INSTRUCTIES VOOR PRODUCTVERWIJDERING

Het symbool van een doorgestreepte prullenbak op uw product is een herinnering aan het feit dat, binnen de Europese Unie, alle elektrische en elektronische producten afzonderlijk moeten worden verzameld aan het einde van hun levensduur. Gooi deze producten niet weg als ongesorteerd afval. Breng deze producten naar een afvalinzamelpunt om ongecontroleerde afvalverwijdering (schadelijk voor het milieu en de gezondheid) te voorkomen en om een duurzaam gebruik van materialen te promoten. Meer informatie over het weggooien van afval kunt u van productleveranciers, lokale afvalautoriteiten of relevante nationale fabrikanten bekomen.

De fabrikant wijst alle aansprakelijkheid en verantwoordelijkheid af betreffende eventuele onnauwkeurigheden in dit document als gevolg van afdruk- of vertaalfouten. De fabrikant behoudt het recht om wijzigingen aan te brengen die noodzakelijk of nuttig worden geacht. Dit document of onderdelen van dit document mogen niet worden gekopieerd, gewijzigd of gereproduceerd zonder de schriftelijke toestemming van Jaga NV.

BELANGRIJKE INFO

Lees de handleiding aandachtig voor een correcte installatie van het toestel. Alleen wanneer de inhoud van deze handleiding volledig wordt nageleefd, kunnen fouten worden voorkomen en is een storingsvrij gebruik mogelijk. Wanneer de veiligheidsvoorschriften, montagevoorwaarden, aanwijzingen, waarschuwingen en opmerkingen in dit document niet worden opgevolgd, kan dit lichamelijk letsel of schade aan de unit tot gevolg hebben. Gelieve deze instructies te bewaren.

Dit apparaat mag niet worden gebruikt door kinderen jonger dan 8 jaar en door personen met verminderde fysieke, sensorische of mentale vermogens of een gebrek aan ervaring en kennis, tenzij zij onder toezicht staan of instructies hebben gekregen over het veilige gebruik van het apparaat en de gevaren begrijpen die daarbij betrokken zijn.

De garantie vervalt bij:
- Fouten of beschadigingen die voortkomen door het niet naleven van de montage, reiniging- of gebruiksinstructies van de fabrikant.
- Een onjuist, oneigenlijk en/of onverantwoordelijk gebruik of behandeling van het toestel.
- Foutieve of ondeskundige reparaties en defecten ontstaan door externe factoren.
- Zelf aangebrachte herstellingen aan het toestel.
- toestellen die zo ingebouwd zijn dat ze moeilijk bereikbaar zijn.

Dit toestel valt onder de algemene garantie voorwaarden van Jaga NV.

Voor de algemene veiligheidsvoorschriften zie: https://jaga.com/benl/bepalingen/

CONFORMITEITSVERKLARING

JAGA N.V. - Verbindingslaan 16 - B 3590, verklaart hierbij op eigen exclusieve verantwoordelijkheid dat het product waarop deze betrekking heeft, **BRIZA 12, BRIZA 22, BRIZA 26** conform is met de normen of andere documenten, op voorwaarde dat ze worden gebruikt overeenkomstig onze instructies: **NBN EN 60335-1 BASED ON EN60335-1:2012 + A11:2014 / NBN EN 60335-2-80 BASED ON EN 60335-2-80:2003 + A1:2004 + A2:2009**

Overeenkomstig de bepalingen van de Richtlijnen:

- Low Voltage 2014/35/EC
- EMC 2014/30/EC
- Machinery 2006/42/EC
- RoHS 2011/65/EU

1387 CEBEC

ALGEMENE RICHTLIJNEN

1.1. TOESTEL IDENTIFICATIE

Het serienummer is voorzien aan de rechterkant van het toestel (aan de linkerkant als de aansluitingen zich aan de rechterkant van het toestel bevinden).

1.2. INSTALLATIE

- Controleer alle componenten op zichtbare beschadigingen.
- Het toestel moet worden geïnstalleerd door een erkend installateur in overeenstemming met deze handleiding en de nationaal en lokaal geldende bouw- en veiligheidsvoorschriften. Onjuiste installatie kan leiden tot productstoringen, verminderde prestaties, trillingen of een hoger geluidsniveau.
- Controleer alle components op zichtbare beschadigingen.
- Het toestel heeft mogelijk scherpe randen; draag gepaste bescherming tijdens de installatie/onderhoud.
- Het toestel moet ten allen tijde bereikbaar zijn voor inspectie, onderhoud en herstellingen.
- Ontkoppel en schakel de stroomvoorziening altijd uit tijdens installatie of onderhoud.
- Hanteer het toestel met zorg om de bekleding en de interne mechanische en elektrische componenten niet te beschadigen.
- Monteer het toestel op een stevige en stabiele plaats, zodat trillingen niet kunnen worden overgedragen tussen verschillende elementen. Voorzie indien nodig contactgeluidisolatie.
- Installeer dit product in een omgeving met een temperatuur tussen 5 °C en 70 °C.
- Installeer dit product in een omgeving met een relatieve vochtigheid < 90 %
- Alle afmetingen aangegeven in de handleiding moeten worden gerespecteerd om de prestaties te garanderen en om installatie en onderhoud mogelijk te maken. Voorzie extra ruimte indien ventielen moeten worden geïnstalleerd.
- Plaats geen voorwerpen op het toestel.
- Steek geen voorwerpen in de toevoer- en retourluchtopeningen.
- Indien koeling: isoleer de waterzijdige leidingen.
- Wanneer de condensafvoerleidingen op het toestel worden aangesloten, moet het buizensysteem voldoende worden ondersteund, zodat bij (eventule) belasting van de leidingen deze niet op het condensafvoerbakje van het toestel komt.

1.3. OPERATIONELE LIMIETEN

Installatie die niet voldoet aan de opgegeven operationele limieten ontslaat Jaga NV van aansprakelijkheid van kwijting met betrekking tot schade aan Voorwerpen en personen.

- Max. watertemperatuur: 90°C
- Maximale druk warmtewisselaar: 20 bar.
- Voedingsspanning: 230 VAC ±10

1.4. DE TOESTELLEN VOLDOEN AAN DE VOLGENDE RICHTLIJNEN

2006/42/EC Machinery Directive

1.4.1. Gebruiksvoorwaarden:

Het apparaat mag niet (norm IEC EN 60335-2-40) worden geïnstalleerd:

- Buiten
- In ruimtes onderhevig aan vorst
- in natte ruimtes (vb.. Badkamer)
- In ruimtes, waar door gassen, dampen of stof ontploffingsgevaar bestaat

1.4.2. Richtlijnen plaatsing toestel:

- Wand-/plafondtoestel: wand/plafond waarop het toestel wordt geïnstalleerd, moet perfect vlak en sterk genoeg zijn om het gewicht te dragen en mag geen buizen of elektrische draden bevatten
- Geen obstakels in de directe omgeving die de inlaat- en uitlaatluchtstroom kunnen hinderen.

1.5. GEBRUIK

- Dit apparaat is niet bedoeld voor gebruik door personen (waaronder kinderen) met verminderde lichamelijke, zintuiglijke of geestelijke vermogens, of die gebrek aan ervaring of kennis hebben, tenzij iemand die verantwoordelijk is voor hun veiligheid toezicht houdt of uitgelegd heeft hoe het apparaat gebruikt dient te worden.
- Houd kinderen onder toezicht om ervoor te zorgen dat ze niet met het apparaat spelen.
- Lees de gebruikshandleiding aandachtig door.
- De omgeving moet droog en stofvrij zijn, met een temperatuur tussen 5°C en 70°C en relatieve vochtigheid < 90% (norm IEC EN 60335-2-40).
- Het toestel is ontworpen voor verwarmings- en koelingstoepassingen binnenshuis; elk ander gebruik is ten strengste verboden. Het is verboden om het toestel in een explosiegevaarlijke omgeving te installeren.
- Het apparaat is ontworpen en vervaardigd om enkel en alleen te functioneren als een eind unit voor luchtbehandeling met optionele in- en uitblaasplenums, en als wand- en plafondinbouwunit.
- Het toestel is niet bedoeld voor industriële toepassingen.

1.6. ONDERHOUD

- Het toestel moet ten allen tijde bereikbaar zijn voor inspectie, onderhoud en herstellingen. Plaats daarom geen voorwerpen op of voor het toestel. Schakel altijd de stroom uit en sluit deze af voordat u het apparaat installeert of onderhoudt.
- Onderhoud van het toestel is zeer belangrijk voor een correcte werking van het toestel. Dit moet regelmatig uitgevoerd worden volgens gebruik en functie van de ruimte waarin het toestel is geplaatst.
- Alle reparaties en onderhoudswerken moeten worden uitgevoerd door professioneel gekwalificeerd personeel.
- Gebruik enkel originele onderdelen.
- Bekleding: maak schoon met een zachte vochtige doek. Gebruik geen producten op basis van solventen en reinigingsmiddelen.
- Steek geen voorwerpen in de toevoer- en retourluchtopeningen.

1.7. OPSTARTEN

Het (her)opstarten en in bedrijf stellen van het toestel moet worden uitgevoerd door professioneel gekwalificeerd personeel. Controleer voorafgaand of:

- Het toestel correct is geplaatst.
- De toevoer- en retourleidingen correct zijn aangesloten en -indien koeling- geïsoleerd.
- De leidingen zuiver zijn en de lucht verwijderd.
- De ventilatieroosters, warmtewisselaars en condensaatafvoer zuiver zijn.
- De bedradingsaansluitingen correct en goed vastgedraaid zijn.
- De voedingsspanning correct is.

Laat het toestel minimaal 3 uur op de hoogste stand draaien en controleer op afwijkingen.

1.8. ONTMANTELING

- Wanneer het toestel gedurende langere tijd niet wordt gebruikt, moet het worden losgekoppeld van de elektrische aansluiting op het elektriciteitsnet. Dit kan doormiddel van de stroomschakelaar in de UIT-stand te zetten.
- Als er bevriezingsgevaar bestaat, dient een geschikte hoeveelheid antivriesvloeistof aan het systeem worden toegevoegd. Antivriesvloeistof kan de prestaties van het toestel beïnvloeden! Besteed aandacht aan de veiligheidsinstructies op de verpakking van de antivriesvloeistof.

1.9. VERPAKKING & MILIEU

1.9.1. Volg de instructies:

- Controleer op eventuele zichtbare schade
- Open de verpakking
- Verwijder het verpakkingsmateriaal en breng het naar de juiste inzamelpunten of recyclingfaciliteiten, in overeenstemming met de plaatselijke voorschriften.
- Laat de verpakking niet binnen bereik van kinderen.

1.9.2. Bescherm het milieu:

Verwijder de verpakkingsmaterialen in overeenstemming met de geldende nationale of lokale wetgeving.

1.10. SYMBOLEN

Gevaarteken

Gevaar: componenten onder spanning

Gevaar: scherpe onderdelen / randen

Gevaar: hete componenten / oppervlaktes

Gevaar: bewegende onderdelen

Opgelet: belangrijke waarschuwing / mededeling

Milieu-bescherming teken

VDC - gelijkstroom

VAC - wisselstroom

1. WANDINBOUW

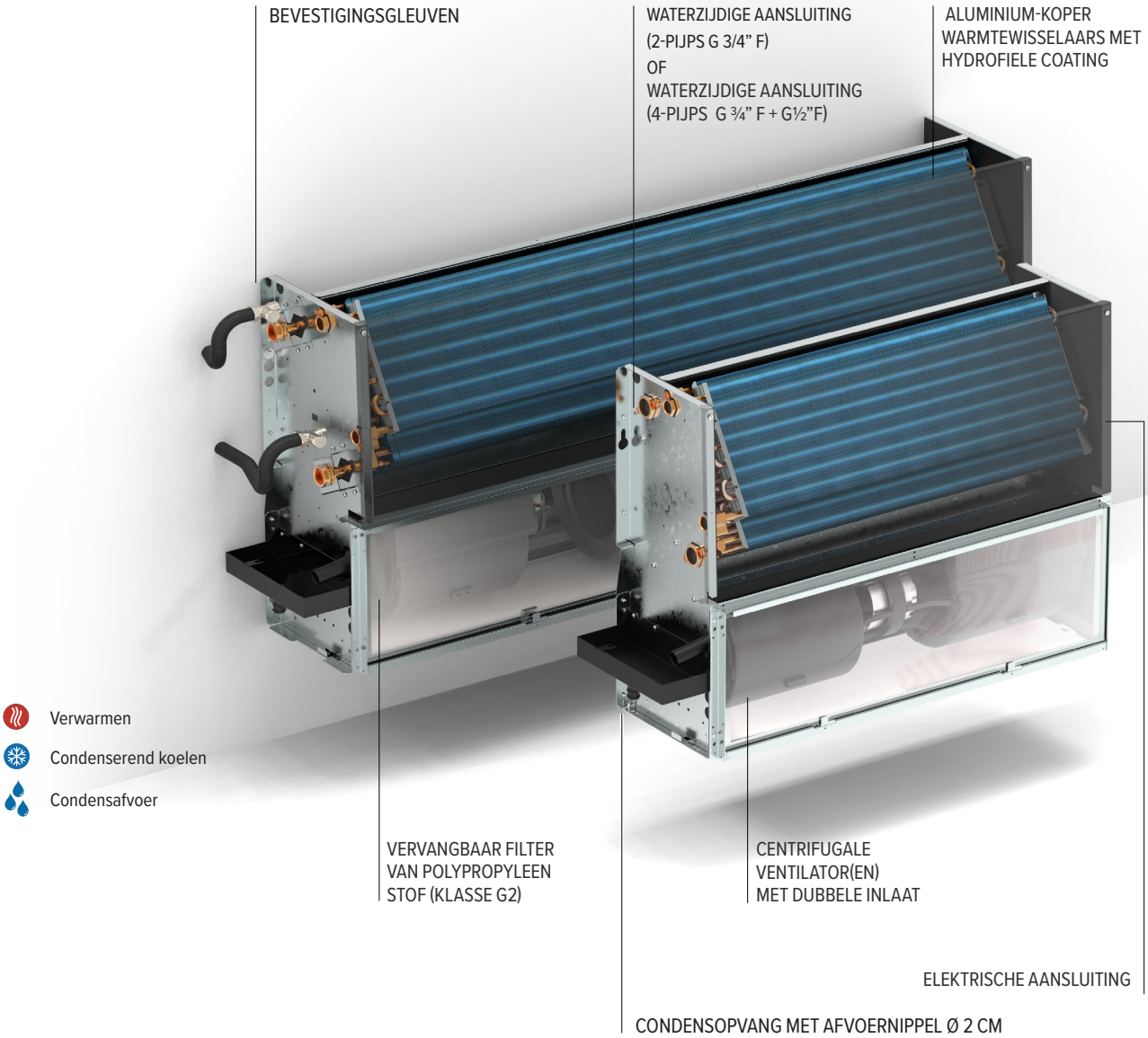

1.1. INSTALLATIE WANDINBOUW

OPGELET! Het toestel moet worden geïnstalleerd door een erkend installateur in overeenstemming met deze handleiding en de nationaal en lokaal geldende bouw- en veiligheidsvoorschriften. Onjuiste installatie kan leiden tot productstoringen, verminderde prestaties, trillingen of een hoger geluidsniveau.

Om een optimale werking van de inbouw convector te garanderen en eenvoudig onderhoud uit te kunnen voeren, is het van essentieel belang om een inspectieluik te voorzien in de installatie. Dit inspectieluik biedt toegang tot de belangrijkste componenten, zoals de motoren en de warmtewisselaars, die na verloop van tijd onderhoud of vervanging kunnen vereisen. Zorg ervoor dat het inspectieluik ruim genoeg is om alle benodigde handelingen eenvoudig uit te voeren. De exacte positie en afmetingen van het luik dienen te worden afgestemd op de installatieplaats en de toegankelijkheid van de interne componenten.

Gebruik steeds de hoofdschakelaar om het stroomnet spanningsloos te maken

NL

01

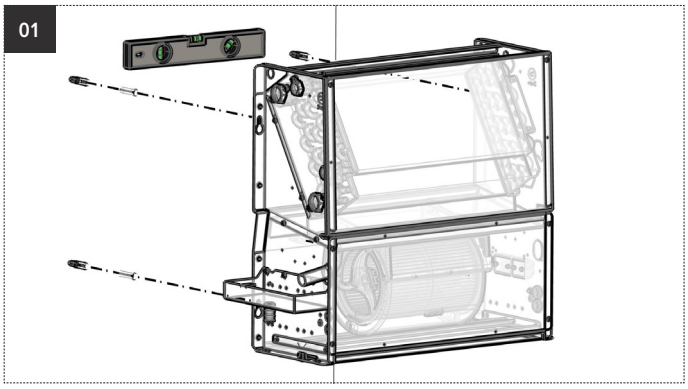

INBOUW: Markeer en boor de bevestigingsgaten van het toestel.

⚠ Zorg ervoor dat de muur vlak is en voldoende draagvermogen heeft!
Het type wand bepaalt welk type schroef of plug moet worden gebruikt.

⚠ Respecteer de aangegeven vrije ruimte rond het toestel.

⚠ Vanaf L1250: 2 extra boorgaten!

02

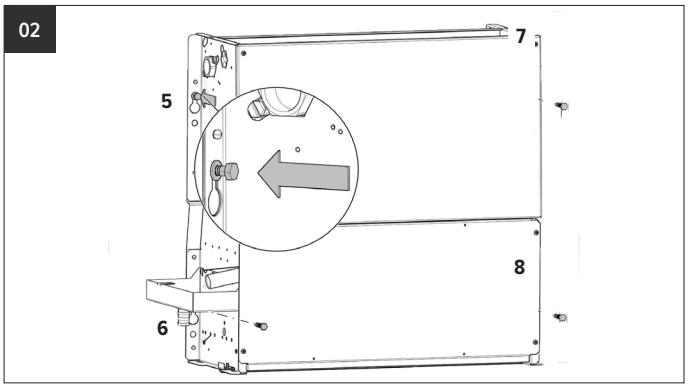

1. Plaats de schroeven van het apparaat (5-8) en laat ze 1 cm uitsteken.
2. Plaats het toestel in de juiste positie
3. Draai de schroeven vast.

03

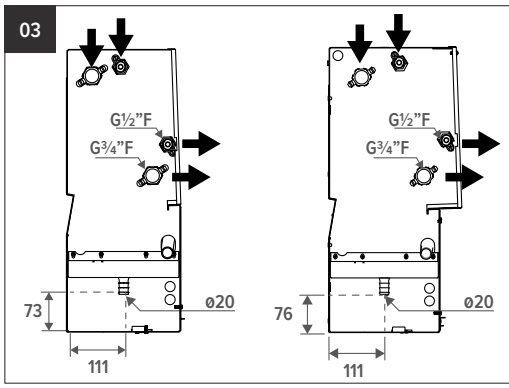

Waterzijdige aansluiting tegenhouden bij montage!

Sluit het toestel aan met behulp van de aangegeven inlaat- /uitlaataansluitingen op het waterzijdig systeem. Zorg dat de aansluitingen luchtdicht zijn, gebruik hiervoor een afdichtmiddel. De warmtewisselaar is voorzien van een ontluchter.

Installeer de condensafvoer.

⚠ Zorg ervoor dat het condensatiewater vlot afgevoerd wordt. Houd de condensafvoer zuiver en verwijder obstakels die de normale waterafvoer kunnen beletten.

⚠ De warmtewisselaar kan gedeeltelijk worden afgetapt; voor een volledige drainage, raden we aan om lucht in de warmtewisselaar te blazen.

04

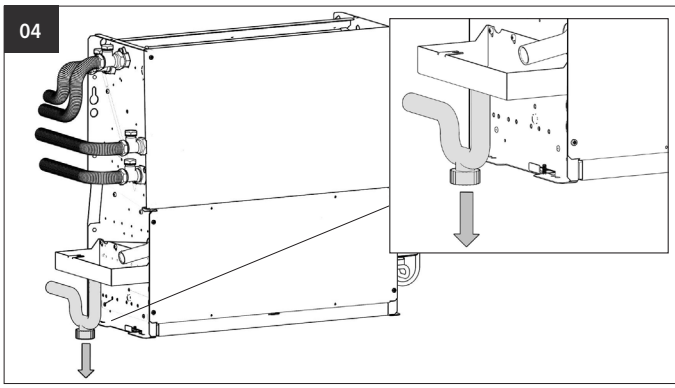

Het condensafvoersysteem moet worden uitgevoerd met een sifon om geurtjes te voorkomen. De sifon kan zich op het toestel of op de uiteindelijke condensaat aansluiting (stroomafwaarts vanaf de condensopvang) bevinden. Giet water in de condensopvang en controleer of deze normaal leeg loopt. Zo niet, controleer de afloophoek.

2. WANDOPBOUW

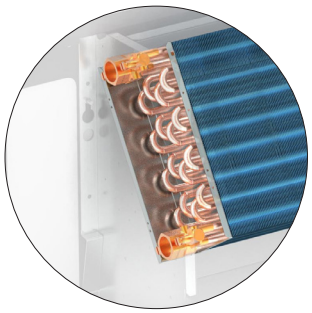

WATERZIJDIGE AANSLUITING
(2-PIJPS G 3/4" F)
OF
WATERZIJDIGE AANSLUITING
(4-PIJPS G ¾" F + G½"F)

ELEKTRISCHE AANSLUITING

ALUMINIUM-KOPER
WARMTEWISSELAARS MET
HYDROFIELE COATING

VERVANGBARE FILTER VAN
POLYPROPYLEEN STOF (KLASSE G2)

CONDENSOPVANG MET
AFVOERNIPPEL Ø 2 CM

CENTRIFUGALE VENTILATOR(EN)
MET DUBBELE INLAAT

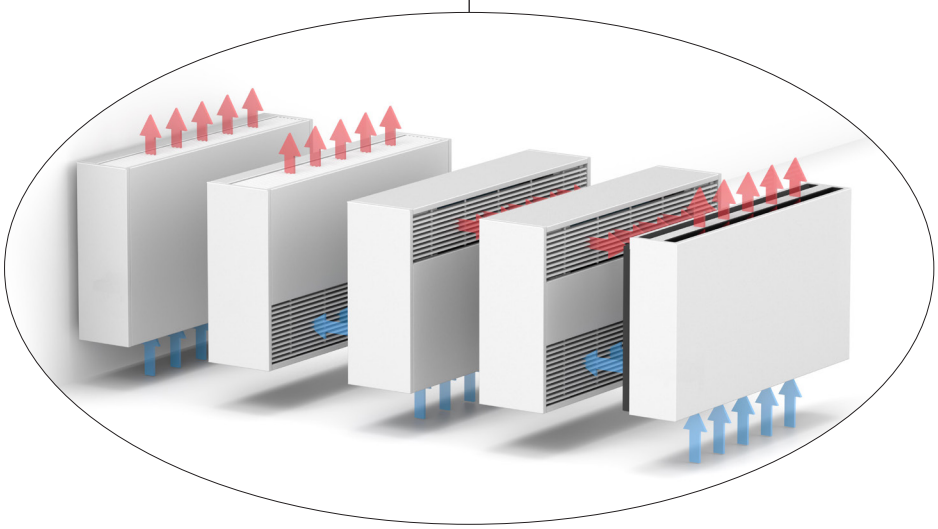

BEKLEDING UIT ELEKTROLITISCH VERZINKTE STAALPLAAT

Verwarmen

Condenserend koelen

Condensafvoer

2.1. INSTALLATIE WANDOPBOUW

OPGELET! Het toestel moet worden geïnstalleerd door een erkend installateur in overeenstemming met deze handleiding en de nationaal en lokaal geldende bouw- en veiligheidsvoorschriften. Onjuiste installatie kan leiden tot productstoringen, verminderde prestaties, trillingen of een hoger geluidsniveau.

Om een optimale werking van de inbouw convector te garanderen en eenvoudig onderhoud uit te kunnen voeren, is het van essentieel belang om een inspectieluik te voorzien in de installatie. Dit inspectieluik biedt toegang tot de belangrijkste componenten, zoals de motoren en de warmtewisselaars, die na verloop van tijd onderhoud of vervanging kunnen vereisen. Zorg ervoor dat het inspectieluik ruim genoeg is om alle benodigde handelingen eenvoudig uit te voeren. De exacte positie en afmetingen van het luik dienen te worden afgestemd op de installatieplaats en de toegankelijkheid van de interne componenten.

Gebruik steeds de hoofdschakelaar om het stroomnet spanningsloos te maken

CORELINE BASELINE

NL

01 - BASELINE

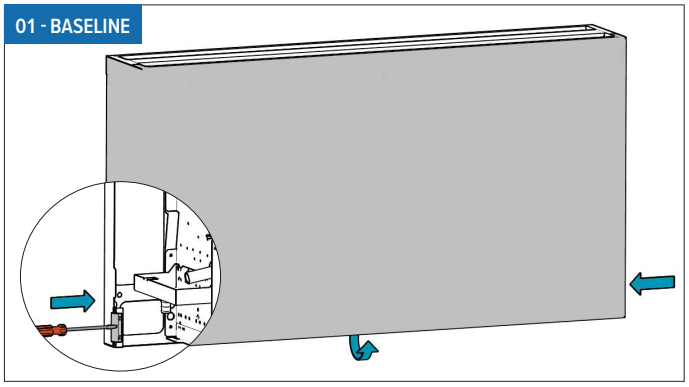

Klik de voorplaat los door de veerclips aan de 2 (zij)kanten in te drukken.

Let op! Als er een bediening aanwezig is: bediening loskoppelen in toestel, bij het losmaken van de voorplaat.

01 - CORELINE

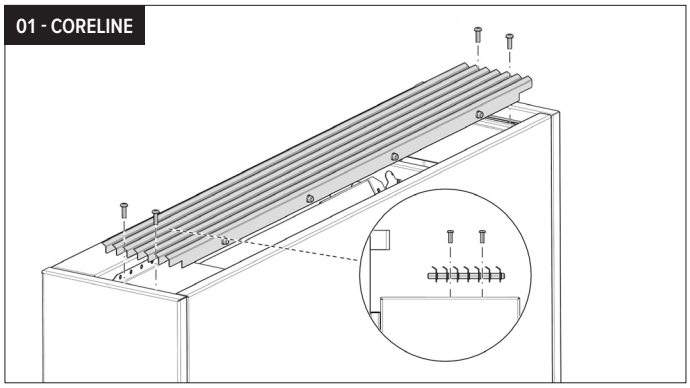

Verwijder het rooster. Schroef de 4 bouten aan de bovenzijde van het rooster los.

02 - CORELINE

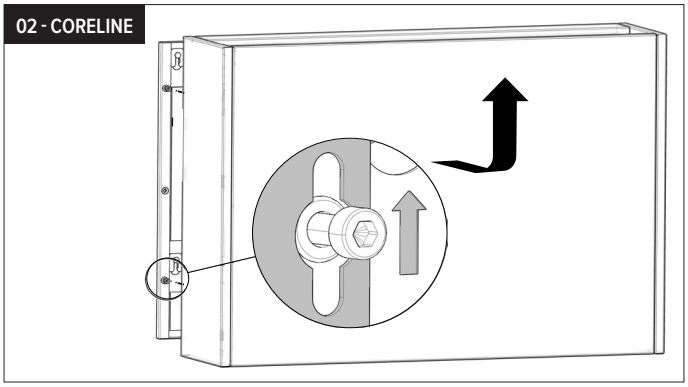

1. Demonteer de behuizing. Draai de steunbouten los.
2. Hef de behuizing uit de sleutelgaten en trek naar voor.
3. Plaats bekleding op een veilige locatie.

03 - CORELINE

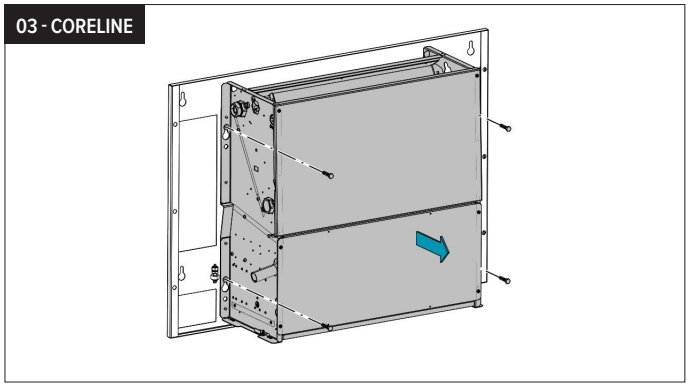

Maak het toestel los van de achterplaat.

02 - BASELINE
04 - CORELINE

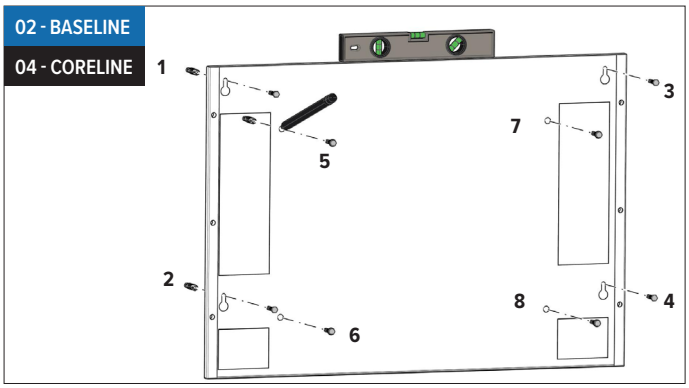

Markeer en boor de bevestigingsgaten van de achterplaat en het toestel (1-8).

Zorg ervoor dat de muur vlak is en voldoende draagvermogen heeft! Het type wand bepaalt welk type schroef of plug moet worden gebruikt.

Respecteer de aangegeven vrije ruimte rond het toestel.

Vanaf L1250: 2 extra boorgaten!

03 - BASELINE
05 - CORELINE

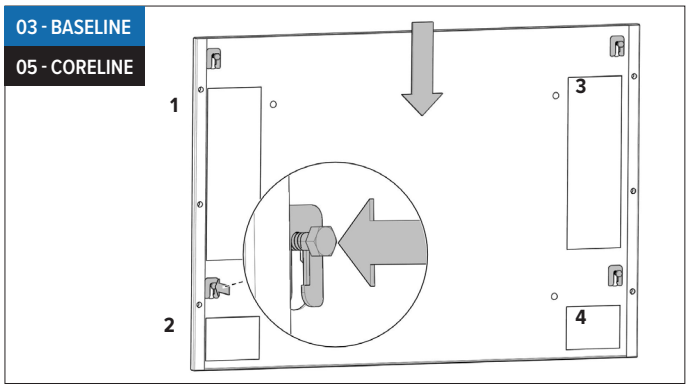

1. Plaats de schroeven van de achterplaat (1-4) en laat ze 1cm uitsteken.
2. Plaats de achterplaat.
3. Draai de schroeven vast.

Vanaf L1250: 2 extra boorgaten!

04 - BASELINE
06 - CORELINE

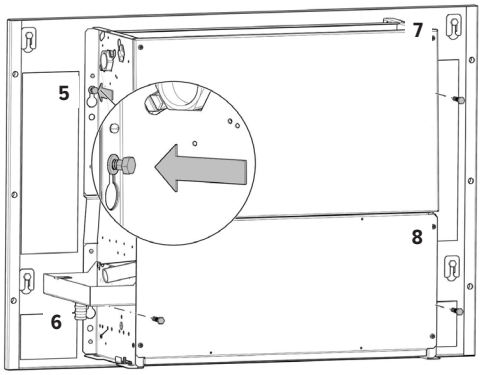

1. Plaats de schroeven van het apparaat (5-8) en laat ze 1 cm uitsteken.
2. Plaats het toestel in de juiste positie
3. Draai de schroeven vast.

05 - BASELINE
07 - CORELINE

Ontluchter

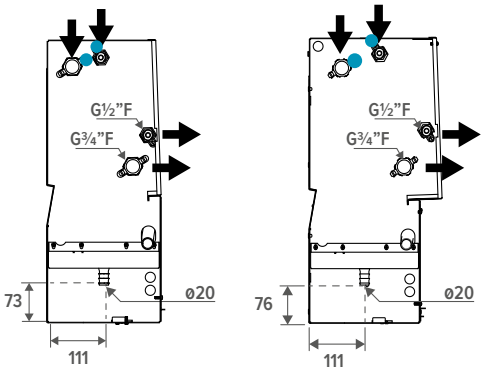

Waterzijdige aansluiting tegenhouden bij montage!

Sluit het toestel aan met behulp van de aangegeven inlaat- /uitlaataansluitingen op het waterzijdig systeem. Zorg dat de aansluitingen luchtdicht zijn, gebruik hiervoor een afdichtmiddel. De warmtewisselaar is voorzien van een ontluchter.

Installeer de condensafvoer.
⚠ Zorg ervoor dat het condensatiewater vlot afgevoerd wordt. Houd de condensafvoer zuiver en verwijder obstakels die de normale waterafvoer kunnen beletten.
⚠ De warmtewisselaar kan gedeeltelijk worden afgetapt; voor een volledige drainage, raden we aan om lucht in de warmtewisselaar te blazen.

06 - BASELINE
08 - CORELINE

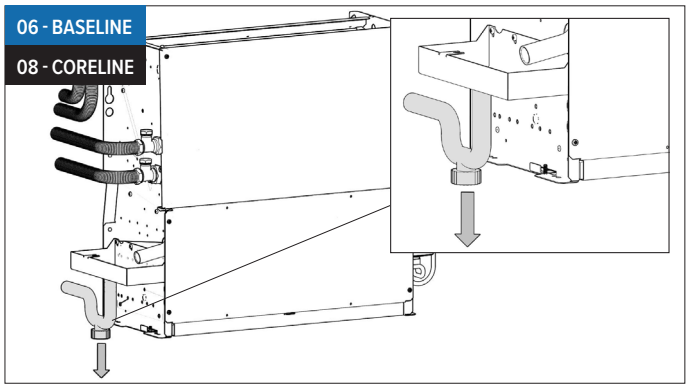

Installeer de condensafvoer. Het condensafvoersysteem moet worden uitgevoerd met een sifon om geurtjes te voorkomen. De sifon kan zich op het toestel of op de uiteindelijke condensaat aansluiting (stroomafwaarts vanaf de condensopvang) bevinden. Giet water in de condensopvang en controleer of deze normaal leeg loopt. Zo niet, controleer de afloophoek.

09 - CORELINE

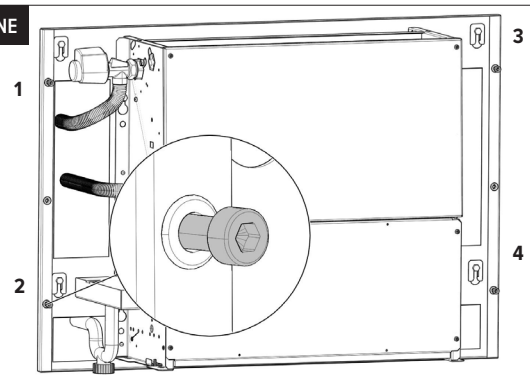

Plaats de steunbouten in de achterplaat.

⚠ Laat de bouten 1 cm uitsteken.

07 - BASELINE
10 - CORELINE

Zie. Elektrische aansluiting PG. 92

08 - BASELINE

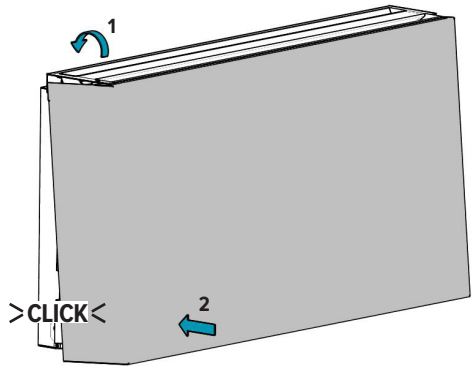

Plaats de voorplaat en klik vast met de veerclips.

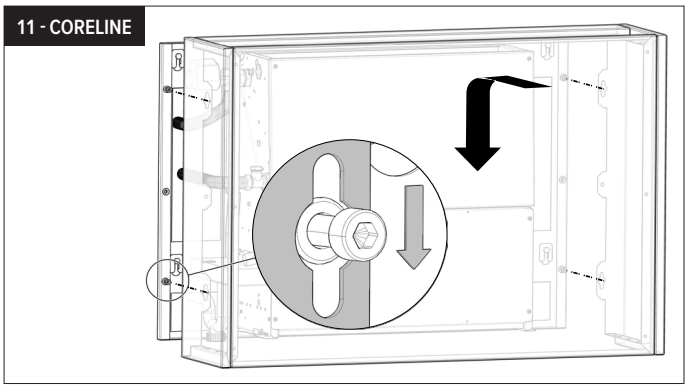

1. Monteer de behuizing. Zorg ervoor dat de bevestigingsgaten in lijn liggen met de steunbouten.
2. Fixeer de behuizing door de steunbouten vast te draaien.

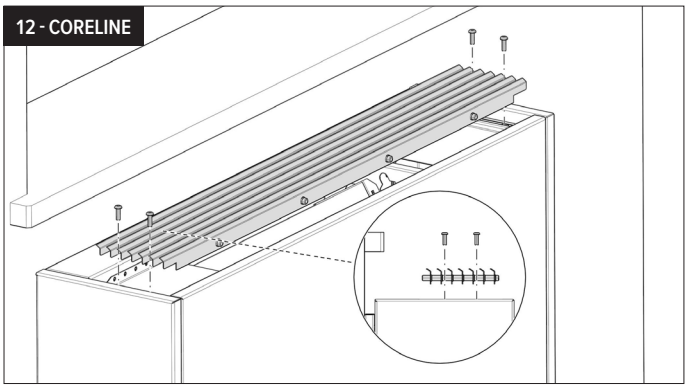

Plaats het rooster. Bevestig de schroeven in de bevestigingsgaten.

⚠ De lucht wordt het best naar de muur geblazen.

3. PLAFONDINBOUW

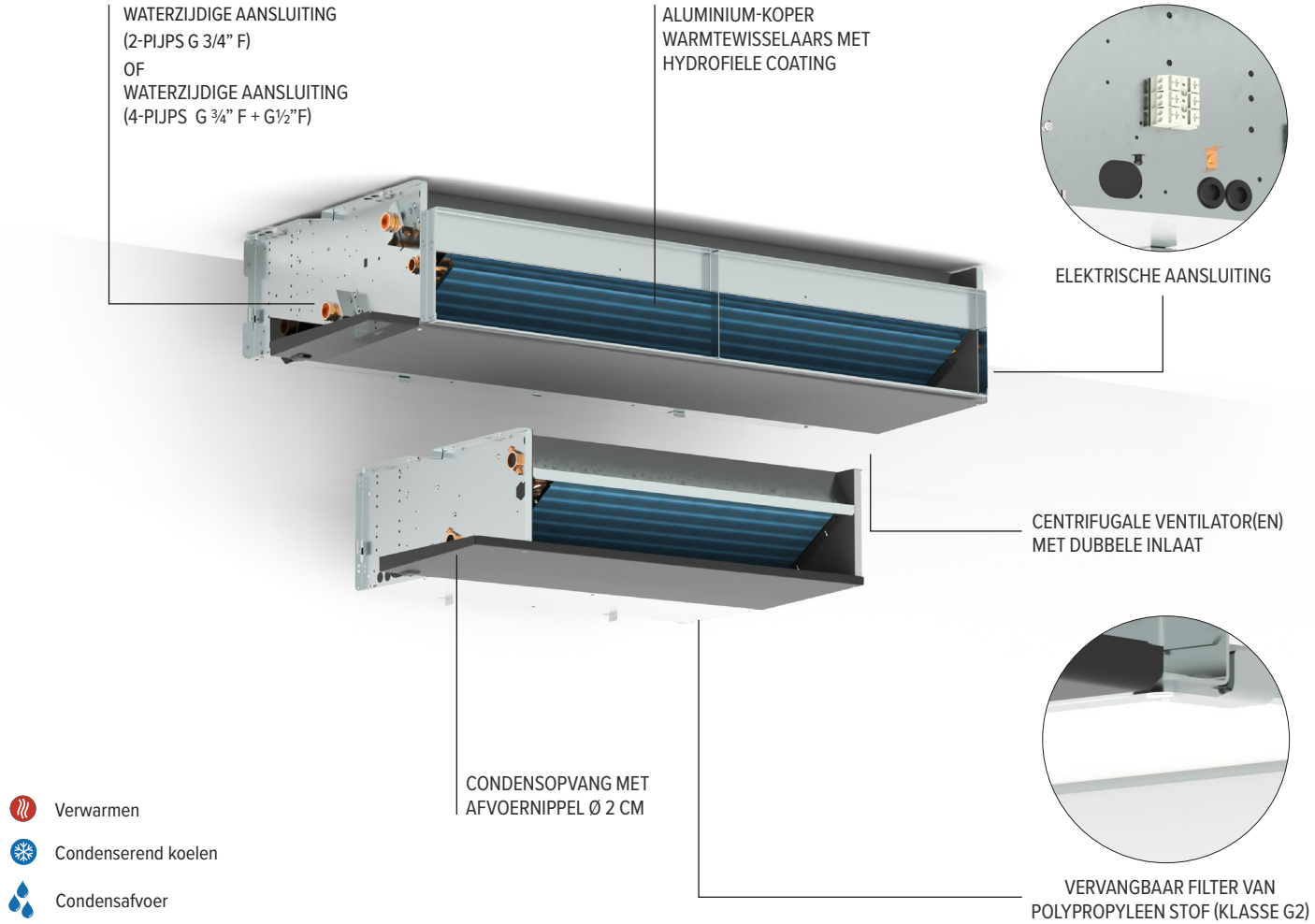

Verwarmen

Condenserend koelen

Condensafvoer

3.1. INSTALLATIE PLAFONDINBOUW

OPGELET! Het toestel moet worden geïnstalleerd door een erkend installateur in overeenstemming met deze handleiding en de nationaal en lokaal geldende bouw- en veiligheidsvoorschriften. Onjuiste installatie kan leiden tot productstoringen, verminderde prestaties, trillingen of een hoger geluidsniveau.

Om een optimale werking van de inbouw convector te garanderen en eenvoudig onderhoud uit te kunnen voeren, is het van essentieel belang om een inspectieluik te voorzien in de installatie. Dit inspectieluik biedt toegang tot de belangrijkste componenten, zoals de motoren en de warmtewisselaars, die na verloop van tijd onderhoud of vervanging kunnen vereisen. Zorg ervoor dat het inspectieluik ruim genoeg is om alle benodigde handelingen eenvoudig uit te voeren. De exacte positie en afmetingen van het luik dienen te worden afgestemd op de installatieplaats en de toegankelijkheid van de interne componenten.

Gebruik steeds de hoofdschakelaar om het stroomnet spanningsloos te maken

01

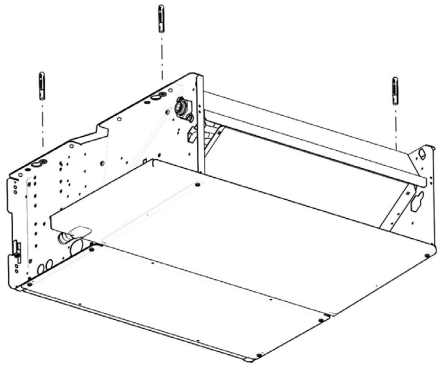

02

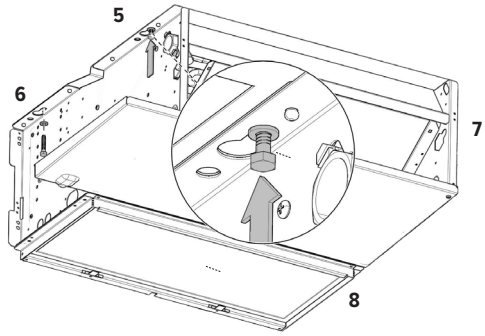

INBOUW: Markeer en boor de bevestigingsgaten van het toestel.

- Zorg ervoor dat de muur vlak is en voldoende draagvermogen heeft! Het type wand bepaalt welk type schroef of plug moet worden gebruikt.
- Respecteer de aangegeven vrije ruimte rond het toestel.
- Vanaf L1250: 2 extra boorgaten!

1. Plaats de schroeven van het apparaat (5-8) en laat ze 1 cm uitsteken.
2. Plaats het toestel in de juiste positie
3. Draai de schroeven vast.

03

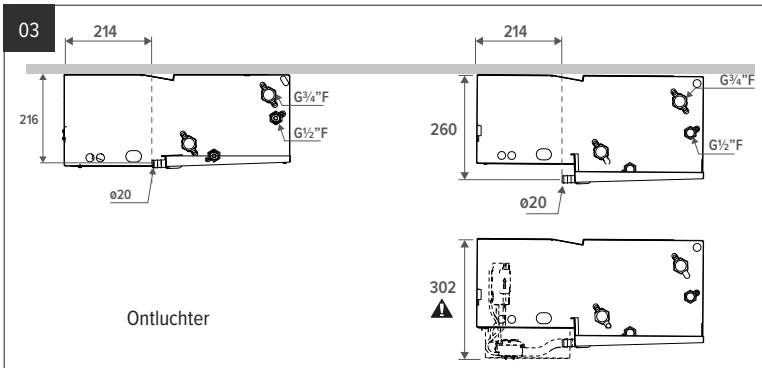

Waterzijdige aansluiting tegenhouden bij montage!

Sluit het toestel aan met behulp van de aangegeven inlaat- / uitlaataansluitingen op het waterzijdig systeem. Zorg dat de aansluitingen luchtdicht zijn, gebruik hiervoor een afdichtmiddel. De warmtewisselaar is voorzien van een ontluchter.

Installeer de condensafvoer.

- Zorg ervoor dat het condensatiewater vlot afgevoerd wordt. Houd de condensafvoer zuiver en verwijder obstakels die de normale waterafvoer kunnen beletten.
- De warmtewisselaar kan gedeeltelijk worden afgetapt; voor een volledige drainage, raden we aan om lucht in de warmtewisselaar te blazen.
- Indien geen ruimte in het plafond is voorzien voor waterzijdige leidingen, dient u het toestel (achterplaat) aan afstandhouders (bv. draadstangen) te bevestigen.

4. PLAFONDOPBOUW

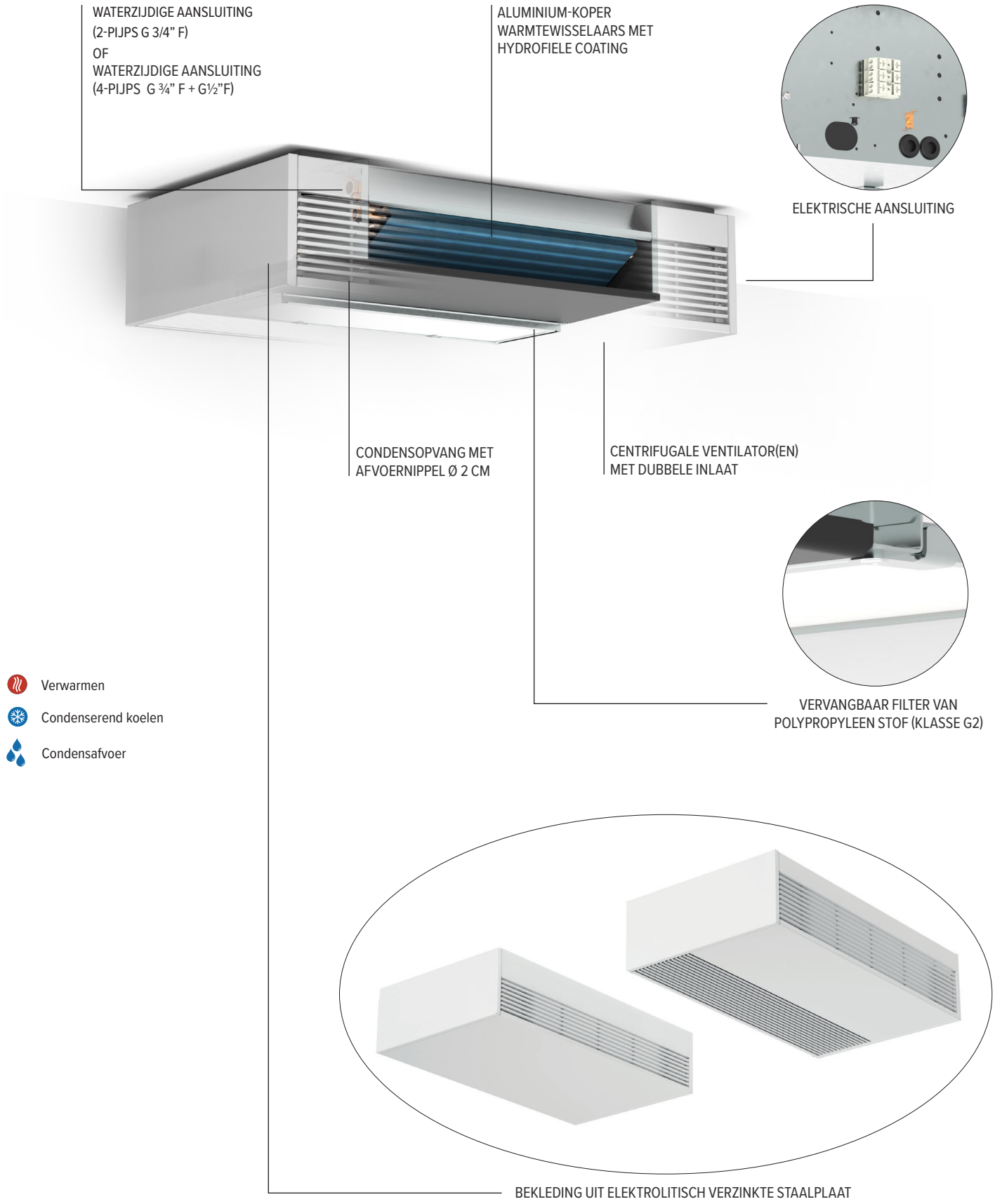

NL

4.1. INSTALLATIE PLAFONDOPBOUW

OPGELET! Het toestel moet worden geïnstalleerd door een erkend installateur in overeenstemming met deze handleiding en de nationaal en lokaal geldende bouw- en veiligheidsvoorschriften. Onjuiste installatie kan leiden tot productstoringen, verminderde prestaties, trillingen of een hoger geluidsniveau.

Om een optimale werking van de inbouw convector te garanderen en eenvoudig onderhoud uit te kunnen voeren, is het van essentieel belang om een inspectieluik te voorzien in de installatie. Dit inspectieluik biedt toegang tot de belangrijkste componenten, zoals de motoren en de warmtewisselaars, die na verloop van tijd onderhoud of vervanging kunnen vereisen. Zorg ervoor dat het inspectieluik ruim genoeg is om alle benodigde handelingen eenvoudig uit te voeren. De exacte positie en afmetingen van het luik dienen te worden afgestemd op de installatieplaats en de toegankelijkheid van de interne componenten.

Gebruik steeds de hoofdschakelaar om het stroomnet spanningsloos te maken

01

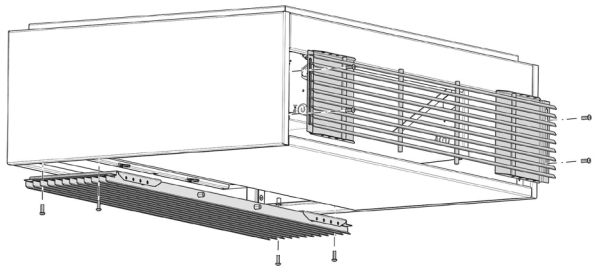

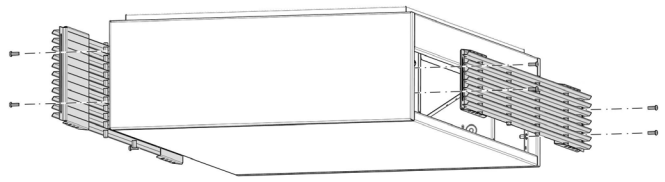

Verwijder het rooster. Schroef de schroeven van het rooster los.

02

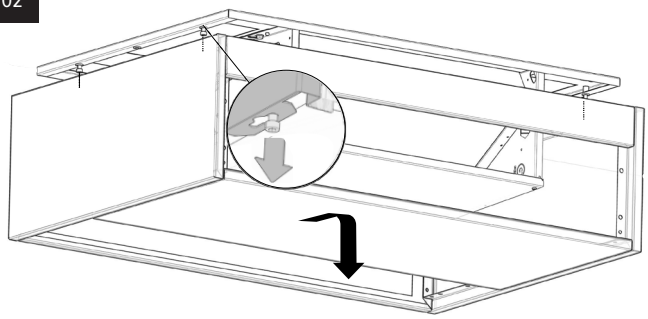

1. Demonteer de behuizing. Draai de steunbouten los.
2. Plaats bekleding op een veilige locatie.
3. Maak het toestel los van de achterplaat.

01

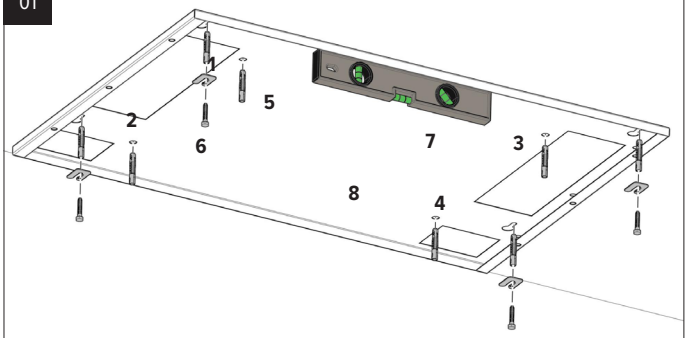

Markeer en boor de bevestigingsgaten van de achterplaat en het toestel (1-8).

⚠ Zorg ervoor dat de muur vlak is en voldoende draagvermogen heeft!
Het type wand bepaalt welk type schroef of plug moet worden gebruikt.

⚠ Respecteer de aangegeven vrije ruimte rond het toestel.

⚠ Vanaf L1250: 2 extra boorgaten!

02

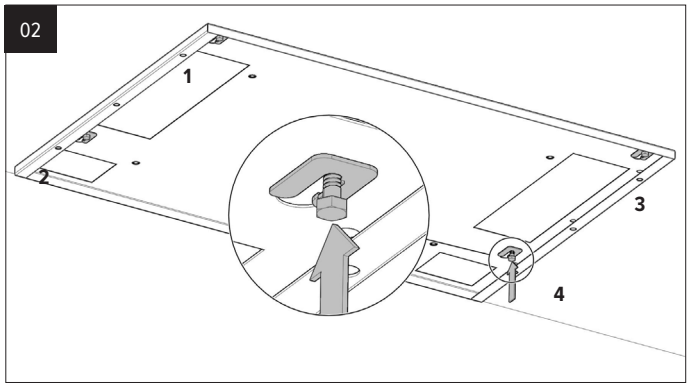

1. Plaats de schroeven van de achterplaat (1-4) en laat ze 1cm uitsteken.
2. Plaats de achterplaat.
3. Draai de schroeven vast.

⚠ Vanaf L1250: 2 extra boorgaten!

03

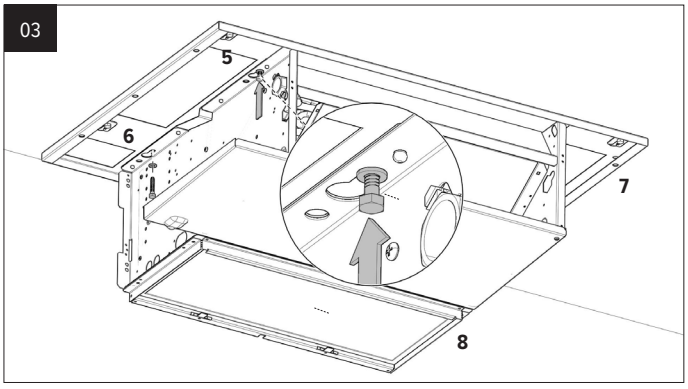

1. Plaats de schroeven van het apparaat (5-8) en laat ze 1 cm uitsteken.
2. Plaats het toestel in de juiste positie
3. Draai de schroeven vast.

04

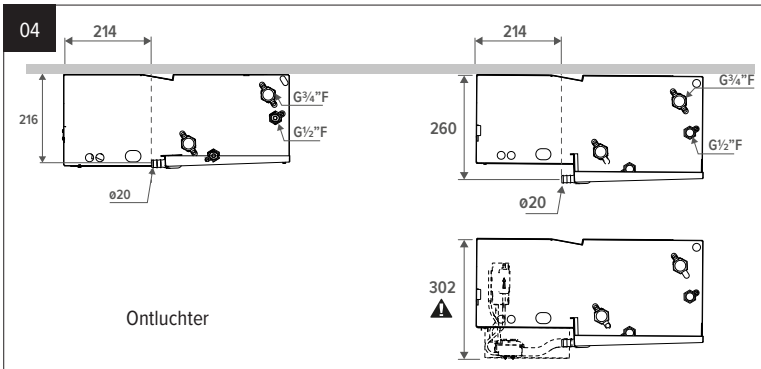

Ontluchter

Waterzijdige aansluiting tegenhouden bij montage!

Sluit het toestel aan met behulp van de aangegeven inlaat- / uitlaataansluitingen op het waterzijdig systeem. Zorg dat de aansluitingen luchtdicht zijn, gebruik hiervoor een afdichtmiddel. De warmtewisselaar is voorzien van een ontluchter.

Installeer de condensafvoer.

NL

⚠ Zorg ervoor dat het condensatiewater vlot afgevoerd wordt. Houd de condensafvoer zuiver en verwijder obstakels die de normale waterafvoer kunnen beletten.

⚠ De warmtewisselaar kan gedeeltelijk worden afgetapt; voor een volledige drainage, raden we aan om lucht in de warmtewisselaar te blazen.

⚠ Indien geen ruimte in het plafond is voorzien voor waterzijdige leidingen, dient u het toestel (achterplaat) aan afstandhouders (bv. draadstangen) te bevestigen.

05

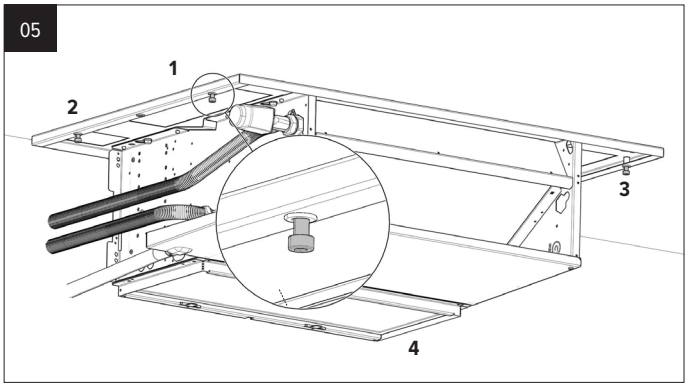

Plaats de steunbouten in de achterplaat.

⚠ Laat de bouten 1 cm uitsteken.

06

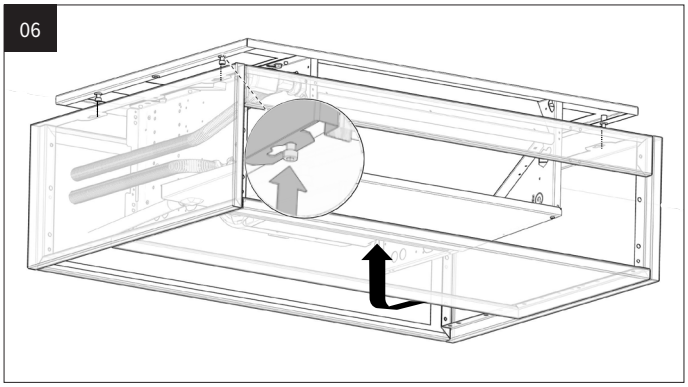

1. Monteer de behuizing. Zorg ervoor dat de bevestigingsgaten in lijn liggen met de steunbouten.
2. Fixeer de behuizing door de steunbouten vast te draaien.

07

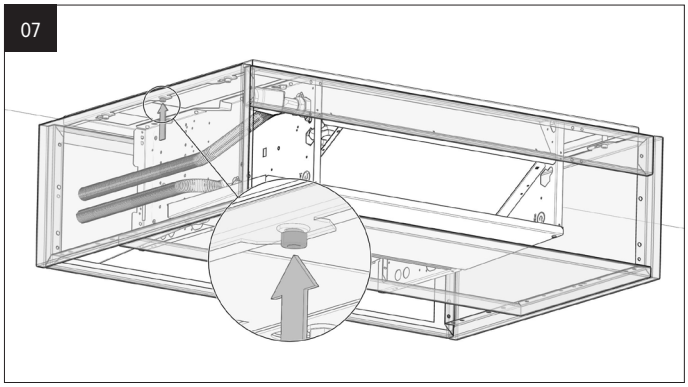

⚠ Plafondmodel: plaats de middelste schroef en zet vast!

08

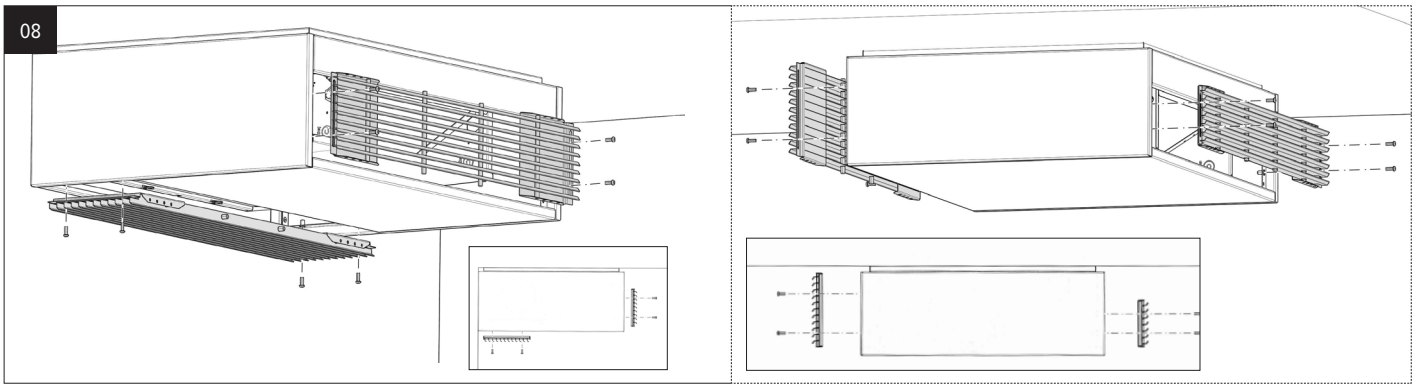

Plaats het rooster. Bevestig de schroeven in de bevestigingsgaten.

⚠ De lucht wordt het best de ruimte ingeblazen.

5. ONDERHOUD

5.1. VERVANGEN VAN DE FILTER

LENGTE	550	750	950	1250	1550	1900
CODE	8721.401	8721.402	8721.403	8721.404	8721.405	8721.406

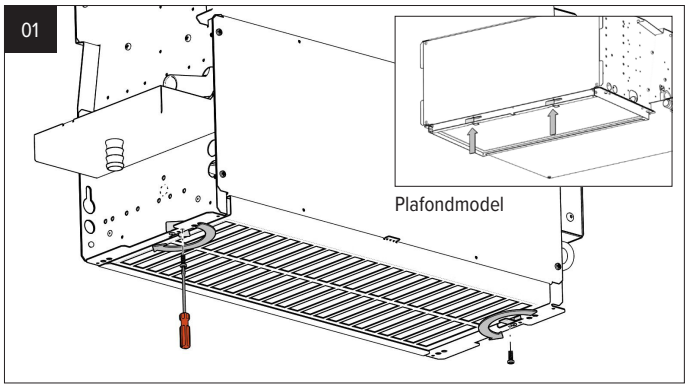

Verwijder de schroef en draai de vergrendelingen, aan de zijkant van het toestel, open.

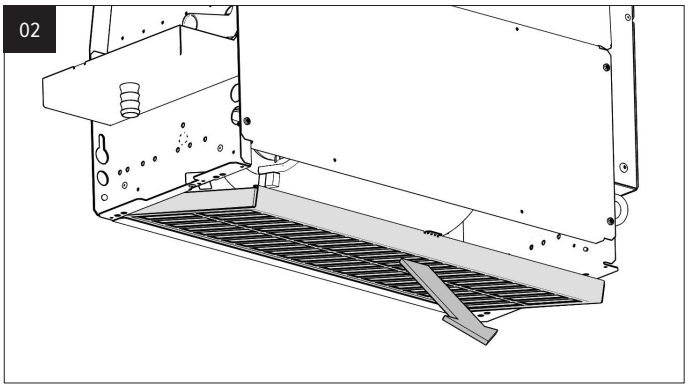

Haal de filter uit het toestel.

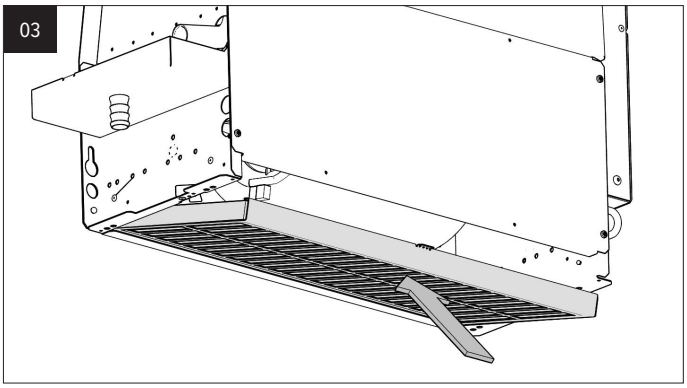

Plaats de nieuwe filter in het toestel.

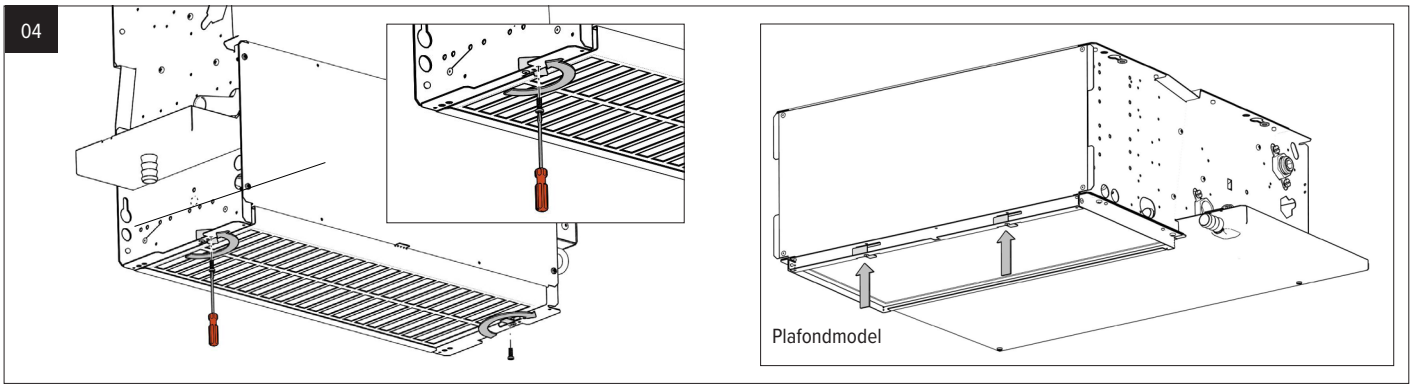

Draai de vergrendeling, aan de zijkant van het toestel, dicht en plaats de schroef terug.

5.2. SPECIAAL ONDERHOUD: VERVANGEN VAN VENTILATOR

Indien de elektromotor van de ventilator defect is, moet de volledige ventilatoreenheid vervangen worden.

Gebruik steeds de hoofdschakelaar om het stroomnet spanningsloos te maken!

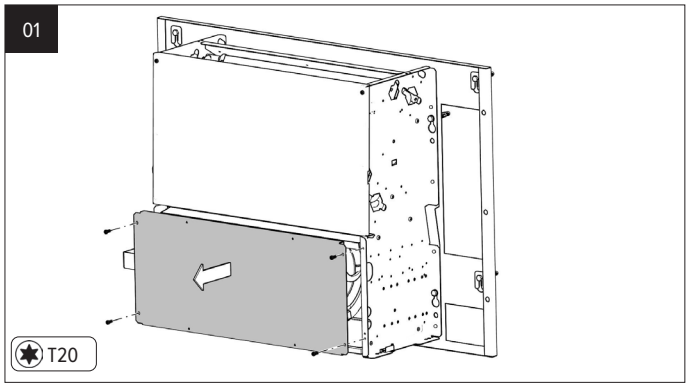

Schroef de 4 schroeven van het onderste voorpaneel los en verwijder dit paneel.

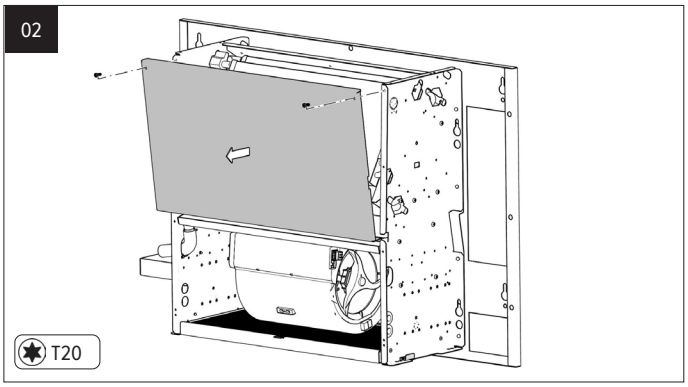

Verwijder de 2 schroeven van het bovenste voorpaneel en haal dit er af.

03

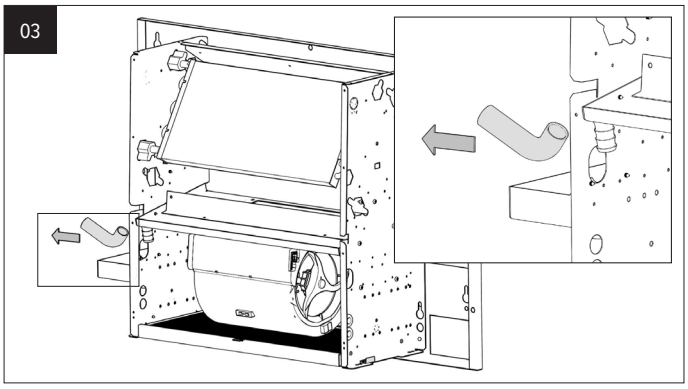

Maak het kleine rubberen pijpje van de condensafvoer los.

04

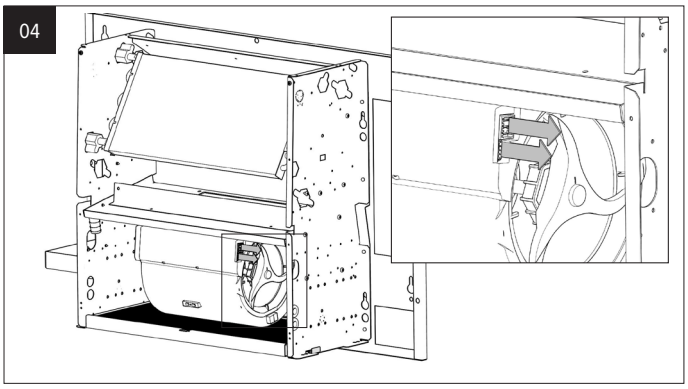

Maak de elektrisciteitskabel van de motor/ventilator los.

05

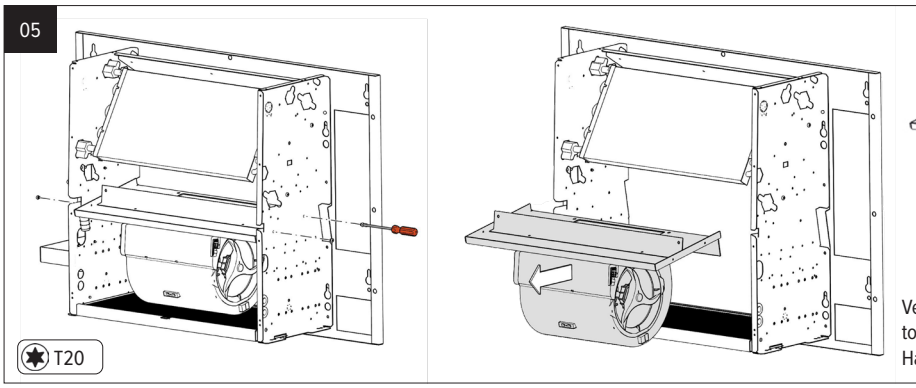

Verwijder de 4 schroeven waarmee de ventilatorplaat in het toestel gemonteerd is.
Haal de motor van de plaat door 4 schroeven los te maken.is.

06 Volg instructies in omgekeerde volgorde om de nieuwe ventilator/motor te monteren.

5.3. SPECIAAL ONDERHOUD: VERVANGEN VAN DE WARMTEWISSELAAR

Gebruik steeds de hoofdschakelaar om het stroomnet spanningsloos te maken!

01

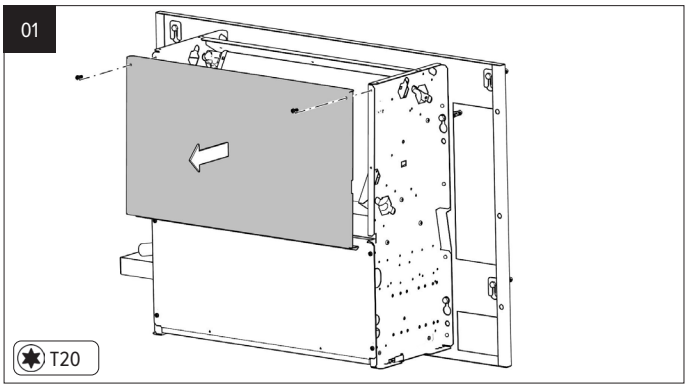

Verwijder de 2 schroeven van het bovenste voorpaneel en haal dit er af.

02

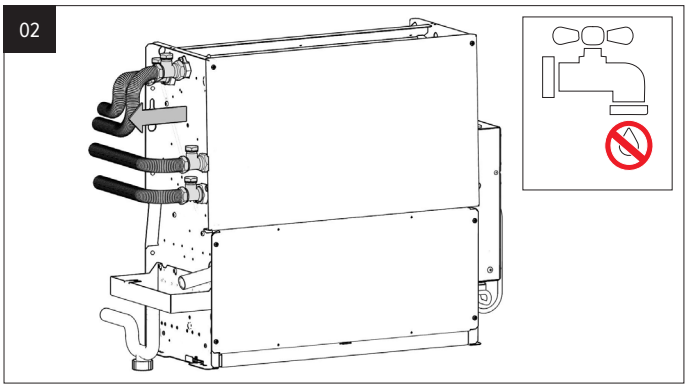

Sluit de aanvoer en retour van het water af. Ontkoppel de warmtewisselaar.

03

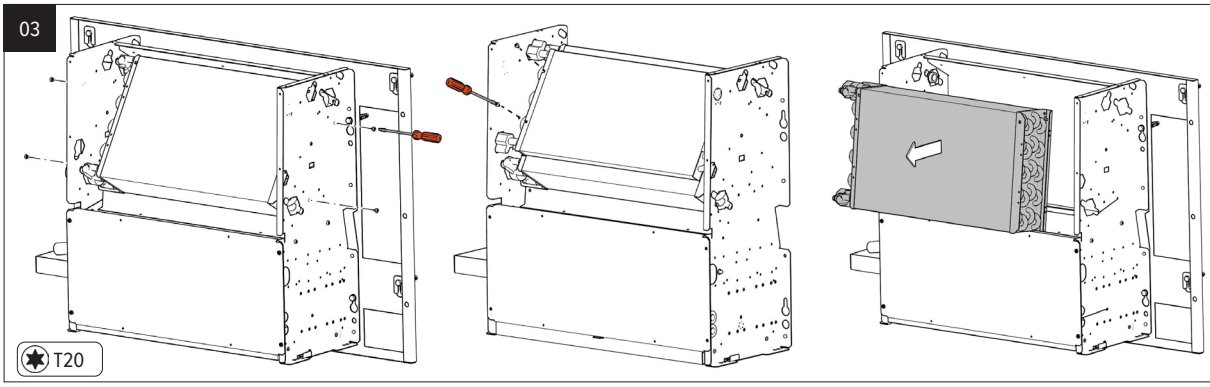

2-pijps: verwijder de 4 schroeven, aan de zijkant, waarmee de warmtewisselaar in het toestel gemonteerd is.

4-pijps: verwijder de 4 schroeven waarmee de warmtewisselaar aan het toestel is gemonteerd.

04 Volg instructies in omgekeerde volgorde om de nieuwe warmtewisselaar te monteren.

6. MAXIMALE KABELLENGTE BIJ 230V (MAX 5% SPANNINGSVERLIES)

Bepaal de juiste draadsectie op basis van de afstand tussen de voeding en het verst verwijderde toestel.
Totaal vermogen (W): de som van de vermogens (W) van alle toestellen die op dezelfde voeding of elektrische kring zijn aangesloten.

Briza 22/26	L550	L750	L950	L1250	**L1550**	**L1900**
P (W)	42	47	52	89	95	132

Briza 22/26 HP	L750	L950	L1250	L1550	L1900
P (W)	178	173	173	351	346

		MAX. KABELLENGTE (M)									
		5	10	15	20	25	30	40	50	75	100
TOTAAL VERMOGEN (W)	100	0.75	0.75	0.75	0.75	0.75	0.75	0.75	0.75	0.75	0.75
	200	0.75	0.75	0.75	0.75	0.75	0.75	0.75	0.75	0.75	0.75
	300	0.75	0.75	0.75	0.75	0.75	0.75	0.75	0.75	0.75	0.75
	400	0.75	0.75	0.75	0.75	0.75	0.75	0.75	0.75	0.75	0.75
	500	0.75	0.75	0.75	0.75	0.75	0.75	0.75	0.75	0.75	0.75
	600	0.75	0.75	0.75	0.75	0.75	0.75	0.75	0.75	0.75	1.50
	700	0.75	0.75	0.75	0.75	0.75	0.75	0.75	0.75	0.75	1.50
	800	0.75	0.75	0.75	0.75	0.75	0.75	0.75	0.75	1.50	1.50
	900	0.75	0.75	0.75	0.75	0.75	0.75	0.75	0.75	1.50	1.50
	1000	0.75	0.75	0.75	0.75	0.75	0.75	0.75	0.75	1.50	1.50
	1100	0.75	0.75	0.75	0.75	0.75	1.50	1.50	1.50	2.50	4.00
	1200	0.75	0.75	0.75	1.50	1.50	1.50	1.50	2.50	4.00	4.00
	1300	0.75	0.75	1.50	1.50	1.50	2.50	2.50	4.00	4.00	
	1400	0.75	0.75	1.50	1.50	2.50	2.50	4.00	4.00		
	1500	0.75	1.50	1.50	2.50	2.50	2.50	4.00	4.00		

MIN. DRAADSECTIE:

0.75 mm²	1.50 mm²	2.50 mm²	4.00 mm²

7. BEDIENING

7.1. STURING D01 - TPT

Dit toestel staat standaard ingesteld op condenserend koelen. Indien u enkel niet-condenserend wenst te koelen, dient u de watertemperatuurinstelling aan te passen naar 24°C.

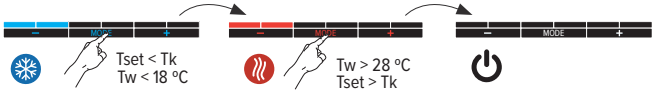

De gebruiker kiest de gewenste kamertemperatuur via de [-] en [+] knop.

Het toestel start zodra het bedieningspaneel in koelingsmode staat, de gewenste kamertemperatuur niet bereikt is en de watertemperatuur < 18°C.

Het toestel start zodra het bedieningspaneel in verwarmingsmode staat, de gewenste kamertemperatuur niet bereikt is en de watertemperatuur > 28°C.

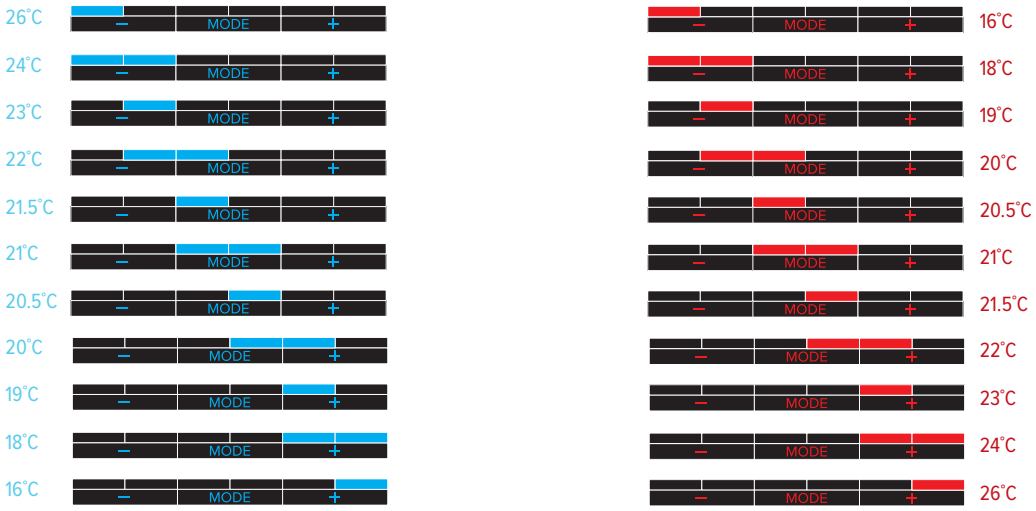

De snelheid wordt automatisch gestuurd met een maximale snelheid die overeenkomt met 30dB(A).

Boostfunctie: Het toestel draait 15 minuten op maximale snelheid. De LED's knipperen rustig.

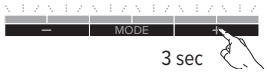

Deactiveren
Druk kort op de [+] knop. Na 15 seconden wordt dit automatisch opgeslagen en gaat het toestel terug naar de gekozen mode.
⚠ De boost mode stopt automatisch wanneer de watertemperatuur tijdens de boost mode in koeling < 18°C of in verwarming > 28°C.

7.1.1. Meldingen

⚠ **Blauwe LEDs knipperen: watertemperatuur te hoog om te koelen**
Rode LEDs knipperen: watertemperatuur te laag om te verwarmen

Foutcodes Bedieningspaneel
LED knippert snel in de kleur van de ingestelde mode.

Error sensor - controleer de watertemperatuursensor

Error sensor - controleer de kamertemperatuursensor

LEDs knipperen in patroon in modekleur
Enkel indien het raamcontact is aangesloten en ingeschakeld: raamcontact staat open.

7.1.2. Soft reset

Als het apparaat niet reageert zoals verwacht, kun je een soft reset uitvoeren. Hierdoor worden alle gemeten en berekende waarden in de controller gereset en wordt het apparaat opnieuw opgestart. De aangepaste instellingen blijven behouden.

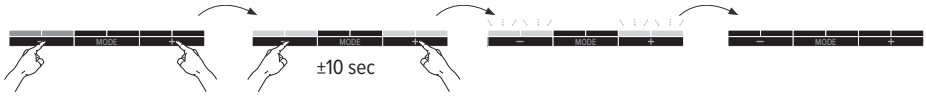

1. Zet het apparaat in een willekeurige modus.
2. Houd de [-] en [+] gelijktijdig ingedrukt totdat de eerste 2 en de laatste 2 LED's beginnen te knipperen.
3. Laat de [-] en [+] los.
4. De rode, blauwe en paarse lichten gaan achtereenvolgens aan, het apparaat wordt gereset en opnieuw opgestart.

7.2. STURING D09 - ACO

Toestel inschakelen: Houd [Mode] 10 seconden ingedrukt tot alle LEDs aan zijn.

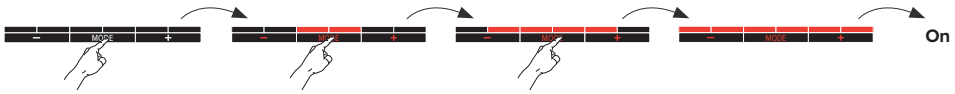

Mode: Het toestel wordt gestuurd via auto-change-over. De gebruiker kan tijdelijk manueel een andere mode selecteren.

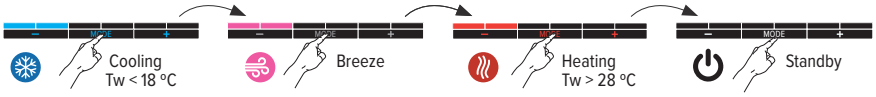

Snelheid:

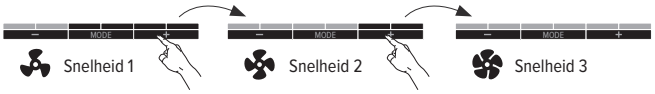

Permanent off: Alle functies zijn uitgeschakeld tot de gebruiker het toestel aanzet via het bedieningspaneel.
Houd [Mode] ingedrukt tot alle LEDs uit zijn.

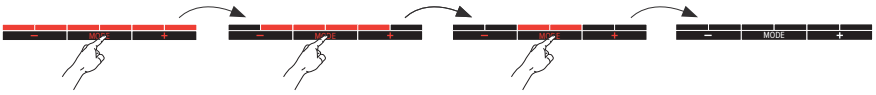

7.2.1. Meldingen

Blauwe LEDs knipperen: watertemperatuur te hoog om te koelen
Rode LEDs knipperen: watertemperatuur te laag om te verwarmen

Foutcodes Bedieningspaneel
LED knippert snel in de kleur van de ingestelde mode.

Error sensor - controleer de watertemperatuursensor

Error sensor - controleer de kamertemperatuursensor

LEDs knipperen in patroon in modekleur
Enkel indien het raamcontact is aangesloten en ingeschakeld: raamcontact staat open.

7.2.2. Soft reset

Als het apparaat niet reageert zoals verwacht, kun je een soft reset uitvoeren. Hierdoor worden alle gemeten en berekende waarden in de controller gereset en wordt het apparaat opnieuw opgestart. De aangepaste instellingen blijven behouden.

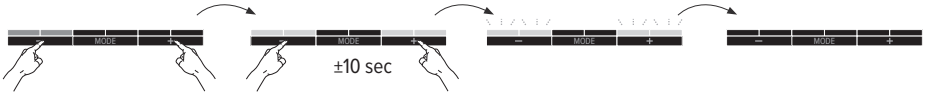

1. Zet het apparaat in een willekeurige modus.
2. Houd de [-] en [+] gelijktijdig ingedrukt totdat de eerste 2 en de laatste 2 LED's beginnen te knipperen.
3. Laat de [-] en [+] los.
4. De rode, blauwe en paarse lichten gaan achtereenvolgens aan, het apparaat wordt gereset en opnieuw opgestart.

8. INSTELLINGEN VIA PRINTPLAAT CONTROLLER - STURINGEN: TPT - BMS - 3-STANDENREGELING - AAN/UIT - ACO

8.1. WATERTEMPERATUUR AANPASSEN

8.1.1. Instellen maximale watertemperatuur koelen

Door de maximale temperatuur lager in te stellen, zal het toestel later starten. Indien de maximale watertemperatuur hoger wordt ingesteld, zal het toestel sneller starten.

⚠ **Dit toestel staat standaard ingesteld op condenserend koelen. Indien u enkel niet-condenserend wenst te koelen, dient u de watertemperatuurinstelling aan te passen naar 24°C.**

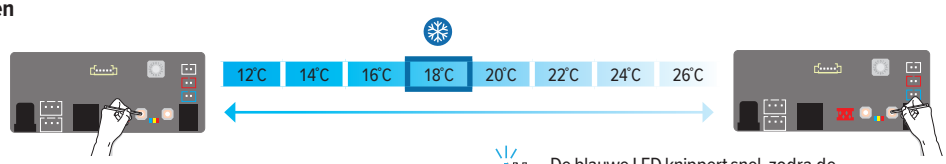

1. Start instellen: houd de [-] knop van de printplaat ingedrukt tot de blauwe LED 5x knippert en laat los.
2. Druk kort op [-] of [+] om de ingestelde temperatuur aan te passen.
3. Afsluiten instellen: druk de [-] knop van de printplaat in tot de blauwe LED 5x knippert en laat los.

De blauwe LED knippert snel, zodra de minimum temperatuur is bereikt.

De rode LED knippert snel, zodra de maximum temperatuur is bereikt.

Automatische controle: de groene LED licht op als de watertemperatuur (aanvoerwater) kouder is dan de ingestelde watertemperatuur.

8.1.2. Instellen minimale watertemperatuur verwarmen

Door de minimale temperatuur hoger in te stellen, zal het toestel later starten. Indien de minimale watertemperatuur lager wordt ingesteld, zal het toestel sneller starten.

⚠ **Indien u een warmtepomp heeft, is het misschien nodig om de minimale watertemperatuur wat lager te zetten.**

1. Start instellen: druk de [+] knop van de printplaat in tot de rode LED 5x knippert en laat los.

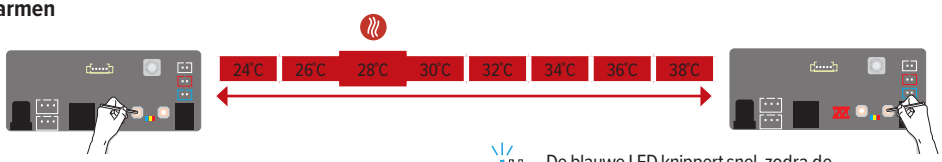

2. Druk kort op [-] of [+] om de ingestelde temperatuur aan te passen.
3. Afsluiten instellen: druk de [+] knop van de printplaat in tot de rode LED 5x knippert en laat los.

⚠ Wacht 15 seconden – de nieuwe instelling wordt automatisch opgeslagen.

De blauwe LED knippert snel, zodra de minimum temperatuur is bereikt.

De rode LED knippert snel, zodra de maximum temperatuur is bereikt.

Automatische controle: de groene LED licht op als de watertemperatuur (aanvoerwater) kouder is dan de ingestelde watertemperatuur.

8.2. SNELHEID AANPASSEN

1. Zorg ervoor dat de ventilator-unit(s) niet actief zijn (geen modus geselecteerd).
2. Kies een modus om aan te passen: Druk op [-] voor koelen. Druk op [+] voor verwarmen.
3. Druk kort op [-] of [+] om de ingestelde snelheid aan te passen.
4. Wacht 15 seconden – de nieuwe instelling wordt automatisch opgeslagen.

⚠ **Let op**: Als de ventilator-unit(s) al draaien, wordt de snelheid van de actieve modus aangepast.

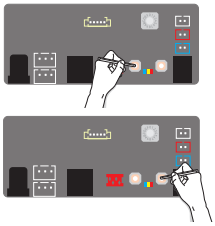

De blauwe LED knippert snel, zodra de minimum temperatuur is bereikt.

De rode LED knippert snel, zodra de maximum temperatuur is bereikt.

Automatische controle: de groene LED licht op als de watertemperatuur (aanvoerwater) kouder is dan de ingestelde watertemperatuur.

SNELHEID %															
20	25	30	35	40	45	50	55	60	65	70	75	80	85	90	95	100

8.3. IN-/UITSCHAKELEN RAAMCONTACT

1. Onthoud de stand waarop de rotary-switch origineel is ingesteld.
2. Draai de rotary-switch naar stand '0'
3. De 3 LEDS (rood, groen en blauw) op de JDPC knipperen.
4. Houd de '-' knop ingedrukt tot de blauwe of de rode LED oplicht.
5. De instelling voor het raamcontact is gewijzigd.
   – blauwe LED: raamcontact is uitgeschakeld
   – rode LED: raamcontact is ingeschakeld
6. Herhaal de stappen tot het gewenste resultaat is bereikt.
7. Draai de rotary-switch terug naar de origineel ingestelde stand.

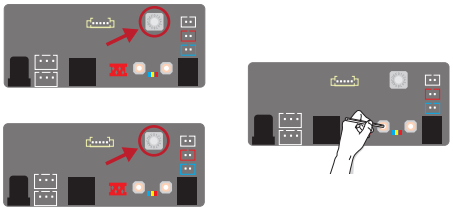

8.4. FOUTCODES PRINTPLAAT

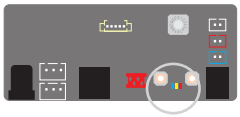

controleer de watertemperatuursensor

8.5. TERUG NAAR FABRIEKSINSTELLING

1. Maak het toestel spanningsloos.
2. Houd [-] en [+] ingedrukt terwijl u het terug onder spanning zet. De blauwe LED gaat aan, gevolgd door de groene LED (na 2 sec.) en de rode LED (na 4 sec.). Laat de knoppen los zodra alle LEDs knipperen.
3. De controller keert terug naar de fabrieksinstellingen; alle LED lampjes zullen 8 seconden knipperen.

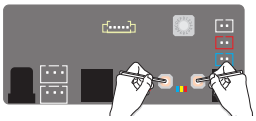

NL

9. CONDENSPOMP

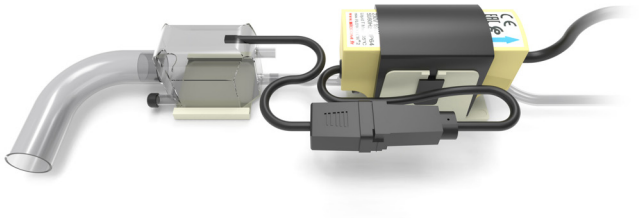

STANDAARD LEVERING

- Pomp
- Reservoir met ontluchtingsslang
- Voedings-/alarmkabel
- Pompstandaard
- Reservoirstandaard
- Dubbelzijdige kleefband
- Inlaatslang
- Aanzuigslang (1,8 m)
- 1 klem

BESCHRIJVING

Zeer stil:	ideaal voor installatie in elke ruimte
IP64-bescherming:	optimaal beschermd tegen stof en spatwater
Plug&Play-connectoren:	snelle en eenvoudige installatie én onderhoud
Doorzichtig reservoir:	direct zicht op de status voor vlot onderhoud
Messing uitlaat:	gegarandeerde stevigheid en betrouwbaarheid
Gepatenteerde schuimbehuizing:	stiller en eenvoudiger te installeren

SPECIFICATIES

Max. debiet (l/h)	15
Max. aanzuighoogte (m)	2
Max. opvoerhoogte (m)	10
Elektrisch vermogen (W)	19
Nominale spanning (VAC)	220 / 240
Frequentie (Hz)	50 / 60
Alarm	NO-NC 5A
Geluidsniveau (dB(A))	19.7
Beschermingsgraad	IP64
Thermische beveiliging	✓
Werkcyclus (%)	100
Lengte voedings-/alarmkabel (m)	1.6

Indien nodig kan de pomp 100% van de tijd draaien.

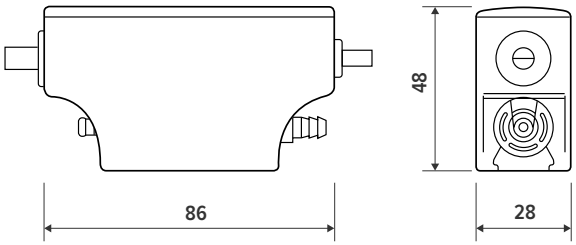

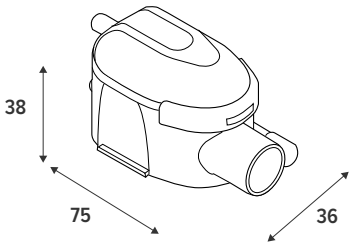

DEBIET

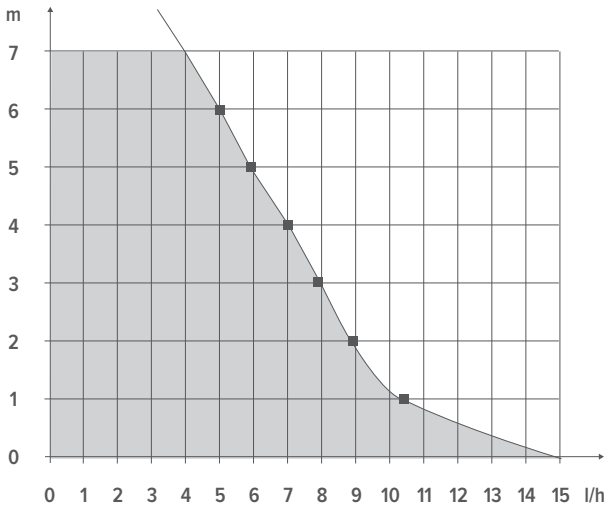

VERKLARING GEBRUIK CONDENSPOMP MINI FLOWATCH 2 SILENCE:

Voor een correcte werking is het essentieel de installatiehandleiding nauwkeurig te volgen. Een foutieve installatie of het niet naleven van de instructies kan ernstige waterschade veroorzaken.

BELANGRIJK VOOR INSTALLATIE EN GEBRUIK

- Lees en volg altijd de meegeleverde instructies.
- Monteer de vlottermodule perfect horizontaal en gebruik de bijgeleverde tape voor een stabiele bevestiging.
- Sluit de ontluchting van de vlottermodule altijd boven het waterniveau van de lekbak aan.
- Gebruik steeds de correcte kristaldarmdiameter (Ø 6 mm inwendig / Ø 9 mm uitwendig) – nooit vergroten.
- Respecteer de maximale aanzuig- en opvoerhoogte in relatie tot de condenswaterproductie van de unit.
- Zorg voor voldoende ventilatieruimte rond de pomp.
- De pomp mag nooit buiten of in vorstgevoelige ruimtes geplaatst worden.
- De condensleiding mag niet afgekneld of geplooid worden; gebruik indien nodig een geleider of kunststof 90°-bocht.
- Gebruik steeds alle meegeleverde toebehoren en bevestigingsbandjes om losschieten van de slang te voorkomen.
- Voorzie een aparte elektrische voeding (los van de koelunit) zodat de pomp altijd actief kan blijven.
- De pomp is beschermd tegen waterindringing (IP64).

ONDERHOUD EN VEILIGHEID

- Controleer de vlottermodule minstens 2 keer per jaar op vervuiling of blokkades. In vervuilde omgevingen moet dit vaker gebeuren.
- Reinig bij elke controle ook het voor-filter.
- Gebruik geen agressieve reinigingsmiddelen – deze kunnen de pomp beschadigen. Enkel gecertificeerde producten met veiligheidsdocumenten zijn toegestaan.
- De pomp is voorzien van een alarmcontact; zorg ervoor dat dit ALTIJD is aangesloten zodat het condenserende toestel direct wordt stilgelegd bij blokkades.

AANSPRAKELIJKHEID

JAGA NV kan niet aansprakelijk worden gesteld voor schade door foutieve installatie, onvoldoende onderhoud of het niet opvolgen van deze richtlijnen.

10. GARANTIEBEPALING

1. De waarborg is slechts geldig bij normaal gebruik van het toestel, door de eerste eigenaar en mits geïnstalleerd te zijn volgens de normen en voorwaarden voorzien in de handleiding en volgens de regels van een goed vakmanschap.
2. De waarborg slaat alleen op het toestel of onderdelen van het toestel. Jaga heeft de keuze tussen het vervangen of het herstellen van het toestel of de defecte onderdelen. Bij wijzigingen aangebracht aan het model, heeft Jaga het recht gelijkwaardige doch niet identieke onderdelen of toestellen te leveren. In de gevallen waarin de waarborg kan ingeroepen worden, verleent Jaga gedurende de eerste zes maanden na levering een supplementaire waarborg voor alle kosten van verplaatsing en herstelling.
3. De waarborg wordt verstrekt gedurende de periode(s) zoals vermeld in dit garantiebewijs. De vervanging of herstelling verlengt in geen geval de oorspronkelijke waarborgperiode.
4. Er wordt geen waarborg verleend op toestellen of onderdelen waarop de informatie omtrent type en serienummer ontbreken, of waarvan de fabricatienummers verwijderd of gewijzigd werden. Hetzelfde geldt voor toestellen die hersteld of veranderd werden door personen die daartoe door Jaga niet gemachtigd zijn.
5. Voor schade welke voortkomt uit de plaatsing van het toestel, uit de aansluitingen, zowel waterzijdige als elektrische, uit defecte elektrische installaties, uit het gebruik van spanning die afwijkt van de normale spanning voorzien voor de werking van het toestel (idem voor waterzijdige druk),
   uit defecten te wijten aan fouten in omringende apparatuur etc. verleent Jaga geen enkele waarborg. Er wordt evenmin garantie verleend in geval van gebruik van niet geschikte aansluitstukken. Onze verwarmingslichamen worden in geen geval gegarandeerd, indien ze worden verwarmd door industriewater,
   stoom of water dat chemische producten of grote hoeveelheden zuurstof bevat.
   De kwaliteit van het systeemwater moet voldoen aan de richtlijn VDI 2035-2.
   De koper verplicht er zich toe om bouwstof en vocht, ter vermijding van schade aan het toestel, te vermijden. Dit houdt in dat als er nog werkzaamheden dienen te gebeuren in de ruimte waar de toestellen zijn geplaatst, het de verantwoordelijkheid is van de klant deze geplaatste toestellen volledig stofvrij af te dekken. De waarborg vervalt ook wanneer de verwarmingslichamen geplaatst worden in een agressieve atmosferische omgeving
   (amoniak, bijtende stoffen, enz.). In deze omstandigheden moet de koper zich wenden tot de schadeveroorzaker. De plaatsing van gelakte radiatoren is evenmin toegelaten in vochtige ruimtes.
6. Jaga wijst elke verantwoordelijkheid en garantie van de hand door defecten welke ontstaan door verkeerde behandeling en/of gebruik van een toestel, onvoldoende of verkeerd onderhoud, val van het toestel of transport zonder de nodige voorzorgsmaatregelen. Hetzelfde geldt voor toestellen die zo ingebouwd zijn dat ze niet eenvoudig bereikbaar zijn.
7. In alle gevallen waar de waarborg geldt maar waar de levering meer dan 6 maanden verstreken is, en in alle andere gevallen worden de verplaatsingskosten en de werkuren aangerekend volgens schalen welke door Jaga vastgesteld zijn. De klanten kunnen deze schalen voorafgaand opvragen, hetzij bij de verkoopsadministratie hetzij bij de technicus, die zich voor de herstelling ter plaatse aanbiedt.
8. Elke tussenkomst van Jaga die niet onder de garantiebepalingen valt, dient contant betaald te worden aan de technicus van de dienst-na-verkoop.
9. De waarborg vangt aan vanaf de facturatiedatum. Bij ontbreken van een factuur geldt het serienummer of de productiedatum.
10. Bij betwistingen zijn enkel de rechtbanken van het gerechtelijk arrondissement Hasselt bevoegd. Deze zal het Belgische recht toepassen,
    zelfs in geval van verkoop aan onderdanen van andere EU-lidstaten, dan wel aan deze niet behorend tot de EU.
11. Bij gebruik van condensopvang :
    - De vlottermodule dient minimaal twee keer per jaar gecontroleerd te worden op vervuiling en/of verstoppingen. Als de apparaten in sterk vervuilde omgevingen worden geïnstalleerd, moet deze frequentie worden verhoogd.
    - De pomp is voorzien van een alarmcontact; zorg ervoor dat dit ALTIJD is aangesloten zodat het condenserende toestel direct wordt stilgelegd bij blokkades.
    - Gebruik nooit agressieve reinigingsproducten bij het reinigen van de unit. Deze komen automatisch in de condens-stroom terecht en kunnen de dichtingen van de pomp aantasten. Zorg altijd voor het gebruik van gecertificeerde reinigingsproducten met de nodige veiligheidsdocumenten als bewijs.
    - Bij controle en/of reiniging van de vlotter-module van de pomp dient ook het voor-filtertje gereinigd te worden.
    - De vlotter-module dient altijd perfect horizontaal gemonteerd te worden, en ook de bijgeleverde tape dient gebruikt te worden bij de bevestiging zodat de vlotter-module altijd op z'n plaats blijft.
    - De ontluchting op de vlotter-module MOET ALTIJD aangesloten worden zodat deze boven het waterniveau van de lekpan uitkomt.
    - De diameter van de crystaldarm dient ten allen tijde gerespecteerd te worden, zeker in de opvoer. Dit is 6mm binnen en 9mm buitendiameter. Er mag NOOIT overgegaan worden naar een grotere diameter, hoe miniem het verschil ook.
    - Voor elke montage-situatie dient de maximale aanzuig-hoogte en zeker ook de maximale opvoerhoogte gerespecteerd worden.
    - De bijgeleverde anti-siphoning-aansluiting (het gele T-stukje) wordt bij voorkeur geplaatst op het eerste stuk opvoerslang na de pomp. Dit onderdeel voorkomt het effect van communicerende vaten en voorkomt ook een aanhoudend slurpend geluid dat storend kan zijn, zelfs wanneer er nog condenswater nadruipt op het moment dat de unit stilstaat.
    - Zorg ervoor dat de condensleiding NOOIT plat geplooid wordt. Eventueel een geleider gebruiken of een 90° bocht in plastic.
    - Bij de aansluiting van de MF2 pomp dient men alle toebehoren te gebruiken, dus ook alle aansluitingen voorzien van de meegeleverde bandjes, zodat er een extra zekerheid is op mogelijk losschieten van de crystaldarm.

Jaga N.V. stelt het gebruik van de condensatiepomp type "Mini Flowatch 2 Silence" ter beschikking aan haar klanten.

- Tijdens de installatie dient de meegeleverde installatiehandleiding goed gelezen te worden.
- Een onjuiste installatie en het niet opvolgen van de instructies kan ernstige waterschade veroorzaken.
- Onderhoud dient te gebeuren afhankelijk van intensiteit van gebruik en de omgeving waarin het geplaatst wordt.

Jaga N.V. kan dan ook nimmer aansprakelijk worden gesteld voor eventuele gevolgschade.

TABLE DES MATIÈRES

1. Encastrement mural 34
2. Montage mural 36
3. Encastrement plafond 39
4. Montage au plafond 41
5. Entretien 44
   5.1. Remplacer le filtre 44
   5.2. Entretien spécial: Remplacement du ventilateur 44
   5.3. Entretien spécial: Remplacement de l'échangeur de chaleur 45
6. Longueur de câble maximale à 230V (perte de tension max 5%) 46
7. Commande 47
   7.1. Commande D01 - TPT 47
   7.2. Commande D09 - ACO 48
8. Réglages via le contrôleur du circuit imprimé - Commandes: TPT - BMS - réglage 3 positions - marche / arrêt - ACO 49
   8.1. Adapter la température de l'eau 49
   8.2. Réglage de la vitesse 49
   8.3. Marche/arrêt contact de fenêtre 49
   8.4. Codes d'erreur circuit imprimé 49
   8.5. Retour aux réglages d'usine 49
9. Pompe à condensats 50
10. Clause de garantie 51

INSTRUCTIONS POUR LE RETRAIT DU PRODUIT

Le symbole d'une poubelle barrée sur votre produit rappelle que, au sein de l'Union européenne, tous les produits électriques et électroniques doivent être collectés séparément en fin de vie. Ne jetez pas ces produits avec les ordures ménagères non triées. Apportez ces produits à un point de collecte des déchets pour éviter l'élimination incontrôlée des déchets (nuisible à l'environnement et à la santé) et pour promouvoir une utilisation durable des matériaux. Pour plus d'informations sur l'élimination des déchets, vous pouvez contacter les fournisseurs de produits, les autorités locales de gestion des déchets ou les fabricants nationaux concernés.

Le fabricant décline toute responsabilité concernant d'éventuelles inexactitudes dans ce document dues à des erreurs d'impression ou de traduction. Le fabricant se réserve le droit d'apporter des modifications jugées nécessaires ou utiles. Ce document ou des parties de ce document ne peuvent être copiés, modifiés ou reproduits sans l'autorisation écrite de Jaga NV.

INFO IMPORTANTE

Lisez ce manuel attentivement pour une installation correcte du produit. Seul le respect total de ce manuel peut éviter les erreurs et assurer un bon fonctionnement. Le non-respect des règles de sécurité, des conditions de montage, des instructions, des avertissements et des remarques figurant dans ce document peut entraîner des blessures corporelles ou endommager l'appareil. Veuillez conserver ces instructions.

Cet appareil ne doit pas être utilisé par des enfants de moins de 8 ans ni par des personnes dont les capacités physiques, sensorielles ou mentales sont réduites, ou manquant d'expérience et de connaissances, sauf si elles sont surveillées ou ont reçu des instructions concernant l'utilisation sûre de l'appareil et comprennent les dangers encourus.

La garantie tombe en cas de:

- Fautes ou dommages occasionnés par le non-respect des instructions de montage, de nettoyage ou d'utilisation du fabrikant.
- Une utilisation et/ou traitement incorrect(e), inapproprié(e) et/ou irresponsable de l'appareil.
- Réparations incorrectes ou incompétentes et pannes dues à des facteurs externes.
- À des réparations effectuées soi-même à l'appareil.
- appareils montés de telle manière qu'ils ne sont pas aisément accessibles.

Cet appareil est soumis aux conditions générales de garantie de Jaga NV.

Pour des informations générales sur la sécurité, voir: https://jaga.com/befr/stipulations/

DÉCLARATION DE CONFIRMITÉ

JAGA N.V. - Verbindingslaan 16 - B 3590, déclare sous sa seule résponsibilité que la produit visé par la présente déclaration, **BRIZA 12, BRIZA 22, BRIZA 26** est conforme aux normes ou autres documents pour autant qu'ils soient utilisés conformément à nos instructions:
NBN EN 60335-1 BASED ON EN60335-1:2012 + A11:2014 / NBN EN 60335-2-80 BASED ON EN 60335-2-80:2003 + A1:2004 + A2:2009

Conformément aux dispositions des Directives:

- Low Voltage 2014/35/EC
- EMC 2014/30/EC
- Machinery 2006/42/EC
- RoHS 2011/65/EU

1387 CEBEC

DIRECTIVES GÉNÉRALE

1.1. IDENTIFICATION DE L'APPAREIL

Le numéro de série est indiqué sur le côté droit de l'appareil
(sur le côté gauche si les connexions se trouvent à droite de l'appareil).

1.2. INSTALLATION

- Contrôlez tous les composants par rapport aux dommages visibles.
- L'appareil doit être installé par un installateur agréé conformément aux instructions du manuel et aux prescriptions de construction et de sécurité en vigueur au niveau national et local. Une mauvaise installation peut entraîner des dysfonctionnements, des performances réduites, des vibrations ou un niveau sonore plus élevé.
- Contrôlez tous les composants par rapport aux dommages visibles.
- L'appareil peut présenter des bords coupants ; portez les protections adaptées pendant l'installation ou l'entretien.
- L'appareil doit toujours être accessible pour l'entretien.
- Débranchez et coupez toujours l'alimentation électrique pendant l'installation ou l'entretien.
- La manutention de l'unité doit être effectuée en prenant soin de ne pas endommager la structure externe et les parties mécaniques et électriques internes.
- Installez l'appareil dans un endroit solide et stable afin d'éviter que les vibrations ne se transmettent entre différents éléments. Prévoyez une isolation contre les bruits de contact si nécessaire.
- Installez ce produit dans un environnement avec une température comprise entre 5 °C et 70 °C.
- Installez ce produit dans un environnement avec une humidité relative inférieure à 90 %.
- Toutes les dimensions indiquées dans le manuel doivent être respectées pour garantir les prestations et permettre l'installation et l'entretien. Prévoyez un espace supplémentaire s'il faut installer des vannes.
- Ne placez aucun objet sur l'appareil.
- N'insérez aucun objet dans les ouvertures d'alimentation et de circulation d'air.
- En cas de refroidissement : isolez les conduites hydroniques.
- Lorsque les conduites d'évacuation de la condensation sont connectées à l'appareil, le jeu de tuyaux doit être suffisamment soutenu, afin qu'en cas de contrainte (éventuelle) sur les conduites, celles-ci ne se retrouvent pas sur le bac de récupération de la condensation de l'appareil.

1.3. LIMITES OPÉRATIONNELLES

Une installation non conforme aux limites opérationnelles spécifiées dégage Jaga NV de toute responsabilité relative aux dommages matériels et corporels.

- Température d'eau max: 90°C
- Pression maximale échangeur de chaleur: 20 bars.
- Tension d'alimentation: 230 VAC ±10

1.4. LES APPAREILS SONT CONFORMES AUX DIRECTIVES SUIVANTES

2006/42/EC Machinery Directive

1.4.1. Conditions d'utilisation:

L'appareil ne doit pas être installé (norme IEC EN 60335-2-40):

- À l'extérieur
- Dans des espaces soumis au gel
- dans les pièces humides (ex.. Salle de bains)
- Dans des espaces où il existe un risque d'explosion en raison de gaz, de vapeurs ou de poussières

1.4.2. Directives pour le placement de l'appareil:

- Appareil pour le mur ou le plafond : le mur/plafond sur lequel l'appareil est installé doit être parfaitement plat et suffisamment solide pour supporter le poids et ne peut comporter aucun tuyau ou fil électrique.
- Aucun obstacle dans l'environnement immédiat susceptible de gêner l'arrivée et l'évacuation de l'air.

1.5. UTILISATION

- Cet appareil n'est pas destiné à être utilisé par des personnes (y compris des enfants) ayant des capacités physiques, sensorielles ou mentales réduites, ou manquant d'expérience ou de connaissances, sauf si elles sont surveillées ou instruites par une personne responsable de leur sécurité sur la manière d'utiliser l'appareil.
- Gardez les enfants sous surveillance afin d'éviter qu'ils ne jouent pas avec l'appareil.
- Lees de gebruikshandleiding aandachtig door.
- L'environnement doit être sec et sans poussière, avec une température entre 5°C et 70°C et une humidité relative < 90 %. (norm IEC EN 60335-2-40).
- L'appareil est conçu pour des applications de chauffage et refroidissement à l'intérieur; toute autre utilisation est strictement interdite. Il est interdit d'installer l'appareil dans un environnement présentant des risques d'explosion.
- L'appareil est conçu et réalisé dans le seul but de fonctionner en tant qu'unité finale pour le traitement de l'air avec des plénums soufflant optionnels et en tant qu'unité murale ou pour plafond.
- L'appareil n'est pas destiné à des applications industrielles.

1.6. ENTRETIEN

- L'appareil doit toujours être accessible pour l'entretien. Ne placez donc aucun objet sur ou devant l'appareil. Coupez toujours l'alimentation et débranchez-la avant d'installer ou d'entretenir l'appareil.
- L'entretien de l'appareil est très important pour son bon fonctionnement. Il doit être effectué régulièrement en fonction de l'utilisation et de la fonction de la pièce dans laquelle l'appareil est installé.
- Toutes les réparations et tous les travaux d'entretien doivent être effectués par un personnel professionnel qualifié.
- N'utilisez que des pièces d'origine.
- Garniture : nettoyer avec un chiffon doux et humide. N'utilisez pas de produits à base de solvants ni de produits de nettoyage.
- N'insérez aucun objet dans les ouvertures d'alimentation et de circulation d'air.

1.7. DÉMARRAGE

Le (re)démarrage et la mise en service de l'appareil doivent être effectués par un personnel professionnel qualifié. Vérifiez au préalable si:

- L'appareil est correctement placé.
- Les conduites d'alimentation et de retour sont bien raccordées et - en cas de refroidissement - isolées.
- Les conduites sont propres et l'air évacué.
- Les grilles de ventilation, les échangeurs de chaleur et l'évacuation de la condensation sont propres.
- Les raccords de câbles sont fixés correctement et bien serrés.
- La tension d'alimentation est correcte.

Laissez l'appareil fonctionner à la puissance maximale pendant au moins 3 heures et vérifiez s'il y a des anomalies.

1.8. DÉMONTAGE

- Lorsque l'appareil n'est pas utilisé pendant une longue période, il doit être déconnecté du réseau électrique.
  Cela peut être fait en mettant l'interrupteur d'alimentation en position ARRÊT.
- S'il y a un risque de gel, une quantité appropriée d'antigel doit être ajoutée au système. L'antigel peut influencer les prestations de l'appareil ! Soyez attentif aux consignes de sécurité sur l'emballage de l'antigel.

1.9. EMBALLAGE & MILIEU

1.9.1. Suivez les instructions:

- Vérifiez s'il y a des dommages visibles
- Ouvrez l'emballage
- Enlevez l'emballage et apportez le au centre de tri approprié ou de recyclage conformément aux prescriptions environnementales.
- Ne laissez pas l'emballage à portée des enfants.

1.9.2. Protégez l'environnement:

Retirez les matériaux d'emballage conformément à la législation nationale ou locale en vigueur.

1.10. SYMBOLES

Danger general

Danger: composants sous tension

Danger: surfaces coupantes

Danger: surfaces chaudes

Danger: pièces en mouvement

Attention: mises en garde importantes

Indication protection de l'environnement

VDC - courant constant

VAC - courant alternatif

1. ENCASTREMENT MURAL

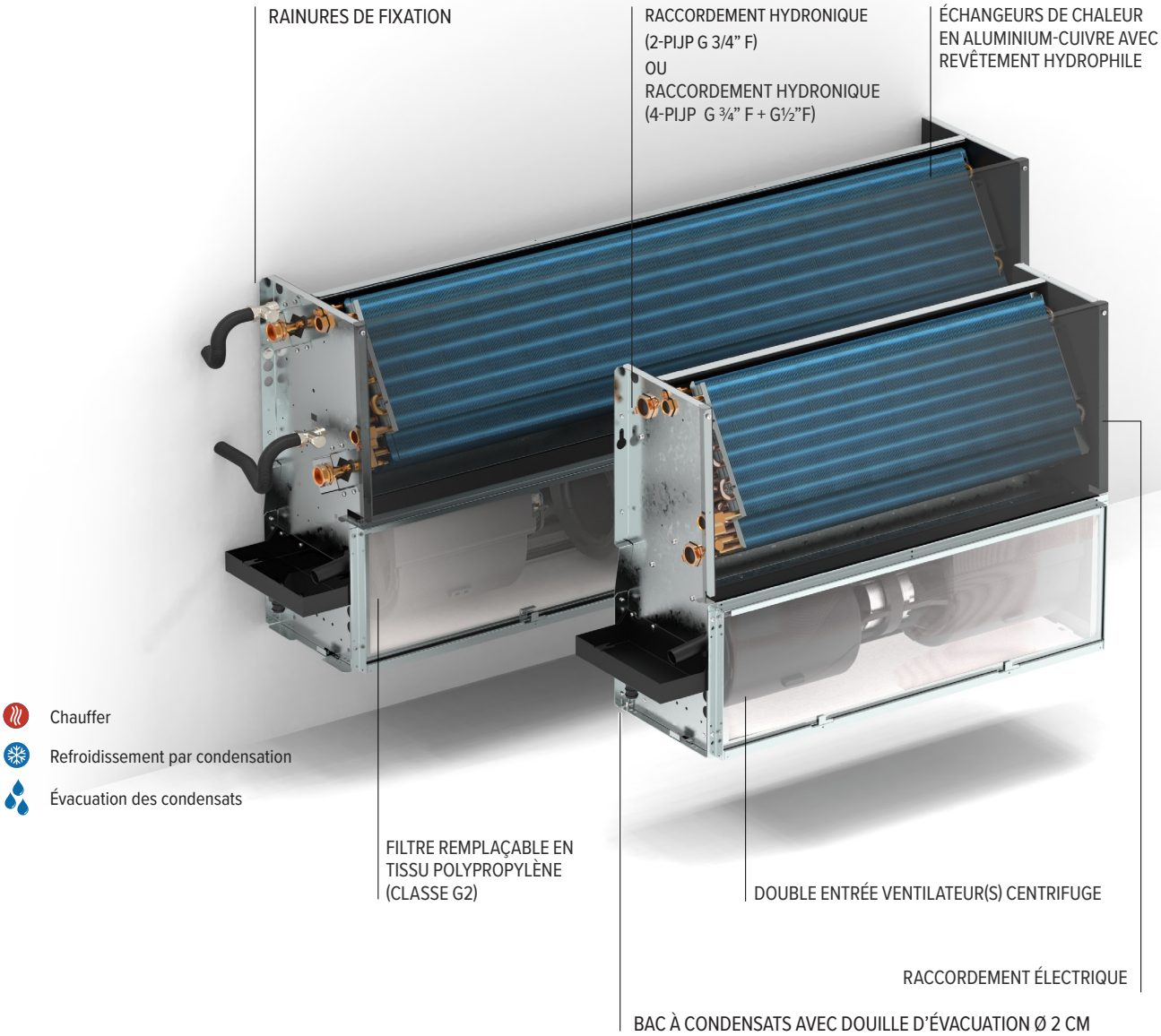

1.1. INSTALLATION ENCASTREMENT MURAL

ATTENTION! L'appareil doit être installé par un installateur agréé conformément aux instructions du manuel et aux prescriptions de construction et de sécurité en vigueur au niveau national et local. Une mauvaise installation peut entraîner des dysfonctionnements, des performances réduites, des vibrations ou un niveau sonore plus élevé.

Pour assurer un fonctionnement optimal du convecteur encastrable et faciliter son entretien, il est essentiel de prévoir une trappe de visite dans l'installation. Cette trappe permet d'accéder aux principaux composants, tels que les moteurs et les échangeurs de chaleur qui, après un certain temps, peuvent nécessiter un entretien ou un remplacement. Veillez à ce que la trappe de visite soit suffisamment spacieuse pour pouvoir effectuer aisément toutes les opérations nécessaires. La position et les dimensions exactes de la trappe doivent être adaptées à l'emplacement de l'installation et à l'accessibilité des composants internes.

Utilisez toujours l'interrupteur principal pour isoler l'unité du secteur

FR

01

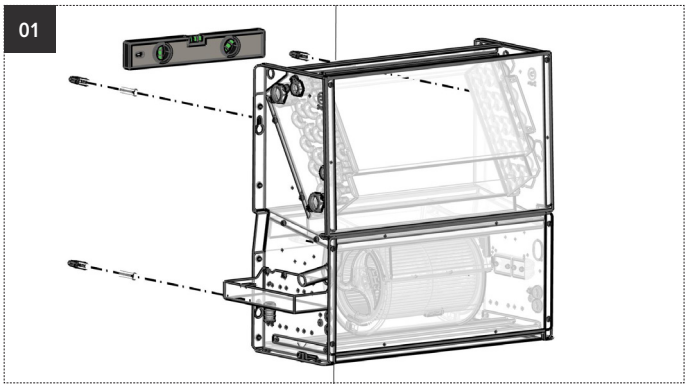

ENCASTREMENT: Marquez et forez les trous de fixation pour l'appareil.

- Assurez-vous que le mur soit plat et qu'il ait une capacité portante suffisante ! Le type de mur détermine quel type de vis ou de cheville doit être utilisé.
- Respectez l'espace libre spécifié autour de l'appareil
- À partir du L1250 : 2 trous forés supplémentaires !

02

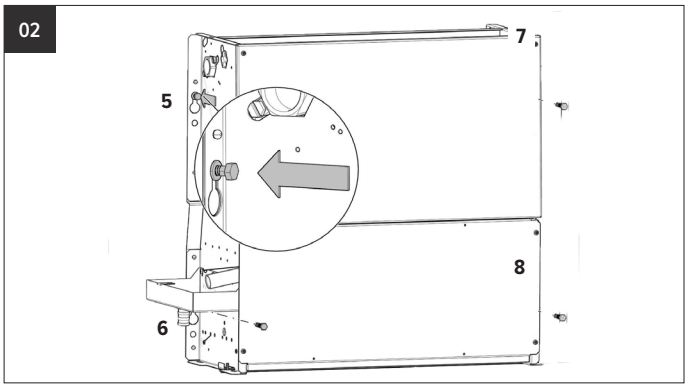

1. Placez les vis de l'appareil (5-8) et laissez-les dépasser de 1 cm.
2. Placez l'appareil dans la bonne position.
3. Serrez les vis.

03

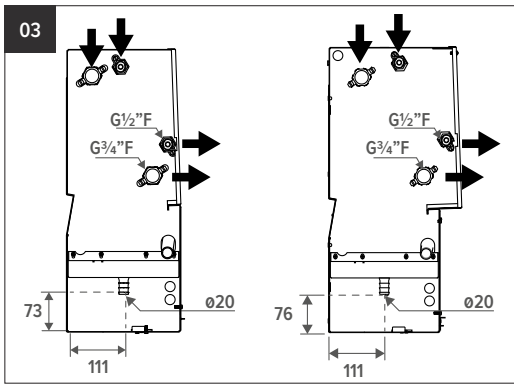

Ne pas procéder au raccordement hydronique pendant le montage.!

Raccordez l'appareil au système hydronique au moyen des raccords d'alimentation et d'évacuation indiqués. Veillez à ce que les connexions soient hermétiques. Utilisez pour cela un produit d'étanchéité. L'échangeur de chaleur est doté d'un purgeur..

Installez l'évacuation de la condensation.

- Maintenez le drain de condensation propre et enlevez les obstacles qui peuvent empêcher le drainage normal.
- Les batteries à eau peuvent être partiellement drainées; pour leur drainage complet, nous recommandons d'insuffler de l'air à l'intérieur de la batterie.

04

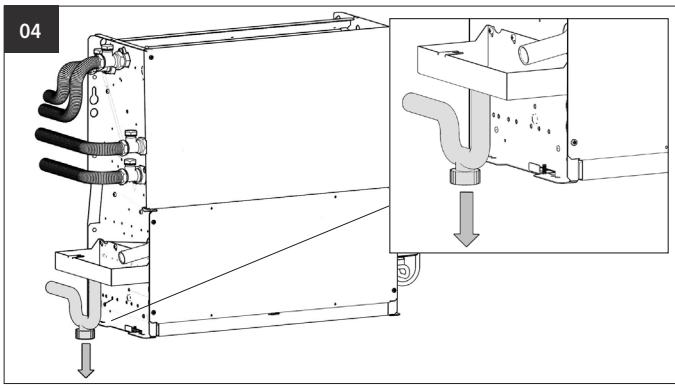

Le système d'évacuation de la condensation doit prévoir un siphon pour éviter les odeurs. Le siphon peut être situé sur l'appareil ou sur le raccordement final des condensats (en aval du piège à condensats). Versez de l'eau dans le piège à condensats et vérifiez qu'elle s'écoule normalement. Si ce n'est pas le cas, vérifiez l'angle d'écoulement.

2. MONTAGE MURAL

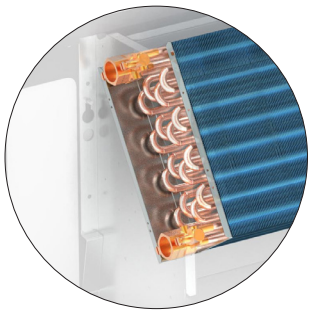

RACCORDEMENT HYDRONIQUE
(2-PIJP G 3/4" F)
OU
RACCORDEMENT HYDRONIQUE
(4-PIJP G ¾" F + G½"F)

RACCORDEMENT ÉLECTRIQUE

ÉCHANGEURS DE CHALEUR
EN ALUMINIUM-CUIVRE AVEC
REVÊTEMENT HYDROPHILE

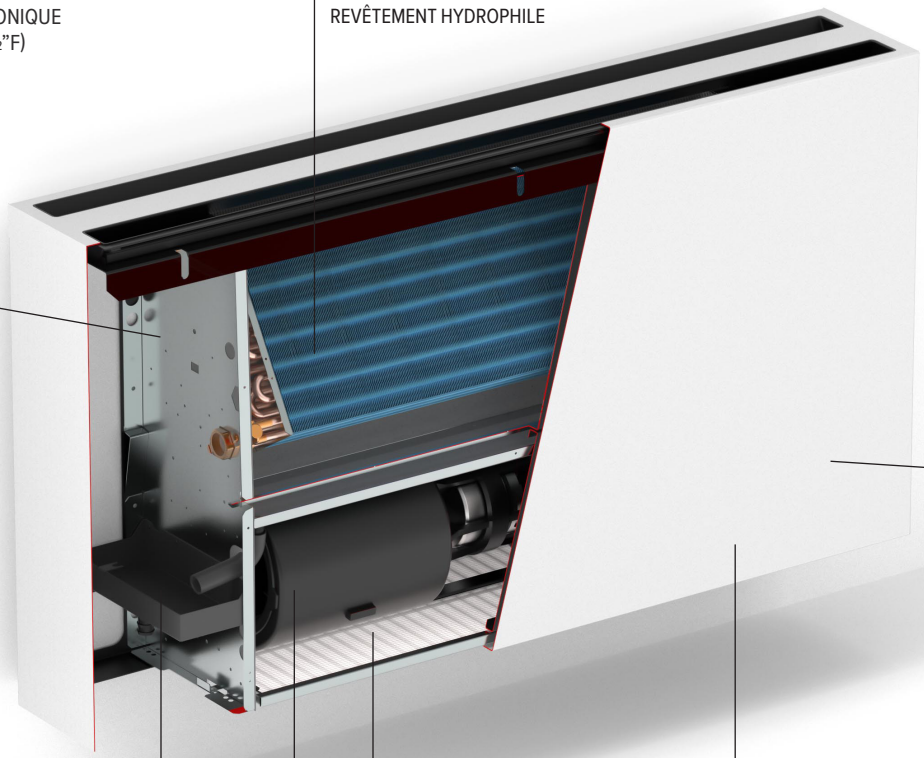

FILTRE REMPLAÇABLE EN TISSU
POLYPROPYLÈNE (CLASSE G2)

BAC À CONDENSATS AVEC DOUILLE
D'ÉVACUATION Ø 2 CM

DOUBLE ENTRÉE VENTILATEUR(S) CENTRIFUGE

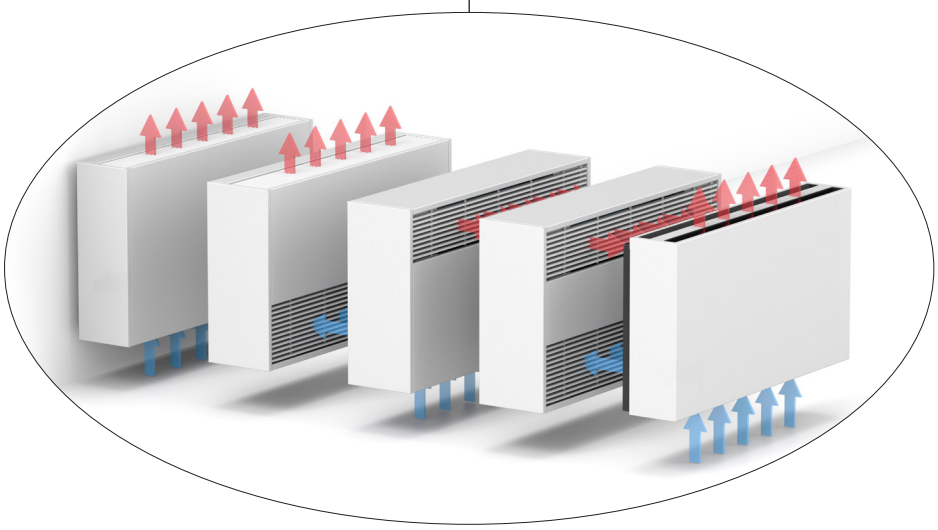

CAISSON EN TÔLE D'ACIER ÉLECTROZINGUÉE

- Chauffer
- Refroidissement par condensation
- Évacuation des condensats

2.1. INSTALLATION MONTAGE MURAL

ATTENTION! L'appareil doit être installé par un installateur agréé conformément aux instructions du manuel et aux prescriptions de construction et de sécurité en vigueur au niveau national et local. Une mauvaise installation peut entraîner des dysfonctionnements, des performances réduites, des vibrations ou un niveau sonore plus élevé.

Pour assurer un fonctionnement optimal du convecteur encastrable et faciliter son entretien, il est essentiel de prévoir une trappe de visite dans l'installation. Cette trappe permet d'accéder aux principaux composants, tels que les moteurs et les échangeurs de chaleur qui, après un certain temps, peuvent nécessiter un entretien ou un remplacement. Veillez à ce que la trappe de visite soit suffisamment spacieuse pour pouvoir effectuer aisément toutes les opérations nécessaires. La position et les dimensions exactes de la trappe doivent être adaptées à l'emplacement de l'installation et à l'accessibilité des composants internes.

Utilisez toujours l'interrupteur principal pour isoler l'unité du secteur

CORELINE BASELINE

FR

01 - BASELINE

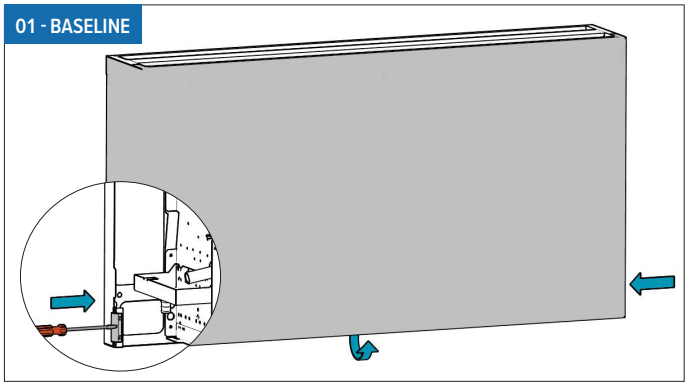

Déclipsez la plaque avant en enfonçant les 2 clips à ressort sur le côté.

Attention ! S'il y a une commande présente : déconnectez la commande dans l'appareil lors du retrait de la plaque avant.

01 - CORELINE

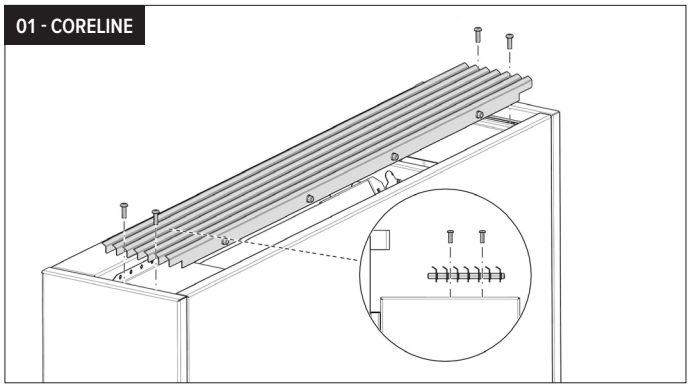

Retirez la grille. Desserrez les quatre boulons sur la partie supérieure de l'ensemble de grille.

02 - CORELINE

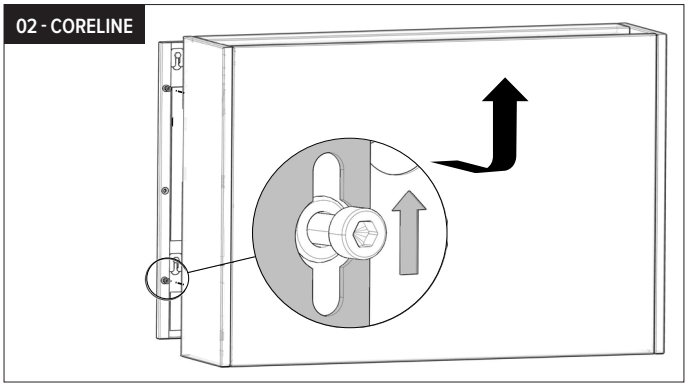

1. Démontez le boîtier. Desserrez les boulons de fixation.
2. Soulevez le boîtier des encoches en trou de serrure et tirez-le vers l'avant.
3. Placez le revêtement dans un endroit sûr.

03 - CORELINE

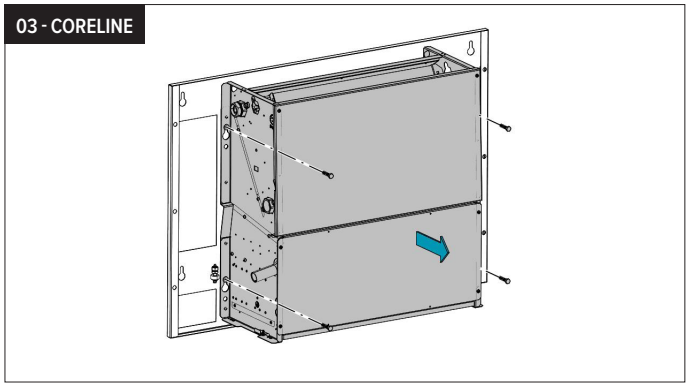

Détachez l'appareil de la plaque arrière.

02 - BASELINE
04 - CORELINE

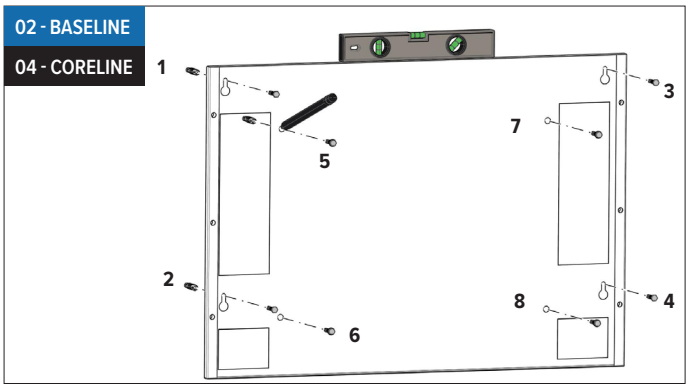

Marquez et forez les trous de fixation pour la plaque arrière et l'appareil (1-8).

Assurez-vous que le mur soit plat et qu'il ait une capacité portante suffisante ! Le type de mur détermine quel type de vis ou de cheville doit être utilisé.

Respectez l'espace libre spécifié autour de l'appareil

À partir du L1250 : 2 trous forés supplémentaires !

03 - BASELINE
05 - CORELINE

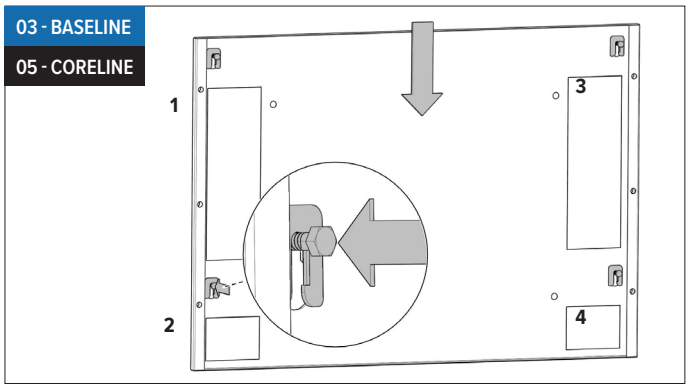

1. Placez les vis de la plaque arrière (1-4) et laissez-les dépasser de 1 cm.
2. Placez la plaque arrière
3. Serrez les vis.

À partir du L1250 : 2 trous forés supplémentaires !

04 - BASELINE
06 - CORELINE

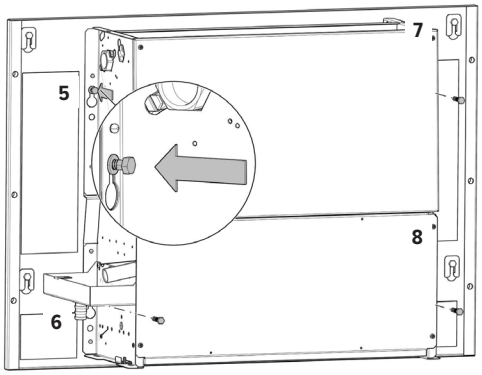

1. Placez les vis de l'appareil (5-8) et laissez-les dépasser de 1 cm.
2. Placez l'appareil dans la bonne position.
3. Serrez les vis.

05 - BASELINE
07 - CORELINE

Purgeur

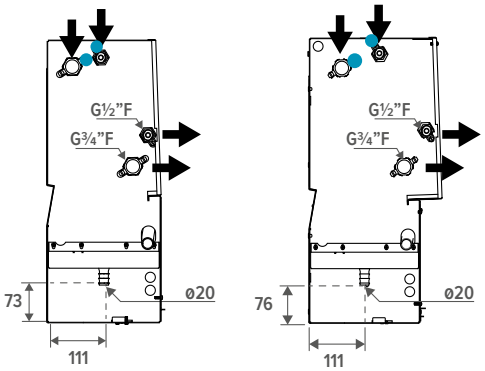

Ne pas procéder au raccordement hydronique pendant le montage.!

Raccordez l'appareil au système hydronique au moyen des raccords d'alimentation et d'évacuation indiqués. Veillez à ce que les connexions soient hermétiques. Utilisez pour cela un produit d'étanchéité. L'échangeur de chaleur est doté d'un purgeur..

Installez l'évacuation de la condensation.
⚠ Maintenez le drain de condensation propre et enlevez les obstacles qui peuvent empêcher le drainage normal.
⚠ Les batteries à eau peuvent être partiellement drainées; pour leur drainage complet, nous recommandons d'insuffler de l'air à l'intérieur de la batterie.

06 - BASELINE
08 - CORELINE

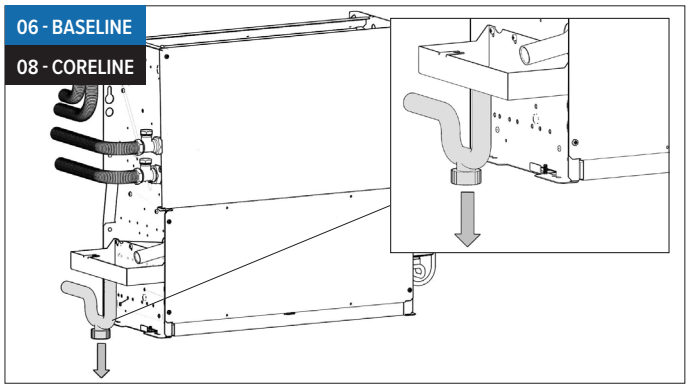

Installez l'évacuation de la condensation. Le système d'évacuation de la condensation doit prévoir un siphon pour éviter les odeurs. Le siphon peut être situé sur l'appareil ou sur le raccordement final des condensats (en aval du piège à condensats).
Versez de l'eau dans le piège à condensats et vérifiez qu'elle s'écoule normalement. Si ce n'est pas le cas, vérifiez l'angle d'écoulement.

09 - CORELINE

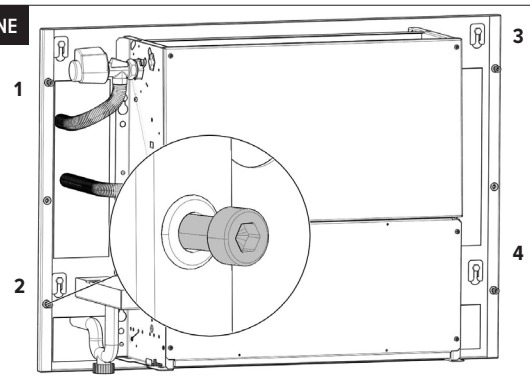

Placez les boulons de support dans la plaque arrière.

⚠ Laissez les boulons dépasser de 1 cm.

07 - BASELINE
10 - CORELINE

Voir. Raccordement électrique PG. 92

08 - BASELINE

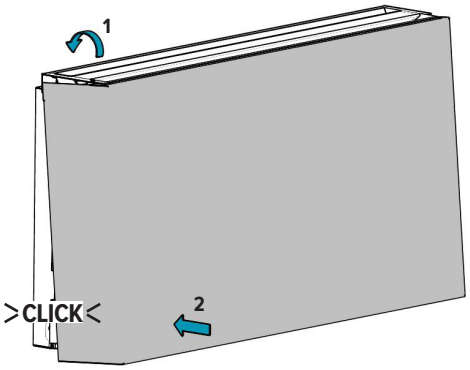

Placez la plaque avant et clipsez-la avec les clips à ressort.

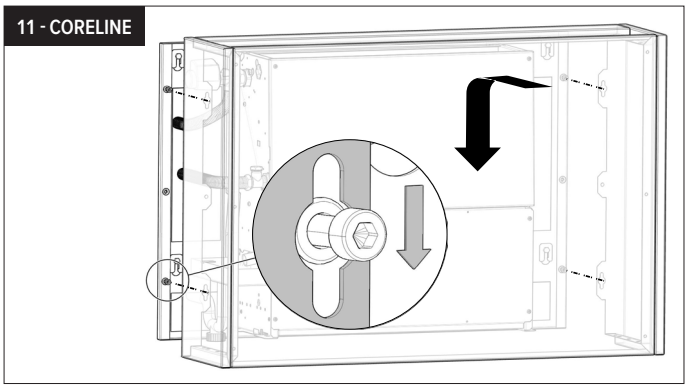

1. Montez le caisson. Assurez-vous que les trous de fixation soient alignés avec les boulons de support.
2. Fixez le caisson en serrant les boulons de support.

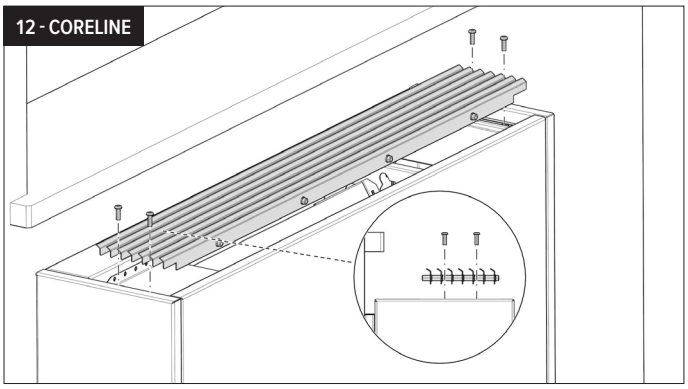

Placer la grille. Serrez les vis dans les trous de fixation.

⚠ L'air est idéalement soufflé vers le mur.

FR

3. ENCASTREMENT PLAFOND

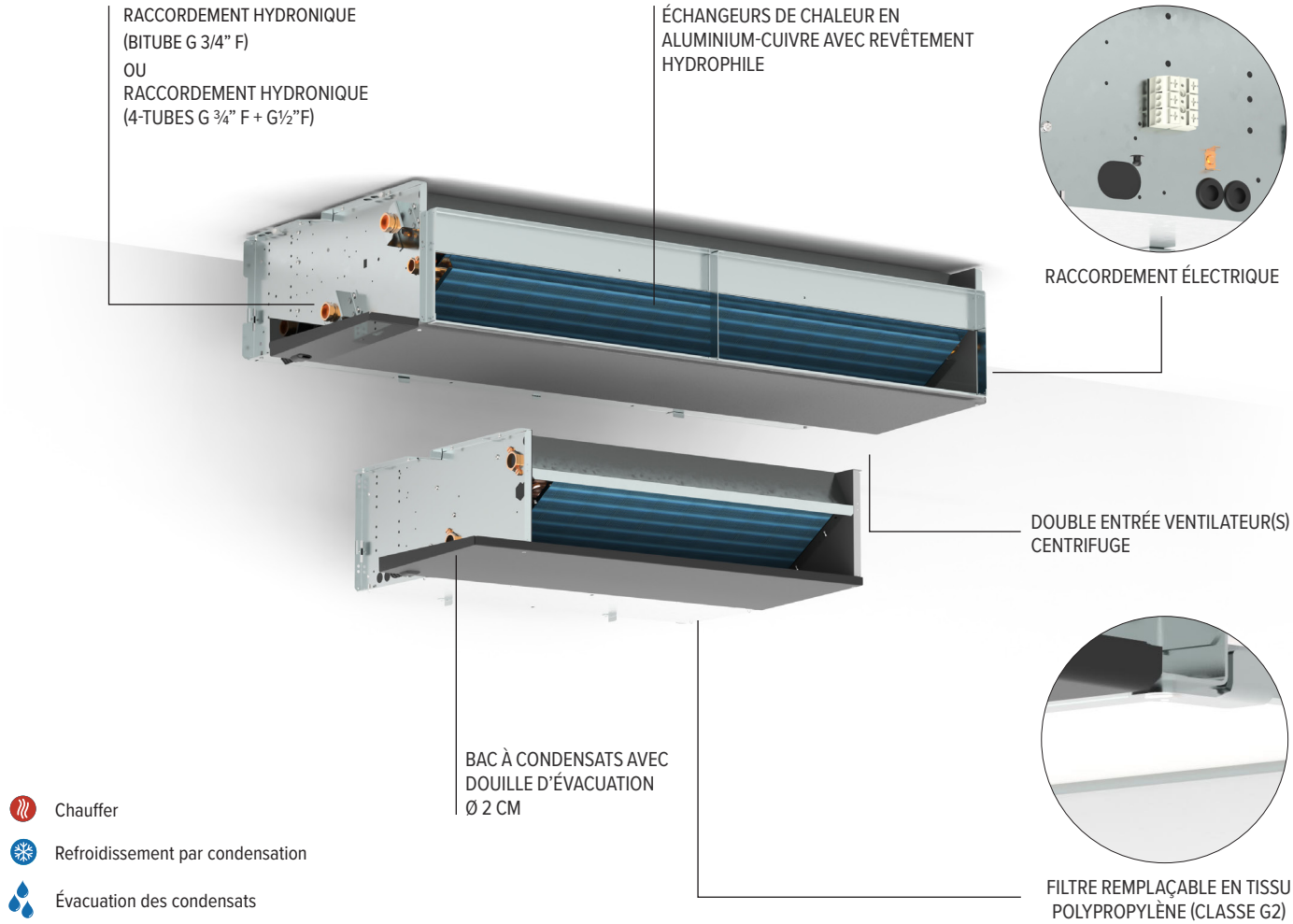

Chauffer

Refroidissement par condensation

Évacuation des condensats

3.1. INSTALLATION ENCASTREMENT PLAFOND

ATTENTION! L'appareil doit être installé par un installateur agréé conformément aux instructions du manuel et aux prescriptions de construction et de sécurité en vigueur au niveau national et local. Une mauvaise installation peut entraîner des dysfonctionnements, des performances réduites, des vibrations ou un niveau sonore plus élevé.

Pour assurer un fonctionnement optimal du convecteur encastrable et faciliter son entretien, il est essentiel de prévoir une trappe de visite dans l'installation. Cette trappe permet d'accéder aux principaux composants, tels que les moteurs et les échangeurs de chaleur qui, après un certain temps, peuvent nécessiter un entretien ou un remplacement. Veillez à ce que la trappe de visite soit suffisamment spacieuse pour pouvoir effectuer aisément toutes les opérations nécessaires. La position et les dimensions exactes de la trappe doivent être adaptées à l'emplacement de l'installation et à l'accessibilité des composants internes.

Utilisez toujours l'interrupteur principal pour isoler l'unité du secteur

01

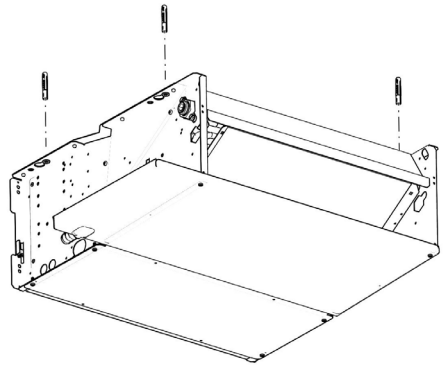

02

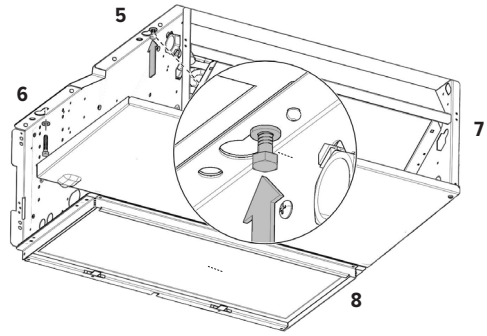

ENCASTREMENT: Marquez et forez les trous de fixation pour l'appareil.

- Assurez-vous que le mur soit plat et qu'il ait une capacité portante suffisante ! Le type de mur détermine quel type de vis ou de cheville doit être utilisé.
- Respectez l'espace libre spécifié autour de l'appareil
- À partir du L1250 : 2 trous forés supplémentaires !

1. Placez les vis de l'appareil (5-8) et laissez-les dépasser de 1 cm.
2. Placez l'appareil dans la bonne position.
3. Serrez les vis.

03

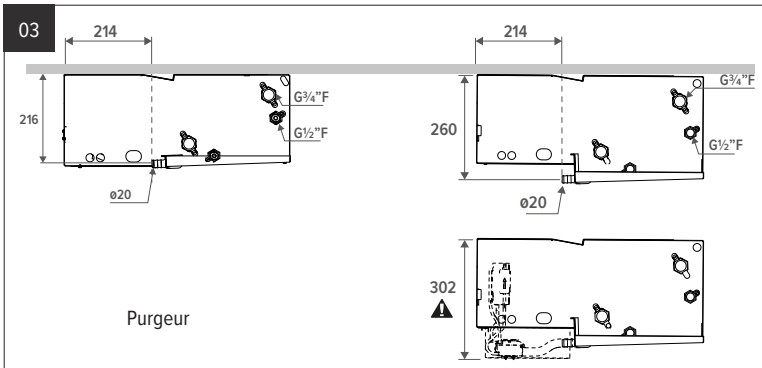

Ne pas procéder au raccordement hydronique pendant le montage.

Raccordez l'appareil au système hydronique au moyen des raccords d'alimentation et d'évacuation indiqués. Veillez à ce que les connexions soient hermétiques. Utilisez pour cela un produit d'étanchéité. L'échangeur de chaleur est doté d'un purgeur.

Installez l'évacuation de la condensation.

- Maintenez le drain de condensation propre et enlevez les obstacles qui peuvent empêcher le drainage normal.
- Les batteries à eau peuvent être partiellement drainées; pour leur drainage complet, nous recommandons d'insuffler de l'air à l'intérieur de la batterie.
- Si aucun espace n'est prévu dans le plafond pour les tuyaux hydroniques, il convient de fixer l'appareil (plaque arrière) aux entretoises (par exemple, des tiges filetées).

4. MONTAGE AU PLAFOND

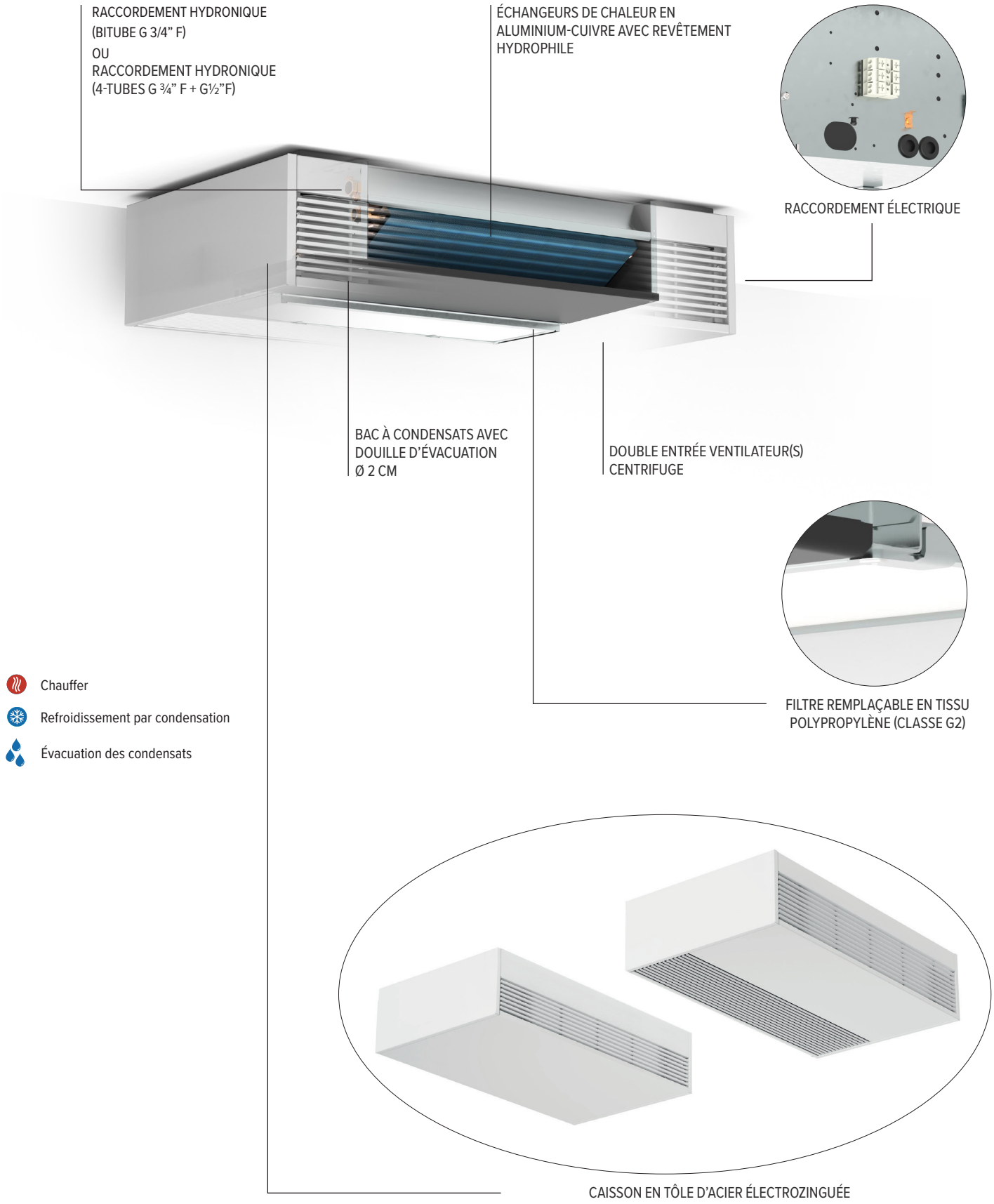

FR

4.1. INSTALLATION MONTAGE AU PLAFOND

ATTENTION! L'appareil doit être installé par un installateur agréé conformément aux instructions du manuel et aux prescriptions de construction et de sécurité en vigueur au niveau national et local. Une mauvaise installation peut entraîner des dysfonctionnements, des performances réduites, des vibrations ou un niveau sonore plus élevé.

Pour assurer un fonctionnement optimal du convecteur encastrable et faciliter son entretien, il est essentiel de prévoir une trappe de visite dans l'installation. Cette trappe permet d'accéder aux principaux composants, tels que les moteurs et les échangeurs de chaleur qui, après un certain temps, peuvent nécessiter un entretien ou un remplacement. Veillez à ce que la trappe de visite soit suffisamment spacieuse pour pouvoir effectuer aisément toutes les opérations nécessaires. La position et les dimensions exactes de la trappe doivent être adaptées à l'emplacement de l'installation et à l'accessibilité des composants internes.

Utilisez toujours l'interrupteur principal pour isoler l'unité du secteur

01

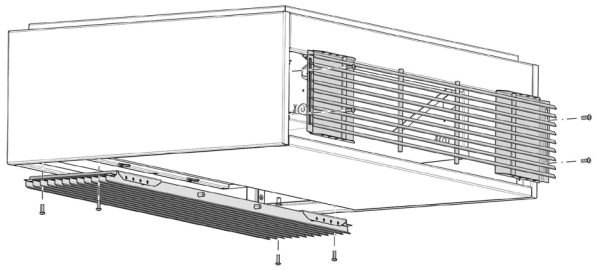

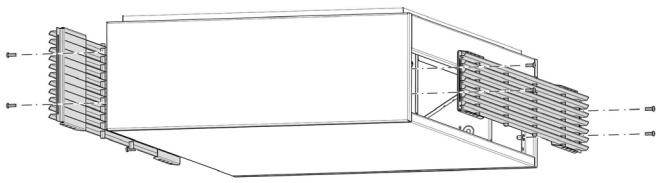

Retirez la grille. Dévisse les vis de la grille.

02

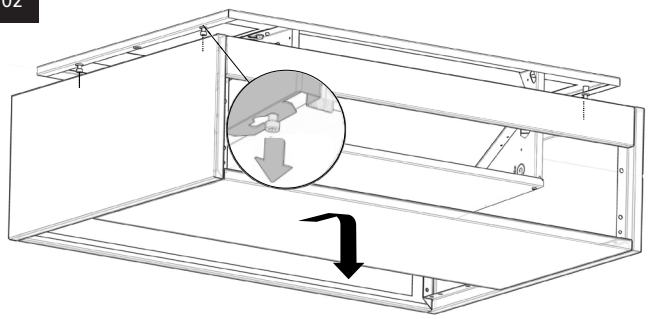

1. Démontez le boîtier. Desserrez les boulons de fixation.
2. Placez le revêtement dans un endroit sûr.
3. Détachez l'appareil de la plaque arrière.

01

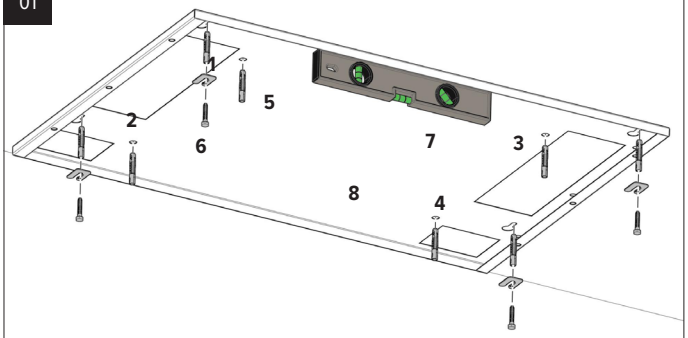

Marquez et forez les trous de fixation pour la plaque arrière et l'appareil (1-8).

⚠ Assurez-vous que le mur soit plat et qu'il ait une capacité portante suffisante ! Le type de mur détermine quel type de vis ou de cheville doit être utilisé.

⚠ Respectez l'espace libre spécifié autour de l'appareil

⚠ À partir du L1250 : 2 trous forés supplémentaires !

02

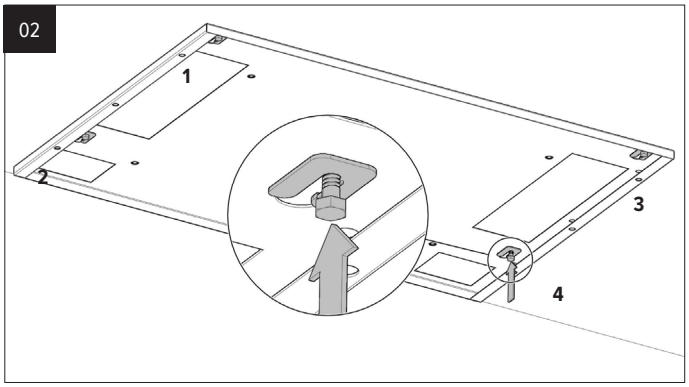

1. Placez les vis de la plaque arrière (1-4) et laissez-les dépasser de 1 cm.
2. Placez la plaque arrière
3. Serrez les vis.

⚠ À partir du L1250 : 2 trous forés supplémentaires !

03

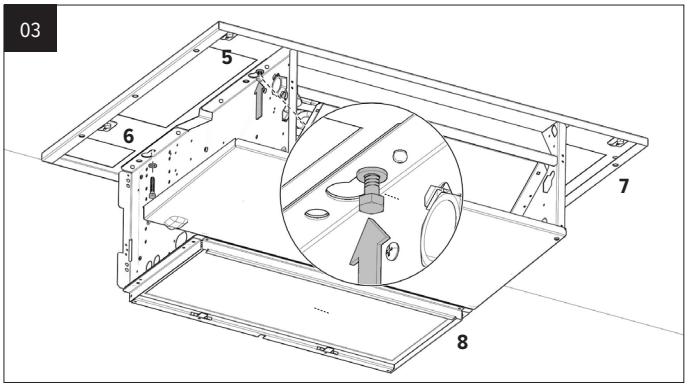

1. Placez les vis de l'appareil (5-8) et laissez-les dépasser de 1 cm.
2. Placez l'appareil dans la bonne position.
3. Serrez les vis.

04

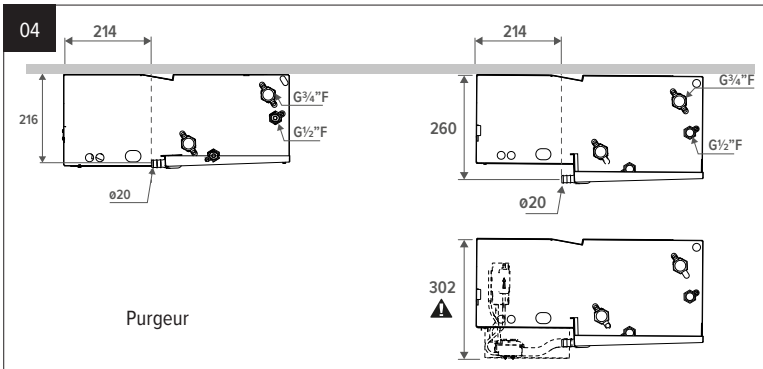

Purgeur

Ne pas procéder au raccordement hydronique pendant le montage.!

Raccordez l'appareil au système hydronique au moyen des raccords d'alimentation et d'évacuation indiqués. Veillez à ce que les connexions soient hermétiques. Utilisez pour cela un produit d'étanchéité. L'échangeur de chaleur est doté d'un purgeur..

Installez l'évacuation de la condensation.

FR

⚠ Maintenez le drain de condensation propre et enlevez les obstacles qui peuvent empêcher le drainage normal.

⚠ Les batteries à eau peuvent être partiellement drainées; pour leur drainage complet, nous recommandons d'insuffler de l'air à l'intérieur de la batterie.

⚠ Si aucun espace n'est prévu dans le plafond pour les tuyaux hydroniques, il convient de fixer l'appareil (plaque arrière) aux entretoises (par exemple, des tiges filetées).

05

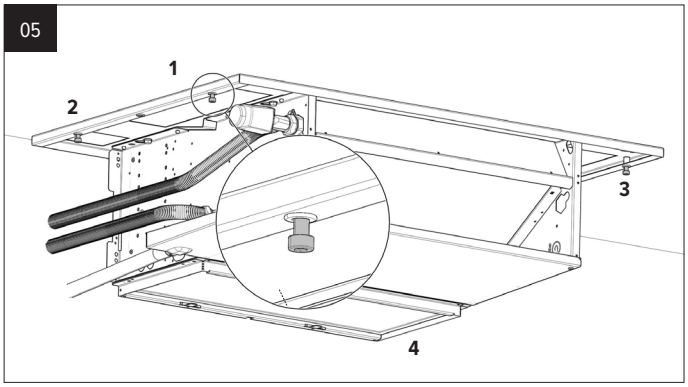

Placez les boulons de support dans la plaque arrière.

⚠ Laissez les boulons dépasser de 1 cm.

06

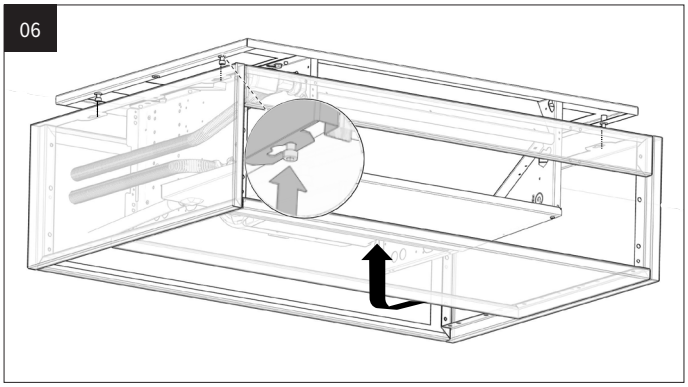

1. Montez le caisson. Assurez-vous que les trous de fixation soient alignés avec les boulons de support.
2. Fixez le caisson en serrant les boulons de support.

07

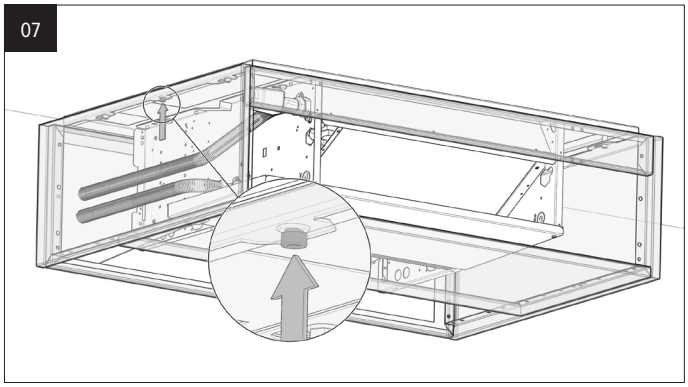

⚠ Modèle plafond: insérez la vis centrale et serrez !

08

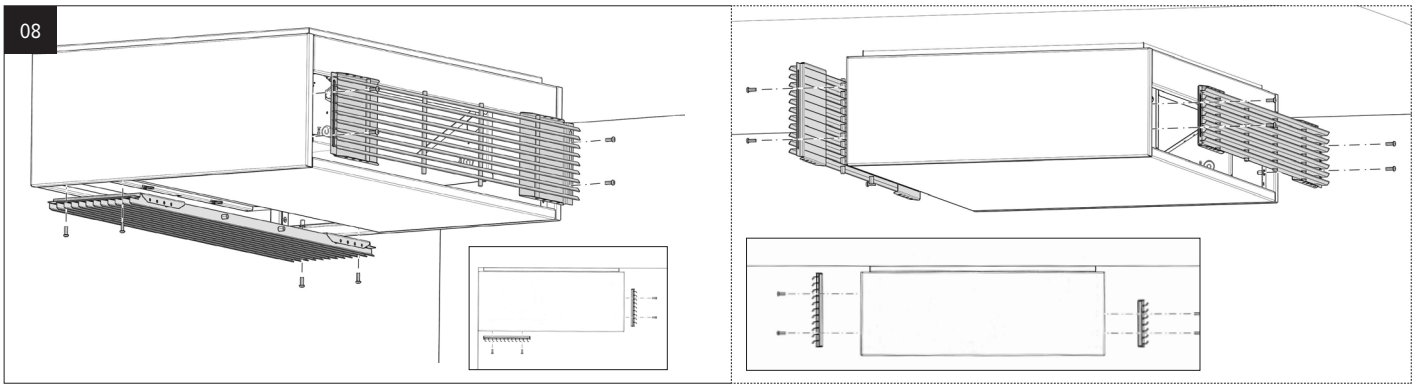

Placer la grille. Serrez les vis dans les trous de fixation.

⚠ L'air est idéalement soufflé dans la pièce.

5. ENTRETIEN

5.1. REMPLACER LE FILTRE

LONGUEUR	550	750	950	1250	1550	1900
CODE	8721.401	8721.402	8721.403	8721.404	8721.405	8721.406

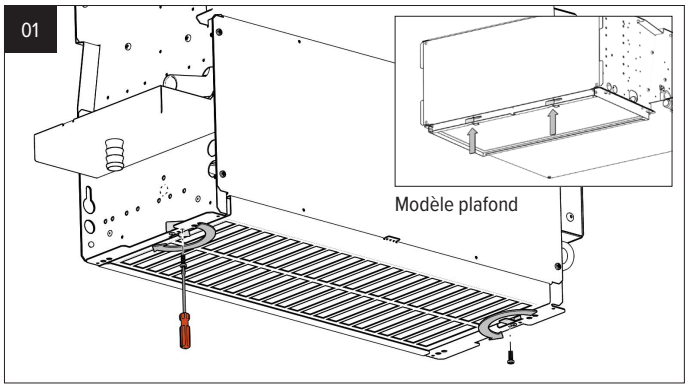

Retirez la vis et ouvrez les verrous sur le côté de l'appareil.

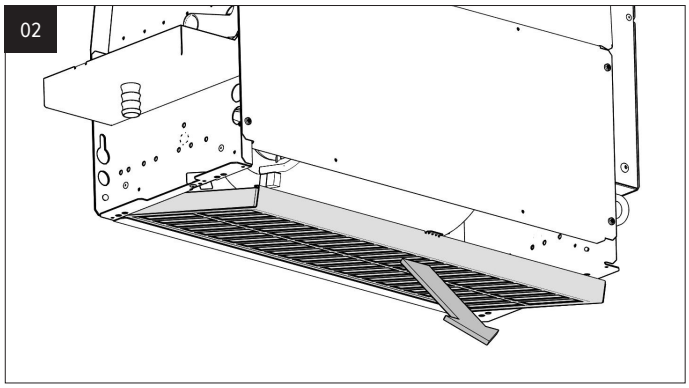

Retirez le filtre de l'appareil.

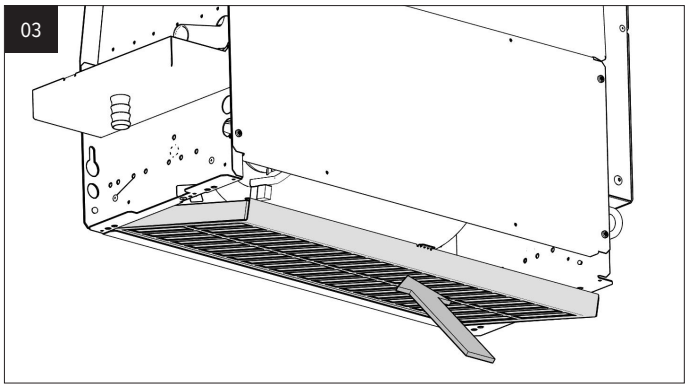

Insérez le nouveau filtre dans l'appareil.

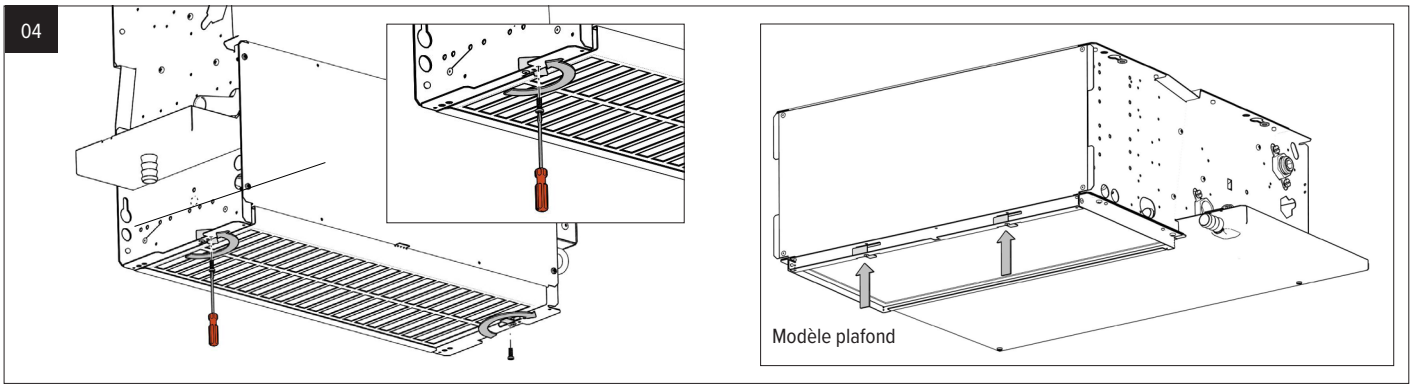

Fermez les verrous sur le côté de l'appareil et replacez la vis.

5.2. ENTRETIEN SPÉCIAL: REMPLACEMENT DU VENTILATEUR

Si le moteur électrique du ventilateur est défectueux, l'ensemble du ventilateur doit être remplacé.

Utilisez toujours l'interrupteur principal pour isoler l'unité du secteur!

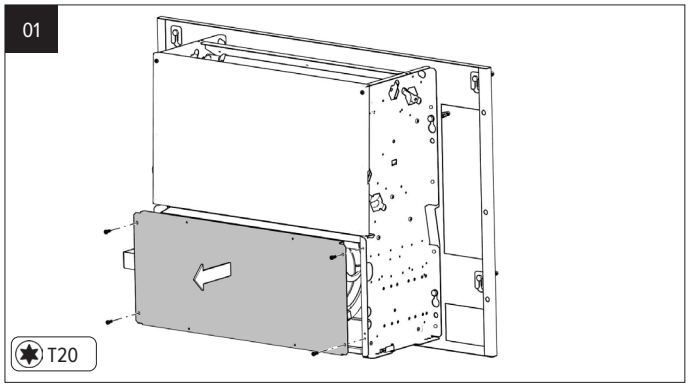

Dévissez les 4 vis du panneau avant inférieur et retirez ce panneau.

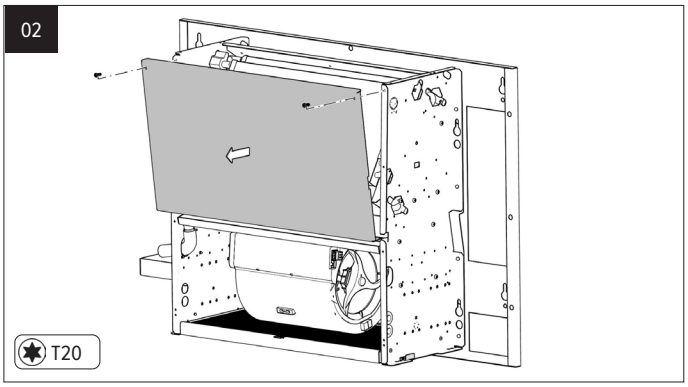

Retirez les 2 vis du panneau avant supérieur et ôtez-le.

03

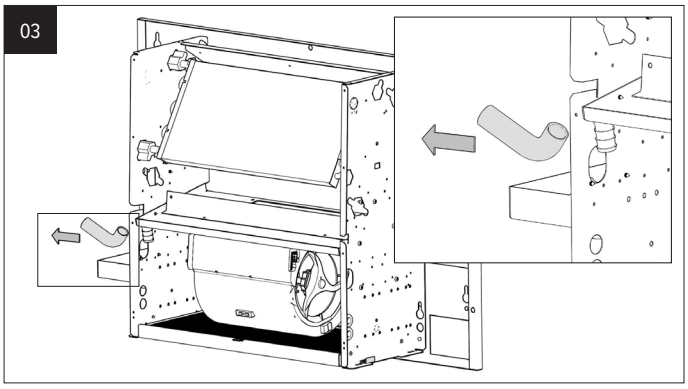

Détachez le petit tuyau en caoutchouc du drain de condensation.

04

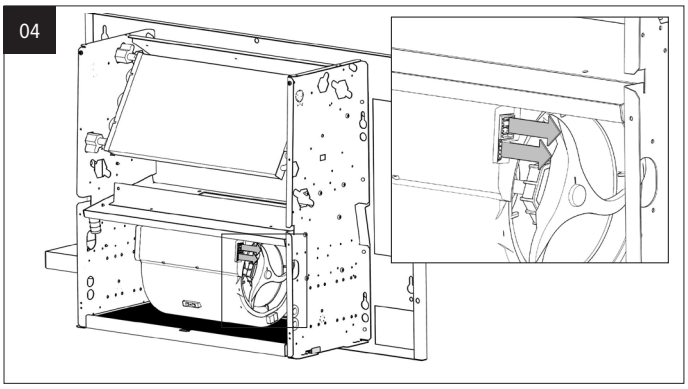

Débranchez le câble électrique du moteur / ventilateur.

05

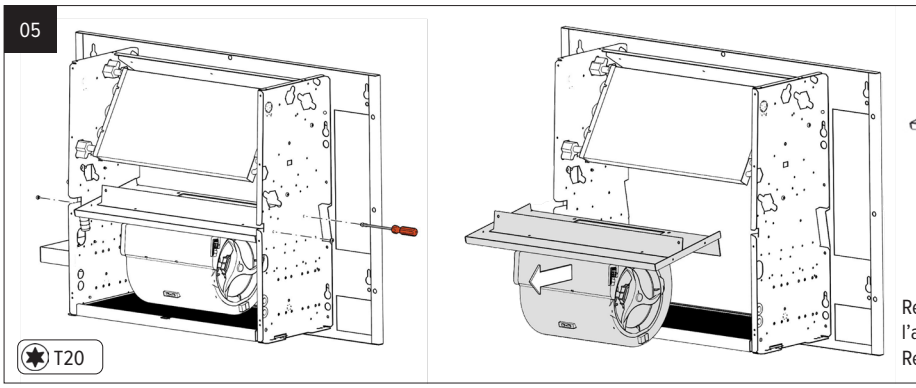

Retirez les 4 vis qui fixent la plaque du ventilateur dans l'appareil.
Retirez le moteur de la plaque en desserrant 4 vis.

06 Suivez les instructions dans l'ordre inverse pour monter le nouveau ventilateur/moteur.

5.3. ENTRETIEN SPÉCIAL: REMPLACEMENT DE L'ÉCHANGEUR DE CHALEUR

Utilisez toujours l'interrupteur principal pour isoler l'unité du secteur!

01

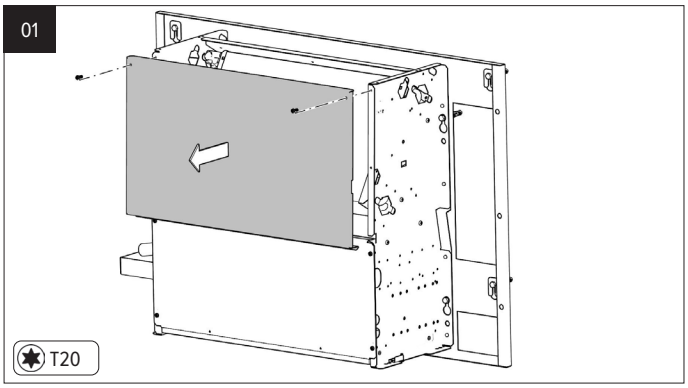

Retirez les 2 vis du panneau avant supérieur et ôtez-le.

02

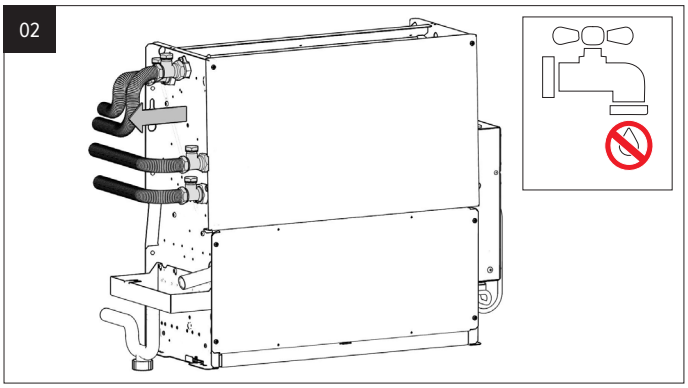

Fermez l'arrivée d'eau et le retour. Débranchez l'échangeur de chaleur.

03

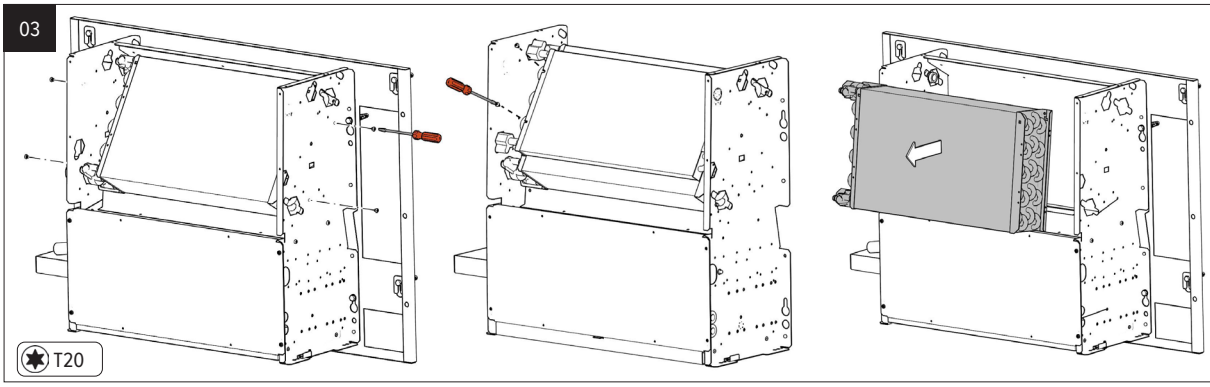

2 tuyaux : retirez les 4 vis, sur le côté, qui fixent l'échangeur de chaleur dans l'appareil.

4 tuyaux : retirez les 4 vis qui fixent l'échangeur de chaleur à l'appareil

04 Suivez les instructions dans l'ordre inverse pour monter le nouvel échangeur de chaleur.

6. LONGUEUR DE CÂBLE MAXIMALE À 230V (PERTE DE TENSION MAX 5%)

Déterminez la section de câble appropriée en fonction de la distance entre l'alimentation et l'appareil le plus éloigné
Puissance totale (W) : la somme des puissances (W) de tous les appareils connectés à la même alimentation ou circuit électrique.

Briza 22/26	L550	L750	L950	L1250	**L1550**	**L1900**
P (W)	42	47	52	89	95	132

Briza 22/26 HP	L750	L950	L1250	L1550	L1900
P (W)	178	173	173	351	346

		MAX. LONGUEUR DU CÂBLE (M)									
		5	10	15	20	25	30	40	50	75	100
TOTAL PUISSANCE (W)	100	0.75	0.75	0.75	0.75	0.75	0.75	0.75	0.75	0.75	0.75
	200	0.75	0.75	0.75	0.75	0.75	0.75	0.75	0.75	0.75	0.75
	300	0.75	0.75	0.75	0.75	0.75	0.75	0.75	0.75	0.75	0.75
	400	0.75	0.75	0.75	0.75	0.75	0.75	0.75	0.75	0.75	0.75
	500	0.75	0.75	0.75	0.75	0.75	0.75	0.75	0.75	0.75	0.75
	600	0.75	0.75	0.75	0.75	0.75	0.75	0.75	0.75	0.75	1.50
	700	0.75	0.75	0.75	0.75	0.75	0.75	0.75	0.75	0.75	1.50
	800	0.75	0.75	0.75	0.75	0.75	0.75	0.75	0.75	1.50	1.50
	900	0.75	0.75	0.75	0.75	0.75	0.75	0.75	0.75	1.50	1.50
	1000	0.75	0.75	0.75	0.75	0.75	0.75	0.75	0.75	1.50	1.50
	1100	0.75	0.75	0.75	0.75	0.75	1.50	1.50	1.50	2.50	4.00
	1200	0.75	0.75	0.75	1.50	1.50	1.50	1.50	2.50	4.00	4.00
	1300	0.75	0.75	1.50	1.50	1.50	2.50	2.50	4.00	4.00	
	1400	0.75	0.75	1.50	1.50	2.50	2.50	4.00	4.00		
	1500	0.75	1.50	1.50	2.50	2.50	2.50	4.00	4.00		

MIN. SECTION DE FIL:

0.75 mm²	1.50 mm²	2.50 mm²	4.00 mm²

7. COMMANDE

7.1. COMMANDE D01 - TPT

Cet appareil est réglé de série sur le refroidissement avec condensation. Si vous souhaitez seulement refroidir sans condensation, vous devez régler la température de l'eau sur 24 °C.

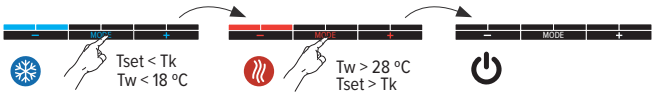

L'utilisateur sélectionne la température ambiante souhaitée via les boutons [-] et [+].

L'appareil démarre dès que le panneau de commande est en mode refroidissement, que la température ambiante souhaitée n'est pas atteinte et que la température de l'eau < 18°C.

L'appareil démarre dès que le panneau de commande est en mode chauffage, que lla température ambiante souhaitée n'est pas atteinte et que la température de l'eau > 28° C.

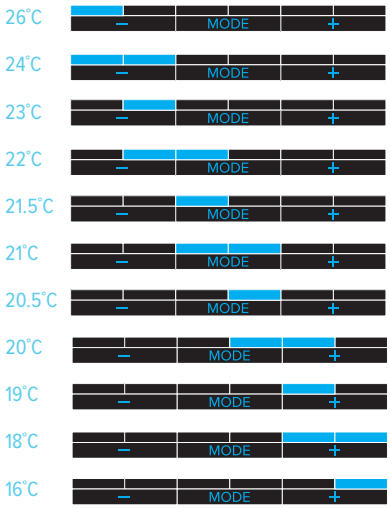

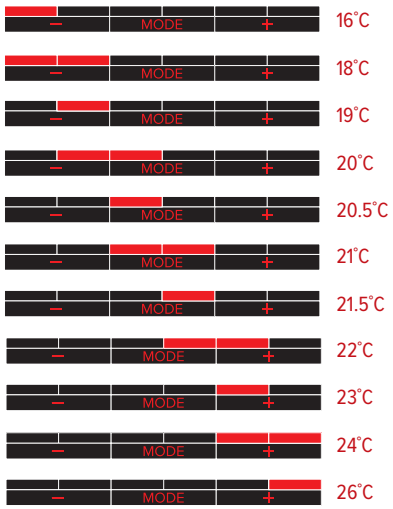

La vitesse est automatiquement contrôlée avec une vitesse maximale correspondant à 30 dB (A).

Fonction boost : l'appareil tourne 15 minutes à vitesse maximale. Les LED clignotent lentement.

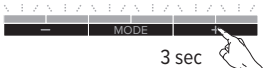

Désactiver
Appuyez brièvement sur le bouton [+]. Après 15 secondes, cela est automatiquement enregistré et l'appareil revient au mode choisi.
⚠ La fonction boost s'arrête automatiquement lorsque, pendant le boost, la température de l'eau en mode refroidissement < 18°C ou en mode chauffage > 28°C.

7.1.1. Mentions

⚠ **Les LED bleus clignotent : température de l'eau d'alimentation trop élevée**
Les LED rouges clignotent : la température de l'eau d'alimentation trop basse

Codes d'erreur Panneau de commandes
Le LED clignote rapidement dans la couleur du mode défini.

Message d'erreur - contrôlez le capteur de température d'eau

Message d'erreur - contrôlez le capteur de température ambiante

Les LED clignotent selon le schéma et la couleur du mode
Seulement si le contact de fenêtre est branché et activé: Le contact de fenêtre est ouvert.

7.1.2. Réinitialisation logicielle

Si l'appareil ne répond pas comme prévu, vous pouvez effectuer une réinitialisation logicielle. Cela réinitialisera toutes les valeurs mesurées et calculées dans le contrôleur et redémarrera l'appareil. Les paramètres adaptés sont conservés.

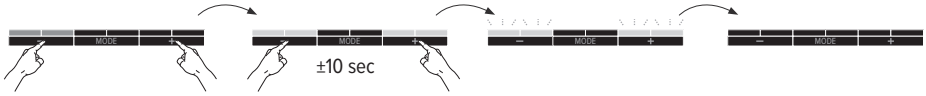

1. Mettez l'appareil dans n'importe quel mode.
2. Appuyez simultanément sur les touches [-] et [+] et maintenez les enfoncées jusqu'à ce que les 2 premières et les 2 dernières LED commencent à clignoter.
3. Relâchez les touches [-] et [+].
4. Les lumières rouges, bleues et violettes s'allument successivement, l'appareil se réinitialise et redémarre.

FR

7.2. COMMANDE D09 - ACO

Activer l'appareil: Maintenez [Mode] enfoncé pendant 10 secondes jusqu'à ce que tous les LED soient éteints.

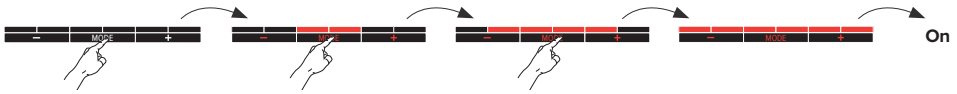

Mode: L'appareil est commandé par auto-change-over. L'utilisateur peut, temporairement, sélectionner manuellement un autre mode.

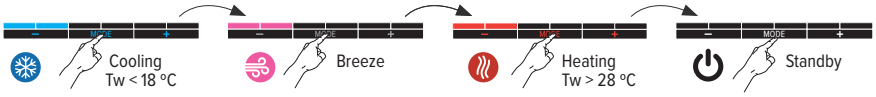

Vitesse:

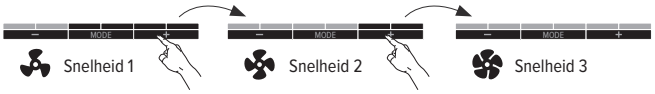

Off permanent: Toutes les fonctions sont désactivées jusqu'à ce que l'utilisateur allume l'appareil via le panneau de commande.
Maintenez [Mode] enfoncé jusqu'à ce que tous les LED soient éteints

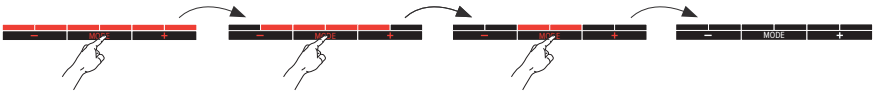

7.2.1. Mentions

⚠ **Les LED bleus clignotent : température de l'eau d'alimentation trop élevée**
Les LED rouges clignotent : la température de l'eau d'alimentation trop basse

Codes d'erreur Panneau de commandes
Le LED clignote rapidement dans la couleur du mode défini.

Message d'erreur - contrôlez le capteur de température d'eau

Message d'erreur - contrôlez le capteur de température ambiante

Les LED clignotent selon le schéma et la couleur du mode
Seulement si le contact de fenêtre est branché et activé: Le contact de fenêtre est ouvert.

7.2.2. Réinitialisation logicielle

Si l'appareil ne répond pas comme prévu, vous pouvez effectuer une réinitialisation logicielle. Cela réinitialisera toutes les valeurs mesurées et calculées dans le contrôleur et redémarrera l'appareil. Les paramètres adaptés sont conservés.

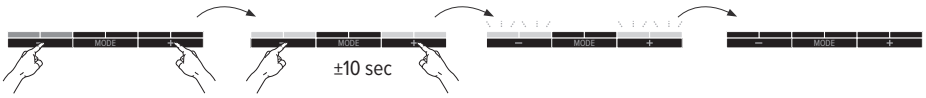

1. Mettez l'appareil dans n'importe quel mode.
2. Appuyez simultanément sur les touches [-] et [+] et maintenez les enfoncées jusqu'à ce que les 2 premières et les 2 dernières LED commencent à clignoter.
3. Relâchez les touches [-] et [+].
4. Les lumières rouges, bleues et violettes s'allument successivement, l'appareil se réinitialise et redémarre.

8. RÉGLAGES VIA LE CONTRÔLEUR DU CIRCUIT IMPRIMÉ - COMMANDES: TPT - BMS - RÉGLAGE 3 POSITIONS - MARCHE / ARRÊT - ACO

8.1. ADAPTER LA TEMPÉRATURE DE L'EAU

8.1.1. Réglage de la température d'eau maximale pour le refroidissement

En réduisant la température, l'appareil démarrera plus tard. Si la température de l'eau est réglée plus haut, l'appareil démarrera plus vite.

⚠ **Cet appareil est réglé de série sur le refroidissement avec condensation. Si vous souhaitez seulement refroidir sans condensation, vous devez régler la température de l'eau sur 24 °C.**

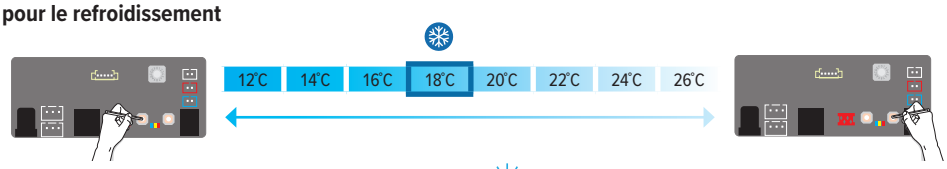

1. Régler le démarrage : enfoncez le bouton [-] du circuit imprimé jusqu'à ce que le LED bleu clignote 5x et relâchez.
2. Appuyez brièvement sur le bouton [-] ou [+] pour ajuster la température réglée.
3. Régler l'arrêt : enfoncez le bouton [-] du circuit imprimé jusqu'à ce que le LED bleu clignote 5x et relâchez.

Le LED bleu clignote rapidement une fois la themperature minimale atteinte.

Le LED rouge clignote rapidement une fois la themperature maximale atteinte.

Contrôle automatique : le LED vert s'allume quand la température de l'eau (d'alimentation) est inférieure à la température d'eau définie.

8.1.2. Réglage de la température d'eau minimale chauffer

En augmentant la température, l'appareil démarrera plus tard. Si la température de l'eau est réglée plus bas, l'appareil démarrera plus vite.

⚠ **Lors de l'utilisation d'une pompe à chaleur, il est nécessaire de régler la température de l'eau à un niveau inférieur.**

1. Régler le démarrage : enfoncez le bouton [+] du circuit imprimé jusqu'à ce que le LED rouge clignote 5x et relâchez.

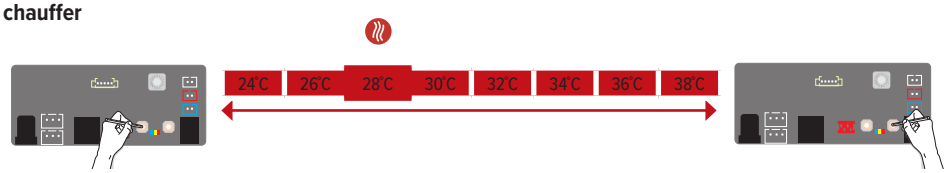

2. Appuyez brièvement sur le bouton [-] ou [+] pour ajuster la température réglée.
3. Régler l'arrêt : enfoncez le bouton [+] du circuit imprimé jusqu'à ce que le LED rouge clignote 5x et relâchez.

⚠ Attendez 15 secondes – le nouveau réglage sera automatiquement enregistré.

Le LED bleu clignote rapidement une fois la themperature minimale atteinte.

Le LED rouge clignote rapidement une fois la themperature maximale atteinte.

Contrôle automatique : le LED vert s'allume quand la température de l'eau (d'alimentation) est inférieure à la température d'eau définie.

8.2. RÉGLAGE DE LA VITESSE

1. Assurez-vous que l'unité de ventilation n'est pas active (aucun mode sélectionné).
2. Choisissez un mode à ajuster : Appuyez sur [-] pour refroidir. Appuyez sur [+] pour chauffer.
3. Appuyez brièvement sur [-] ou [+] pour régler la vitesse définie..
4. Attendez 15 secondes – le nouveau réglage sera automatiquement enregistré.

⚠ **Remarque : Si l'unité de ventilation fonctionne déjà, c'est la vitesse du mode actif qui sera modifiée.**

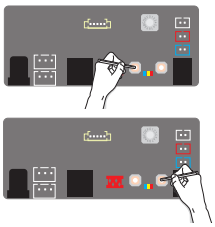

Le LED bleu clignote rapidement une fois la themperature minimale atteinte.

Le LED rouge clignote rapidement une fois la themperature maximale atteinte.

Contrôle automatique : le LED vert s'allume quand la température de l'eau (d'alimentation) est inférieure à la température d'eau définie.

VITESSE %															
20	25	30	35	40	45	50	55	60	65	70	75	80	85	90	95	100

8.3. MARCHE/ARRÊT CONTACT DE FENÊTRE

1. Retenez le réglage initial du commutateur rotatif
2. Tournez le commutateur rotatif sur la position '0'
3. Les 3 LED (rouge, verte et bleue) du JDPC clignotent
4. Maintenez le bouton '-' enfoncé jusqu'à ce que la LED bleue ou rouge s'allume
5. Le réglage du contact de fenêtre a été modifié
   – LED bleue : le contact de fenêtre est désactivé
   – LED rouge : le contact de fenêtre est activé
6. Répétez les étapes jusqu'à ce que le résultat souhaité soit atteint.
7. Replacez le commutateur rotatif dans sa position initiale

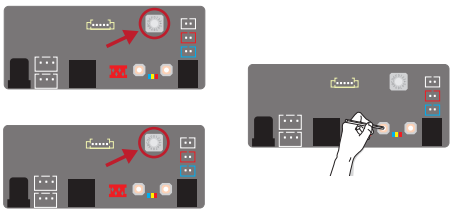

8.4. CODES D'ERREUR CIRCUIT IMPRIMÉ

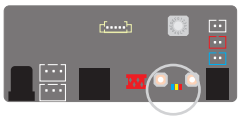

contrôlez le capteur de température d'eau

8.5. RETOUR AUX RÉGLAGES D'USINE

1. Désactiver l'appareil.
2. Enfoncez simultanément les boutons [-] et [+] du circuit imprimé et remettez sous tension. Le LED bleu s'allume, le LED vert s'allume 2 secondes plus tard et le LED rouge après 4 secondes. Relâchez la pression sur les boutons dès que les 3 LED clignotent.
3. Le controller revient aux réglages d'usine; tous les voyants LED vont clignoter pendant 10 secondes. Attendez que tous les voyants soient éteints.

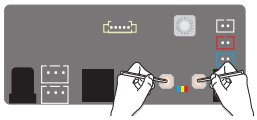

FR

9. POMPE À CONDENSATS

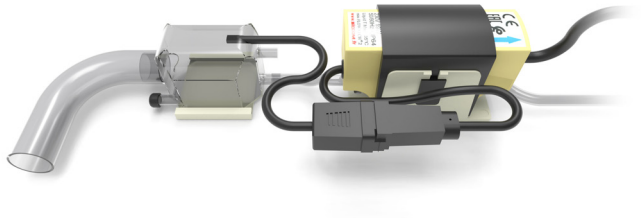

DESCRIPTION

Très silencieux:	idéal pour une installation dans tout type de pièce
Protection IP64:	parfaitement protégé contre la poussière et les éclaboussures d'eau
Connecteurs Plug & Play:	installation et entretien rapides et faciles
Réservoir transparent:	vue directe sur l'état de l'appareil pour un entretien aisé
Sortie en laiton:	solidité et fiabilité garanties
Boîtier en mousse breveté:	plus silencieux et plus facile à installer

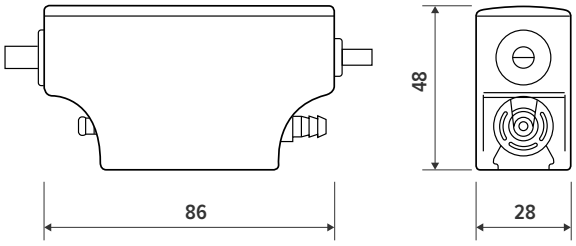

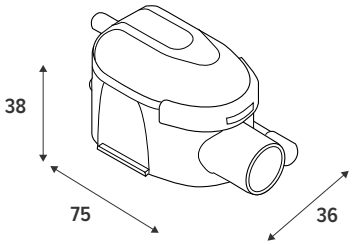

DÉBIT

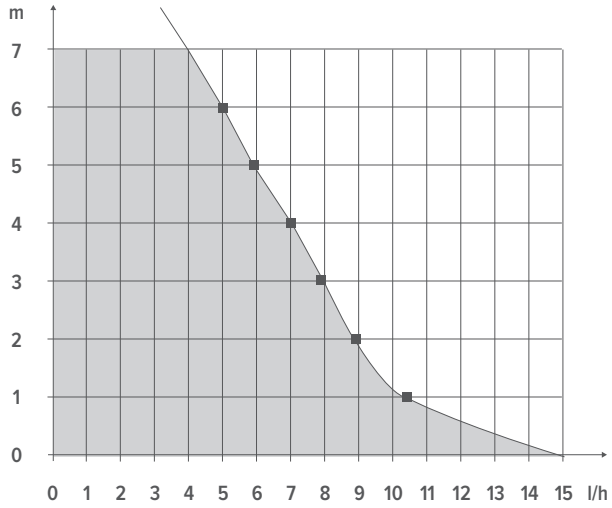

LIVRAISON STANDARD

- Pompe
- Réservoir avec tuyau de purge d'air
- Câble d'alimentation/d'alarme
- Support de pompe
- Support de réservoir
- Ruban adhésif double face
- Tuyau d'arrivée
- Tuyau d'aspiration (1,8 m)
- 1 Collier de serrage

SPÉCIFICATIONS

Débit max. (l/h)	15
Hauteur d'aspiration maximale (m)	2
Hauteur de refoulement maximale (m)	10
Puissance électrique (W)	19
Tension nominale (VAC)	220 / 240
Fréquence (Hz)	50 / 60
Alarme	NO-NC 5A
Niveau sonore (dB(A))	19.7
Degré de protection	IP64
Protection thermique	✓
Cycle de fonctionnement (%)	100
Longueur du câble d'alimentation / d'alarme (m)	1.6

SI nécessaire, la pompe peut fonctionner 100 % du temps.

MODE D'EMPLOI DE LA POMPE À CONDENSATS MINI FLOWATCH 2 SILENCE:

Pour un fonctionnement correct, il est essentiel de suivre attentivement le manuel d'installation. Une installation incorrecte ou le non-respect des instructions peut provoquer de graves dégâts des eaux.

IMPORTANT POUR L'INSTALLATION ET L'UTILISATION

- Lisez et suivez toujours les instructions fournies.
- Montez le module à flotteur parfaitement à l'horizontale et utilisez le ruban adhésif fourni pour une fixation stable.
- Raccordez toujours la mise à l'air du module à flotteur au-dessus du niveau d'eau du bac de récupération.
- Utilisez toujours le bon diamètre de tuyau cristal (Ø 6 mm intérieur / Ø 9 mm extérieur) – ne jamais l'augmenter.
- Respectez la hauteur maximale d'aspiration et de refoulement en fonction de la production d'eau de condensation de l'unité.
- Veillez à laisser un espace de ventilation suffisant autour de la pompe.
- La pompe ne peut jamais être installée à l'extérieur ni dans des locaux sensibles au gel.
- Le tuyau d'évacuation des condensats ne peut pas être pincé ni plié ; utilisez au besoin un guide ou un coude en plastique à 90°.
- Utilisez toujours tous les accessoires et colliers de fixation fournis afin d'éviter que le tuyau ne se détache.
- Prévoyez une alimentation électrique séparée (indépendante de l'unité de refroidissement) afin que la pompe puisse rester en fonctionnement en permanence.
- La pompe est protégée contre la pénétration d'eau (IP64).

ENTRETIEN ET SÉCURITÉ

- Vérifiez le module à flotteur au moins 2 fois par an afin de détecter toute saleté ou tout blocage. Dans les environnements sales, ce contrôle doit être effectué plus fréquemment.
- Nettoyez également le préfiltre à chaque inspection.
- N'utilisez pas de produits de nettoyage agressifs — ils peuvent endommager la pompe. Seuls les produits certifiés accompagnés de fiches de sécurité sont autorisés.
- La pompe est équipée d'un contact d'alarme ; assurez-vous qu'il est TOUJOURS raccordé afin que l'appareil à condensation s'arrête immédiatement en cas de blocage.

RESPONSABILITÉ

JAGA NV ne peut être tenue responsable des dommages résultant d'une installation incorrecte, d'un entretien insuffisant ou du non-respect des présentes instructions.

10. CLAUSE DE GARANTIE

1. La garantie n'est valable que si l'appareil est utilisé normalement, par le premier propriétaire et s'il est installé selon les normes et conditions définies dans les instructions et selon les règles de l'art..
2. La garantie ne porte que sur l'appareil ou les pièces détachées. Jaga a le choix de remplacer ou de réparer l'appareil ou les pièces détachées défectueuses. Dans le cas où le modèle sous garantie n'est plus en production, Jaga a le droit de le remplacer par un autre appareil ou des pièces détachées équivalentes. Dans les cas ou la garantie joue, Jaga donne, pendant les premiers six mois, une garantie supplémentaire sur les frais de transport et la main d'oeuvre..
3. La garantie est donnée pour la période prévue par ce document. La réparation ou le remplacement ne changent en rien la période de garantie originale..
4. La garantie ne peut être invoquée pour des appareils ou pièces détachées sur lesquels manquent les informations concernant le type et la série, ou auxquels ces informations ont été enlevées ou modifiées. Ceci vaut également pour les appareils qui ont été réparés ou modifiés par des personnes non autorisées par Jaga..
5. Jaga n'accorde aucune garantie sur les appareils endommagés suite à une installation non conforme, à des raccordements - tant électriques que sanitaires - non conformes, à une installation électrique défectueuse, à l'utilisation d'une tension électrique non conforme à celle nécessaire au fonctionnement de l'appareil (idem pour la pression hydronique), à une défectuosité des appareils environnants, à l'utilisation de pièces de raccordement non compatibles. Nos corps de chauffe ne restent en aucun cas sous garantie s'ils sont chauffés au moyen d'eaux industrielles, de vapeur ou d'eau qui contient des produits chimiques ou de grandes quantités d'oxygène. La qualité du système hydraulique présente dans l'installation doit être conforme à la directive VDI 2035-2. L'acheteur s'engage à éviter la poussière et l'humidité afin d'éviter d'endommager l'appareil. Cela signifie que si des travaux doivent encore être effectués dans la pièce où les appareils sont installés, il incombe au client de recouvrir ces appareils pour les protéger. La garantie expire aussi quand les corps de chauffe sont installés dans un environnement ou l'atmosphère est agressif (ammoniaque, matières caustiques, etc...). Dans tous ces cas, le client doit s'adresser au responsable de la cause du dommage. Le placement de radiateurs peints n'est pas non plus autorisé dans les espaces humides.
6. Jaga décline toute responsabilité et refuse la garantie pour tout dommage causé par une utilisation ou un maniement fautif de l'appareil, par un manque d'entretien ou un entretien incorrect, par la chute de l'appareil ou le manque de précaution dans le transport, de même que pour les appareils encastrés qui ne sont pas facilement accessibles..
7. Dans tous les cas où la garantie est acquise mais lorsque la livraison date de plus de six mois, et dans tous les autres cas, les coûts de transport et de main d'œuvre sont calculés suivant des échelles établies par Jaga. Le client peut en prendre connaissance à l'avance, soit en téléphonant au service après vente, soit en le demandant préalablement au technicien lors de sa visite..
8. Toute intervention non couverte par la garantie doit être payée au grand comptant au technicien du service après vente..
9. La garantie prend cours à la date de la facturation. Faute de facture, le numéro de série ou la date de fabrication prévaudra..
10. Les litiges éventuels seront soumis à la compétence exclusive des tribunaux de l'arrondissement judiciaire de Hasselt. Le droit belge est d'application, même dans le cas de ventes à des ressortissants d'autres Etats membres de l'UE et hors UE..
11. Lors de l'utilisation de bac à condensats :
    - Le module à flotteur doit être contrôlé au moins deux fois par an pour détecter toute saleté et/ou bouchon. Si les appareils sont installés dans des environnements fortement encrassés, cette fréquence doit être augmentée.
    - La pompe est équipée d'un contact d'alarme ; assurez-vous qu'il est TOUJOURS raccordé afin que l'appareil à condensation s'arrête immédiatement en cas de blocage.
    - N'utilisez jamais de produits de nettoyage agressifs lors du nettoyage de l'unité. Ceux-ci se retrouvent automatiquement dans le flux de condensats et peuvent endommager les joints de la pompe. Assurez-vous toujours d'utiliser des produits de nettoyage certifiés accompagnés des documents de sécurité nécessaires comme preuve.
    - Lors du contrôle et/ou du nettoyage du module à flotteur de la pompe, le pré-filtre doit également être nettoyé.
    - Le module à flotteur doit toujours être monté parfaitement à l'horizontale, et le ruban fourni doit également être utilisé lors de la fixation afin que le module à flotteur reste toujours en place.
    - La mise à l'air du module à flotteur DOIT TOUJOURS être raccordée de manière à se trouver au-dessus du niveau d'eau du bac de récupération.
    - Le diamètre du tuyau cristal doit être respecté en tout temps, en particulier dans la remontée. Celui-ci est de 6 mm à l'intérieur et 9 mm à l'extérieur. Il ne faut JAMAIS passer à un diamètre plus grand, même si la différence est minime.
    - Pour chaque situation de montage, la hauteur d'aspiration maximale et surtout la hauteur de refoulement maximale doivent être respectées.
    - Le raccord anti-siphon fourni (la pièce en T jaune) doit de préférence être installé sur la première section du tuyau de refoulement après la pompe. Cet élément empêche l'effet des vases communicants et évite également un bruit d'aspiration continu qui peut être gênant, même lorsque de l'eau de condensation continue à s'écouler après l'arrêt de l'unité.
    - Assurez-vous que le tuyau de condensat ne soit JAMAIS écrasé. Utilisez éventuellement un guide ou un coude à 90° en plastique.
    - Lors du raccordement de la pompe MF2, il faut utiliser tous les accessoires, y compris toutes les connexions munies des colliers fournis, afin d'assurer une sécurité supplémentaire contre le détachement du tuyau cristal.

Jaga SA met à disposition de ses clients l'utilisation de la pompe à condensats de type « Mini Flowatch 2 Silence ».

- Le manuel d'installation fourni doit être lu attentivement pendant l'installation. Une mauvaise installation et le non-respect des instructions peuvent causer de graves dégâts des eaux.
- L'entretien doit avoir lieu en fonction de l'intensité de l'utilisation et de l'environnement dans lequel elle a été placée.

Jaga SA ne peut donc jamais être tenu pour responsable des dommages éventuels.

INHALTSVERZEICHNIS

1. Wandeinbau 54
2. Wandaufbaumontage 56
3. Deckeneinbau 59
4. Deckenaufbau 61
5. Wartung 64
   5.1. Filterwechsel 64
   5.2. Spezielle Wartung: Austausch vom Gebläse 64
   5.3. Spezielle Wartung: Austausch des Wärmetauschers 65
6. Maximale Kabellänge bei 230V (max. 5% Spannungsverlust) 66
7. Bedienung 67
   7.1. Steuerung D01 - TPT 67
   7.2. Steuerung D09 - ACO 68
8. Einstellungen via Platinencontroller - Steuerungen: TPT - BMS - 3-Stufenregelung - Ein / Aus - ACO . 69
   8.1. Wassertemperatur anpassen 69
   8.2. Einstellung Geschwindigkeit 69
   8.3. Fensterkontakt ein-/ausschalten 69
   8.4. Fehlercode Platine 69
   8.5. Zurück zu den Werkseinstellungen 69
9. Kondensatpumpe 70
10. Garantiebestimmungen 71

ANWEISUNGEN ZUR PRODUKTENTFERNUNG

Das Symbol einer durchgestrichenen Mülltonne auf Ihrem Produkt erinnert daran, dass innerhalb der Europäischen Union alle elektrischen und elektronischen Produkte am Ende ihrer Lebensdauer getrennt gesammelt werden müssen. Entsorgen Sie diese Produkte nicht mit unsortiertem Abfall. Bringen Sie diese Produkte zu einer Abfallsammelstelle, um eine unkontrollierte Abfallentsorgung (schädlich für die Umwelt und die Gesundheit) zu vermeiden und eine nachhaltige Materialnutzung zu fördern. Weitere Informationen zur Abfallentsorgung erhalten Sie von Produktlieferanten, lokalen Abfallbehörden oder relevanten nationalen Herstellern.

Der Hersteller übernimmt keine Haftung für etwaige Ungenauigkeiten in diesem Dokument aufgrund von Druck- oder Übersetzungsfehlern. Der Hersteller behält sich das Recht vor, Änderungen vorzunehmen, die für notwendig oder nützlich erachtet werden. Dieses Dokument oder Teile davon dürfen nicht ohne die schriftliche Genehmigung von Jaga NV kopiert, geändert oder reproduziert werden.

WICHTIGE INFORMATIONEN

Lesen Sie diese Anleitung für eine korrekte Installation des Geräts aufmerksam durch. Bitte befolgen Sie diese Anweisungen und bewahren Sie sie auf! Das Gerät muss für Wartungsarbeiten immer zugänglich sein. Nur wenn der Inhalt dieser Anleitung strikt und umfassend beachtet wird, können Fehler vermieden werden und ist ein störungsfreier Gebrauch möglich. Die Nichtbeachtung der Sicherheitshinweise, Montagevorschriften, Anweisungen, Warnungen und Hinweise in diesem Dokument kann zu Körperverletzungen oder Schäden am Gerät führen. Bitte bewahren Sie diese Anweisungen.

Dieses Gerät darf nicht von Kindern unter 8 Jahren sowie von Personen mit eingeschränkten physischen, sensorischen oder geistigen Fähigkeiten oder mangelnder Erfahrung und Kenntnis verwendet werden, es sei denn, sie werden beaufsichtigt oder wurden in den sicheren Gebrauch des Geräts eingewiesen und verstehen die damit verbundenen Gefahren.

Die Gewährleistung verfällt bei:

- Fehlern oder Schäden, die auf die Nichteinhaltung der Montage-, Reinigungs- oder Gebrauchsanweisungen des Herstellers zurückzuführen sind.
- Unsachgemäßer, zweckentfremdeter und/oder unverantwortlicher Nutzung oder Behandlung des Geräts.
- Fehlerhaft oder unsachgemäß durchgeführten Reparaturen und Mängeln, die aufgrund externer Faktoren entstanden sind.
- Eigenmächtig vorgenommenen Veränderungen am Gerät.
- Geräten, die so eingebaut sind, dass sie nicht leicht zugänglich sind.

Dieses Gerät unterliegt den allgemeinen Garantiebedingungen von Jaga NV.

Für allgemeine Sicherheitsinformationen, siehe: https://jaga.com/de/vorschriften/

KONFORMITÄTSERKLÄRUNG

JAGA N.V. - Verbindingslaan 16 - B 3590, erklärt auf seine alleinige Verantwortungd dass das Product wafür diese Erklärung bestimmt ist, **BRIZA 12, BRIZA 22, BRIZA 26** den folgenden Normen oder Dokumenten entspricht, unter der Vorauszetsung dasss Sie gemäss unseren Anweisungen eingesetzt werden: **NBN EN 60335-1 BASED ON EN60335-1:2012 + A11:2014 / NBN EN 60335-2-80 BASED ON EN 60335-2-80:2003 + A1:2004 + A2:2009**

In Übereinstimmung mit den Bestimmungen der Richtlinien:

- Low Voltage 2014/35/EC **- Machinery 2006/42/EC**
- EMC 2014/30/EC **- RoHS 2011/65/EU**

1387 CEBEC

ALLGEMEINE RICHTLINIEN

1.1. GERÄTE-IDENTIFIKATION

Die Seriennummer befindet sich auf der rechten Seite des Geräts (links, wenn sich die Anschlüsse auf der rechten Seite des Geräts befinden).

1.2. INSTALLATION

- Kontrollieren Sie alle Komponenten auf sichtbare Beschädigungen.
- Das Gerät muss von einem zertifizierten Installateur gemäß dieser Anleitung und den national und lokal geltenden Bau- und Sicherheitsvorschriften installiert werden. Eine unsachgemäße Installation kann zu Fehlfunktionen des Produkts, reduzierter Leistung, Vibrationen oder einem höheren Geräuschpegel führen.
- Kontrollieren Sie alle Komponenten auf sichtbare Beschädigungen.
- Das Gerät kann scharfe Kanten haben. Tragen Sie bei der Installation / Wartung einen geeigneten Schutz.
- Das Gerät muss immer für Wartungsarbeiten zugänglich sein.
- Trennen und schalten Sie die Stromversorgung während der Installation oder Wartung stets aus.
- Das Gerät immer sehr vorsichtig handhaben, um Beschädigungen der Verkleidung sowie der innen liegenden mechanischen und elektrischen Bauteile zu vermeiden.
- Montieren Sie das Gerät an einem festen und stabilen Ort, damit Vibrationen nicht zwischen verschiedenen Elementen übertragen werden. Falls erforderlich, sorgen Sie für eine Körperschallisolierung.
- Installieren Sie dieses Produkt in einer Umgebung mit einer Temperatur zwischen 5 °C und 70 °C.
- Installieren Sie dieses Produkt in einer Umgebung mit einer relativen Luftfeuchtigkeit von weniger als 90 %.
- Alle im Handbuch angegebenen Abmessungen müssen eingehalten werden, um die Leistung zu gewährleisten und Installation und Wartung zu ermöglichen. Bieten Sie zusätzlichen Platz, wenn Ventile installiert werden sollen.
- Legen Sie keine Gegenstände auf das Gerät.
- Keine Gegenstände in die Zu- und Abluftöffnungen einführen.
- Bei Kühlung: Isolieren Sie die wasserseitigen Rohrleitungen.
- Wenn die Kondensatablaufrohre an das Gerät angeschlossen werden, muss das Rohrsystem ausreichend unterstützt werden, damit es bei (irgendwelcher) Belastung der Rohrleitungen nicht auf der Kondensatablaufwanne des Geräts landet.

1.3. BETRIEBSTECHNISCHE GRENZWERTE

Eine Installation, die nicht den angegebenen Betriebsgrenzen entspricht, Befreit Jaga NV von der Haftung für die Entladung in Bezug auf Schäden an Gegenständen und Personen.

- Max. Wassertemperatur: 90°C
- Maximaler Wärmetauscherdruck: 20 Bar.
- Versorgungsspannung: 230 VAC ±10

1.4. DIE GERÄTE ENTSPRECHEN DEN FOLGENDEN RICHTLINIEN

2006/42/EC Machinery Directive

1.4.1. Nutzungsbedingungen:

Das Gerät darf nicht installiert werden (Norm IEC EN 60335-2-40):

- Außen
- In Räumen, die Frost ausgesetzt sind
- in feuchten Räumen (z.B.. Badezimmer)
- In Räumen, in denen aufgrund von Gasen, Dämpfen oder Staub Explosionsgefahr besteht

1.4.2. Richtlinien zur Platzierung von Geräten:

- Wand- / Deckengerät: Wand / Decke, an der das Gerät installiert wird, muss vollkommen eben und fest genug sein, um das Gewicht zu tragen, und darf keine Rohre oder elektrischen Kabel enthalten.
- Keine Hindernisse im unmittelbaren Bereich, die den Ansaug- und Abluftstrom behindern können.

1.5. VERWENDUNG

- Dieses Gerät ist nicht für die Verwendung durch Personen (einschließlich Kinder) mit eingeschränkten physischen, sensorischen oder geistigen Fähigkeiten oder mangelnder Erfahrung und Kenntnis bestimmt, es sei denn, sie werden von einer für ihre Sicherheit verantwortlichen Person beaufsichtigt oder erhalten Anweisungen, wie das Gerät zu benutzen ist.
- Beaufsichtigen Sie Kinder, damit sichergestellt ist, dass sie nicht mit dem Gerät spielen.
- Lees de gebruikshandleiding aandachtig door.
- Die Umgebung muss trocken und staubfrei sein, mit einer Temperatur zwischen 5°C und 70°C und einer relativen Luftfeuchtigkeit von < 90%. (norm IEC EN 60335-2-40).
- Das Gerät ist für Heizungs-und Kühlungsanwendungen im Innenbereich konzipiert. Jede andere Verwendung ist strengstens untersagt. Es ist verboten, das Gerät in einer explosionsgefährdeten Umgebung zu installieren.
- Das Gerät wurde ausschließlich als Luftaufbereitungs-Endgerät mit optionalen Ein- und Ausblasplenums sowie als Wand- und Deckenmontageeinheit konzipiert und hergestellt.
- Das Gerät ist nicht für industrielle Anwendungen bestimmt.

1.6. WARTUNG

- Das Gerät muss immer für Wartungsarbeiten zugänglich sein. Stellen Sie daher keine Gegenstände auf oder vor das Gerät. Schalten Sie immer den Strom aus und trennen Sie die Stromversorgung, bevor Sie das Gerät installieren oder warten.
- Die Wartung des Geräts ist sehr wichtig für den ordnungsgemäßen Betrieb. Diese sollte regelmäßig entsprechend der Nutzung und der Funktion des Raums, in dem das Gerät installiert ist, durchgeführt werden.
- Alle Reparaturen und Wartungsarbeiten müssen von qualifiziertem Personal ausgeführt werden.
- Gebrauchen Sie nur Originale Ersatzteile.
- Polsterung: Mit einem weichen, feuchten Tuch reinigen. Verwenden Sie keine Produkte auf der Basis von Lösungsmitteln und Reinigungsmitteln.
- Keine Gegenstände in die Zu- und Abluftöffnungen einführen.

1.7. START

Die (Wieder-) Inbetriebnahme und Inbetriebnahme des Gerätes muss von qualifiziertem Personal durchgeführt werden. Überprüfen Sie vor oder:

- Das Gerät ist richtig platziert.
- Die Vor- und Rücklaufleitungen sind korrekt angeschlossen und - falls gekühlt - isoliert.
- Die Rohre sind sauber und die Luft entfernt.
- Die Lüftungsgitter, Wärmetauscher und der Kondensatablauf sind sauber.
- Die Verdrahtungsanschlüsse sind korrekt und fest angezogen.
- Die Versorgungsspannung ist korrekt.

Lassen Sie das Gerät mindestens 3 Stunden auf höchster Stufe laufen und prüfen Sie auf Abweichungen.

1.8. DEMONTAGE

- Wenn das Gerät längere Zeit nicht benutzt wird, muss es vom elektrischen Anschluss an das Stromnetz getrennt werden.
  Dies kann durch das Schalten des Netzschalters in die AUS-Position erfolgen.
- Bei Frostgefahr sollte dem System eine geeignete Menge Frostschutzmittel hinzugefügt werden.

1.9. VERPACKUNG & UMWELT

1.9.1. Befolgen Sie die Anweisungen:

- Überprüfen Sie auf sichtbare Schäden
- Öffnen Sie die Verpackung
- Entfernen Sie das Verpackungsmaterial und bringen Sie dies zu den entsprechenden Sammelstellen oder Recycling-Anlagen, gemäß den örtlichen Vorschriften.
- Lassen Sie die Verpackung nicht in Reichweite von Kindern liegen.

1.9.2. Schützen Sie die Umwelt:

Entfernen Sie die Verpackungsmaterialien gemäß den geltenden nationalen oder lokalen Vorschriften.

1.10. SYMBOLE

Gefahr

Gefahr: Bauteile unter Spannung

Gefahr: scharfe Oberflächen / Kanten

Gefahr: heisse Oberflächen

Gefahr: Maschinenteile in Bewegung

Achtung: Wichtige Warnung

Umweltschutz

VDC - Gleichstrom

VAC - Wechselstrom

1. WANDEINBAU

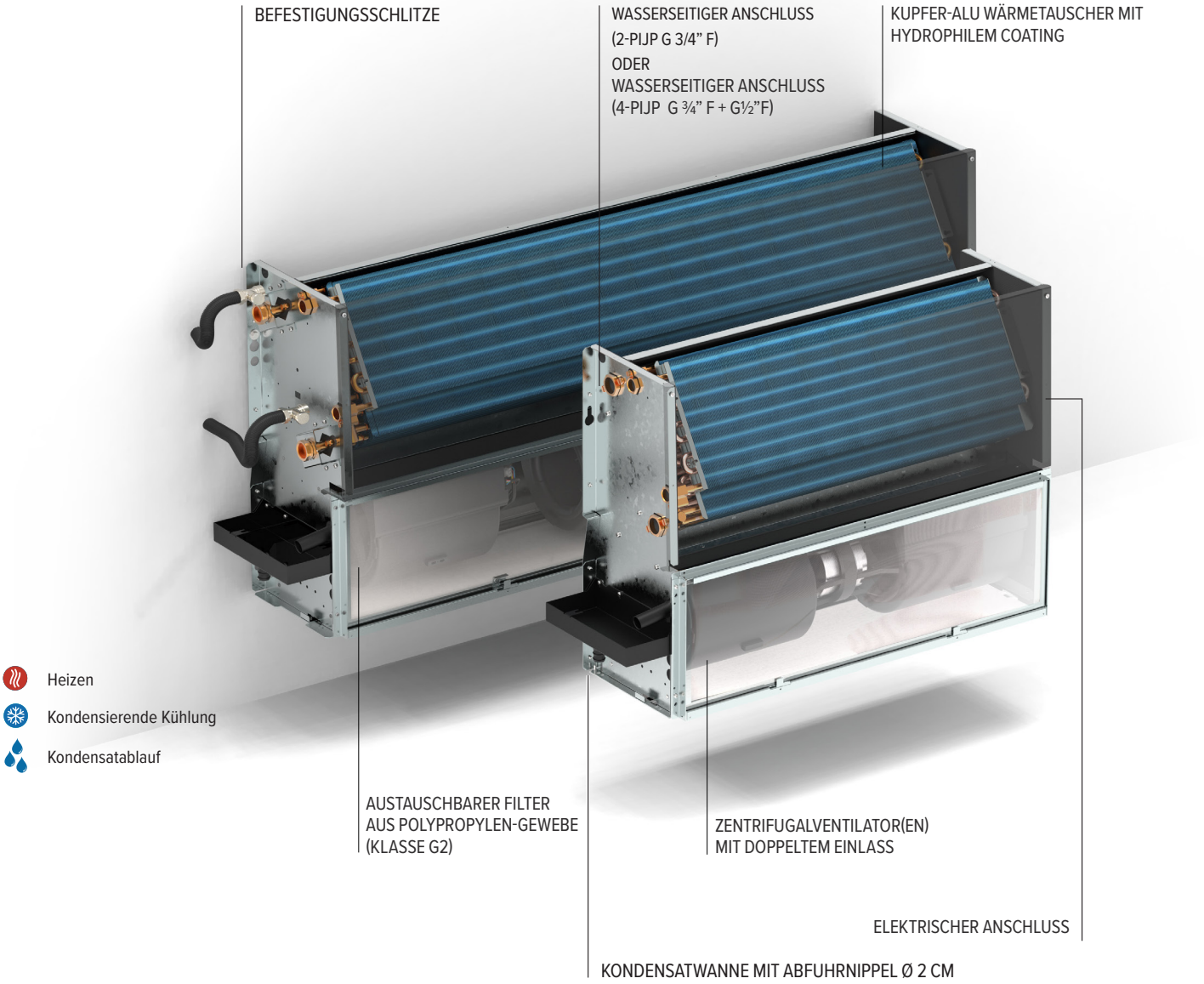

1.1. INSTALLATION WANDEINBAU

ACHTUNG! Das Gerät muss von einem zertifizierten Installateur gemäß dieser Anleitung und den national und lokal geltenden Bau- und Sicherheitsvorschriften installiert werden. Eine unsachgemäße Installation kann zu Fehlfunktionen des Produkts, reduzierter Leistung, Vibrationen oder einem höheren Geräuschpegel führen.

Um einen optimalen Betrieb des eingebauten Konvektors und eine einfache Wartung zu gewährleisten, ist es unerlässlich, eine Inspektionsluke in der Anlage vorzusehen. Diese Inspektionsluke ermöglicht den Zugang zu wichtigen Bauteilen, wie z. B. den Motoren und Wärmetauschern, die im Laufe der Zeit gewartet oder ausgetauscht werden müssen. Stellen Sie sicher, dass die Inspektionsluke groß genug ist, um alle erforderlichen Arbeiten problemlos durchführen zu können. Die genaue Position und die Abmessungen der Luke sollten auf den Installationsort und die Zugänglichkeit der internen Komponenten abgestimmt sein.

Verwenden sie immer den hauptschalter, um die stromversorgung abzuschalten

01

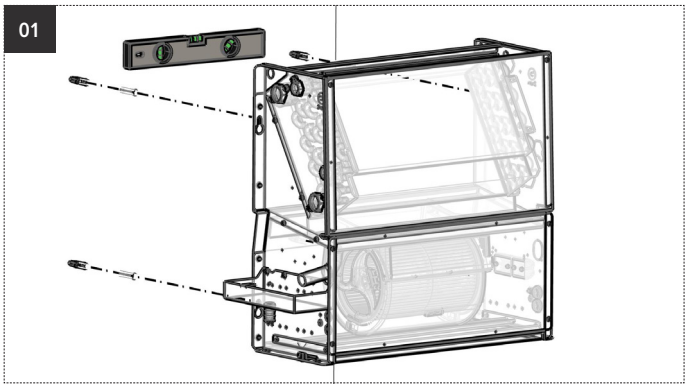

EINBAU: Markieren und bohren Sie die Befestigungslöcher für das Gerät.

⚠ Achten Sie darauf, dass die Wand flach ist und ausreichend Tragfähigkeit hat! Der Wandtyp bestimmt, welcher Schraub- oder Dübeltyp verwendet werden muss.

⚠ Beachten Sie den angegebenen Freiraum um das Gerät.

⚠ Ab L1250: 2 zusätzliche Bohrlöcher!

02

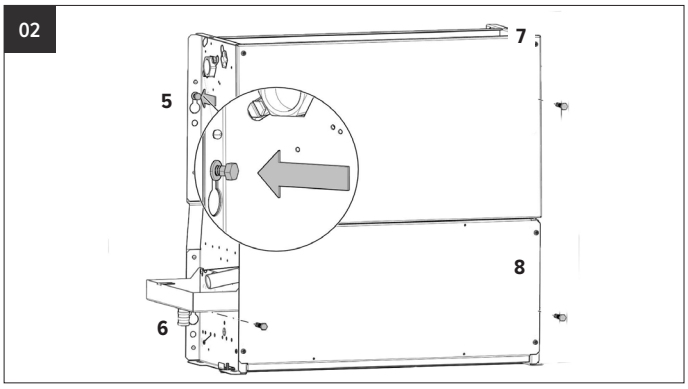

1. Installieren Sie die Gerät (5-8) und lassen Sie sie 1 cm überstehen.
2. Bringen Sie das Gerät in die richtige Position.
3. Ziehen Sie die Schrauben fest

03

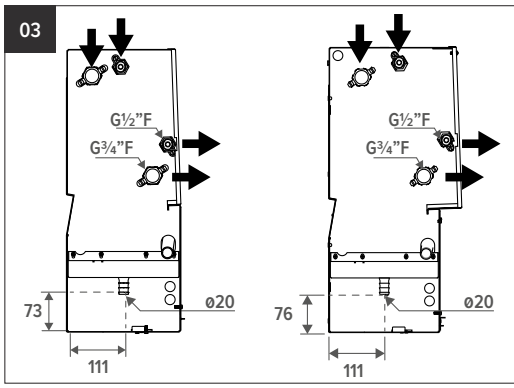

Wasserseitigen Anschluss während der Montage unterbrechen!

Verbinden Sie das Gerät über die angegebenen Einlass- / Auslassanschlüsse mit dem wasserseitigen System. Stellen Sie sicher, dass die Verbindungen luftdicht sind, verwenden Sie dazu ein Dichtungsmittel. Der Wärmetauscher ist mit einer Entlüftung ausgestattet.

Montieren Sie den Kondensatablauf.

⚠ Wasser in die Kondensatwanne füllen und sicherstellen, dass die Flüssigkeit korrekt abgeführt wird. Dazu den Vorlauf bis zum Kondensatausgang verfolgen. Anderenfalls die Neigung kontrollieren und den Ablauf auf Verstopfungen prüfen.

⚠ Die wassergekühlten Register können teilweise entleert werden; für eine vollständige Entleerung Luft in das Innere des Registers blasen.

04

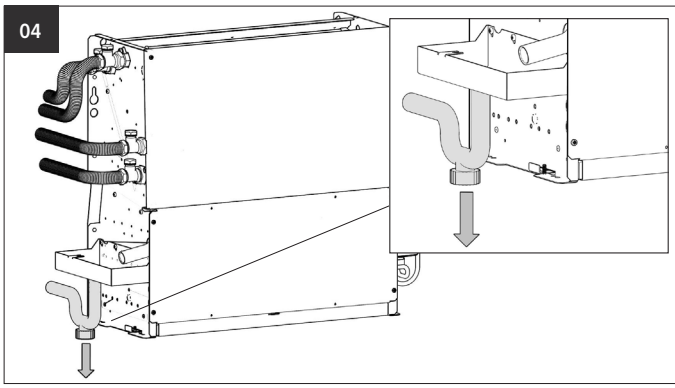

Der Kondensatablauf muss einen entsprechenden Rohrleitungssiphon aufweisen, um die Entstehung von Gerüchen zu verhindern. Es ist stets ein Verschluss zur Reinigung im unteren Teil des Siphons vorzusehen oder dieser ist so herzustellen, dass er schnell demontiert werden kann. Der Kondensatablauf muss das nötige Gefälle aufweisen, um den Wasserabfluss zu erleichtern.

2. WANDAUFBAUMONTAGE

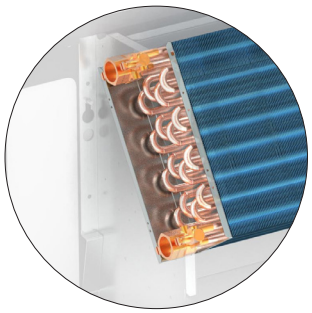

WASSERSEITIGER ANSCHLUSS
(2-PIJP G 3/4" F)
ODER
WASSERSEITIGER ANSCHLUSS
(4-PIJP G ¾" F + G½"F)

ELEKTRISCHER ANSCHLUSS

KUPFER-ALU WÄRMETAUSCHER MIT
HYDROPHILEM COATING

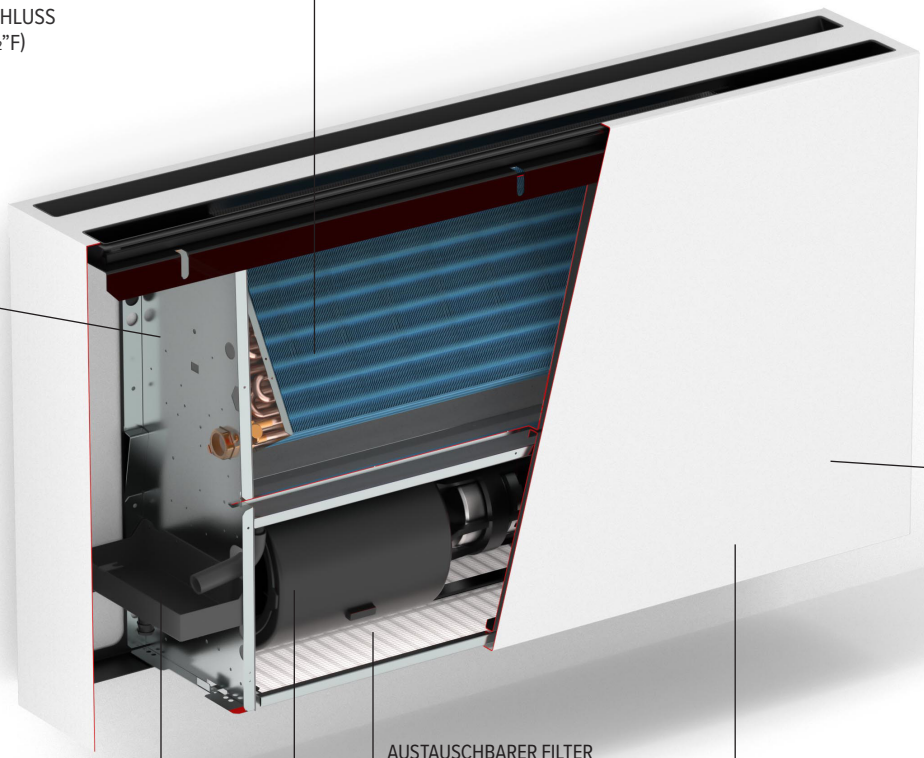

AUSTAUSCHBARER FILTER
AUS POLYPROPYLEN-GEWEBE
(KLASSE G2)

KONDENSATWANNE MIT
ABFUHRNIPPEL Ø 2 CM

ZENTRIFUGALVENTILATOR(EN)
MIT DOPPELTEM EINLASS

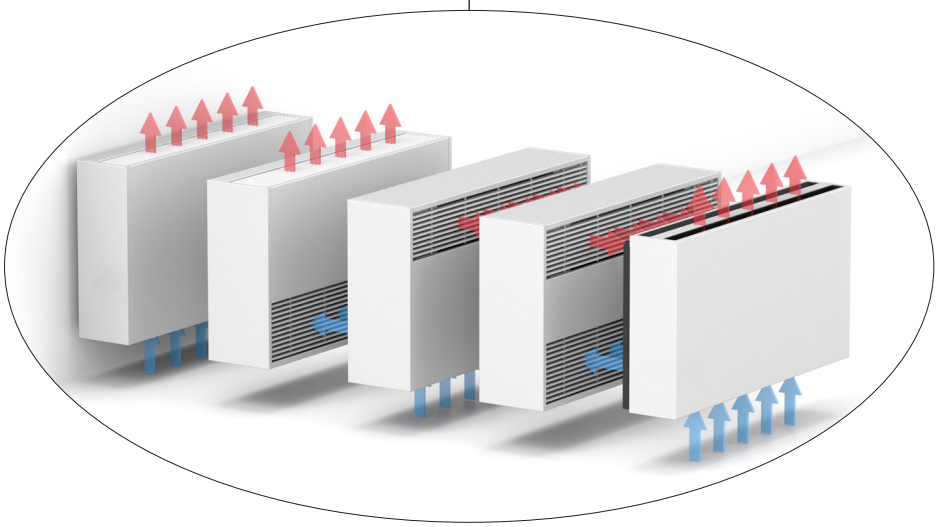

VERKLEIDUNG AUS ELEKTROLYTISCH VERZINKTEM STAHLBLECH

Heizen

Kondensierende Kühlung

Kondensatablauf

2.1. INSTALLATION WANDAUFBAUMONTAGE

ACHTUNG! Das Gerät muss von einem zertifizierten Installateur gemäß dieser Anleitung und den national und lokal geltenden Bau- und Sicherheitsvorschriften installiert werden. Eine unsachgemäße Installation kann zu Fehlfunktionen des Produkts, reduzierter Leistung, Vibrationen oder einem höheren Geräuschpegel führen.

Um einen optimalen Betrieb des eingebauten Konvektors und eine einfache Wartung zu gewährleisten, ist es unerlässlich, eine Inspektionsluke in der Anlage vorzusehen. Diese Inspektionsluke ermöglicht den Zugang zu wichtigen Bauteilen, wie z. B. den Motoren und Wärmetauschern, die im Laufe der Zeit gewartet oder ausgetauscht werden müssen. Stellen Sie sicher, dass die Inspektionsluke groß genug ist, um alle erforderlichen Arbeiten problemlos durchführen zu können. Die genaue Position und die Abmessungen der Luke sollten auf den Installationsort und die Zugänglichkeit der internen Komponenten abgestimmt sein.

Verwenden sie immer den hauptschalter, um die stromversorgung abzuschalten

CORELINE BASELINE

DE

01 - BASELINE

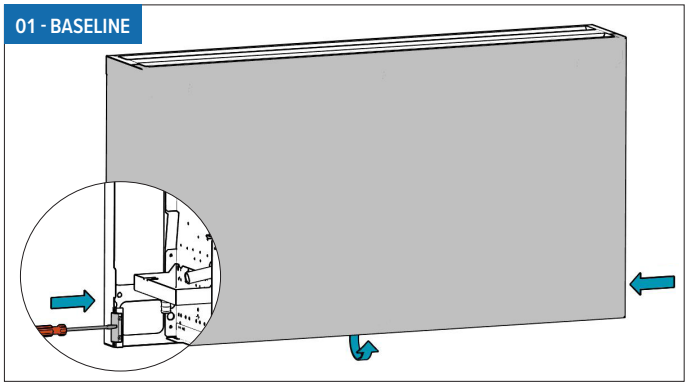

Die Frontplatte durch Drücken der 2 seitlichen Federklammern lösen.

Achtung! Wenn eine Bedieneinheit vorhanden ist: Trennen Sie die Bedieneinheit im Gerät ab, wenn Sie die Frontplatte entfernen.

01 - CORELINE

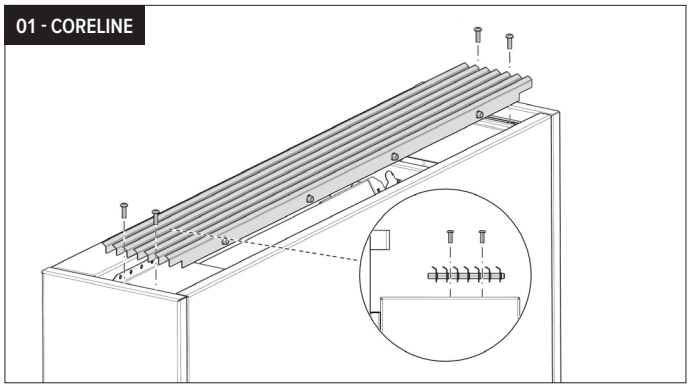

Entfernen Sie das Rost. Lösen Sie die vier Schrauben an der Oberseite des Gitterbauteils.

02 - CORELINE

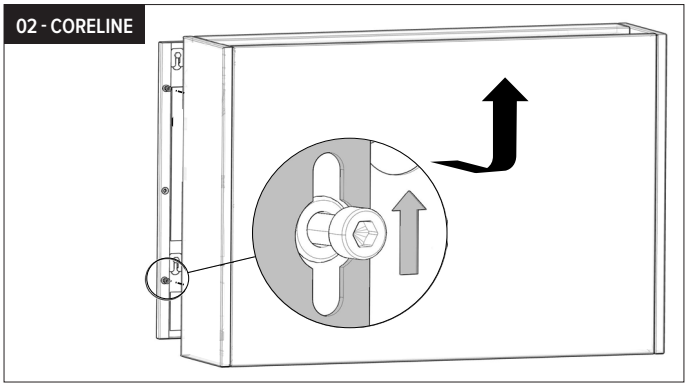

1. Demontieren Sie das Gehäuse. Lösen Sie die Befestigungsschrauben.
2. Heben Sie das Gehäuse aus den Schlüssellochöffnungen heraus und ziehen Sie es nach vorne.
3. Legen Sie die Verkleidung an einem sicheren Ort ab.

03 - CORELINE

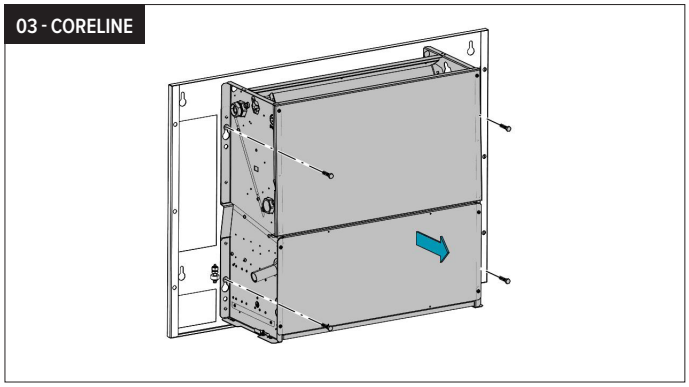

Trennen Sie das Gerät von der Rückplatte.

02 - BASELINE

04 - CORELINE

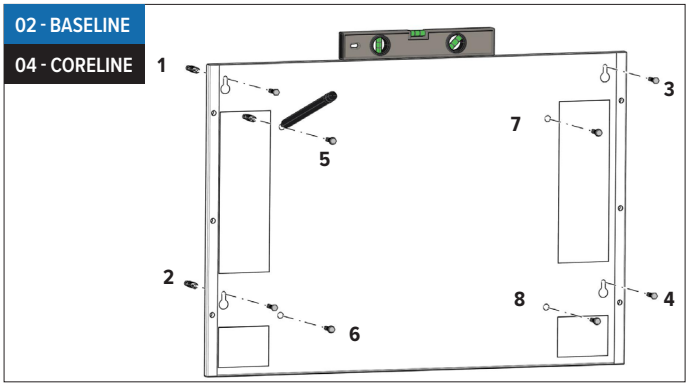

Markieren und bohren Sie die Befestigungslöcher für die Rückplatte und das Gerät (1-8).

Achten Sie darauf, dass die Wand flach ist und ausreichend Tragfähigkeit hat! Der Wandtyp bestimmt, welcher Schraub- oder Dübeltyp verwendet werden muss.

Beachten Sie den angegebenen Freiraum um das Gerät.

Ab L1250: 2 zusätzliche Bohrlöcher!

03 - BASELINE

05 - CORELINE

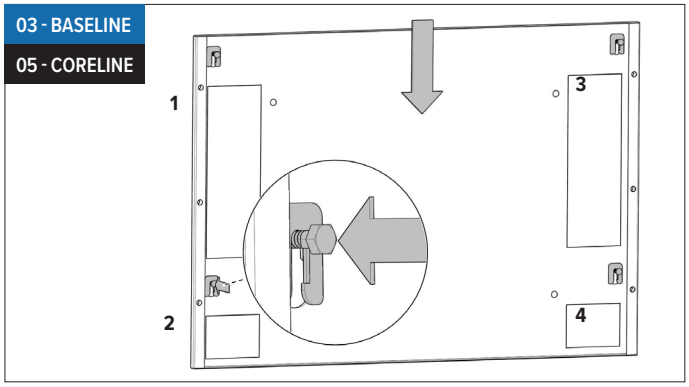

1. Setzen Sie die Schrauben der Rückplatte (1-4) ein und lassen Sie sie 1 cm hervorstehen.
2. Montieren Sie die Rückplatte.
3. Ziehen Sie die Schrauben fest

Ab L1250: 2 zusätzliche Bohrlöcher!

04 - BASELINE
06 - CORELINE

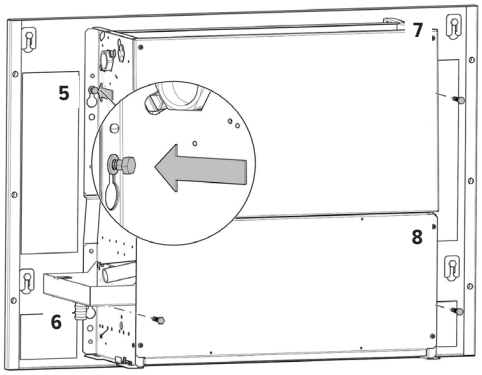

1. Installieren Sie die Gerät (5-8) und lassen Sie sie 1 cm überstehen.
2. Bringen Sie das Gerät in die richtige Position.
3. Ziehen Sie die Schrauben fest

05 - BASELINE
07 - CORELINE

Entlüfter

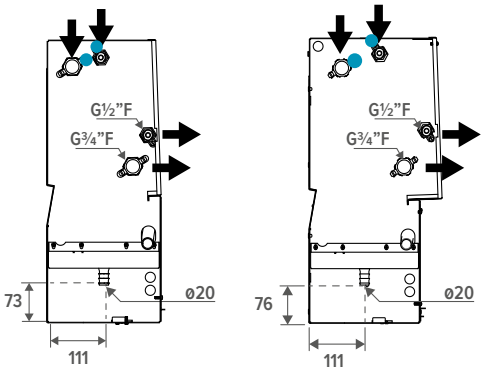

Wasserseitigen Anschluss während der Montage unterbrechen!

Verbinden Sie das Gerät über die angegebenen Einlass- / Auslassanschlüsse mit dem wasserseitigen System. Stellen Sie sicher, dass die Verbindungen luftdicht sind, verwenden Sie dazu ein Dichtungsmittel. Der Wärmetauscher ist mit einer Entlüftung ausgestattet.

Montieren Sie den Kondensatablauf.
⚠ Wasser in die Kondensatwanne füllen und sicherstellen, dass die Flüssigkeit korrekt abgeführt wird. Dazu den Vorlauf bis zum Kondensatausgang verfolgen. Anderenfalls die Neigung kontrollieren und den Ablauf auf Verstopfungen prüfen.
⚠ Die wassergekühlten Register können teilweise entleert werden; für eine vollständige Entleerung Luft in das Innere des Registers blasen.

06 - BASELINE
08 - CORELINE

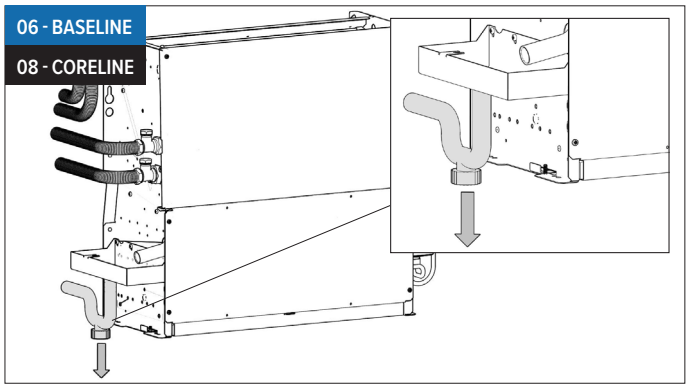

Montieren Sie den Kondensatablauf. Der Kondensatablauf muss einen entsprechenden Rohrleitungssiphon aufweisen, um die Entstehung von Gerüchen zu verhindern. Es ist stets ein Verschluss zur Reinigung im unteren Teil des Siphons vorzusehen oder dieser ist so herzustellen, dass er schnell demontiert werden kann. Der Kondensatablauf muss das nötige Gefälle aufweisen, um den Wasserabfluss zu erleichtern.

09 - CORELINE

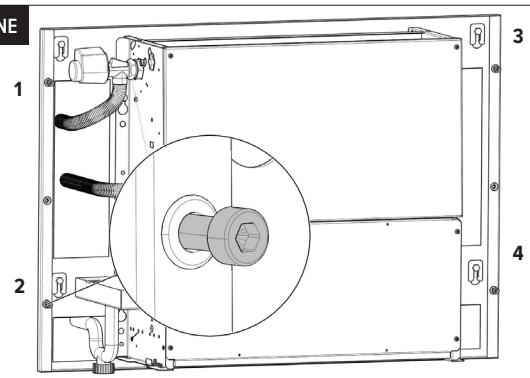

Setzen Sie die Stützschrauben in die Rückplatte ein.

⚠ Lassen Sie die Schrauben 1 cm vorstehen.

07 - BASELINE
10 - CORELINE

Siehe. Elektrischer Anschluss PG. 92

08 - BASELINE

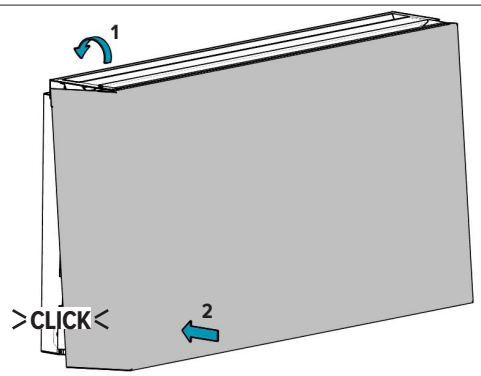

Frontplatte aufhängen und mit den Federclipsen einrasten.

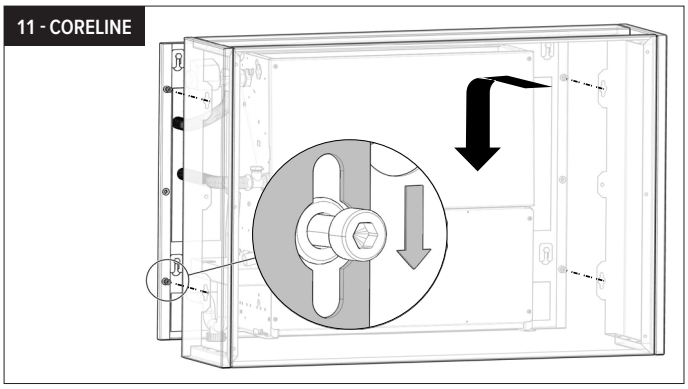

1. Montieren Sie das Gehäuse. Stellen Sie sicher, dass die Befestigungslöcher mit den Stützschrauben übereinstimmen.
2. Befestigen Sie das Gehäuse, indem Sie die Stützschrauben festziehen.

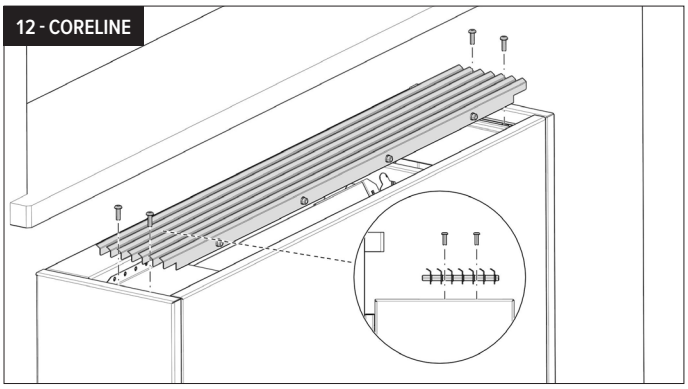

Legen Sie das Rost ein. Drehen Sie die Schrauben in die Befestigungslöcher.

⚠ Die Luft wird am besten zur Wand geblasen.

DE

3. DECKENEINBAU

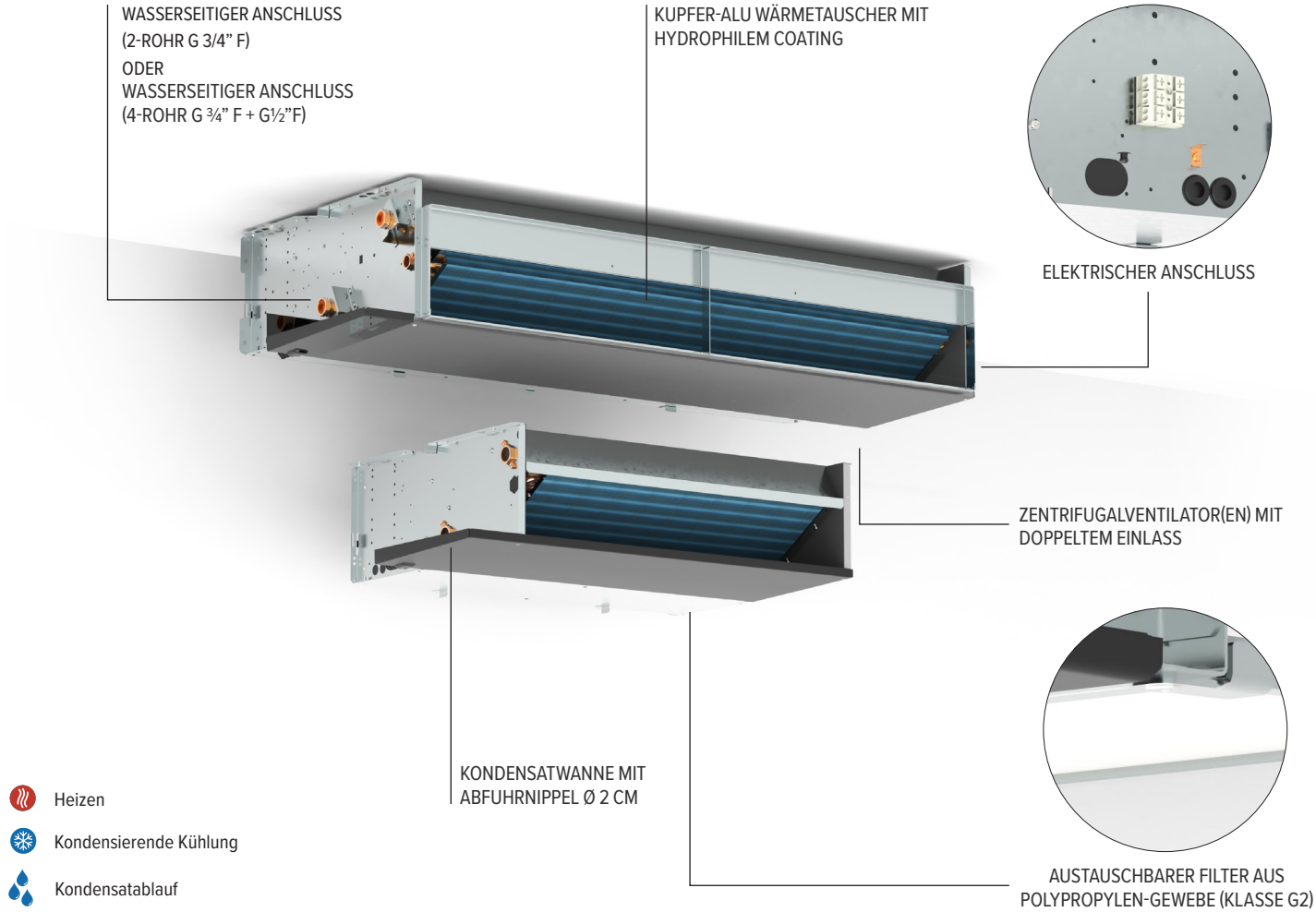

Heizen

Kondensierende Kühlung

Kondensatablauf

3.1. INSTALLATION DECKENEINBAU

ACHTUNG! Das Gerät muss von einem zertifizierten Installateur gemäß dieser Anleitung und den national und lokal geltenden Bau- und Sicherheitsvorschriften installiert werden. Eine unsachgemäße Installation kann zu Fehlfunktionen des Produkts, reduzierter Leistung, Vibrationen oder einem höheren Geräuschpegel führen.

Um einen optimalen Betrieb des eingebauten Konvektors und eine einfache Wartung zu gewährleisten, ist es unerlässlich, eine Inspektionsluke in der Anlage vorzusehen. Diese Inspektionsluke ermöglicht den Zugang zu wichtigen Bauteilen, wie z. B. den Motoren und Wärmetauschern, die im Laufe der Zeit gewartet oder ausgetauscht werden müssen. Stellen Sie sicher, dass die Inspektionsluke groß genug ist, um alle erforderlichen Arbeiten problemlos durchführen zu können. Die genaue Position und die Abmessungen der Luke sollten auf den Installationsort und die Zugänglichkeit der internen Komponenten abgestimmt sein.

Verwenden sie immer den hauptschalter, um die stromversorgung abzuschalten

01

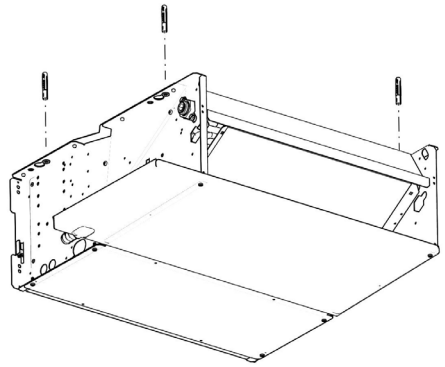

02

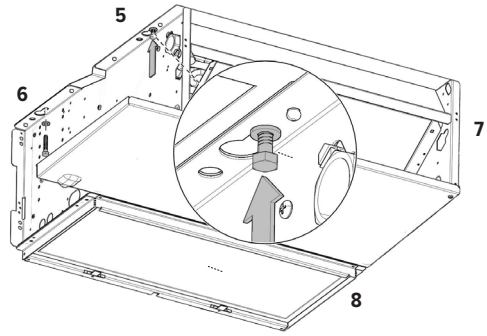

EINBAU: Markieren und bohren Sie die Befestigungslöcher für das Gerät.

Achten Sie darauf, dass die Wand flach ist und ausreichend Tragfähigkeit hat! Der Wandtyp bestimmt, welcher Schraub- oder Dübeltyp verwendet werden muss.

Beachten Sie den angegebenen Freiraum um das Gerät.

Ab L1250: 2 zusätzliche Bohrlöcher!

1. Installieren Sie die Gerät (5-8) und lassen Sie sie 1 cm überstehen.
2. Bringen Sie das Gerät in die richtige Position.
3. Ziehen Sie die Schrauben fest

03

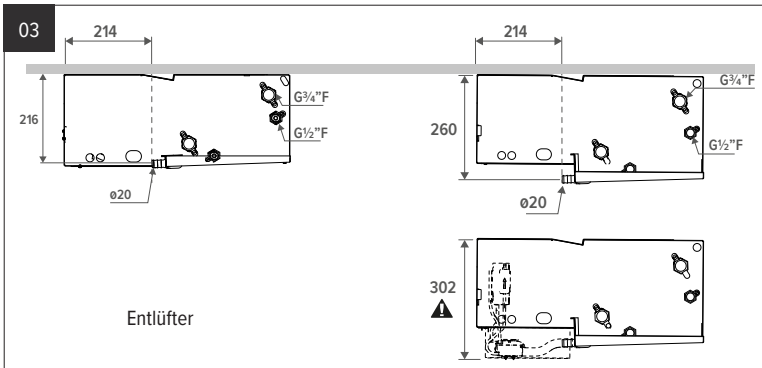

Wasserseitigen Anschluss während der Montage unterbrechen

Verbinden Sie das Gerät über die angegebenen Einlass- / Auslassanschlüsse mit dem wasserseitigen System. Stellen Sie sicher, dass die Verbindungen luftdicht sind, verwenden Sie dazu ein Dichtungsmittel. Der Wärmetauscher ist mit einer Entlüftung ausgestattet

Montieren Sie den Kondensatablauf.

Wasser in die Kondensatwanne füllen und sicherstellen, dass die Flüssigkeit korrekt abgeführt wird. Dazu den Vorlauf bis zum Kondensatausgang verfolgen. Anderenfalls die Neigung kontrollieren und den Ablauf auf Verstopfungen prüfen.

Die wassergekühlten Register können teilweise entleert werden; für eine vollständige Entleerung Luft in das Innere des Registers blasen.

Wenn in der Decke kein Platz für die wasserseitige Verrohrung vorhanden ist, befestigen Sie das Gerät (Rückwand) an Abstandshaltern (z. B. Gewindestangen).

4. DECKENAUFBAU

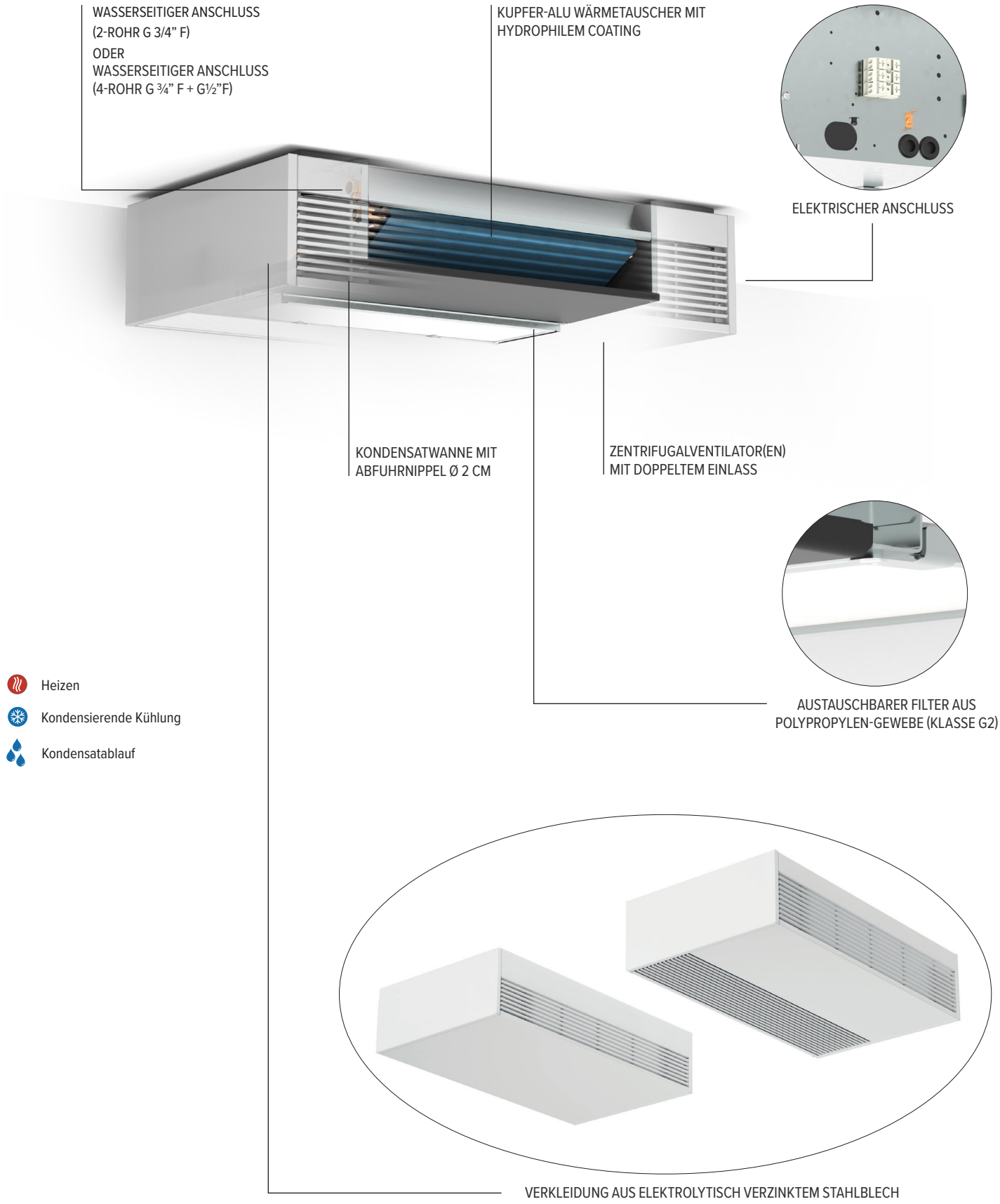

DE

4.1. INSTALLATION DECKENAUFBAU

ACHTUNG! Das Gerät muss von einem zertifizierten Installateur gemäß dieser Anleitung und den national und lokal geltenden Bau- und Sicherheitsvorschriften installiert werden. Eine unsachgemäße Installation kann zu Fehlfunktionen des Produkts, reduzierter Leistung, Vibrationen oder einem höheren Geräuschpegel führen.

Um einen optimalen Betrieb des eingebauten Konvektors und eine einfache Wartung zu gewährleisten, ist es unerlässlich, eine Inspektionsluke in der Anlage vorzusehen. Diese Inspektionsluke ermöglicht den Zugang zu wichtigen Bauteilen, wie z. B. den Motoren und Wärmetauschern, die im Laufe der Zeit gewartet oder ausgetauscht werden müssen. Stellen Sie sicher, dass die Inspektionsluke groß genug ist, um alle erforderlichen Arbeiten problemlos durchführen zu können. Die genaue Position und die Abmessungen der Luke sollten auf den Installationsort und die Zugänglichkeit der internen Komponenten abgestimmt sein.

Verwenden sie immer den hauptschalter, um die stromversorgung abzuschalten

01

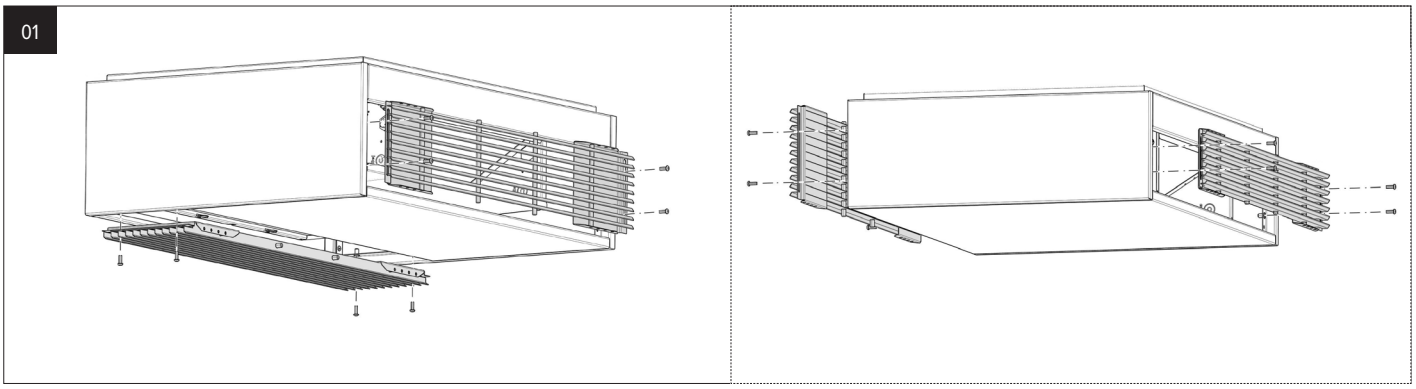

Entfernen Sie das Rost. Schraube die Schrauben des Gitters heraus.

02

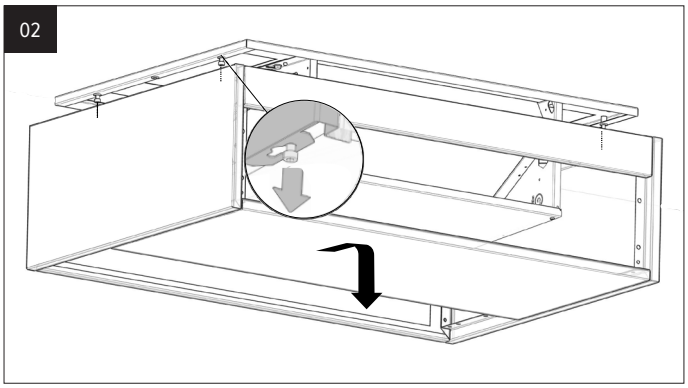

1. Demontieren Sie das Gehäuse. Lösen Sie die Befestigungsschrauben.
2. Legen Sie die Verkleidung an einem sicheren Ort ab.
3. Trennen Sie das Gerät von der Rückplatte.

01

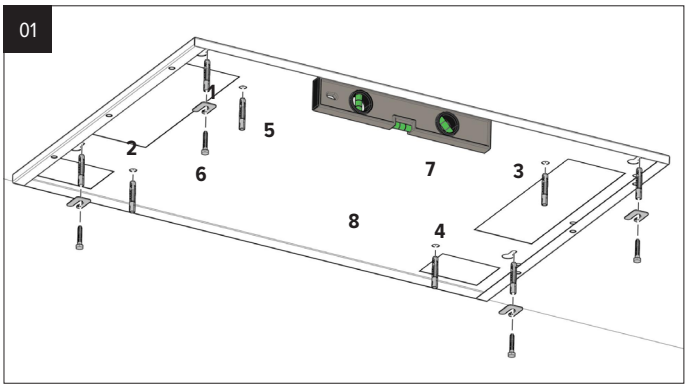

Markieren und bohren Sie die Befestigungslöcher für die Rückplatte und das Gerät (1-8).

⚠ Achten Sie darauf, dass die Wand flach ist und ausreichend Tragfähigkeit hat! Der Wandtyp bestimmt, welcher Schraub- oder Dübeltyp verwendet werden muss.

⚠ Beachten Sie den angegebenen Freiraum um das Gerät.

⚠ Ab L1250: 2 zusätzliche Bohrlöcher!

02

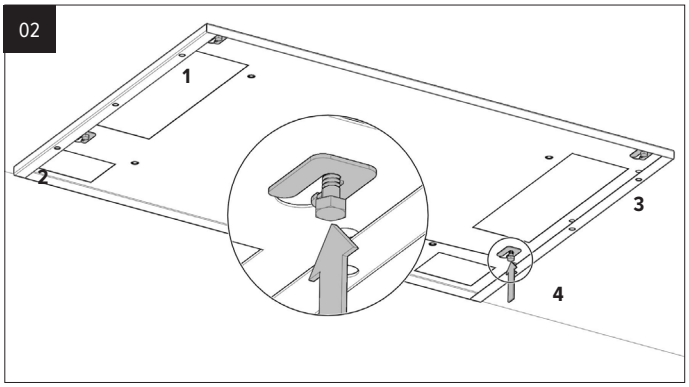

1. Setzen Sie die Schrauben der Rückplatte (1-4) ein und lassen Sie sie 1 cm hervorstehen.
2. Montieren Sie die Rückplatte.
3. Ziehen Sie die Schrauben fest

⚠ Ab L1250: 2 zusätzliche Bohrlöcher!

03

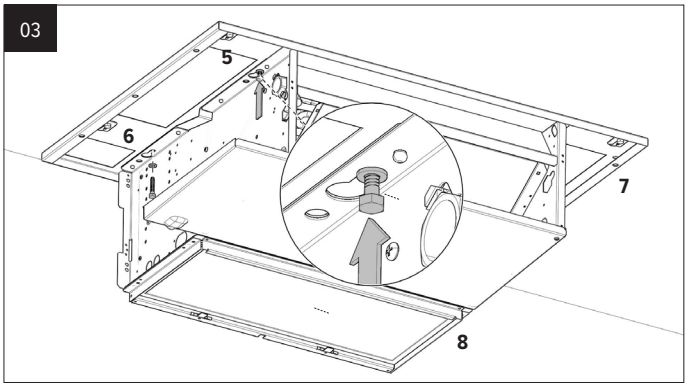

1. Installieren Sie die Gerät (5-8) und lassen Sie sie 1 cm überstehen.
2. Bringen Sie das Gerät in die richtige Position.
3. Ziehen Sie die Schrauben fest

04

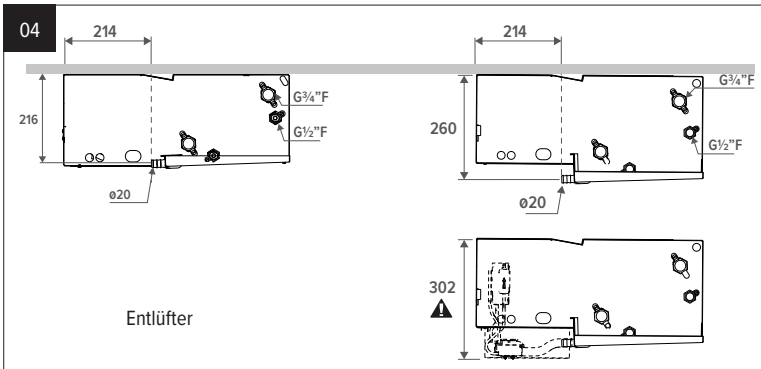

Entlüfter

Wasserseitigen Anschluss während der Montage unterbrechen!

Verbinden Sie das Gerät über die angegebenen Einlass- / Auslassanschlüsse mit dem wasserseitigen System. Stellen Sie sicher, dass die Verbindungen luftdicht sind, verwenden Sie dazu ein Dichtungsmittel. Der Wärmetauscher ist mit einer Entlüftung ausgestattet.

Montieren Sie den Kondensatablauf.

⚠ Wasser in die Kondensatwanne füllen und sicherstellen, dass die Flüssigkeit korrekt abgeführt wird. Dazu den Vorlauf bis zum Kondensatausgang verfolgen. Anderenfalls die Neigung kontrollieren und den Ablauf auf Verstopfungen prüfen.

wassergekühlten Register können teilweise entleert werden; für eine vollständige Entleerung Luft in das Innere des Registers blasen.

⚠ Wenn in der Decke kein Platz für die wasserseitige Verrohrung vorhanden ist, befestigen Sie das Gerät (Rückwand) an Abstandshaltern (z. B. Gewindestangen).

05

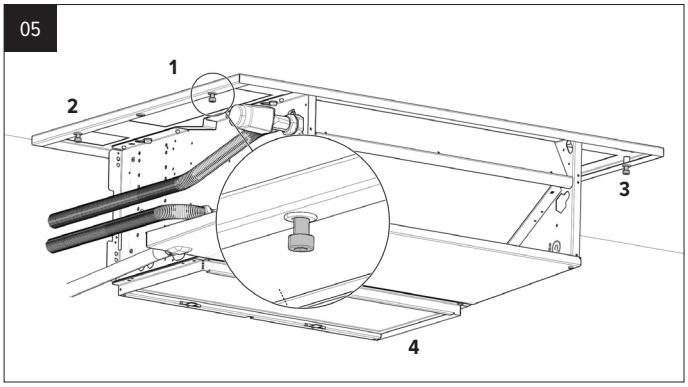

Setzen Sie die Stützschrauben in die Rückplatte ein.

⚠ Lassen Sie die Schrauben 1 cm vorstehen.

06

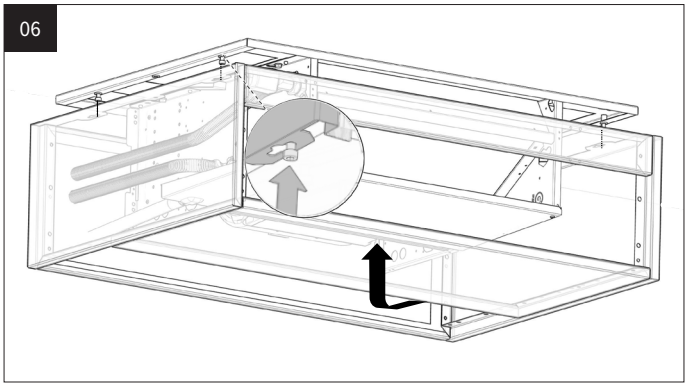

1. Montieren Sie das Gehäuse. Stellen Sie sicher, dass die Befestigungslöcher mit den Stützschrauben übereinstimmen.
2. Befestigen Sie das Gehäuse, indem Sie die Stützschrauben festziehen.

07

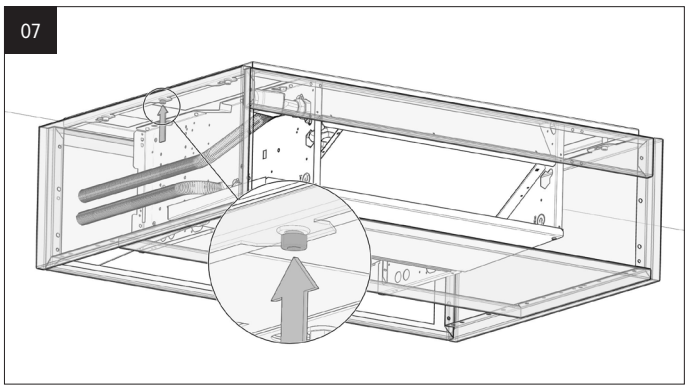

⚠ Deckenmodell: mittlere Schraube einsetzen und festziehen!

08

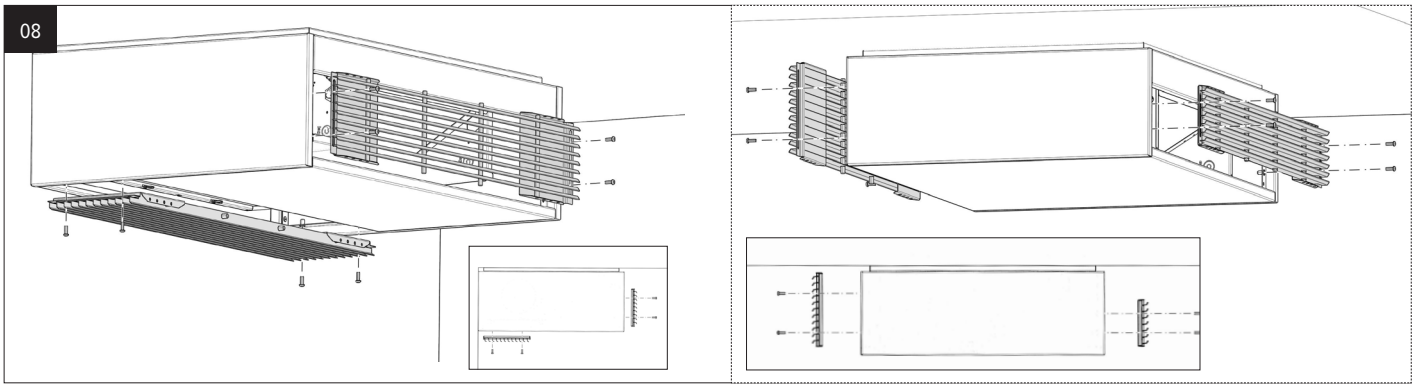

Legen Sie das Rost ein. Drehen Sie die Schrauben in die Befestigungslöcher.

⚠ Die Luft wird am besten in den Raum geblasen.

5. WARTUNG

5.1. FILTERWECHSEL

LÄNGE	550	750	950	1250	1550	1900
CODE	8721.401	8721.402	8721.403	8721.404	8721.405	8721.406

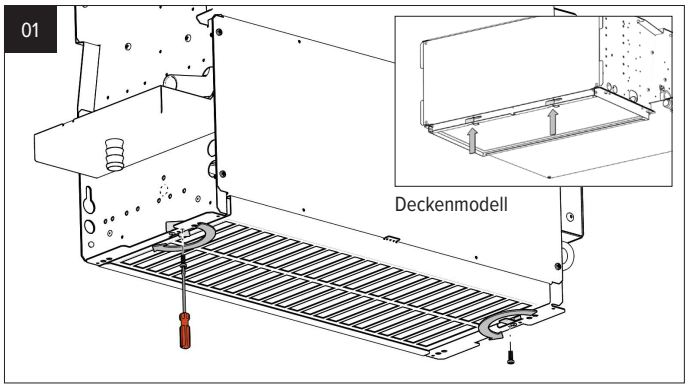

Entfernen Sie die Schraube und öffnen Sie die Verriegelungen an der Seite des Geräts.

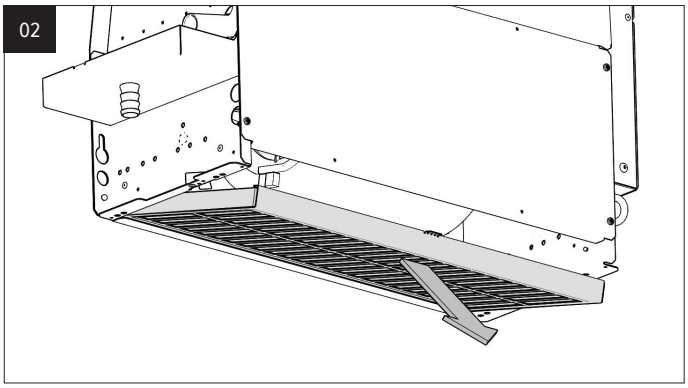

Nehmen Sie den Filter aus dem Gerät heraus.

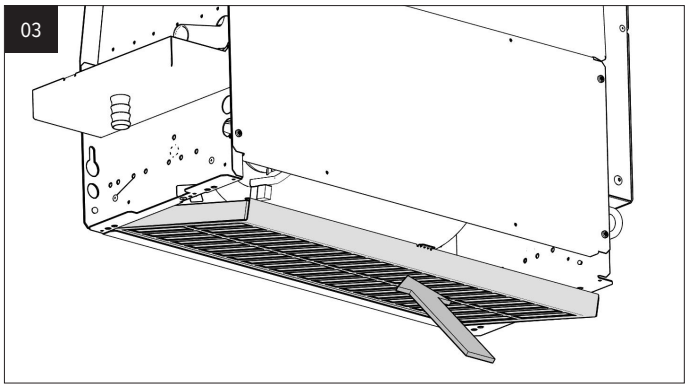

Setzen Sie einen neuen Filter in das Gerät ein.

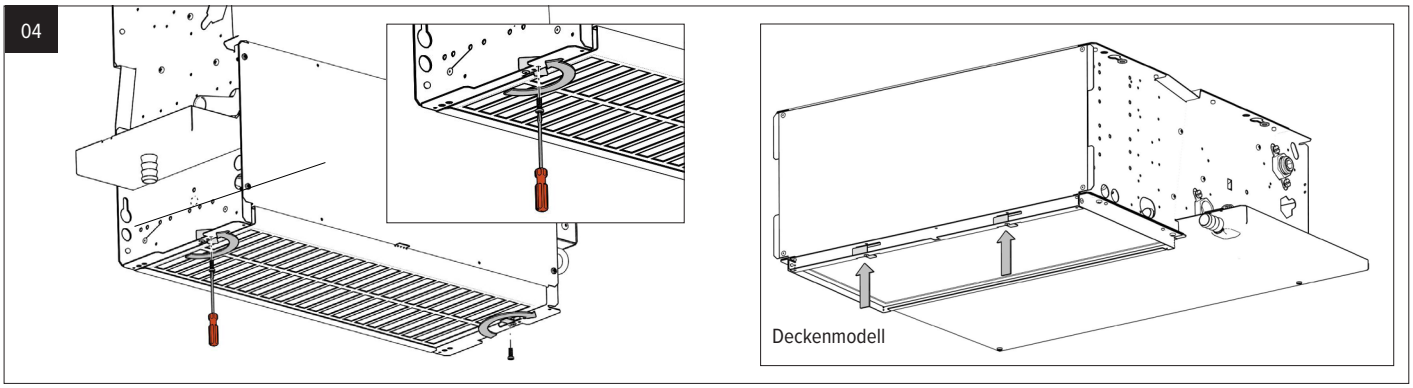

Schließen Sie die Verriegelungen an der Seite des Geräts und ersetzen Sie die Schraube.

5.2. SPEZIELLE WARTUNG: AUSTAUSCH VOM GEBLÄSE

Wenn der Gebläsemotor defekt ist, muss die gesamte Lüftereinheit ausgetauscht werden.

Verwenden sie immer den hauptschalter, um die stromversorgung abzuschalten!

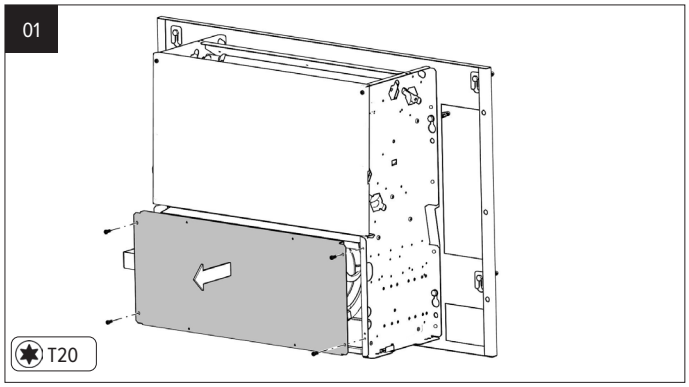

Lösen und entfernen Sie die 4 Schrauben von der unteren Frontplatte.

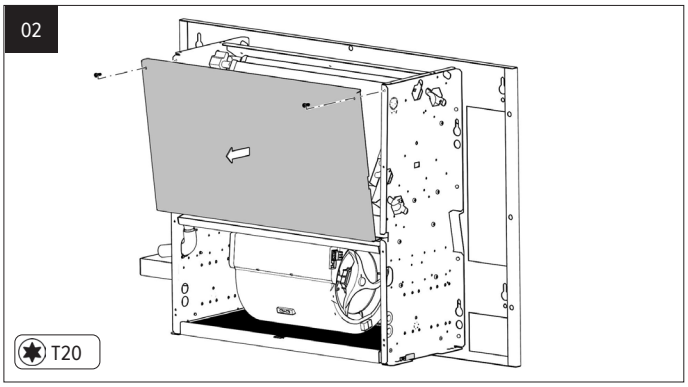

Entfernen Sie die 2 Schrauben von der oberen Frontplatte und nehmen Sie diese ab.

03

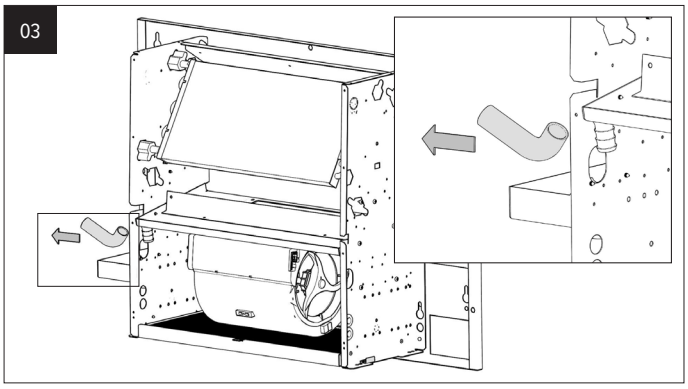

Lösen Sie das kleine Gummirohr vom Kondensatablauf.

04

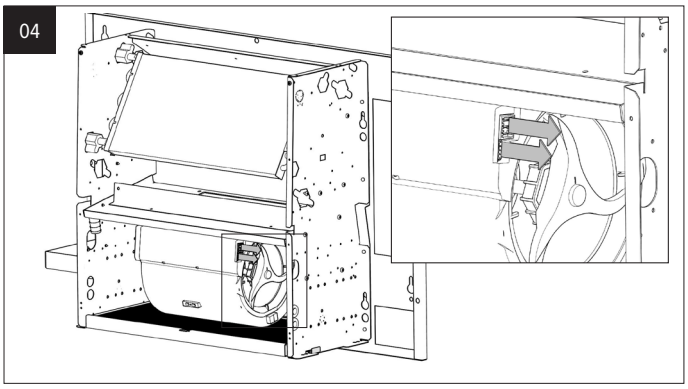

Lösen Sie die Elektrokabel vom Motor / Lüfter.

DE

05

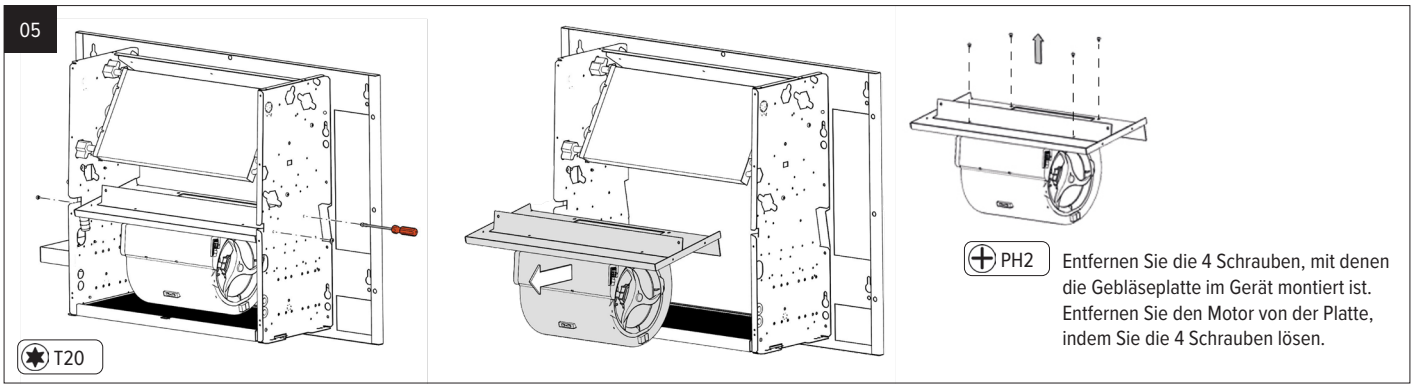

Entfernen Sie die 4 Schrauben, mit denen die Gebläseplatte im Gerät montiert ist. Entfernen Sie den Motor von der Platte, indem Sie die 4 Schrauben lösen.

06 Folgen Sie die Anweisungen in umgekehrter Reihenfolge, um den neuen Lüfter / Motor zu montieren.

5.3. SPEZIELLE WARTUNG: AUSTAUSCH DES WÄRMETAUSCHERS

Verwenden sie immer den hauptschalter, um die stromversorgung abzuschalten!

01

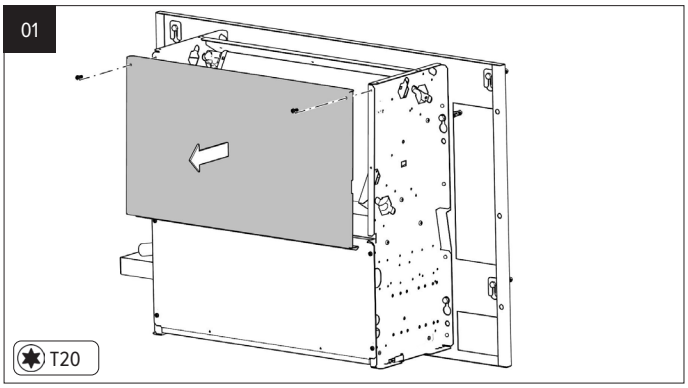

Entfernen Sie die 2 Schrauben von der oberen Frontplatte und nehmen Sie diese ab.

02

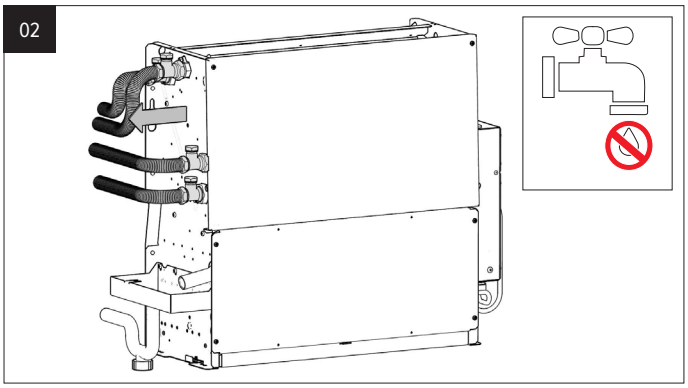

Schliessen Sie bitte den Vor- und den Rücklauf zu. Entkoppeln Sie den Wärmetauscher

03

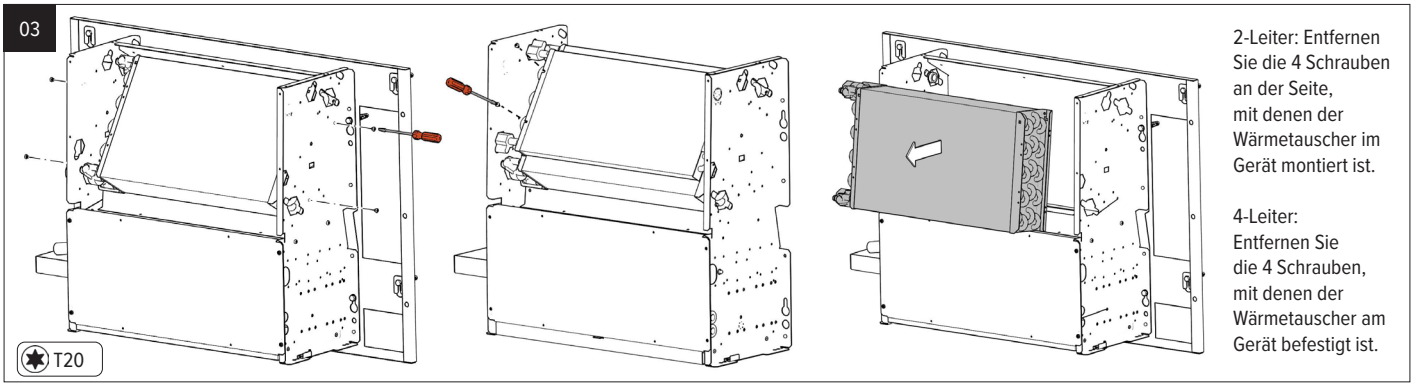

2-Leiter: Entfernen Sie die 4 Schrauben an der Seite, mit denen der Wärmetauscher im Gerät montiert ist.

4-Leiter: Entfernen Sie die 4 Schrauben, mit denen der Wärmetauscher am Gerät befestigt ist.

04 Folgen Sie die Anweisungen in umgekehrter Reihenfolge, um den neuen Wärmetauscher zu montieren.

6. MAXIMALE KABELLÄNGE BEI 230V (MAX. 5% SPANNUNGSVERLUST)

Bestimmen Sie den richtigen Leitungsquerschnitt basierend auf der Entfernung zwischen der Stromversorgung und dem entferntesten Gerät.
Gesamtleistung (W): die Summe der Leistungen (W) aller Geräte, die an derselben Stromversorgung oder demselben Stromkreis angeschlossen sind.

Briza 22/26	L550	L750	L950	L1250	**L1550**	**L1900**
P (W)	42	47	52	89	95	132

Briza 22/26 HP	L750	L950	L1250	L1550	L1900
P (W)	178	173	173	351	346

		MAX. KABELLÄNGE (M)									
		5	10	15	20	25	30	40	50	75	100
TOTAL LEISTUNG (W)	100	0.75	0.75	0.75	0.75	0.75	0.75	0.75	0.75	0.75	0.75
	200	0.75	0.75	0.75	0.75	0.75	0.75	0.75	0.75	0.75	0.75
	300	0.75	0.75	0.75	0.75	0.75	0.75	0.75	0.75	0.75	0.75
	400	0.75	0.75	0.75	0.75	0.75	0.75	0.75	0.75	0.75	0.75
	500	0.75	0.75	0.75	0.75	0.75	0.75	0.75	0.75	0.75	0.75
	600	0.75	0.75	0.75	0.75	0.75	0.75	0.75	0.75	0.75	1.50
	700	0.75	0.75	0.75	0.75	0.75	0.75	0.75	0.75	0.75	1.50
	800	0.75	0.75	0.75	0.75	0.75	0.75	0.75	0.75	1.50	1.50
	900	0.75	0.75	0.75	0.75	0.75	0.75	0.75	0.75	1.50	1.50
	1000	0.75	0.75	0.75	0.75	0.75	0.75	0.75	0.75	1.50	1.50
	1100	0.75	0.75	0.75	0.75	0.75	1.50	1.50	1.50	2.50	4.00
	1200	0.75	0.75	0.75	1.50	1.50	1.50	1.50	2.50	4.00	4.00
	1300	0.75	0.75	1.50	1.50	1.50	2.50	2.50	4.00	4.00	
	1400	0.75	0.75	1.50	1.50	2.50	2.50	4.00	4.00		
	1500	0.75	1.50	1.50	2.50	2.50	2.50	4.00	4.00		

MIN. DRAHTABSCHNITT:

0.75 mm²	1.50 mm²	2.50 mm²	4.00 mm²

7. BEDIENUNG

7.1. STEUERUNG D01 - TPT

Standardmäßig ist das Gerät auf Kondensationskühlung eingestellt. Wenn Sie nur eine nicht kondensierende Kühlung wünschen, stellen Sie die Wassertemperatur auf 24°C ein.

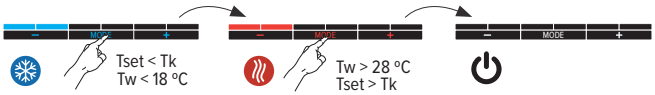

Der Gebraucher wählt die gewünschte Raumtemperatur via den [-] und [+] Knöpfen.

Das Gerät startet, sobald sich das Bedienfeld im Kühlmodus befindet, die gewünschte Raumtemperatur nicht erreicht wurde und die mittlere Wassertemperatur < 18°C ist.

Das Gerät startet, sobald sich das Bedienfeld im Heizmodus befindet, die gewünschte Raumtemperatur nicht erreicht wurde und die Wassertemperatur> 28 ° C ist.

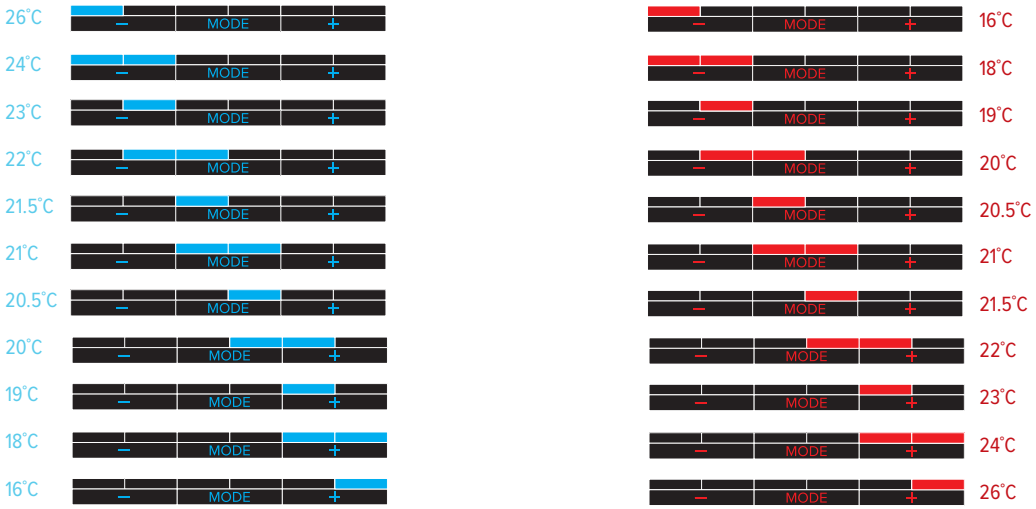

Die Geschwindigkeit wird automatisch geregelt welche einer Lautstärke von 30 dB (A) entspricht.

Boost-Funktion: Das Gerät läuft 15 Minuten mit maximaler Geschwindigkeit. Die LEDs blinken langsam.

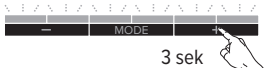

Deaktivieren

Drücken Sie kurz die Taste [+]. Nach 15 Sekunden wird dies automatisch gespeichert und das Gerät kehrt in den gewählten Modus zurück.

⚠ Der Boost-Modus stoppt automatisch, wenn die Wassertemperatur während des Boost-Modus bei Kühlung < 18°C oder bei Heizung > 28°C liegt.

7.1.1. Meldungen

⚠ **Wenn die blauen LEDS blinken dann ist die Wassertemperatur zu hoch**
Wenn die roten LEDS blinken dann ist die Wassertemperatur zu niedrig

Fehlercodes des Bedienfelds

LED blinkt schnell in der Farbe des eingestellten Modus.

Fehlersensor - Überprüfen Sie den Wassertemperatursensor

Fehlersensor - Überprüfen Sie den Raumtemperatursensor

Die LEDs blinken in Muster in der Farbe des gewählten Modus

Nur wenn der Fensterkontakt angeschlossen und eingeschaltet ist.: Fensterkontakt ist geöffnet.

7.1.2. Soft Reset

Wenn das Gerät nicht wie erwartet reagiert, können Sie einen Soft-Reset durchführen. Dabei werden alle gemessenen und berechneten Werte im Controller zurückgesetzt und das Gerät neu gestartet. Die benutzerdefinierten Einstellungen werden beibehalten.

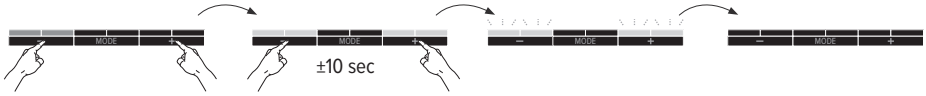

1. Versetzen Sie das Gerät in einen beliebigen Modus.
2. Halten Sie die Tasten [-] und [+] gleichzeitig gedrückt, bis die ersten 2 und die letzten 2 LED zu blinken beginnen.
3. Lassen Sie die Tasten [-] und [+] los.
4. Die roten, blauen und violetten Lichter leuchten nacheinander auf, das Gerät wird zurückgesetzt und neu gestartet.

7.2. STEUERUNG D09 - ACO

Schalten Sie das Gerät ein: Halten Sie [Mode] 10 Sekunden lang gedrückt, bis alle LEDs leuchten.

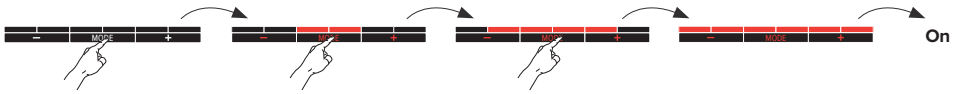

Mode: Das Gerät wird via “Auto-change-over” gesteuert. Der Benutzer kann vorübergehend manuell einen anderen Modus auswählen.

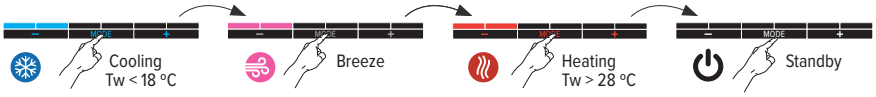

Geschwindigkeit:

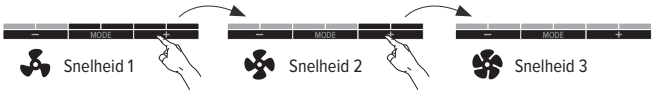

Dauerhaft aus: Alle Funktionen sind deaktiviert, bis der Benutzer das Gerät über das Bedienfeld einschaltet.
Halten Sie [Mode] gedrückt, bis alle LEDs aus sind.

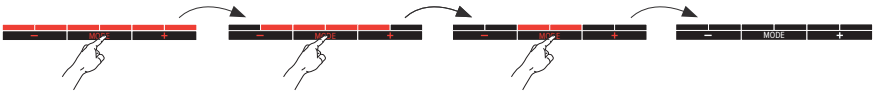

7.2.1. Meldungen

Wenn die blauen LEDS blinken dann ist die Wassertemperatur zu hoch
Wenn die roten LEDS blinken dann ist die Wassertemperatur zu niedrig

Fehlercodes des Bedienfelds
LED blinkt schnell in der Farbe des eingestellten Modus.

Fehlersensor - Überprüfen Sie den Wassertemperatursensor

Fehlersensor - Überprüfen Sie den Raumtemperatursensor

Die LEDs blinken in Muster in der Farbe des gewählten Modus
Nur wenn der Fensterkontakt angeschlossen und eingeschaltet ist.: Fensterkontakt ist geöffnet.

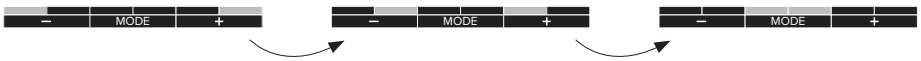

7.2.2. Soft Reset

Wenn das Gerät nicht wie erwartet reagiert, können Sie einen Soft-Reset durchführen. Dabei werden alle gemessenen und berechneten Werte im Controller zurückgesetzt und das Gerät neu gestartet. Die benutzerdefinierten Einstellungen werden beibehalten.

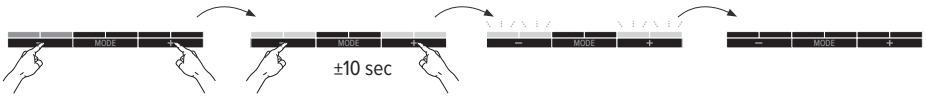

1. Versetzen Sie das Gerät in einen beliebigen Modus.
2. Halten Sie die Tasten [-] und [+] gleichzeitig gedrückt, bis die ersten 2 und die letzten 2 LED zu blinken beginnen.
3. Lassen Sie die Tasten [-] und [+] los.
4. Die roten, blauen und violetten Lichter leuchten nacheinander auf, das Gerät wird zurückgesetzt und neu gestartet.

8. EINSTELLUNGEN VIA PLATINENCONTROLLER - STEUERUNGEN: TPT - BMS - 3-STUFENREGELUNG - EIN / AUS - ACO

8.1. WASSERTEMPERATUR ANPASSEN

8.1.1. Einstellung maximale Wassertemperatur Kühlen

Wenn Sie die Temperatur niedriger einstellen, startet das Gerät später. Wenn die Wassertemperatur höher eingestellt wird, startet das Gerät schneller.

⚠ **Standardmäßig ist das Gerät auf Kondensationskühlung eingestellt. Wenn Sie nur eine nicht kondensierende Kühlung wünschen, stellen Sie die Wassertemperatur auf 24°C ein.**

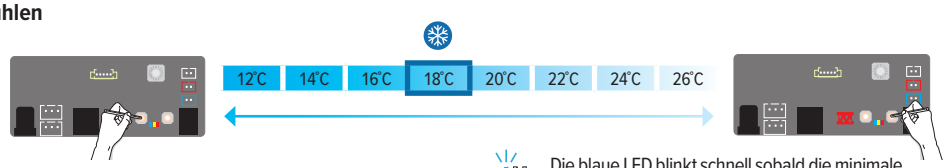

1. Start einstellen: Drücken Sie die [-] Taste der Platine bis die blaue LED 5x blinkt..
2. Drücken Sie kurz die Taste [-] oder [+], um die Temperatur einzustellen.
3. Herunterfahren einstellen: Drücken Sie die [-] Taste der Platine bis die blaue LED 5x blinkt.

Die blaue LED blinkt schnell sobald die minimale Temperatur erreicht ist.

Die rote LED blinkt schnell sobald die maximale Temperatur erreicht ist.

Automatische Überprüfung: Die grüne LED leuchtet, wenn die Wassertemperatur (Vorlaufwasser) kälter als die eingestellte Wassertemperatur ist.

DE

8.1.2. Einstellen der minimalen Wassertemperatur Heizen

Wenn Sie die Temperatur höher einstellen, startet das Gerät später. Wenn die Wassertemperatur niedriger eingestellt wird, startet das Gerät schneller.

⚠ **Bei Verwendung einer Wärmepumpe kann es erforderlich sein, die Wassertemperatur auf einen niedrigeren Wert einzustellen.**

1. Start einstellen: Drücken Sie die [+] Taste der Platine bis die rote LED 5x blinkt.

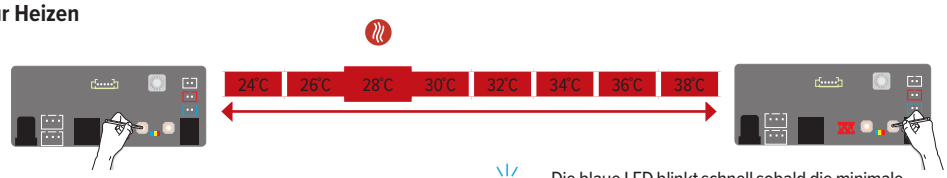

2. Drücken Sie kurz die Taste [-] oder [+], um die Temperatur einzustellen.
3. Herunterfahren einstellen: Drücken Sie die [+] Taste der Platine bis die rote LED 5x blinkt.

⚠ Warten Sie 15 Sekunden – die neue Einstellung wird automatisch gespeichert.

Die blaue LED blinkt schnell sobald die minimale Temperatur erreicht ist.

Die rote LED blinkt schnell sobald die maximale Temperatur erreicht ist.

Automatische Überprüfung: Die grüne LED leuchtet, wenn die Wassertemperatur (Vorlaufwasser) kälter als die eingestellte Wassertemperatur ist.

8.2. EINSTELLUNG GESCHWINDIGKEIT

1. Stellen Sie sicher, dass die Lüftereinheit nicht aktiv ist (kein Modus ausgewählt).
2. Wählen Sie einen Modus zur Anpassung: Drücken Sie [-] für Kühlen. Drücken Sie [+] für Heizen.
3. Drücken Sie kurz [-] oder [+], um die Geschwindigkeit einzustellen.
4. Warten Sie 15 Sekunden – die neue Einstellung wird automatisch gespeichert.

⚠ **Hinweis: Wenn die Lüftereinheit bereits läuft, wird die Geschwindigkeit des aktiven Modus angepasst.**

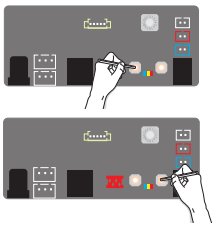

Die blaue LED blinkt schnell sobald die minimale Temperatur erreicht ist.

Die rote LED blinkt schnell sobald die maximale Temperatur erreicht ist.

Automatische Überprüfung: Die grüne LED leuchtet, wenn die Wassertemperatur (Vorlaufwasser) kälter als die eingestellte Wassertemperatur ist.

GESCHWINDIGKEIT %															
20	25	30	35	40	45	50	55	60	65	70	75	80	85	90	95	100

8.3. FENSTERKONTAKT EIN-/AUSSCHALTEN

1. Merken Sie sich die Position, auf die der Drehschalter ursprünglich eingestellt war
2. Den Drehschalter in die Position '0' drehen
3. Die 3 LED (rot, grün und blau) auf dem JDPC blinken
4. Halten Sie die '-'-Taste gedrückt, bis die blaue oder rote LED aufleuchtet.
5. Die Einstellung für den Fensterkontakt wurde geändert
   – blaue LED: Fensterkontakt ist ausgeschaltet
   – rote LED: Fensterkontakt ist eingeschaltet
6. Wiederholen Sie die Schritte, bis das gewünschte Ergebnis erreicht ist.
7. Drehen Sie den Drehschalter in die ursprünglich eingestellte Position zurück.

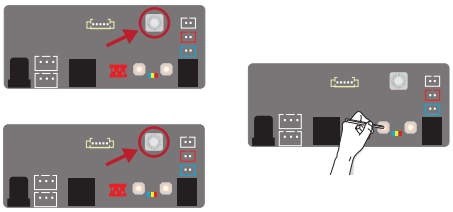

8.4. FEHLERCODE PLATINE

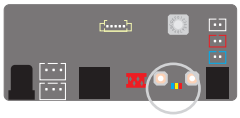

Überprüfen Sie den Wassertemperatursensor

8.5. ZURÜCK ZU DEN WERKSEINSTELLUNGEN

1. Schalten Sie erst den Strom aus.
2. Halten Sie beide Tasten [-] und [+] gedrückt, und schalten Sie die Spannung zurück ein. Die blaue LED leuchtet. Nach 2 Sek. leuchtet die grüne LED auf und 4 Sek. später leuchtet die rote LED auf. Lassen Sie die Tasten los, sobald alle 3 LEDs blinken.
3. Der Controller schaltet wieder auf die werksseitigen Einstellungen, alle LEDs blinken 10 sek. lang. Warten Sie, bis alle LEDs erlöschen.

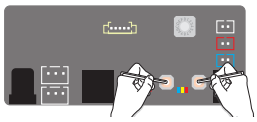

9. KONDENSATPUMPE

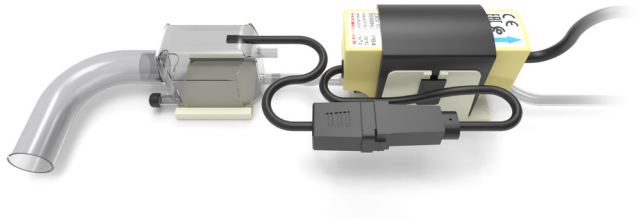

BESCHREIBUNG

Flüsterleise:	Ideal für die Installation in jedem Raum
Schutzart IP64:	Optimal gegen Staub und Spritzwasser geschützt
Plug-and-Play-Anschlüsse:	Schnelle und einfache Installation und Wartung
Transparenter Behälter:	Sofortige Anzeige des Status für eine einfache Wartung
Messingauslass:	Garantierte Festigkeit und Zuverlässigkeit
Patentiertes Schaumstoffgehäuse:	Geringerer Geräuschpegel und einfachere Installation

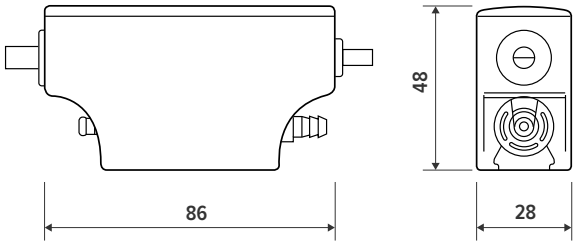

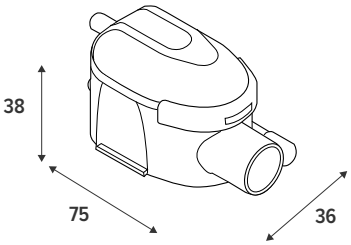

LUFTVOLUMENSTROM

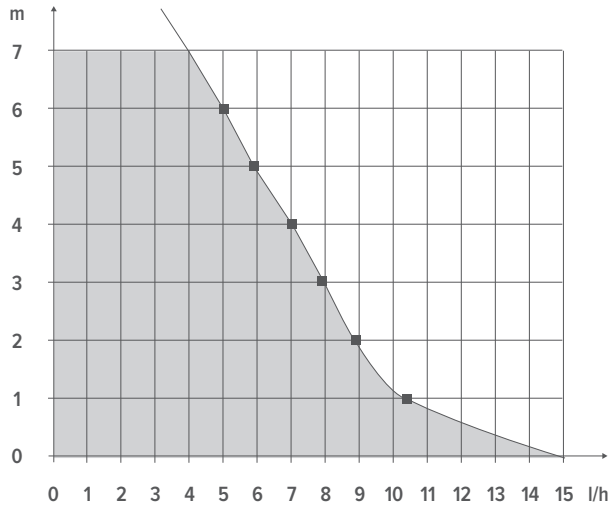

STANDARD-LIEFERUNG

- Pumpe
- Behälter mit Entlüftungsschlauch
- Strom-/Alarm-Kabel
- Pumpenfuß
- Reservoirbasis
- Doppelseitiges Klebeband
- Einlassschlauch
- Saugschlauch (1,8 m)
- 1 Klemme

SPEZIFIKATIONEN

Max. Luftvolumen (l/h)	15
Maximale Saughöhe (m)	2
Maximale Förderhöhe (m)	10
Elektrische Energie (W)	19
Nennspannung (VAC)	220 / 240
Frequenz (Hz)	50 / 60
Alarm	NO-NC 5A
Geräuschniveau (dB(A))	19.7
Schutzgrad	IP64
Hitzeschutz	✓
Arbeitszyklus (%)	100
Länge des Strom-/Alarmkabels (m)	1.6

Falls nötig kann die Pumpe 100% seiner Zeit drehen.

RICHTLINIEN FÜR DIE VERWENDUNG DER MINI FLOWATCH 2 SILENCE KONDENSATPUMPE:

Für einen ordnungsgemäßen Betrieb ist es unerlässlich, die Installationsanleitung genau zu befolgen. Eine unsachgemäße Installation oder die Nichtbeachtung der Anweisungen kann zu schweren Wasserschäden führen.

WICHTIG FÜR DIE INSTALLATION UND VERWENDUNG

- Bitte lesen und befolgen Sie stets die mitgelieferten Anweisungen.
- Bitte montieren Sie das Schwimmermodul vollkommen horizontal und verwenden Sie das mitgelieferte Klebeband für eine stabile Befestigung.
- Bitte stellen Sie sicher, dass die Entlüftungsöffnung des Schwimmermoduls stets über dem Wasserspiegel der Tropfschale liegt.
- Bitte verwenden Sie stets den korrekten Kristallrohrdurchmesser (Ø 6 mm innen / Ø 9 mm außen) – niemals einen größeren.
- Bitte beachten Sie die maximale Ansaughöhe und Förderhöhe in Bezug auf die Kondensatproduktion des Geräts.
- Sorgen Sie für ausreichende Belüftung um die Pumpe herum.
- Die Pumpe sollte niemals im Freien oder in frostempfindlichen Räumen installiert werden.
- Die Kondensatleitung darf nicht eingeklemmt oder geknickt werden; verwenden Sie gegebenenfalls eine Führungsschiene oder einen 90°-Kunststoffbogen.
- Bitte verwenden Sie stets das gesamte mitgelieferte Zubehör und die Befestigungsgurte, um ein Lösen des Schlauchs zu verhindern.
- Bitte stellen Sie eine separate Stromversorgung (unabhängig vom Kühlgerät) bereit, um sicherzustellen, dass die Pumpe stets aktiv ist.
- Die Pumpe ist gegen das Eindringen von Wasser geschützt (IP64).

WARTUNG UND SICHERHEIT

- Bitte überprüfen Sie das Schwimmermodul mindestens zweimal jährlich auf Verschmutzungen oder Verstopfungen. In schmutzigen Umgebungen sollte diese Inspektion häufiger durchgeführt werden.
- Bitte reinigen Sie bei jeder Inspektion den Vorfilter.
- Bitte verwenden Sie keine aggressiven Reinigungsmittel, da diese die Pumpe beschädigen könnten. Es dürfen nur zugelassene Produkte mit Sicherheitsdatenblättern verwendet werden.
- Die Pumpe ist mit einem Alarmkontakt ausgestattet; stellen Sie sicher, dass dieser IMMER angeschlossen ist, damit das Kondensationsgerät bei Blockaden sofort abgeschaltet wird.

HAFTUNG

JAGA NV übernimmt keine Haftung für Schäden, die durch unsachgemäße Installation, unzureichende Wartung oder Nichtbeachtung dieser Richtlinien entstehen.

10. GARANTIEBESTIMMUNGEN

1. Unsere Garantiepflicht tritt nur dann ein, wenn das Gerät vom ersten Besitzer oder seinem Heizungsbauer nach unserer Anweisung montiert, angeschlossen, ordnungsgemäss installiert und bedient wird..
2. Die Garantie bezieht sich nur auf das Gerät oder die Ersatzteile des Gerätes. Je nach Garantieschaden wird Ersatz geliefert, das Gerät repariert oder es werden Teile ersetzt. Bei berechtigten Garantieforderungen liefert Jaga gleichwertige Geräte oder Ersatzteile. Im durch Jaga anerkannten Garantiefall und Garantieeinsatz, gewährt Jaga eine Folgegarantie während der ersten 6 Monate..
3. Wir gewähren Garantie wie in diesem Garantieschein erwähnt. Bei Ersatz oder Reparatur verlängert sich in keinem Fall die ursprüngliche Garantiefrist..
4. Wir gewähren keine Garantie für Aggregate oder Ersatzteile, auf denen die Herstellungsnummern, Seriennummern entweder entfernt oder abgeändert sind. Bei Änderungen oder Eingriffen am Gerät durch nicht von uns autorisierten Personen erlischt ebenfalls die Garantiepflicht..
5. Jaga übernimmt keine Garantie für Schäden, die durch die Installation des Geräts, durch die Anschlüsse, sowohl wasserseitig als auch elektrisch, durch fehlerhafte elektrische Installationen, durch die Verwendung einer anderen als der für den Betrieb des Geräts vorgesehenen Spannung (idem für den wasserseitigen Druck), durch Defekte aufgrund von Fehlern in den umgebenden Geräten usw. entstehen. Auch bei Verwendung von ungeeigneten Anschlussstücken wird keine Garantie übernommen. Unsere Heizkörper sind in keinem Fall garantiert, wenn sie mit Brauchwasser, Dampf oder Wasser, das chemische Produkte oder große Mengen Sauerstoff enthält, beheizt werden. Die Qualität des Anlagenwassers muss der Richtlinie VDI 2035-2 entsprechen. Der Käufer verpflichtet sich, Baustaub und Feuchtigkeit zu vermeiden, um Schäden am Gerät zu verhindern. Das bedeutet, dass, wenn in dem Raum, in dem die Geräte installiert sind, noch Arbeiten durchgeführt werden müssen, es in der Verantwortung des Kunden liegt, diese installierten Geräte vollständig staubfrei abzudecken. Die Garantie erlischt auch, wenn die Heizgeräte in einer aggressiven Umgebung (Ammoniak, ätzende Stoffe usw.) aufgestellt werden. Unter diesen Umständen muss sich der Käufer an den Verursacher des Schadens wenden. Die Installation von lackierten Heizkörpern ist auch in Feuchträumen nicht zulässig.
6. Jaga gewährt auch keine Garantie für eine falsche Behandlung oder einen falschen Gebrauch des Geräts, mangelhafte oder falschen Betrieb, Fall des Gerätes, den Transport ohne Rücksicht auf die notwendigen Vorsichtsmassnahmen. Dies gilt auch für Geräte die so eingebaut sind, dass sie nicht einfach zu erreichen sind..
7. Jaga gewährt auch keine Garantie für eine falsche Behandlung oder einen falschen Gebrauch des Geräts, mangelhafte oder falschen Betrieb, Fall des Gerätes, den Transport ohne Rücksicht auf die notwendigen Vorsichtsmaßnahmen. Dies gilt auch für Geräte die so eingebaut sind, dass sie nicht einfach zu erreichen sind..
8. Jede Intervention von Jaga, die nicht durch die Garantie abgedeckt ist, soll an den After-Sales Techniker in bar bezahlt werden..
9. Die Garantie gilt ab Rechnungsdatum. Wenn keine Rechnung vorliegt gilt die Seriennummer oder das Herstellungsdatum..
10. Für sämtliche Rechtsstreitigkeiten ist das zuständige Amtsgericht am belgischen Firmensitz zuständig. Dieses wendet belgisches Recht an, auch im Falle des Verkaufs an Bürger anderer EU-Mitgliedstaaten und Nicht-EU-Mitgliedstaaten..
11. Bei Verwendung Kondensatwanne :
    - Das Schwimmermodul muss mindestens zweimal jährlich auf Verschmutzung und/oder Verstopfungen überprüft werden. Werden die Geräte in stark verschmutzter Umgebung installiert, muss diese Frequenz erhöht werden.
    - Die Pumpe ist mit einem Alarmkontakt ausgestattet; stellen Sie sicher, dass dieser IMMER angeschlossen ist, damit das Kondensationsgerät bei Blockaden sofort abgeschaltet wird.
    - Verwenden Sie niemals aggressive Reinigungsmittel zur Reinigung des Geräts. Diese gelangen automatisch in den Kondensatstrom und können die Dichtungen der Pumpe beschädigen. Stellen Sie stets sicher, dass zertifizierte Reinigungsprodukte mit den erforderlichen Sicherheitsdokumenten als Nachweis verwendet werden.
    - Bei der Überprüfung und/oder Reinigung des Schwimmermoduls der Pumpe muss auch der Vorfilter gereinigt werden.
    - Das Schwimmermodul muss immer perfekt waagerecht montiert werden, und das mitgelieferte Band muss bei der Befestigung verwendet werden, damit das Schwimmermodul stets an Ort und Stelle bleibt.
    - Die Entlüftung am Schwimmermodul MUSS IMMER so angeschlossen werden, dass sie über dem Wasserniveau der Auffangwanne liegt.
    - Der Durchmesser des Kristallschlauchs muss jederzeit eingehalten werden, insbesondere in der Steigleitung. Dieser beträgt 6 mm innen und 9 mm außen. Es darf NIEMALS auf einen größeren Durchmesser übergegangen werden, egal wie gering der Unterschied ist.
    - Bei jeder Montagesituation müssen die maximale Saughöhe und insbesondere die maximale Förderhöhe eingehalten werden.
    - Der mitgelieferte Anti-Siphon-Anschluss (das gelbe T-Stück) sollte vorzugsweise am ersten Stück der Förderleitung nach der Pumpe angebracht werden. Dieses Bauteil verhindert den Effekt kommunizierender Gefäße und beseitigt zudem ein anhaltendes Schlürfgeräusch, das störend sein kann, selbst wenn Kondenswasser nachläuft, während die Einheit bereits stillsteht.
    - Stellen Sie sicher, dass der Kondensatschlauch NIEMALS abgeknickt wird. Gegebenenfalls einen Führungsbügel oder einen 90°-Kunststoffbogen verwenden.
    - Beim Anschluss der MF2-Pumpe müssen alle Zubehörteile verwendet werden, einschließlich aller mitgelieferten Schellen an den Anschlüssen, um zusätzliche Sicherheit gegen ein Lösen des Kristallschlauchs zu gewährleisten.

Jaga N.V. stellt seinen Kunden den Einsatz der Kondensatpumpe Typ „Mini Flowatch 2 Silence“ zur Verfügung.

- Die mitgelieferte Installationsanleitung muss während der Installation sorgfältig gelesen werden. Unsachgemäße Installation und Nichtbeachtung der Anweisungen können schwere Wasserschäden verursachen.
- Verrichten Sie die Wartung je nach Nutzungsintensität und folglich der Installationsumgebung.

Jaga N.V. kann daher niemals für Folgeschäden haftbar gemacht werden.

CONTENT

1. Installation in a wall recess 74
2. Wall mounting 76
3. Built-in ceiling 79
4. Ceiling-mounted 81
5. Maintenance 84
   5.1. Filter replacement 84
   5.2. Special maintenance: Replacing the fan 84
   5.3. Special maintenance: Replacing the heat exchanger 85
6. Maximum cable length at 230V (max 5% voltage drop) 86
7. Control 87
   7.1. Control D01 - TPT 87
   7.2. Control D09 - ACO 88
8. Settings via circuit board controller - Control systems: TPT - BMS - 3-speed control - on / off - ACO 89
   8.1. Adjusting the water temperature 89
   8.2. Setting fanspeed 89
   8.3. Switch on/off window contact 89
   8.4. Circuit board error code 89
   8.5. Factory reset 89
9. Condensate pump 90
10. Warranty conditions 91

PRODUCT REMOVAL INSTRUCTIONS

The symbol of a crossed-out trash bin on your product is a reminder that, within the European Union, all electrical and electronic products must be collected separately at the end of their life cycle. Do not dispose of these products with unsorted waste. Bring these products to a waste collection point to prevent uncontrolled waste disposal (harmful to the environment and health) and to promote sustainable use of materials. For more information on waste disposal, you can contact product suppliers, local waste authorities, or relevant national manufacturers.

The manufacturer disclaims all liability and responsibility regarding any inaccuracies in this document due to printing or translation errors. The manufacturer reserves the right to make changes deemed necessary or useful. This document or parts of this document may not be copied, modified, or reproduced without the written permission of Jaga NV.

IMPORTANT INFO

The unit must be installed by a certified installer in accordance with the installation instructions and the local building codes. Please follow this instruction manual and file it somewhere safe! The unit must always be accessible for maintenance and inspection.

This appliance must not be used by children under 8 years of age or by persons with reduced physical, sensory or mental capabilities, or lack of experience and knowledge, unless they are supervised or have been instructed in the safe use of the appliance and understand the hazards involved.

The warranty is void when:
– The installation, maintenance or operation instructions in this manual are not respected.
– The initial start-up has been carried out before a general cleaning of both the fan and the coil.
– Modifications have been made to the product,before, during or after product installation.
– Maintenance has been carried out by unauthorized people.
– Access to the unit has been restricted due to on-site conditions.
This device is covered by the general warranty conditions of Jaga NV.

For general safety information see: https://jaga.com/ex/provisions/

DECLARATION OF CONFORMITY

JAGA N.V. - Verbindingslaan 16 - B 3590, declares under its sole responsibility that the product to which this declaration relates, is in conformity with the following standards or documents provided, that these are used in accordance with our instructions: **BRIZA 12, BRIZA 22, BRIZA 26** In compliance with the provisions of the Directives: **NBN EN 60335-1 BASED ON EN60335-1:2012 + A11:2014 / NBN EN 60335-2-80 BASED ON EN 60335-2-80:2003 + A1:2004 + A2:2009**

In compliance with the provisions of the Directives

- Low Voltage 2014/35/EC
- EMC 2014/30/EC
- Machinery 2006/42/EC
- RoHS 2011/65/EU

1387 CEBEC

GENERAL INFORMATION

1.1. UNIT IDENTIFICATION

The serial number is tagged on unit's right side (on the left if the connections are on the unit's right side).

1.2. INSTALLATION

- Check for any visible damage.
- Installation must be carried out by certified technicians. Incorrect installation could cause product failure, a reduced performance or an increased noise level.
- Check for any visible damage.
- The unit might have sharp edges; use gloves during installation/adjustment.
- The unit must remain accessible for inspection and maintenance, the trench must be removable at all times.
- Always disconnect and switch off the power supply during installation or maintenance.
- The unit must be handled with care in order to avoid damage to the unit's interior and exterior parts.
- Mount the device in a solid and stable location to prevent vibrations from being transmitted between different components. Provide contact sound insulation if necessary.
- Install this product in an environment with a temperature between 5 °C and 70 °C.
- Install this product in an environment with a relative humidity of less than 90%.
- all clearances indicated in the manual must be respected in order to guarantee performance, and to allow installation and maintenance. In case valve packages are to be installed, make sure that there is enough room left.
- Do not place any objects on the unit.
- Do not insert objects into the supply and return air openings.
- With cooling: insulate the hydronic pipes.
- When the condensate drain pipes are being connected, the pipe system must be sufficiently supported in order to prevent strain on the condensate drain tray.

1.3. OPERATIONAL LIMITS

Installation that does not comply with the specified operational limits relieves Jaga NV from discharge liabilities with regard to damage to objects and persons.

- Max. water temperature: 90°C
- Maximum coil pressure: 20 bars.
- Supply voltage: 230 VAC ±10

1.4. THE UNITS COMPLY WITH THE FOLLOWING GUIDELINES

2006/42/EC Machinery Directive

1.4.1. Terms of use:

The appliance must not be installed (standard IEC EN 60335-2-40):

- Outside
- In areas subject to frost
- in humid rooms (ex.. bathroom)
- In areas where there is a risk of explosion due to gases, vapors, or dust

1.4.2. Device installation guidelines:

- Wall-/ceiling unit: wall/ceiling on which the device is installed must be perfectly flat and sturdy enough to carry the device's weight and must not contain any pipes or electrical wires.
- Do not insert objects into the supply and return air openings.

1.5. USE

- This appliance is not intended for use by persons (including children) with reduced physical, sensory, or mental capabilities, or lack of experience and knowledge, unless they are supervised or instructed by a person responsible for their safety on how to use the appliance.
- Children shall not play with the appliance.
- Lees de gebruikshandleiding aandachtig door.
- The area must be dry and dust-free, with a temperature between 5°C and 70°C and a relative humidity < 90%. (norm IEC EN 60335-2-40).
- The unit has been designed to function as a fan coil for both heating and cooling applications; any other use is strictly forbidden. Installing the unit in an explosive environment is prohibited.
- The device is designed and manufactured to function solely as an air treatment end unit with optional return and supply plenums that can be built into your wall or ceiling.
- The unit is not intended for industrial applications.

1.6. MAINTENANCE

- The unit must remain accessible for inspection and maintenance, the trench must be removable at all times. Do not place any objects on or in front of the device. Always switch off and disconnect the power before installing or servicing the device.
- Maintenance of the device is very important for its proper operation. This should be carried out regularly according to the usage and function of the room in which the device is installed
- Maintenance must be carried out by qualified technicians.
- Only use original parts.
- Casing: clean with a soft moist cloth. Do not use any solvent or cleaning agent based products.
- Do not insert objects into the supply and return air openings.

1.7. STARTING

Start-up and commissioning of the fancoil must be carried out by skilled staff, qualified to work on this type of product. Check beforehand whether:

- The unit is positioned correctly.
- The supply and return pipes are properly connected and insulated.
- The pipes are clean and air is removed.
- The inclination of the unit towards the drain and the p-trap are correct.
- The wiring connections are correct and properly tightened.
- The supply voltage is correct.

Let the device run at the highest setting for at least 3 hours and check for any irregularities.

1.8. DISASSEMBLY

- When the unit is not used for long periods of time, it must be disconnected from the mains electrical connection.
  This can be done by setting the power switch to the OFF position.
- When the unit is not used for long periods of time, it must be disconnected from the mains electrical connection. If the unit is not used during the winter period, the water in the system may freeze. A suitable quantity of anti-freeze liquid should be mixed with the water. Mixing the water with glycol modifies the unit's performance. Pay attention to the safety instructions on the packaging regarding glycol.

1.9. PACKAGE & ENVIRONMENT

1.9.1. Follow the instructions:

- Check for any visible damage
- Open the packaging
- Remove the packaging material and put it in the appropriate collection point or recycling facility, in compliance with the local regulations.
- Do not leave the packaging within reach of children.

1.9.2. Protect the environment:

Remove the packaging materials in accordance with the applicable national or local regulations.

1.10. SYMBOLS

Danger

Danger: electrical hazard

Danger: sharp edges / components

Danger: hot surfaces

Danger: moving parts

Attention: important warning

Enviromental safeguard

VDC - direct current

VAC - alternating current

EN

1. INSTALLATION IN A WALL RECESS

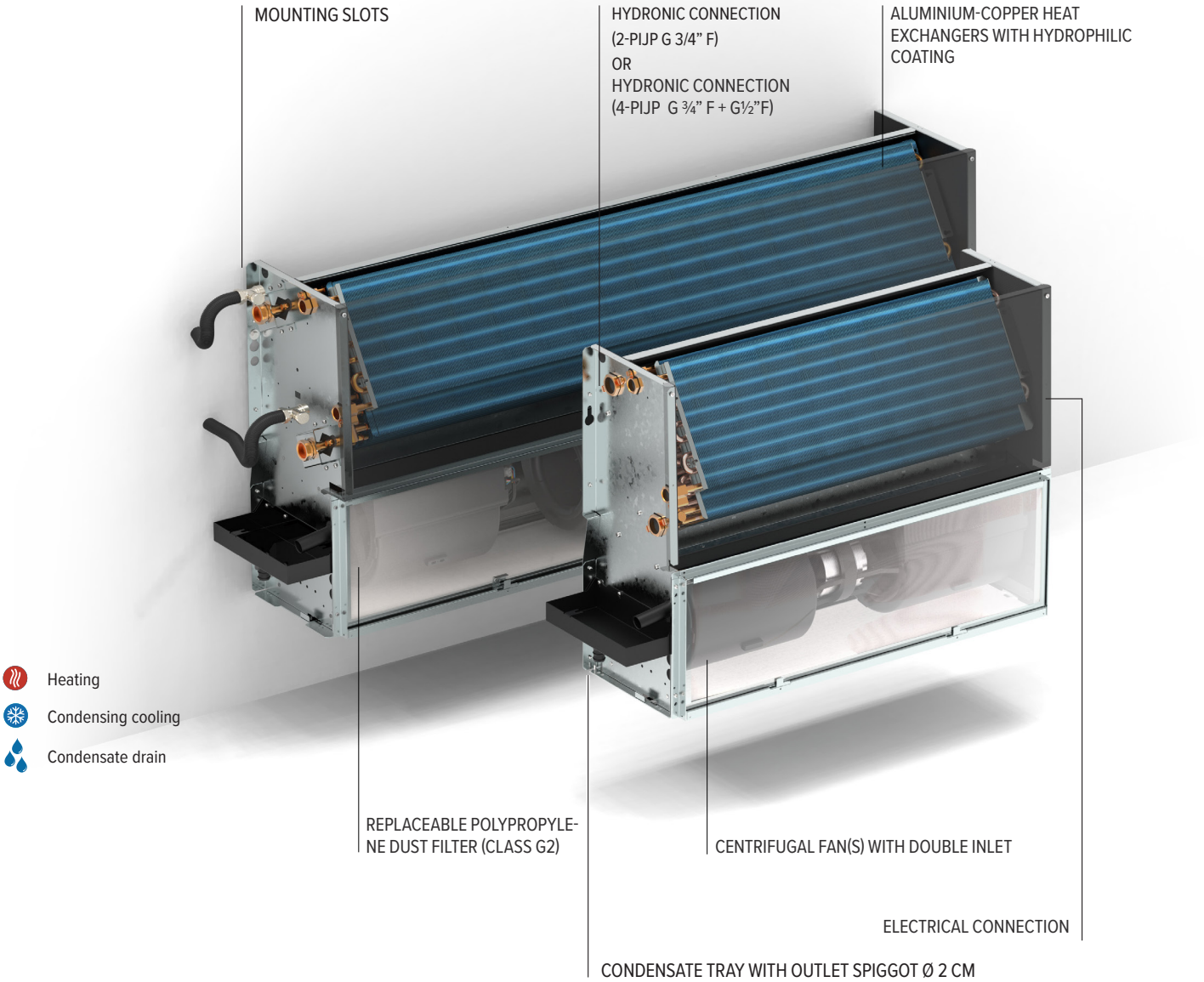

1.1. INSTALLATION INSTALLATION IN A WALL RECESS

ATTENTION! Installation must be carried out by certified technicians. Incorrect installation could cause product failure, a reduced performance or an increased noise level.

To ensure optimal operation of the built-in heat exchanger and to allow easy maintenance, it is essential to provide an inspection hatch in the installation. This inspection hatch provides access to key components, such as the motors and heat exchangers, which may require maintenance or replacement over time. Make sure the inspection hatch is sufficiently wide to easily perform all necessary operations. The exact position and dimensions of the hatch need to be adapted to the installation location and to the accessibility of the internal components.

Always use the main switch to disconnect the power to the fan

01

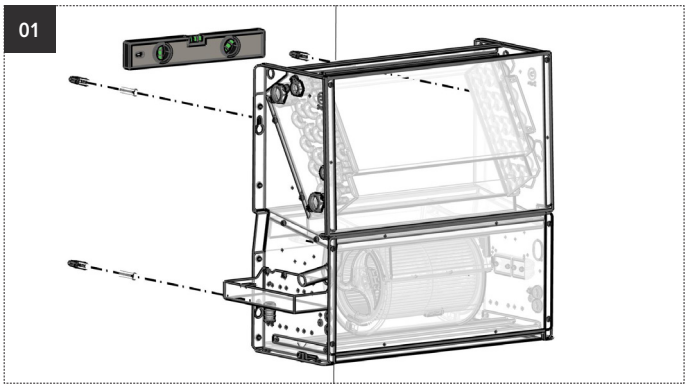

BUILT-IN: Mark and drill the mounting holes for the device.

⚠ Make sure that the wall is level and has sufficient loadbearing capacity! The type of wall determines which type of screw or plug must be used.

⚠ Take the indicated free space around the device into account

⚠ From L1250: 2 additional drill holes!

02

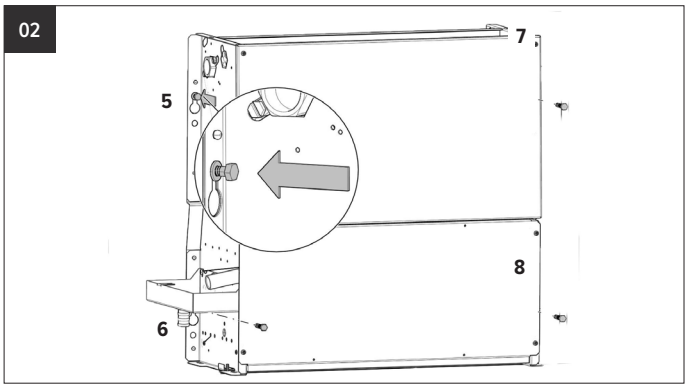

1. Place the screws of the unit (5-8) and let them stick out 1 cm.
2. Place the device in the correct position.
3. Tighten the screws.

03

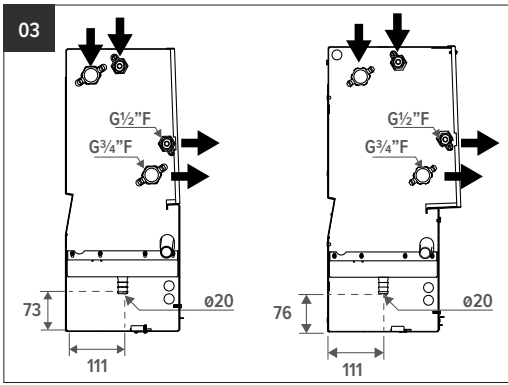

Use a back wrench when fastening the hydronic connections!

Connect the device to the hydronic system by using the specified inlet/outlet connections. Make sure that the connections are air tight - use a sealant. The coil heat exchanger is equipped with an air vent..

Install the condensate drain.

⚠ Make sure that the condensation water is drained quickly. Keep the condensation drain clean and remove obstacles that can prevent normal drainage.

⚠ Coils can be partially drained; it is recommended to bleed air inside the coil to be drained completely.

04

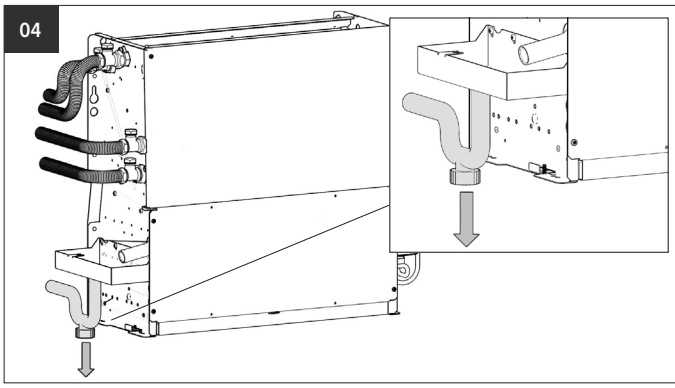

The condensate drain system should be fitted with a siphon to prevent odours. The siphon can be either on the unit or on the final condensate connection (downstream from the condensate trap). Pour water into the condensate trap and check that it drains normally. If not, check the drain angle.

EN

2. WALL MOUNTING

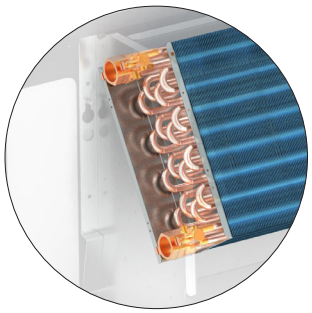

HYDRONIC CONNECTION
(2-PIJP G 3/4" F)
OR
HYDRONIC CONNECTION
(4-PIJP G ¾" F + G½"F)

ELECTRICAL CONNECTION

ALUMINIUM-COPPER
HEAT EXCHANGERS WITH
HYDROPHILIC COATING

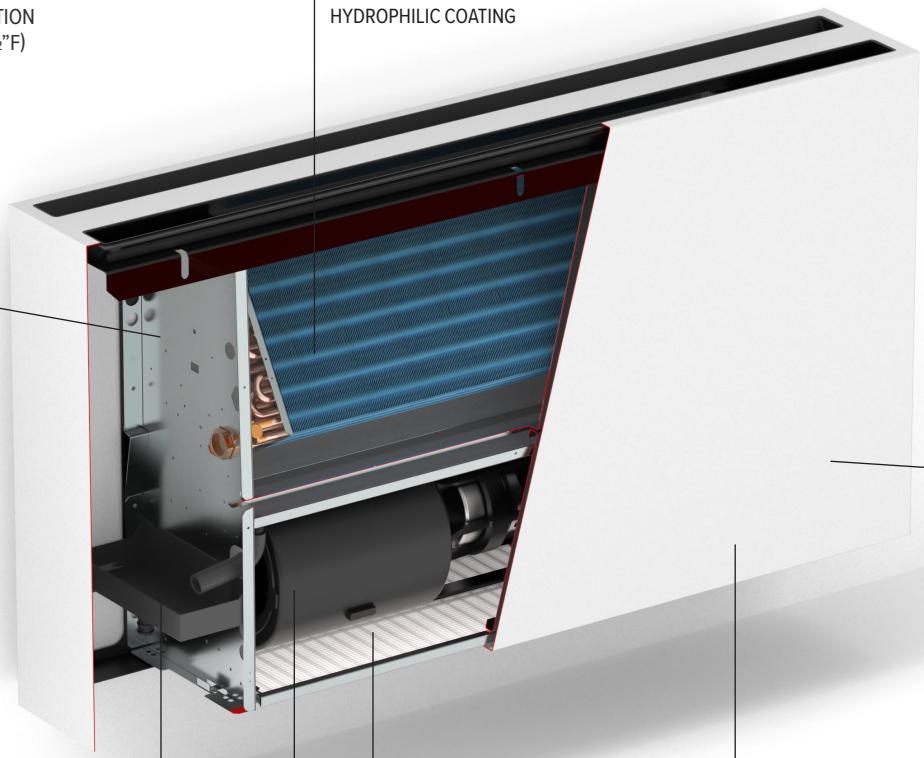

REPLACEABLE POLYPROPYLENE
DUST FILTER (CLASS G2)

CONDENSATE TRAY WITH OUTLET
SPIGGOT Ø 2 CM

CENTRIFUGAL FAN(S) WITH DOUBLE INLET

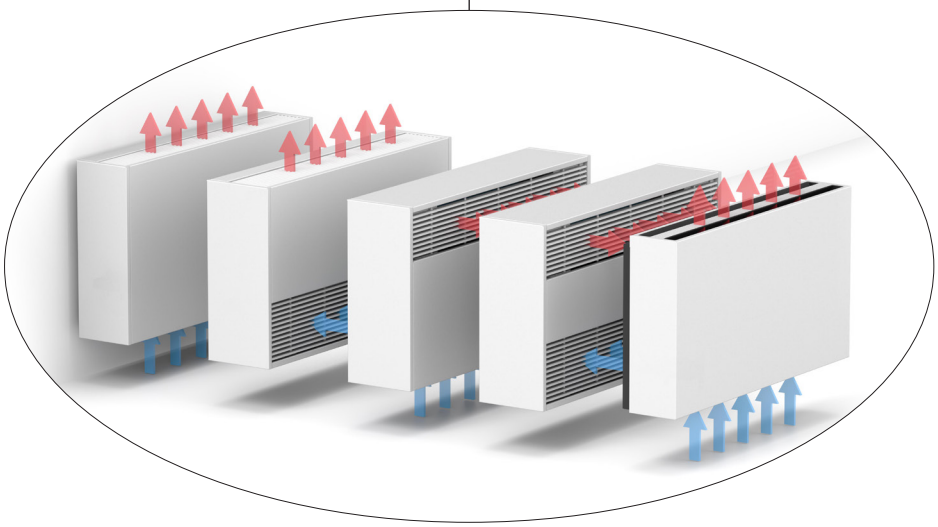

CASING MADE FROM ELECTROLYTIC GALVANIZED STEEL

Heating

Condensing cooling

Condensate drain

2.1. INSTALLATION WALL MOUNTING

ATTENTION! Installation must be carried out by certified technicians. Incorrect installation could cause product failure, a reduced performance or an increased noise level.

To ensure optimal operation of the built-in heat exchanger and to allow easy maintenance, it is essential to provide an inspection hatch in the installation. This inspection hatch provides access to key components, such as the motors and heat exchangers, which may require maintenance or replacement over time. Make sure the inspection hatch is sufficiently wide to easily perform all necessary operations. The exact position and dimensions of the hatch need to be adapted to the installation location and to the accessibility of the internal components.

Always use the main switch to disconnect the power to the fan

CORELINE BASELINE

EN

01 - BASELINE

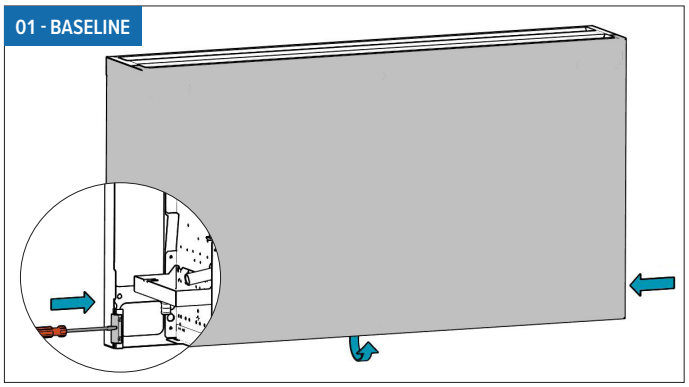

Unclip the front plate by pressing the 2 spring clips on the side.

Attention! If a control unit is present: disconnect the control unit inside the device when removing the front plate.

01 - CORELINE

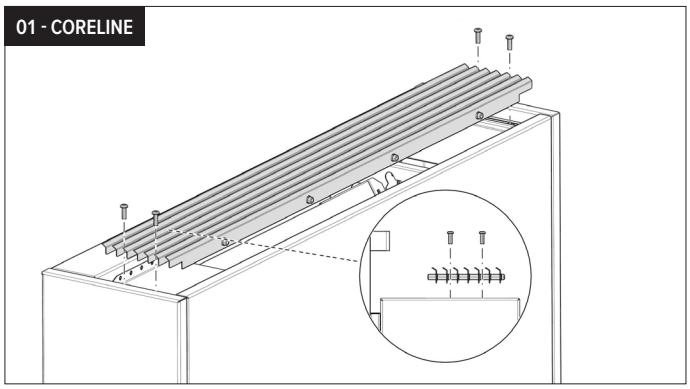

Remove the grille. Loosen the four bolts on the upper side of the grille assembly.

02 - CORELINE

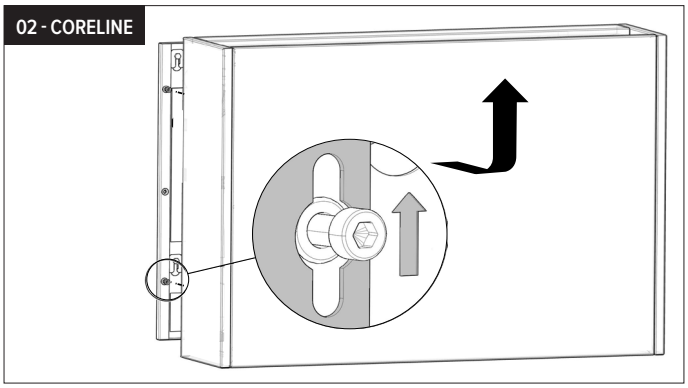

1. Remove the casing. Loosen the mounting bolts.
2. Lift the casing out of the keyhole slots and pull it forward.
3. Place the casing in a safe location.

03 - CORELINE

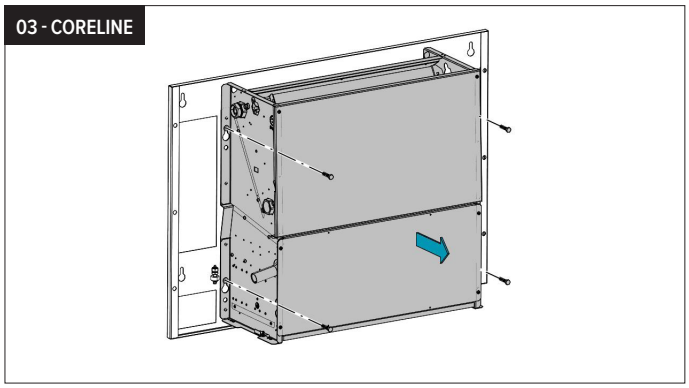

Disconnect the device from the back panel.

02 - BASELINE
04 - CORELINE

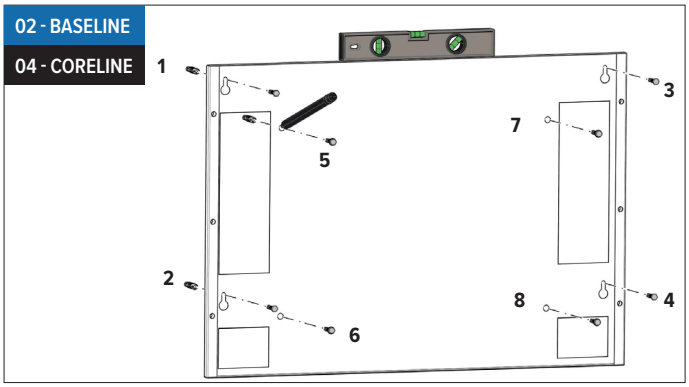

Mark and drill the mounting holes for the back plate and the device (1-8).

Make sure that the wall is level and has sufficient loadbearing capacity!
The type of wall determines which type of screw or plug must be used.
Take the indicated free space around the device into account
From L1250: 2 additional drill holes!

03 - BASELINE
05 - CORELINE

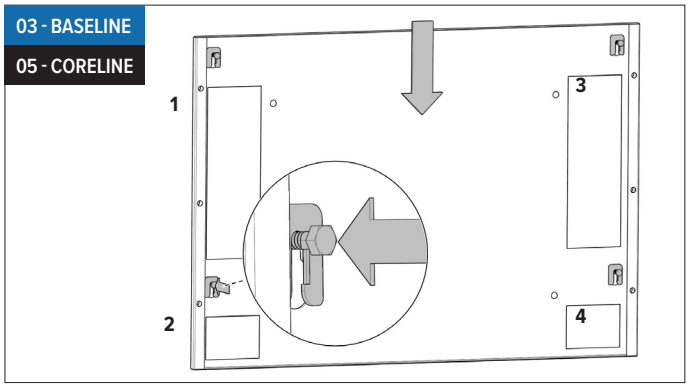

1. Insert the screws of the back plate (1-4) and let them stick out 1 cm.
2. Install the back plate.
3. Tighten the screws.

From L1250: 2 additional drill holes!

04 - BASELINE
06 - CORELINE

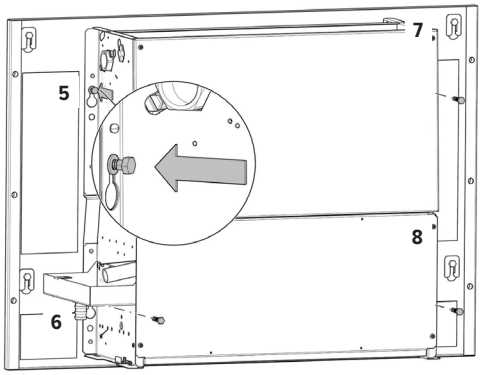

1. Place the screws of the unit (5-8) and let them stick out 1 cm.
2. Place the device in the correct position.
3. Tighten the screws.

05 - BASELINE
07 - CORELINE

Air vent

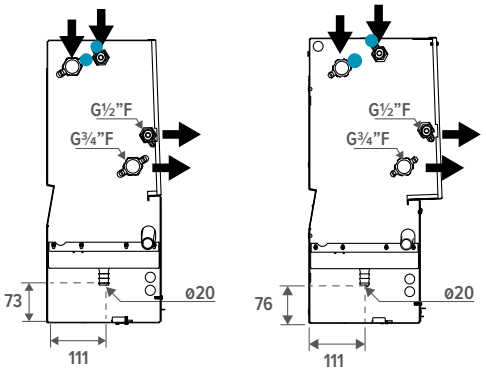

Use a back wrench when fastening the hydronic connections!

Connect the device to the hydronic system by using the specified inlet/outlet connections. Make sure that the connections are air tight - use a sealant. The coil heat exchanger is equipped with an air vent..

Install the condensate drain.
⚠ Make sure that the condensation water is drained quickly. Keep the condensation drain clean and remove obstacles that can prevent normal drainage.
⚠ Coils can be partially drained; it is recommended to bleed air inside the coil to be drained completely.

06 - BASELINE
08 - CORELINE

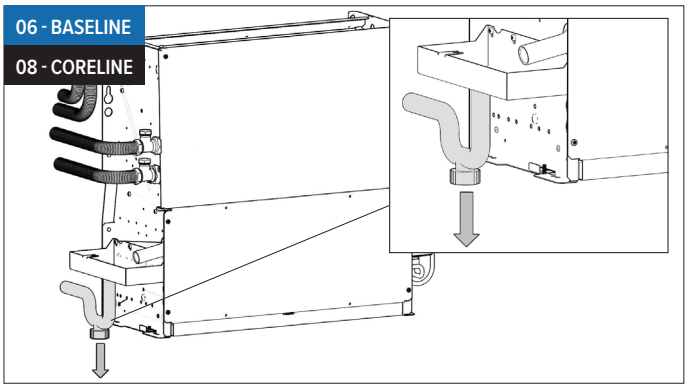

Install the condensate drain. The condensate drain system should be fitted with a siphon to prevent odours. The siphon can be either on the unit or on the final condensate connection (downstream from the condensate trap). Pour water into the condensate trap and check that it drains normally. If not, check the drain angle.

09 - CORELINE

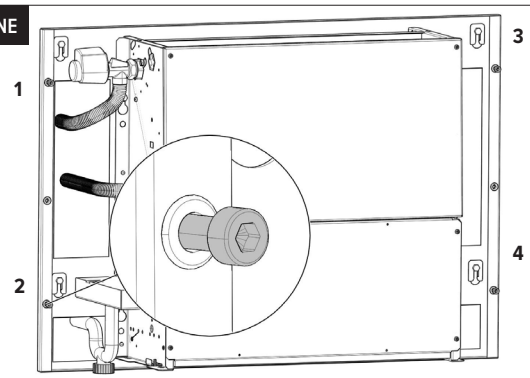

Install the support bolts in the back plate.

⚠ Let the bolts stick out 1 cm.

07 - BASELINE
10 - CORELINE

See. Electrical connection PG. 92

08 - BASELINE

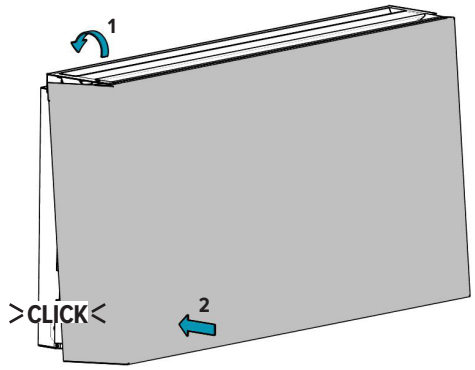

Place the front plate and click into place with the spring clips.

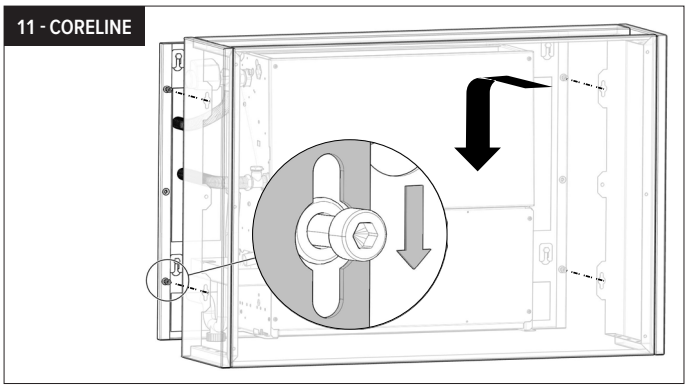

1. Mount the casing. Make sure the mounting holes are in line with the support bolts.
2. Fix the casing by tightening the support bolts.

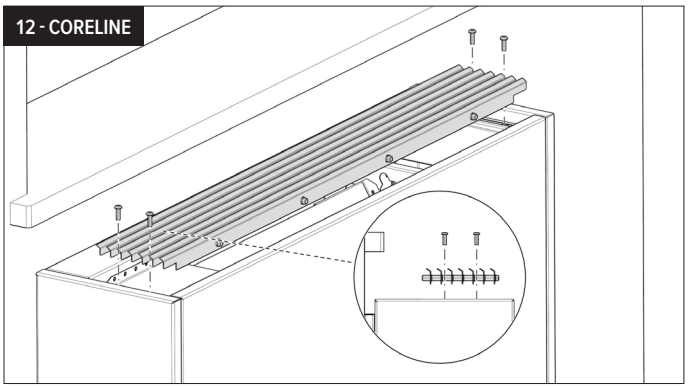

Install the grille. Put the screws in the mounting holes.

⚠ Ideally, the air is blown towards the wall.

EN

3. BUILT-IN CEILING

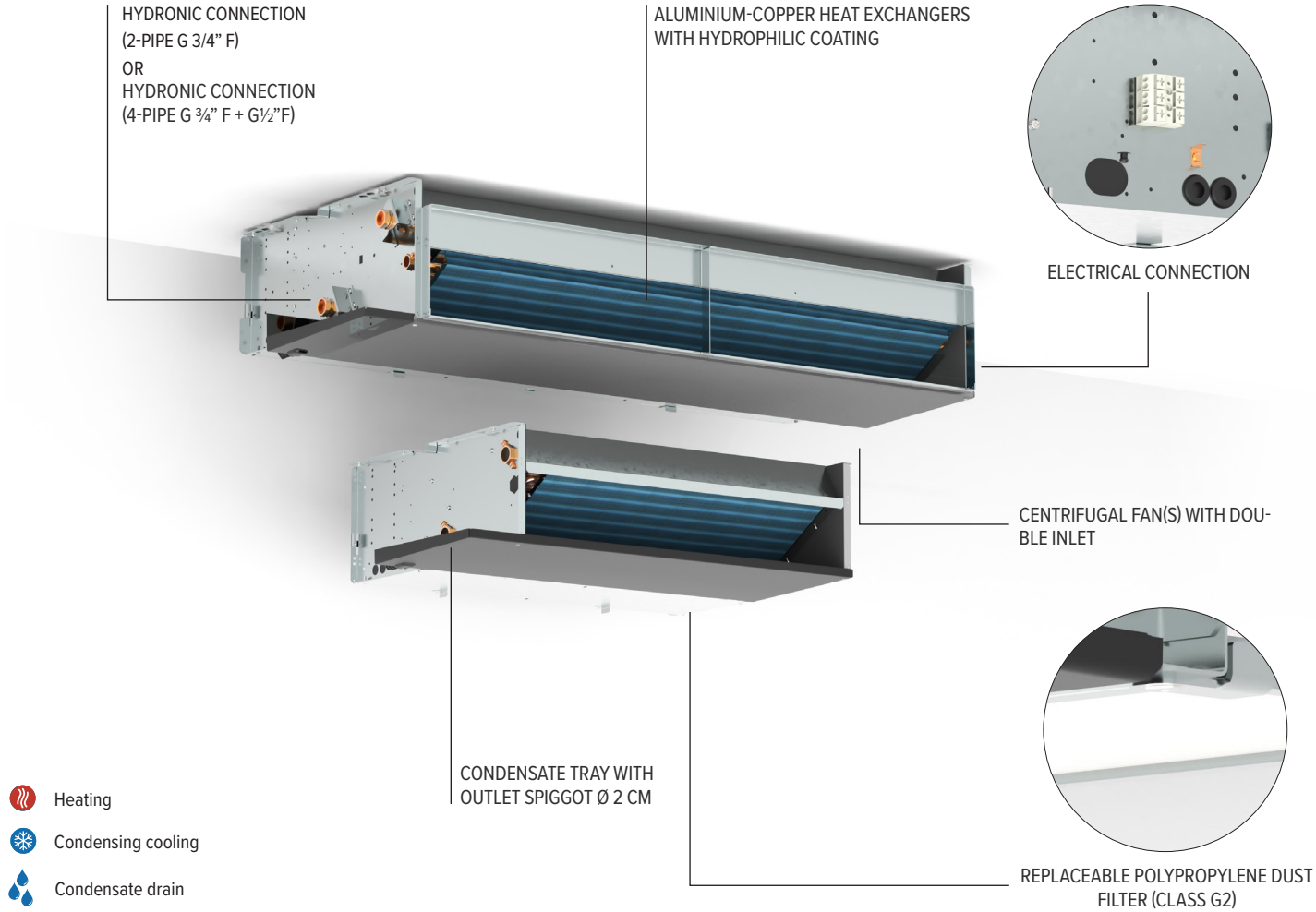

3.1. INSTALLATION BUILT-IN CEILING

ATTENTION! Installation must be carried out by certified technicians. Incorrect installation could cause product failure, a reduced performance or an increased noise level.

To ensure optimal operation of the built-in heat exchanger and to allow easy maintenance, it is essential to provide an inspection hatch in the installation. This inspection hatch provides access to key components, such as the motors and heat exchangers, which may require maintenance or replacement over time. Make sure the inspection hatch is sufficiently wide to easily perform all necessary operations. The exact position and dimensions of the hatch need to be adapted to the installation location and to the accessibility of the internal components.

Always use the main switch to disconnect the power to the fan

01

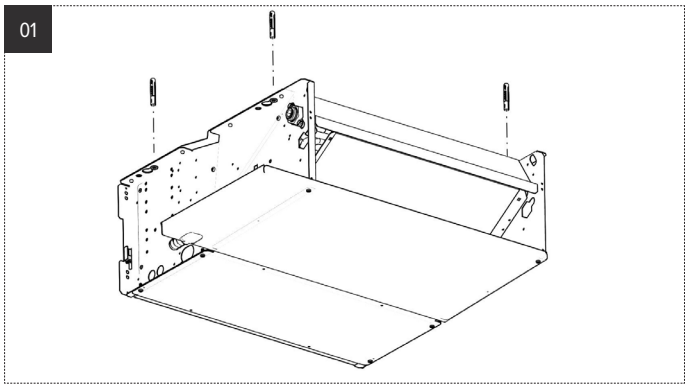

BUILT-IN: Mark and drill the mounting holes for the device.

⚠ Make sure that the wall is level and has sufficient loadbearing capacity! The type of wall determines which type of screw or plug must be used.

⚠ Take the indicated free space around the device into account

⚠ From L1250: 2 additional drill holes!

02

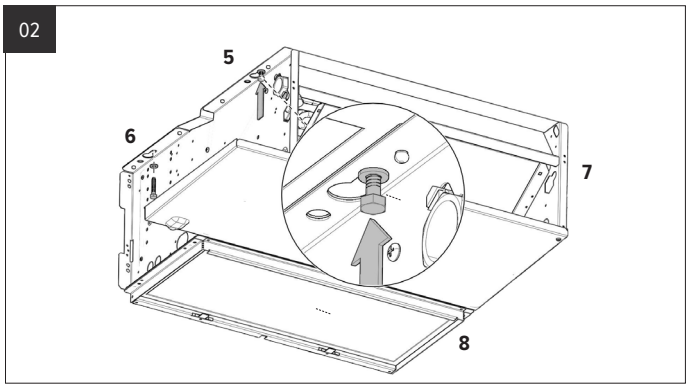

1. Place the screws of the unit (5-8) and let them stick out 1 cm.
2. Place the device in the correct position.
3. Tighten the screws.

03

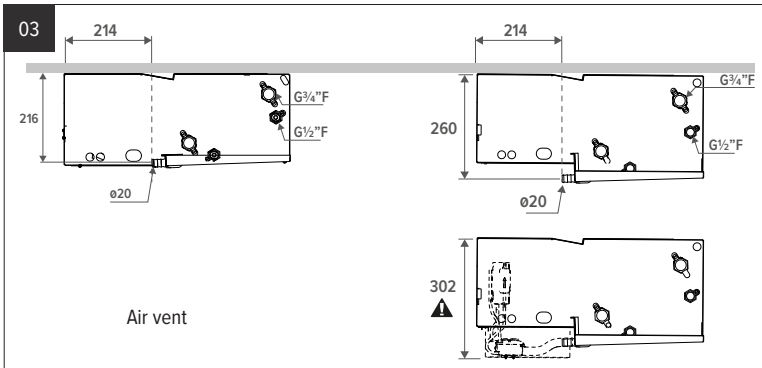

Use a back wrench when fastening the hydronic connections

Connect the device to the hydronic system by using the specified inlet/outlet connections. Make sure that the connections are air tight - use a sealant. The coil heat exchanger is equipped with an air vent.

Install the condensate drain.

⚠ Make sure that the condensation water is drained quickly. Keep the condensation drain clean and remove obstacles that can prevent normal drainage.

⚠ Coils can be partially drained; it is recommended to bleed air inside the coil to be drained completely.

⚠ If there is not enough space in the ceiling for the hydronic connections, fix the unit (back plate) to spacers (e.g., threaded rods).

4. CEILING-MOUNTED

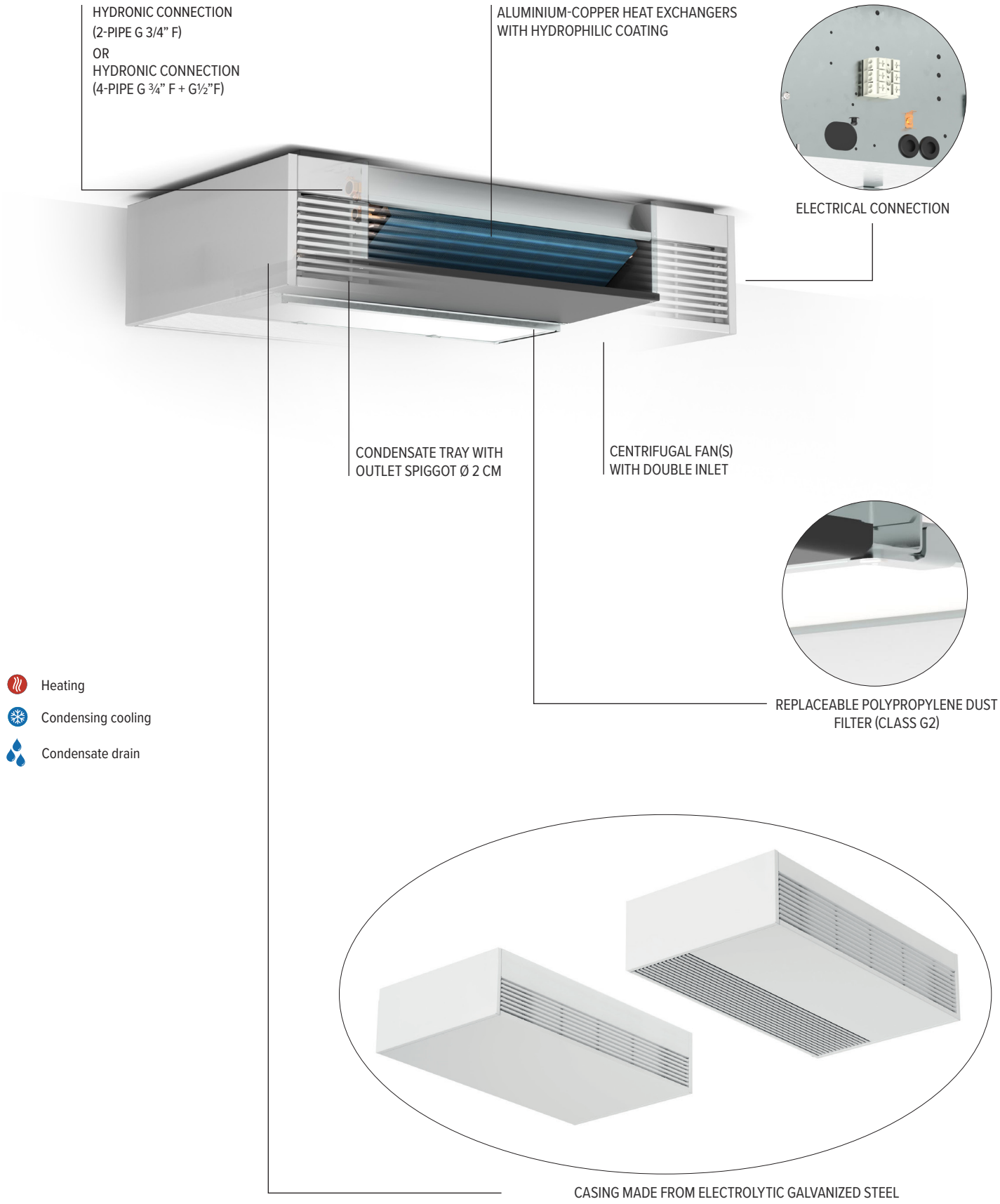

EN

4.1. INSTALLATION CEILING-MOUNTED

ATTENTION! Installation must be carried out by certified technicians. Incorrect installation could cause product failure, a reduced performance or an increased noise level.

To ensure optimal operation of the built-in heat exchanger and to allow easy maintenance, it is essential to provide an inspection hatch in the installation. This inspection hatch provides access to key components, such as the motors and heat exchangers, which may require maintenance or replacement over time. Make sure the inspection hatch is sufficiently wide to easily perform all necessary operations. The exact position and dimensions of the hatch need to be adapted to the installation location and to the accessibility of the internal components.

Always use the main switch to disconnect the power to the fan

01

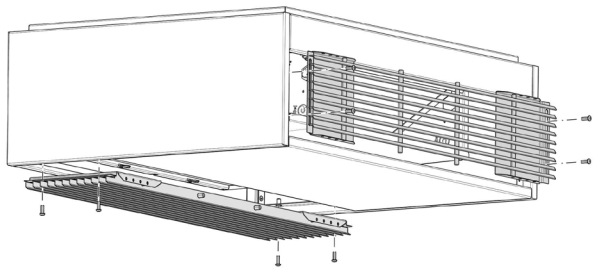

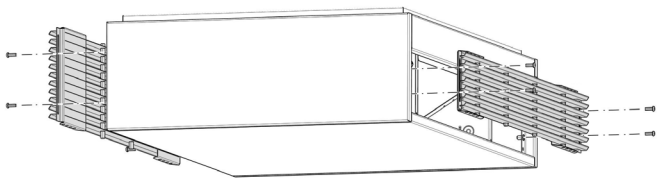

Remove the grille. Unscrew the screws of the grille.

02

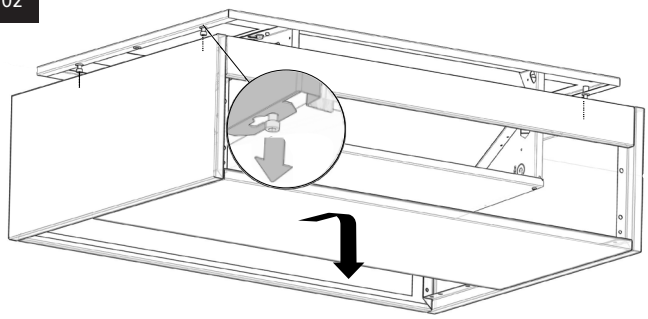

1. Remove the casing. Loosen the mounting bolts.
2. Place the casing in a safe location.
3. Disconnect the device from the back panel.

01

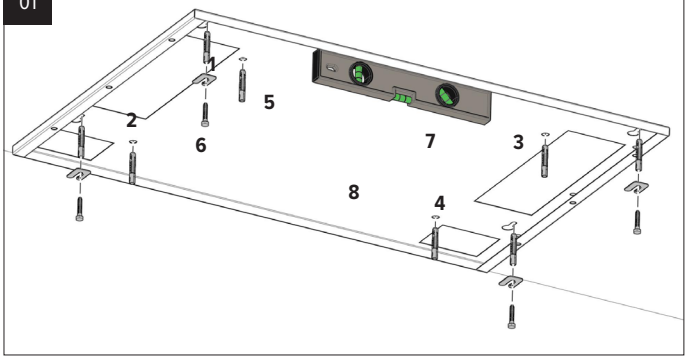

Mark and drill the mounting holes for the back plate and the device (1-8).

⚠ Make sure that the wall is level and has sufficient loadbearing capacity!
The type of wall determines which type of screw or plug must be used.

⚠ Take the indicated free space around the device into account

⚠ From L1250: 2 additional drill holes!

02

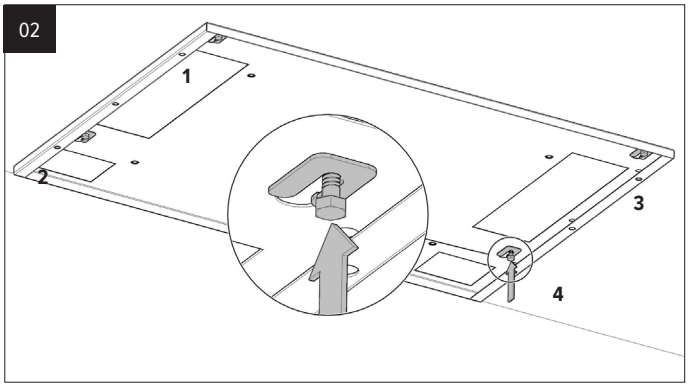

1. Insert the screws of the back plate (1-4) and let them stick out 1 cm.
2. Install the back plate.
3. Tighten the screws.

⚠ From L1250: 2 additional drill holes!

03

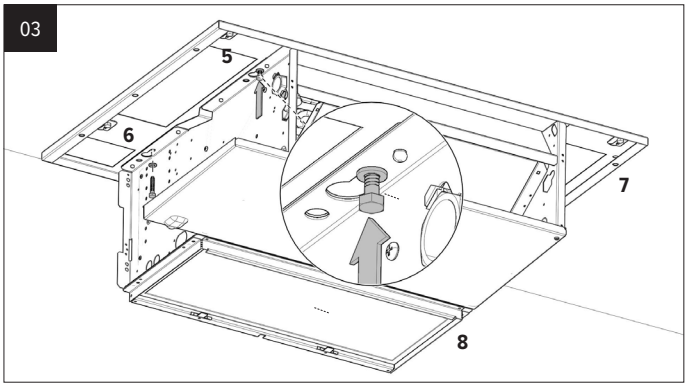

1. Place the screws of the unit (5-8) and let them stick out 1 cm.
2. Place the device in the correct position.
3. Tighten the screws.

04

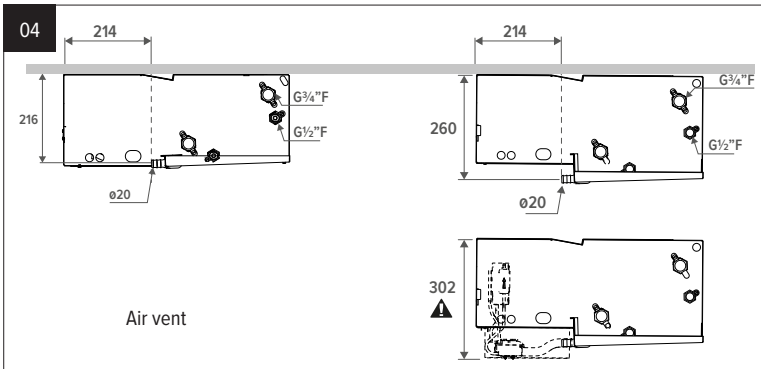

Use a back wrench when fastening the hydronic connections!

Connect the device to the hydronic system by using the specified inlet/outlet connections. Make sure that the connections are air tight - use a sealant. The coil heat exchanger is equipped with an air vent..

Install the condensate drain.

⚠ Make sure that the condensation water is drained quickly. Keep the condensation drain clean and remove obstacles that can prevent normal drainage.

⚠ Coils can be partially drained; it is recommended to bleed air inside the coil to be drained completely.

⚠ If there is not enough space in the ceiling for the hydronic connections, fix the unit (back plate) to spacers (e.g., threaded rods).

EN

05

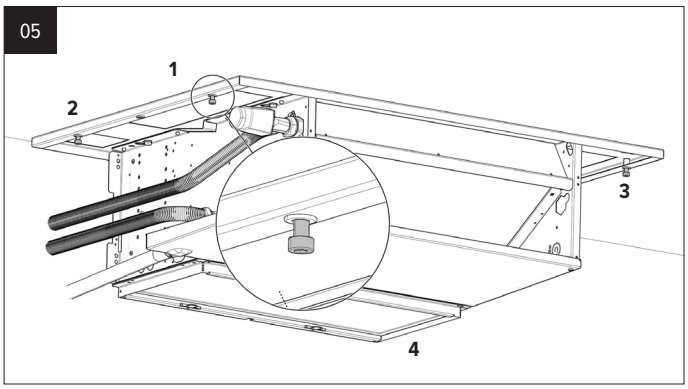

Install the support bolts in the back plate.

⚠ Let the bolts stick out 1 cm.

06

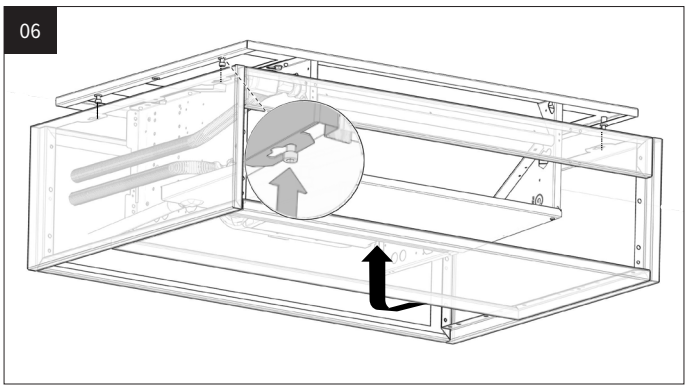

1. Mount the casing. Make sure the mounting holes are in line with the support bolts.
2. Fix the casing by tightening the support bolts.

07

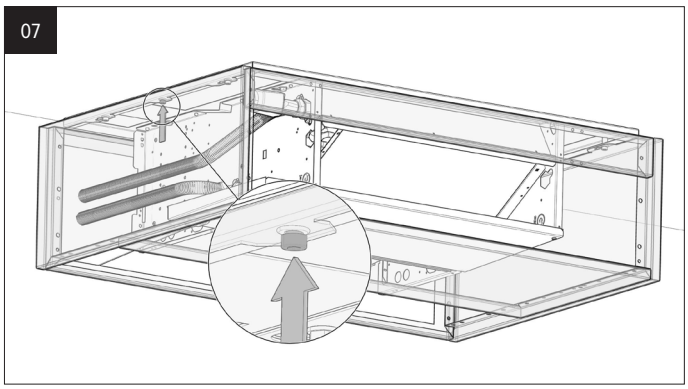

⚠ Ceiling mounted model: place the middle screw and tighten!

08

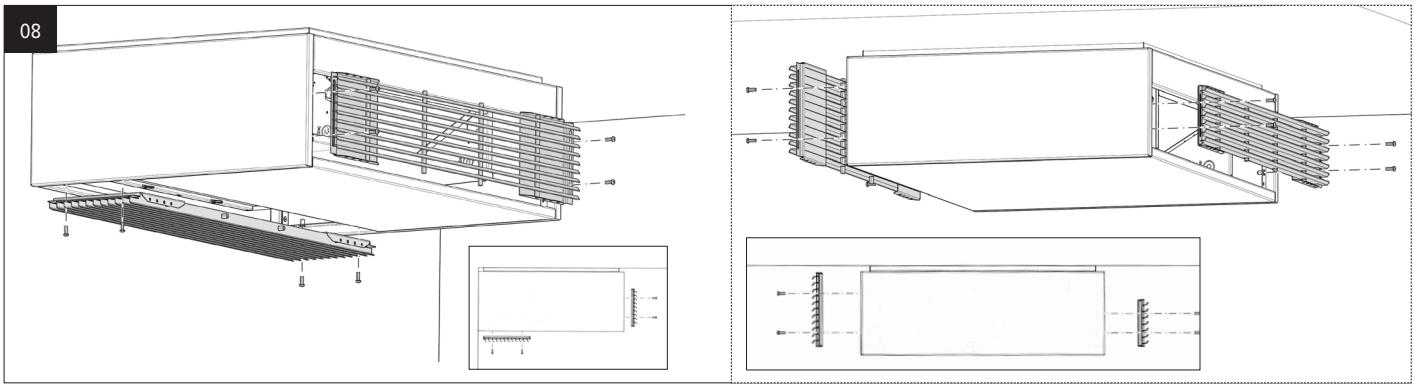

Install the grille. Put the screws in the mounting holes.

⚠ Ideally, the air should be blown into the room.

5. MAINTENANCE

5.1. FILTER REPLACEMENT

LENGTH	550	750	950	1250	1550	1900
CODE	8721.401	8721.402	8721.403	8721.404	8721.405	8721.406

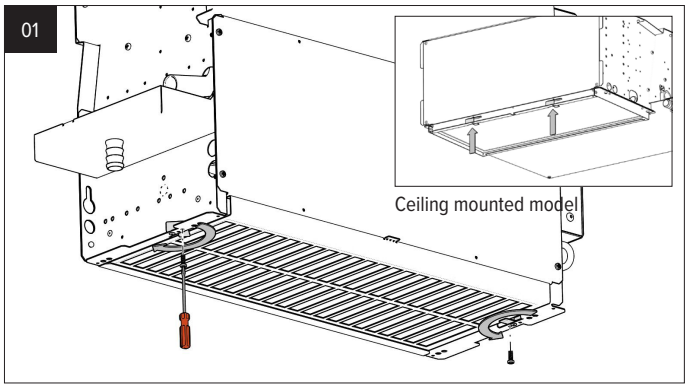

Remove the screw and open the locks on the side of the device.

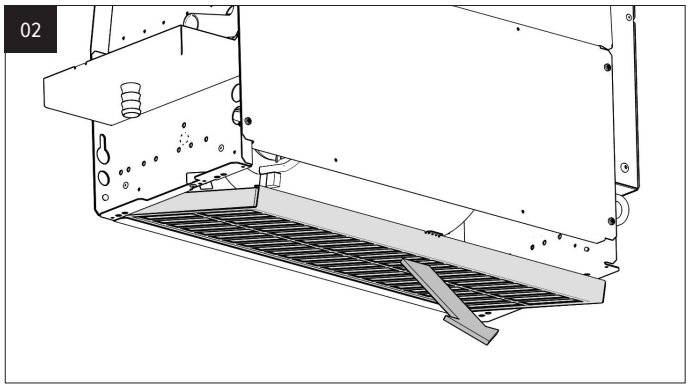

Take the filter out of the unit.

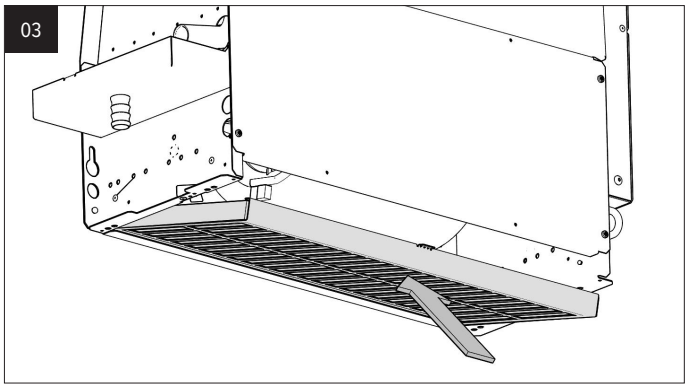

Place the new filter in the unit.

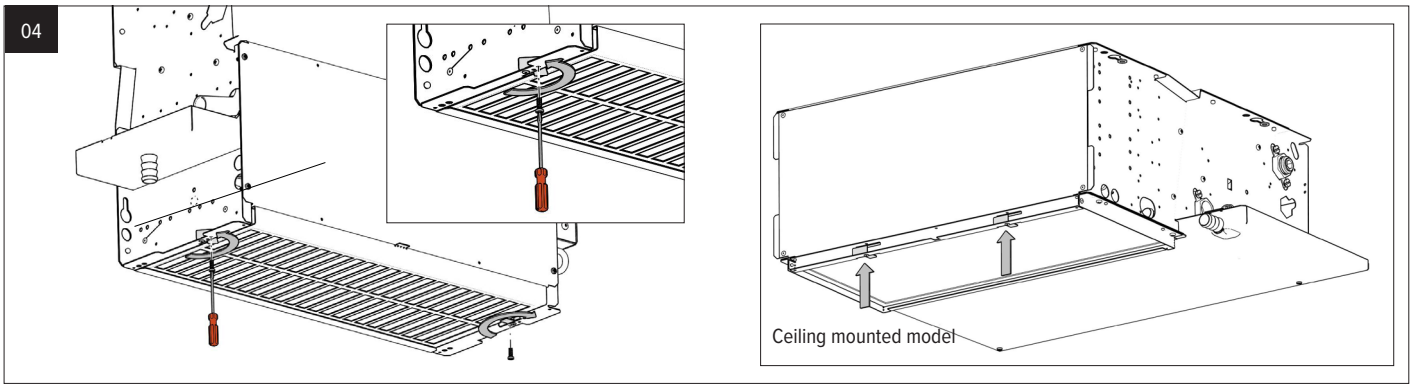

Relock the filter by turning the locks and replace the screw.

5.2. SPECIAL MAINTENANCE: REPLACING THE FAN

If the fan's electric motor is defective, the entire fan unit must be replaced.

Always use the main switch to disconnect the power to the fan!

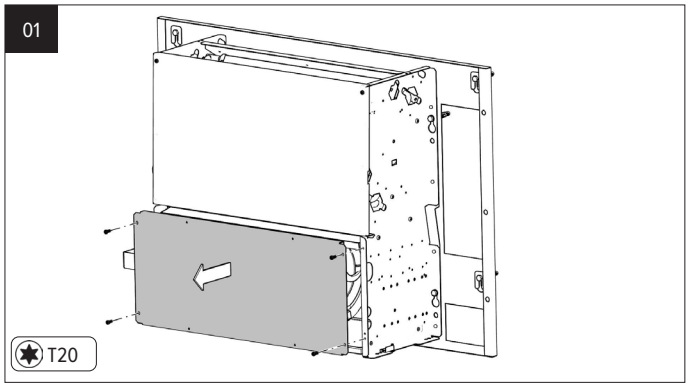

Unscrew the 4 screws from the lower front panel and remove this panel.

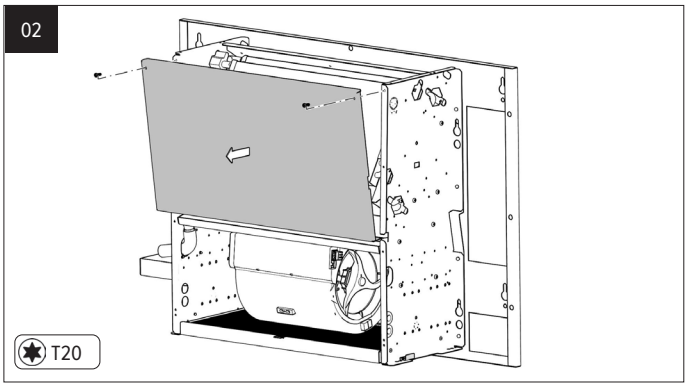

Remove the 2 screws from the upper front panel and remove the panel.

03

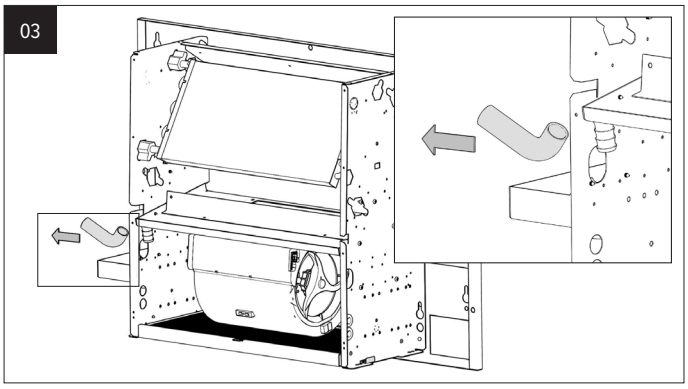

Detach the small rubber pipe from the condensate drain.

04

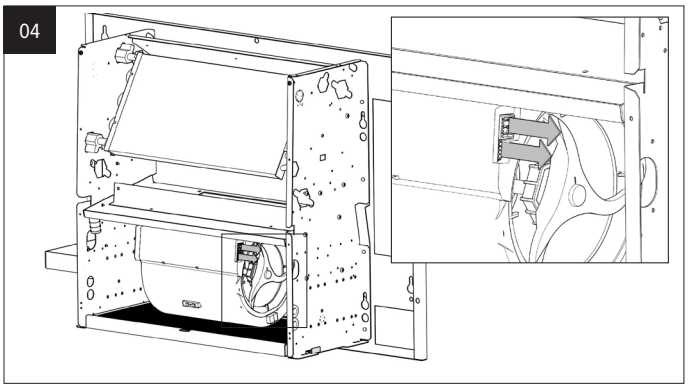

Disconnect the electrical cable from the motor/ fan.

EN

05

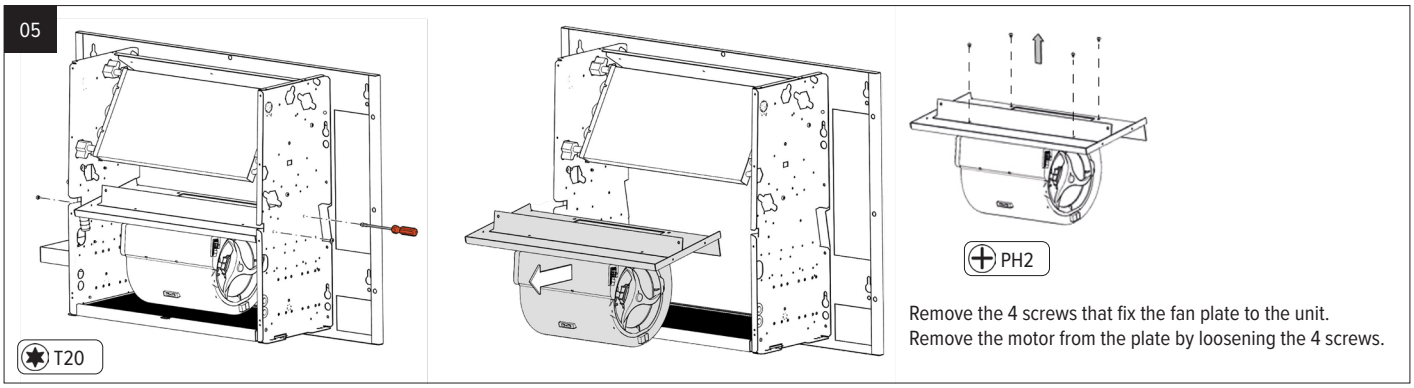

Remove the 4 screws that fix the fan plate to the unit.
Remove the motor from the plate by loosening the 4 screws.

06 Follow the instructions in reverse order to mount the new fan / motor.

5.3. SPECIAL MAINTENANCE: REPLACING THE HEAT EXCHANGER

Always use the main switch to disconnect the power to the fan!

01

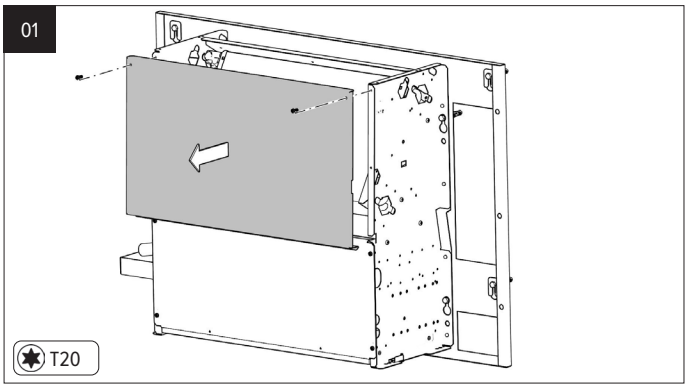

Remove the 2 screws from the upper front panel and remove the panel.

02

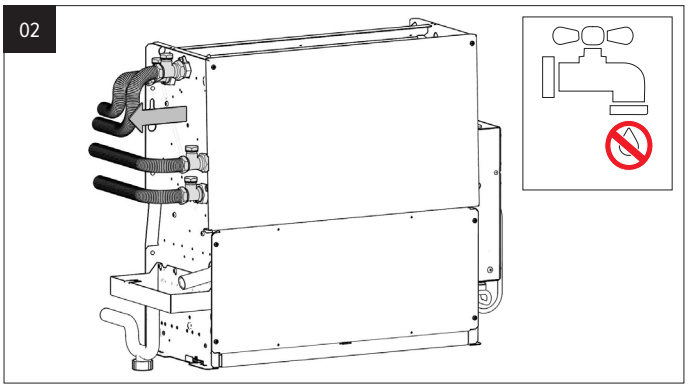

Shut off the water supply and return. Disconnect hydronic connections.

03

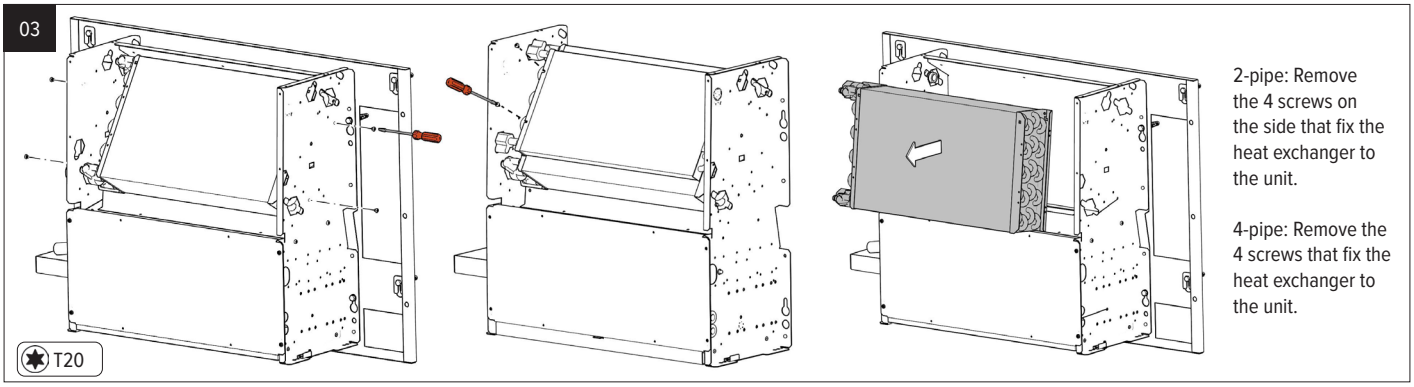

2-pipe: Remove the 4 screws on the side that fix the heat exchanger to the unit.

4-pipe: Remove the 4 screws that fix the heat exchanger to the unit.

04 Follow the instructions in reverse order to mount the new heat exchanger.

6. MAXIMUM CABLE LENGTH AT 230V (MAX 5% VOLTAGE DROP)

Determine the correct wire cross-section based on the distance from the power supply to the farthest device.
Total power (W): the sum of the power (W) of all devices connected to the same power supply or electrical circuit.

Briza 22/26	L550	L750	L950	L1250	**L1550**	**L1900**
P (W)	42	47	52	89	95	132

Briza 22/26 HP	L750	L950	L1250	L1550	L1900
P (W)	178	173	173	351	346

		MAX. CABLE LENGTH (M)									
		5	10	15	20	25	30	40	50	75	100
TOTAL OUTPUT (W)	100	0.75	0.75	0.75	0.75	0.75	0.75	0.75	0.75	0.75	0.75
	200	0.75	0.75	0.75	0.75	0.75	0.75	0.75	0.75	0.75	0.75
	300	0.75	0.75	0.75	0.75	0.75	0.75	0.75	0.75	0.75	0.75
	400	0.75	0.75	0.75	0.75	0.75	0.75	0.75	0.75	0.75	0.75
	500	0.75	0.75	0.75	0.75	0.75	0.75	0.75	0.75	0.75	0.75
	600	0.75	0.75	0.75	0.75	0.75	0.75	0.75	0.75	0.75	1.50
	700	0.75	0.75	0.75	0.75	0.75	0.75	0.75	0.75	0.75	1.50
	800	0.75	0.75	0.75	0.75	0.75	0.75	0.75	0.75	1.50	1.50
	900	0.75	0.75	0.75	0.75	0.75	0.75	0.75	0.75	1.50	1.50
	1000	0.75	0.75	0.75	0.75	0.75	0.75	0.75	0.75	1.50	1.50
	1100	0.75	0.75	0.75	0.75	0.75	1.50	1.50	1.50	2.50	4.00
	1200	0.75	0.75	0.75	1.50	1.50	1.50	1.50	2.50	4.00	4.00
	1300	0.75	0.75	1.50	1.50	1.50	2.50	2.50	4.00	4.00	
	1400	0.75	0.75	1.50	1.50	2.50	2.50	4.00	4.00		
	1500	0.75	1.50	1.50	2.50	2.50	2.50	4.00	4.00		

MIN. THREAD SECTION:

0.75 mm²	1.50 mm²	2.50 mm²	4.00 mm²

7. CONTROL

7.1. CONTROL D01 - TPT

The default setting of this unit is cooling condensation (deep cooling). If you only wish to cool non-condensing (light cooling), then you need to adjust the water temperature setting to 24°C.

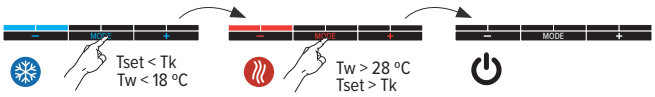

The user sets the desired room temperature via the [-] and [+] button

The unit starts as soon as the control panel is in cooling mode, the desired room temperature has not been reached and the water temperature is < 18°C.

The unit starts as soon as the control panel is in heating mode, the desired room temperature has not been reached and the water temperature is > 28°C.

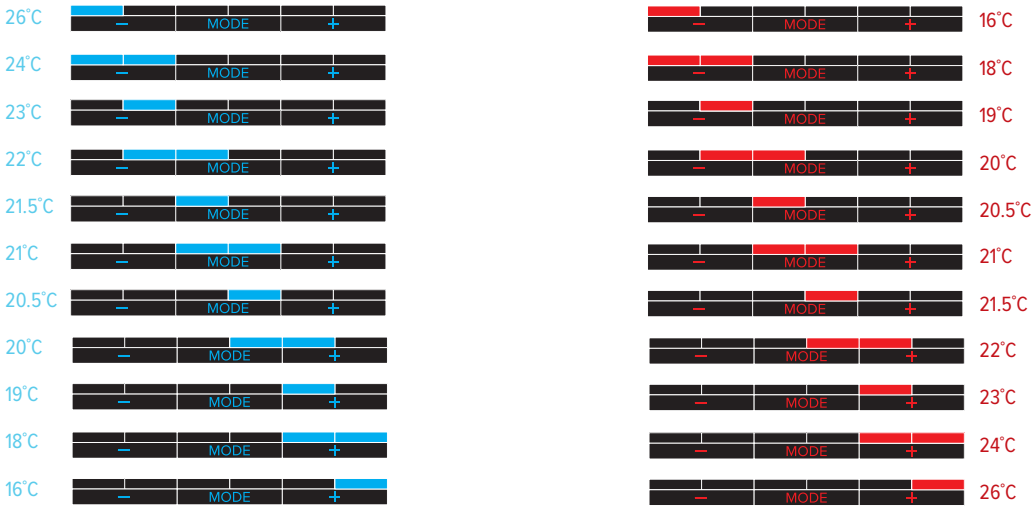

The speed is controlled automatically and the max speed corresponds to 30 dB(A).

Boost function: The unit runs at maximum speed for 15 minutes. The LED's are flashing slowly.

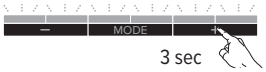

Deactivating
Briefly press the [+] button. After 15 seconds, this is automatically saved and the device returns to the selected mode.
De boost mode automatically stops when the water temperature is < 18°C when cooling or > 28°C when heating.

7.1.1. Notifications

Blue LEDs are flashing: the water temperature for cooling is too high
Red LEDs are flashing: the water temperature for heating is too low

Control panel error codes
LED flashes rapidly in the color of the set mode.

Error sensor - Check the water temperature sensor

Error sensor - Check the room temperature sensor

The LEDs are blinking in a pattern and in the color that matches the selected mode
Only if the window contact is connecrted and switched on: The window contact is open.

7.1.2. Soft reset

If the unit does not respond as expected, you can perform a soft reset. This resets all measured and calculated values in the controller and restarts the unit. The customised settings are retained.

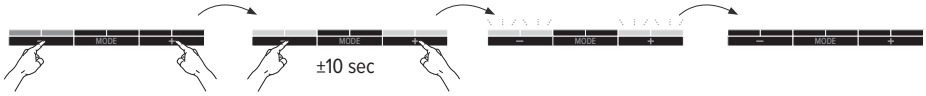

1. Put the unit in any mode.
2. Press and hold the [-] and [+] simultaneously until the first 2 and the last 2 LEDs start flashing.
3. Release the [-] and [+].
4. The red, blue and purple lights will illuminate successively, the unit will reset and reboot.

EN

7.2. CONTROL D09 - ACO

Switch on the device: Hold down [Mode] for 10 seconds until all LEDs are on.

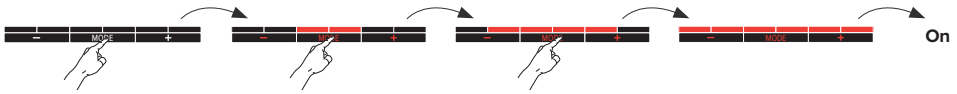

Mode: The device is controlled via auto-change-over. The user can temporarily select another mode manually.

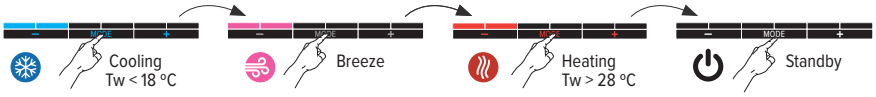

Speed:

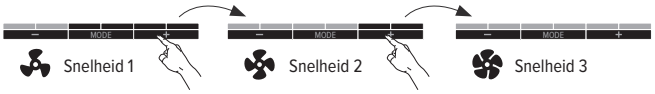

Permanently off: All functions are disabled until the user switches on the unit via the control panel.
Hold down [Mode] until all LEDs are off.

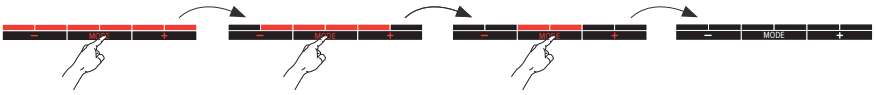

7.2.1. Notifications

⚠ **Blue LEDs are flashing: the water temperature for cooling is too high**
Red LEDs are flashing: the water temperature for heating is too low

Control panel error codes
LED flashes rapidly in the color of the set mode.

Error sensor - Check the water temperature sensor

Error sensor - Check the room temperature sensor

The LEDs are blinking in a pattern and in the color that matches the selected mode
Only if the window contact is connecrted and switched on: The window contact is open.

7.2.2. Soft reset

If the unit does not respond as expected, you can perform a soft reset. This resets all measured and calculated values in the controller and restarts the unit.
The customised settings are retained.

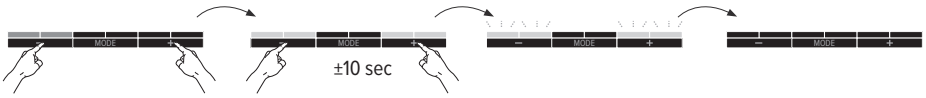

1. Put the unit in any mode.
2. Press and hold the [-] and [+] simultaneously until the first 2 and the last 2 LEDs start flashing.
3. Release the [-] and [+].
4. The red, blue and purple lights will illuminate successively, the unit will reset and reboot.

8. SETTINGS VIA CIRCUIT BOARD CONTROLLER - CONTROL SYSTEMS: TPT - BMS - 3-SPEED CONTROL - ON / OFF - ACO

8.1. ADJUSTING THE WATER TEMPERATURE

8.1.1. Adjusting the maximum water temperature for cooling

By reducing the water temperature setting, the unit will start later. If the water temperature is set higher, the unit will start sooner.

⚠ **The default setting of this unit is cooling condensation (deep cooling). If you only wish to cool non-condensing (light cooling), then you need to adjust the water temperature setting to 24°C.**

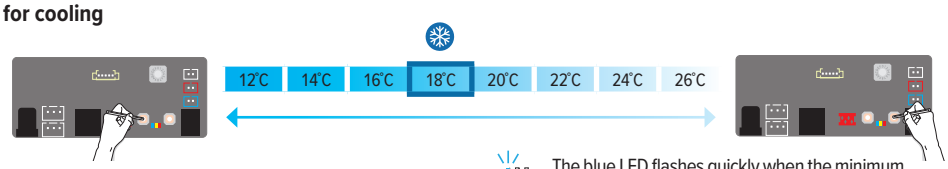

1. Start setup mode: press and hold the [-] button until the blue LED flashes 5x and release.
2. Short press the [-] or [+] button to adjust the set temperature.
3. Exit setup mode: hold the [-] button until the blue LED flashes 5x and release.

The blue LED flashes quickly when the minimum temperature is reached.

The red LED flashes quickly when the maximum temperature is reached.

Automatic control: The green LED lights up when the water temperature (supply water) is lower than the set temperature.

8.1.2. Adjusting the minimum water temperature for heating

By increasing the water temperature setting, the unit will start later. If the water temperature is set lower, the unit will start sooner.

⚠ **In combination with a heat pump, it may be necessary to reduce the water temperature.**

1. Start setup mode: Press and hold the [+] button until the red LED flashes 5x and release.
2. Short press the [-] or [+] button to adjust the set temperature.

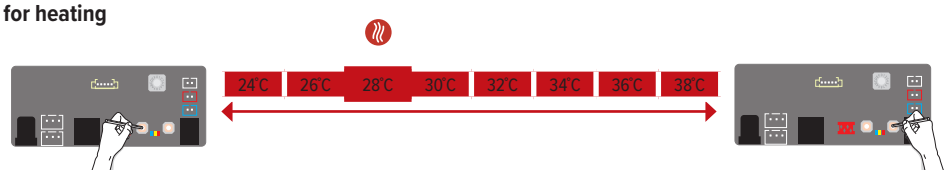

3. Exit setup mode: press and hold the [+] button until the red LED flashes 5x and release.

⚠ Wait 15 seconds – the new setting will be saved automatically.

The blue LED flashes quickly when the minimum temperature is reached.

The red LED flashes quickly when the maximum temperature is reached.

Automatic control: The green LED lights up when the water temperature (supply water) is lower than the set temperature.

8.2. SETTING FANSPEED

1. Make sure the fan unit is not active (no mode selected).
2. Select a mode to adjust: Press [-] for cooling. Press [+] for heating.
3. Short press [-] or [+] to adjust the preset speed.
4. Wait 15 seconds – the new setting will be saved automatically.

⚠ **Note: If the fan unit is already running, the speed of the active mode will be adjusted.**

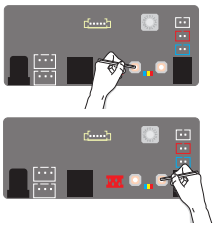

The blue LED flashes quickly when the minimum temperature is reached.

The red LED flashes quickly when the maximum temperature is reached.

Automatic control: The green LED lights up when the water temperature (supply water) is lower than the set temperature.

SPEED %															
20	25	30	35	40	45	50	55	60	65	70	75	80	85	90	95	100

8.3. SWITCH ON/OFF WINDOW CONTACT

1. Remember the original setting of the rotary switch
2. Turn the rotary switch to setting '0'
3. The 3 LEDs (red, green and blue) on the JDPC are blinking
4. Hold the '-' button down until the blue or the red LED lights up
5. The setting of the window contact changed
   – blue LED: window contact inactive
   – red LED: window contact active
6. Repeat these steps until the desired result is obtained.
7. Turn the rotary switch back to its original setting

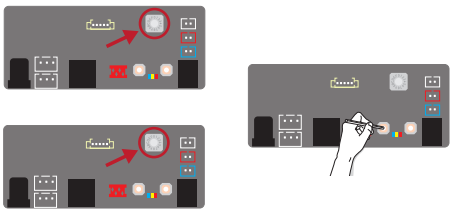

8.4. CIRCUIT BOARD ERROR CODE

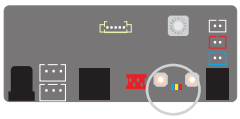

Check the water temperature sensor

8.5. FACTORY RESET

1. Disable power charge
2. Press and hold down both the [-] and [+] button on the circuit board and switch on the power again. The blue LED will light up, followed by the green LED 2 seconds later and the red LED 4 seconds later. Release the buttons as soon as all 3 LEDs are flashing
3. The controller will return to the Factory Default settings, all LEDs will flash for 8 seconds.

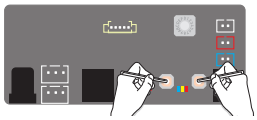

EN

9. CONDENSATE PUMP

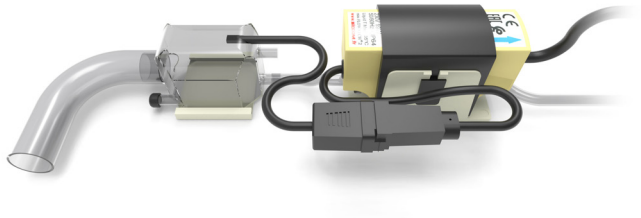

STANDARD DELIVERY

- Pump
- Reservoir with venting hose
- Power/alarm cable
- Pump base
- Reservoir base
- Double-sided tape
- Inlet hose
- Suction hose (1.8 m)
- 1 clamp

DESCRIPTION

Whisper-quiet:	ideal for installation in any room
IP64 protection:	optimally protected against dust and splashing water
Plug & Play connectors:	fast and easy installation and maintenance
Transparent reservoir:	instant view of the status for easy maintenance
Brass outlet:	guaranteed strength and reliability
Patented foam casing:	less noise and easier to install

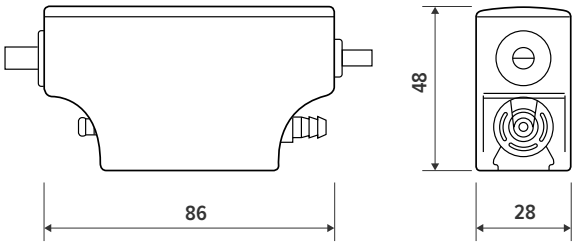

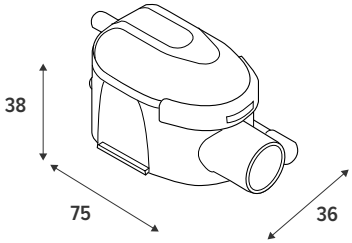

SPECIFICATIONS

Maximum flow rate (l/h)	15
Maximum suction height (m)	2
Maximum discharge head (m)	10
Electrical power (W)	19
Rated voltage (VAC)	220 / 240
Frequency (Hz)	50 / 60
Alarm	NO-NC 5A
Sound level (dB(A))	19.7
Protection category	IP64
Thermal protection	✓
Work cycle (%)	100
Length of the power/alarm cable (m)	1.6

If need be, the pump can run 100% of the time.

FLOW RATE

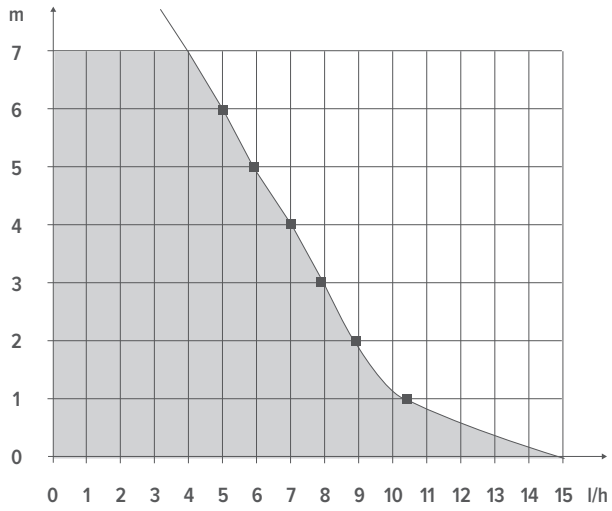

GUIDELINES FOR USING THE MINI FLOWATCH 2 SILENCE CONDENSATE PUMP:

For correct operation, it is essential to follow the installation manual precisely. Incorrect installation or failure to adhere to the instructions may cause serious water damage.

IMPORTANT FOR INSTALLATION AND USE

- Always read and follow the supplied instructions.
- Mount the float module perfectly horizontally and use the supplied tape for a stable attachment.
- Always connect the vent of the float module above the water level of the drip tray.
- Always use the correct crystal tube diameter (Ø 6 mm internal / Ø 9 mm external) – never larger.
- Respect the maximum suction height and discharge head in relation to the unit's condensate production.
- Allow for sufficient ventilation around the pump.
- The pump should never be installed outside or in frost-sensitive rooms.
- The condensate pipe cannot be pinched or bent; use a guide or a plastic 90° elbow if necessary.
- Always use all the supplied accessories and fastening straps to prevent the hose from detaching.
- Provide a separate power supply (independent of the cooling unit) to ensure the pump is always active.
- The pump is protected against water ingress (IP64).

MAINTENANCE AND SAFETY

- Check the float module at least twice a year for contamination or blockages. In dirty environments, this inspection should occur more frequently.
- Include cleaning the pre-filter at every inspection.
- Do not use aggressive cleaning agents, as these could damage the pump. Only approved products with safety datasheets are allowed.
- The pump is equipped with an alarm contact; make sure this is ALWAYS connected so that the condensing unit is immediately shut down in case of blockages.

LIABILITY

JAGA NV cannot be held liable for damages resulting from incorrect installation, insufficient maintenance, or failure to comply with these guidelines.

10. WARRANTY CONDITIONS

1. The guarantee is valid only if the equipment is properly and correctly used, by its first owner and if installed in accordance with the norms and instructions as stipulated in the instruction leaflet and the current practices..
2. The guarantee only applies to the equipment and the spare parts. Jaga has the choice between repair and replacement of the equipment or the spare parts. If there has been a change in the model, Jaga is authorised to replace the guaranteed equipment with an equivalent equipment or equivalent spare parts. In those cases where the guarantee claim is received, during the first six months after the start of the guarantee, on all labour and transport costs..
3. The period of guarantee is mentioned in this certificate. A repair or replacement does not change anything to the original period of guarantee..
4. No guarantee is granted on equipment or spare parts lacking information concerning type or series, or on equipment where this informations has been removed or altered, or on equipment that has been repaired or modified by persons not authorized by Jaga..
5. The customer is responsible for the damage when it is due to errors of placement, fittings, electrical connections, faulty or damaged electrical installations or appliances, erroneous voltage or hydronic pressure and all other errors not related to the product delivered by Jaga. The guarantee is also revoked when non-suited parts are applied. The guarantee for our heat exchangers is not valid if they are emptied at set times or during a certain period, or if they are heated by means of industrial water, steam or water saturated by great quantities of oxygen. The quality of the system water has to be in accordance with the VDI 2035-2 directive. The buyer will make every effort to prevent damage to the device by avoiding both dust and moisture. This means that the customer has to cover the device in case of further construction works in order to ensure that the devices remain dust-free. The guarantee is also revoked when the heat exchangers are placed in aggressive surroundings (ammonia, corrosive substances, etc). In these circumstances, the buyer should address the cause of the damage. Lacquered radiators should not be used in the following (humid) areas: above a bath with a built-in shower unit, in a shower cubical or next to it, in a swimming pool (chlorine) or in a sauna.
6. Jaga does not give a guarantee on faulty equipment due to incorrect handling and/or use of the equipment, the dropping of the equipment or the transport without the necessary precautions, or for all equipment that is built in, in a way that it cannot be reached normally. The guarantee is valid only if the equipment is properly and correctly used, by its first owner and if installed in accordance with the norms and instructions as stipulated in the instruction leaflet and the current practices..
7. In all cases where the guarantee is granted but where the intervention occurs later than 6 months after the start of the guarantee, and in all other cases, labour and transportation costs are calculated according to scales set by Jaga. Customers can get information on those scales either from our sales administration personnel, or from the maintenance engineer..
8. All interventions not covered by the guarantee have to be paid in cash to the maintenance engineer..
9. The guarantee starts on the date of the invoice. If the invoice is not available, the serial number or the date of production prevails..
10. Only the courts of judicial district Hasselt (Belgium) are authorised to deal with disputes arising from this guarantee. It will apply Belgian law even when sales involved are subjects of EU member states as well as non-EU member countries..
11. When using condensate tray :
    - The float module must be checked at least twice a year for dirt and/or clogging. If the units are installed in heavily polluted environments, the module must be checked more often.
    - The pump is equipped with an alarm contact; make sure this is ALWAYS connected so that the condensing unit is immediately shut down in case of blockages.
    - Never use aggressive cleaning products when cleaning the unit. These will automatically enter the condensate flow and can damage the pump seals. Always ensure the use of certified cleaning products with the necessary safety documentation as proof.
    - When checking and/or cleaning the float module of the pump, the pre-filter must also be cleaned.
    - The float module must always be mounted perfectly horizontally, and the supplied tape must also be used during installation to ensure the float module remains in place.
    - The vent on the float module MUST ALWAYS be connected so that it is above the water level of the drip tray.
    - The diameter of the crystal hose must always be respected, especially in the discharge line. This is 6 mm inside and 9 mm outside diameter. It must NEVER be increased to a larger diameter, no matter how small the difference.
    - For every installation situation, the maximum suction height and especially the maximum discharge height must be respected.
    - The supplied anti-siphoning connector (the yellow T-piece) should preferably be installed on the first section of discharge hose after the pump. This component prevents the communicating vessels effect and also eliminates a continuous slurping noise that can be disturbing, even when condensate continues to drip after the unit has stopped.
    - Ensure that the condensate hose is NEVER flattened. If necessary, use a guide or a 90° plastic bend.
    - When connecting the MF2 pump, all accessories must be used, including all connections fitted with the supplied clamps, to provide extra security against the crystal hose coming loose.

Jaga N.V. makes the use of the "Mini Flowatch 2 Silence" condensate pump available to its customers.

- The supplied installation manual must be read carefully during installation. Improper installation and failure to follow instructions can cause serious water damage.
- Perform maintenance according to the intensity of use and the installation environment.

Jaga N.V. can therefore never be held liable for any consequential damage.

EN

INHOUDSOPGAVE / TABLE DES MATIÈRES / INHALTSVERZEICHNIS / CONTENT

1. Elektrische aansluiting / Raccordement électrique / Elektrischer Anschluss / Electrical connection 92
1.1. 2-Pijpsaansluiting / raccordement bitubes / 2-rohr anschluss / 2-pipe connection 93
1.2. 4-Pijpsaansluiting / raccordement 4-tubes / 4-Rohr Anschluss / 4-pipe 93
1.3. Aansluiting met condenspomp - 2-pijpsaansluiting / Raccordement avec pompe à condensats - raccordement bitubes / Anschluss mit Kondensatpumpe - 2-rohr anschluss / Connection with condensate pump - 2-pipe connection connection 94
1.4. Aansluiting met condenspomp - 4-pijpsaansluiting / Raccordement avec pompe à condensats - raccordement 4-tubes / Anschluss mit Kondensatpumpe - 4-Rohr Anschluss / Connection with condensate pump - Conexión 4 tubos 94
2. JDPC Sturingen / JDPC Commandes / JDPC Steuerungen / JDPC Control systems 94
2.1. Sturing D01 - D02 - TPT / commande D01 - D02 - TPT / Steuerung D01 - D02 - TPT / control D01 - D02 - TPT 95
2.2. Sturing D03 - D04 - BMS / commande D03 - D04 - BMS / Steuerung D03 - D04 - BMS / control D03 - D04 - BMS 96
2.3. Sturing D05 - D06 - 3-standenregeling / commande D05 - D06 - réglage 3 positions / Steuerung D05 - D06 - 3-Stufenregelung / control D05 - D06 - 3-speed control 99
2.4. Sturing D07 - D08 - Aan/uit / commande D07 - D08 - marche / arrêt / Steuerung D07 - D08 - Ein / Aus / control D07 - D08 - on / off 100
2.5. Sturing D09 - D10 - ACO / commande D09 - D10 - ACO / Steuerung D09 - D10 - ACO / control D09 - D10 - ACO 102
2.6. Sturing D21- D22 - D25 - D26 - Smart BMS / commande D21- D22 - D25 - D26 - Smart BMS / Steuerung D21- D22 - D25 - D26 - SMART BMS / control D21- D22 - D25 - D26 - SMART BMS 103

1. ELEKTRISCHE AANSLUITING / RACCORDEMENT ÉLECTRIQUE / ELEKTRISCHER ANSCHLUSS / ELECTRICAL CONNECTION

OPGELET! / ATTENTION! / ACHTUNG! / ATTENTION!

– Installeer altijd een automatische algemene schakelaar met een vertraagde karakteristiek, voldoende capaciteit en geschikte zekering, in een afgeschermd gebied in de buurt van het toestel. Er moet een minimale afstand van 3 mm tussen de contacten zijn.
Toujours installer dans un endroit protégé et à proximité de l'unité, un interrupteur automatique général à courbe de retardement, ayant une portée et un pouvoir d'interruption appropriés et avec une distance minimale d'ouverture entre les contacts de 3 mm.
Immer an einer geschützten Stelle und in der Nähe der Maschine einen automatischen Hauptschalter installieren. Er muss eine verzögerte Kennlinie, eine angemessene Belastungsfähigkeit und Ausschaltleistung, sowie eine Mindest Kontaktöffnung von 3 mm haben.
Always install a general automatic switch in a protected area near the unit, which has a characteristic delayed curve, sufficient capacity and breaking power. There must be a minimum distance of 3 mm between the contacts.

– Een aarding is wettelijk verplicht om de veiligheid van de gebruiker te garanderen als het toestel in gebruik is.
La mise à la terre de l'unité est obligatoire conformément aux normes en vigueur et garantit la sécurité de l'utilisateur durant le fonctionnement de l'appareil.
Der Anschluss der Maschine an eine Erdungsanlage ist gesetzlich vorgeschrieben und dient zum Schutz des Benutzers während des Maschinenbetriebs.
Earth connection is compulsory by law to ensure user safety while the unit is in use.

– Controleer of de spanning en de frequentie van het elektriciteitsnet overeenstemt met de gegevens op de kentekenplaat van het toestel -230 V (±10%) enkel fasig bij 50 Hz-;
het geïnstalleerd beschikbaar vermogen voldoende is voor de werking van het toestel en de stroomkabel sectie voldoende is voor de aan te voeren stroom.
Vérifiez que la tension et la fréquence de l'installation électrique correspondent à 230 V (±10 %) monophasé à 50 Hz; que la puissance installée disponible est suffisante pour le fonctionnement et que les câbles de la ligne d'alimentation ont une section appropriée au courant maximum requis.
Sicherstellen, dass die Spannung und die Frequenz der elektrischen Anlage 230 V (±10%) einphasig bei 50 Hz entsprechen; dass die verfügbare installierte Leistung für den Betrieb ausreichend ist und dass die Linienversorgungsleitungen einen ausreichenden Querschnitt für den erforderlichen Strom besitzen.
Check that the voltage and the frequency of the electrical system correspond to 230 V (±10%) single phase at 50 Hz; that the available installed power is sufficient for running the equipment and that the supply cables are of adequate section for the maximum current required.

– Zorg ervoor dat de installatie in overeenstemming is met de geldende Nationale veiligheidsregelgeving.
S'assurer que l'installation électrique d'alimentation est conforme aux normes nationales de sécurité en vigueur.
Sicherstellen, dass die elektrische Versorgungsanlage den geltenden Sicherheitsnormen des Nutzerlandes entsprechen.
Make sure the electrical supply system complies with current National safety regulations.

– Indien het apparaat op een metalen oppervlak gemonteerd wordt, moet de aard-aansluiting in overeenstemming met de plaatselijke reglementen geïnstalleerd worden.
De aardgeleider moet langer zijn dan de andere leidingen zodat deze als laatste bevestigd blijft als de andere leidingen zouden losraken van de aansluitblok.
Si l'appareil est monté sur une surface métallique, le raccord à la terre doit être installé conformément aux règlements locaux. La prise de terre doit être plus longue que les autres conduites de manière à ce qu'elle reste branchée au cas où les autres se détacheraient du bloc de connexion.
Wenn das Gerät auf einer Metalloberfläche montiert ist, muss der Erdungsanschluss gemäß den örtlichen Vorschriften installiert werden. Der Schutzleiter muss länger als die anderen Leitungen sein, damit er als letzter angeschlossen bleibt, falls die anderen Leitungen vom Klemmenblock abgerissen würden.
If the unit is mounted on a metal surface, the earth-connection must be installed in accordance with the local regulations. The earth conductor must be longer than the other lines in order for it to be the last line to disconnect from the terminal block in case the lines start to disconnect.

Bij warmte- of koudevraag stuurt een BMS/Domotica systeem of JAGA-thermostaat een 0-10V signaal. De ventilator draait proportioneel tot het 0-10V signaal.
En cas de demande de chaleur ou de froid, un système BMS/domotique ou un thermostat JAGA envoie un signal 0-10 V. Le ventilateur tourne proportionnellement au signal 0-10 V.
Bei Wärme- oder Kältebedarf sendet ein BMS/Hausautomatisierungssystem oder ein JAGA-Thermostat ein 0-10 V-Signal. Der Ventilator dreht sich proportional zum 0-10 V-Signal.
When heat or cold is requested, a BMS/home automation system or JAGA thermostat will transmit a 0-10 V signal. The fan will rotate proportionally to the 0-10 V signal.

Optioneel 2-pijp: / Optionelle Bitube: / Optional 2-Rohr: / Optional 2-pipe:

Bij warmte- of koudevraag opent een BMS/Domotica systeem of JAGA-thermostaat het thermo-elektrische ventiel.
En cas de demande de chaleur ou de froid, un système BMS/domotique ou un thermostat JAGA ouvre la vanne thermoélectrique.
Bei Wärme- oder Kältebedarf öffnet ein BMS/Domotica-System oder ein JAGA-Thermostat das thermoelektrische Ventil.
When heat or cold is requested, a BMS/home automation system or JAGA thermostat will open the thermoelectric valve.

Optioneel 4-pijp: / Optionelle 4-tubes: / Optional 4-Rohr: / Optional 4-pipe:

Bij warmtevraag opent een BMS/Domotica systeem of JAGA-thermostaat het thermo-elektrische ventiel.
En cas de demande de chaleur, un système BMS/domotique ou un thermostat JAGA ouvre la vanne thermoélectrique.
Bei Wärmebedarf öffnet ein BMS/Domotica-System oder ein JAGA-Thermostat das thermoelektrische Ventil.
When heat is requested, a BMS/home automation system or JAGA thermostat will open the thermoelectric valve.

Bij koudevraag opent een BMS/Domotica systeem of JAGA-thermostaat het thermo-elektrische ventiel.
En cas de demande de froid, un système BMS/domotique ou un thermostat JAGA ouvre la vanne thermoélectrique.
Bei Kältebedarf öffnet ein BMS/Domotica-System oder ein JAGA-Thermostat das thermoelektrische Ventil.
When cold is requested, a BMS/home automation system or JAGA thermostat will open the thermoelectric valve.

1.1. 2-PIJPSAANSLUITING / RACCORDEMENT BITUBES / 2-ROHR ANSCHLUSS / 2-PIPE CONNECTION

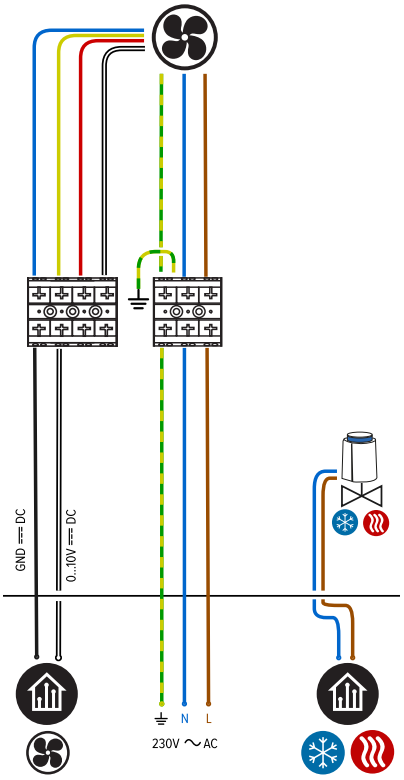

1.2. 4-PIJPSAANSLUITING / RACCORDEMENT 4-TUBES / 4-ROHR ANSCHLUSS / 4-PIPE

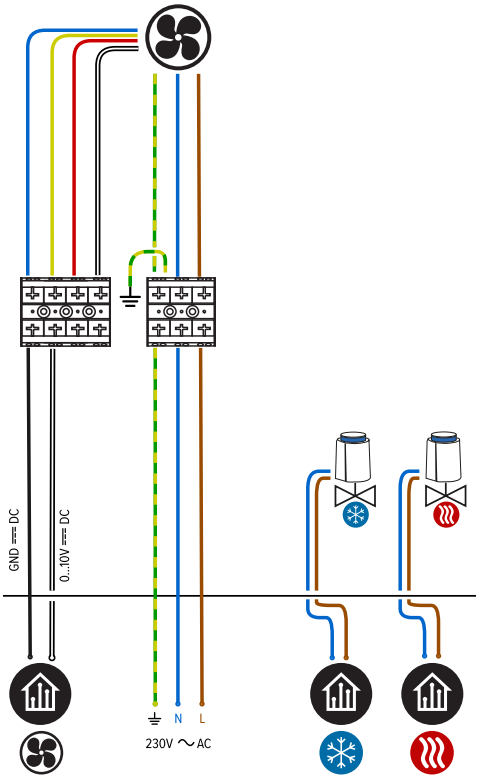

1.3. AANSLUITING MET CONDENSPOMP - 2-PIJPSAANSLUITING / RACCORDEMENT AVEC POMPE À CONDENSATS - RACCORDEMENT BITUBES / ANSCHLUSS MIT KONDENSATPUMPE - 2-ROHR ANSCHLUSS / CONNECTION WITH CONDENSATE PUMP - 2-PIPE CONNECTION CONNECTION

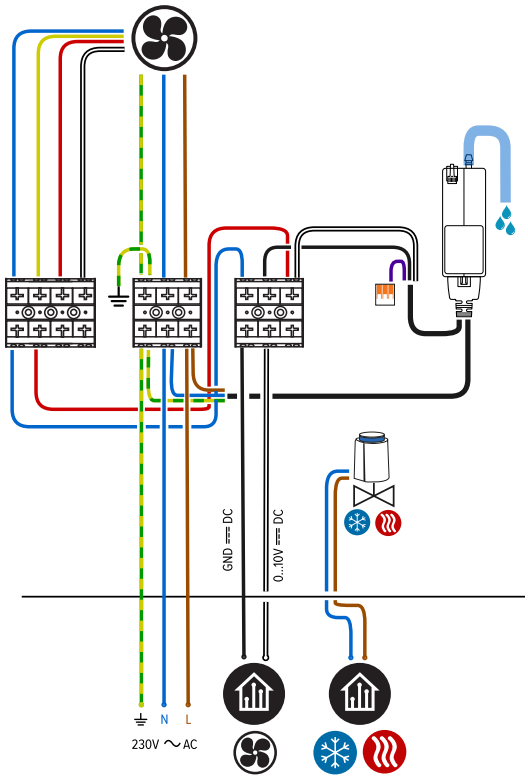

1.4. AANSLUITING MET CONDENSPOMP - 4-PIJPSAANSLUITING / RACCORDEMENT AVEC POMPE À CONDENSATS - RACCORDEMENT 4-TUBES / ANSCHLUSS MIT KONDENSATPUMPE - 4-ROHR ANSCHLUSS / CONNECTION WITH CONDENSATE PUMP - CONEXIÓN 4 TUBOS

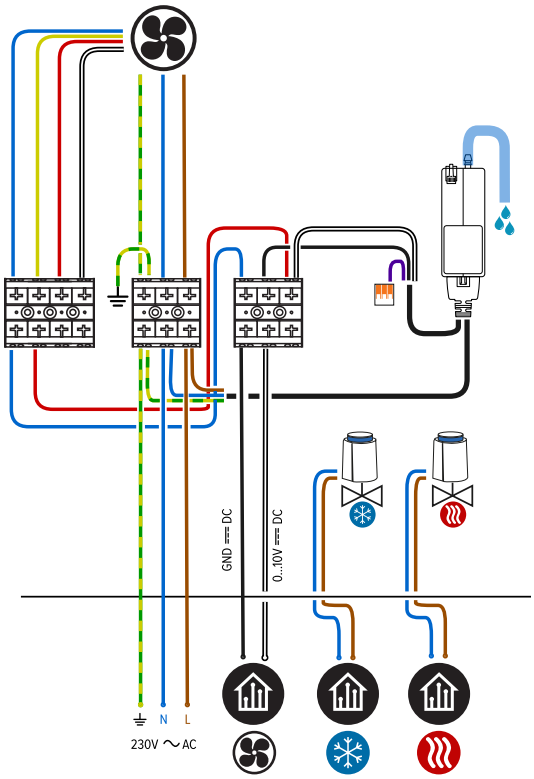

2. JDPC STURINGEN / JDPC COMMANDES / JDPC STEUERUNGEN / JDPC CONTROL SYSTEMS

STURING / COMMANDE / STEUERUNG / CONTROL	TPT		BMS		3-STANDENREGELING / RÉGLAGE 3 POSITIONS / 3-STUFENREGELUNG / 3-SPEED CONTROL		AAN/UIT - MARCHE / ARRÊT - EIN / AUS - ON / OFF		ACO		BMS (TW / TB / 2W)	JIC
CODE / CODE / KODE / CODE	D01	D02	D03	D04	D05	D06	D07	D08	D09	D10	D21	J01
VERWARMEN / CHAUFFER / HEIZEN / HEATING	✓	✓	✓	✓	✓	✓	✓	✓	✓	✓	✓	✓
NIET-CONDENSEREND KOELEN / REFROIDISSEMENT SANS CONDENSATION / NICHT-KONDENSIERENDE KÜHLUNG / NON-CONDENSING COOLING	✓	✓	✓	✓	✓	✓	✓	✓	✓	✓	✓	✓
CONDENSEREND KOELEN / REFROIDISSEMENT PAR CONDENSATION / KONDENSIERENDE KÜHLUNG / CONDENSING COOLING	✓	✓	✓	✓	✓	✓	✓	✓	✓	✓	✓	✓
2-PIJP / BITUBE / 2-ROHR / 2-PIPE	✓	-	✓	-	✓	-	✓	-	✓	-	✓	✓
4-PIJP / 4-TUBES / 4-ROHR / 4-PIPE	-	✓	-	✓	-	✓	-	✓	-	✓	✓	-
WANDMODEL / MODÈLE MURAL / WANDMODELL / WALL-MOUNTED MODEL	✓	✓	✓	✓	✓	✓	✓	✓	✓	✓	✓	✓
PLAFONDMODEL / MODÈLE PLAFOND / DECKENMODELL / CEILING MOUNTED MODEL	-	-	✓	✓	✓	✓	✓	✓	-	-	✓	✓
APP	-	-	-	-	-	-	-	-	-	-	-	✓
BEDIENINGSPANEEL / TABLEAU DE COMMANDE / BEDIENTEIL / CONTROL PANEL	✓	✓	-	-	-	-	✓	✓	✓	✓	-	-
THERMOSTAAT / THERMOSTAT / RAUMTHERMOSTAT / THERMOSTAT	-	-	-	-	-	-	-	-	-	-	✓	-
EXTERNE 0-10V AANSTURING / COMMANDE EXTERNE 0-10 V / EXTERNES 0-10V STEUERSIGNAL / EXTERNAL 0-10 V CONTROL	-	-	✓	✓	-	-	-	-	-	-	✓	-
WATERTEMP. SENSOR / CAPTEUR DE TEMPÉRATURE D'EAU / WASSERTEMPERATURSENSOR / WATER TEMPERATURE SENSOR	✓	✓	✓	✓	✓	✓	✓	✓	✓	✓	✓	✓
LUCHTTEMP. SENSOR / CAPTEUR DE TEMPÉRATURE DE L'AIR / LUFTTEMPERATURSENSOR / AIR TEMPERATURE SENSOR	✓	✓	-	-	✓	✓	-	-	✓	✓	-	✓

2.1. STURING D01 - D02 - TPT / COMMANDE D01 - D02 - TPT / STEUERUNG D01 - D02 - TPT / CONTROL D01 - D02 - TPT

2.1.1. Werking / Fonctionnement / Funktion / Operation

Bij het herkennen van een juiste watertemperatuur, draait de ventilator modulerend afhankelijk van het verschil tussen gemeten kamertemperatuur en gewenste kamertemperatuur.
Lors de la détection d'une température d'eau correcte, le ventilateur tourne de manière modulée en fonction de la différence entre la température ambiante mesurée et la température ambiante souhaitée.
Bei Erkennen einer geeigneten Wassertemperatur läuft der Ventilator modulierend in Abhängigkeit von der Differenz zwischen gemessener Raumtemperatur und gewünschter Raumtemperatur.
Upon recognising the correct water temperature, the fan will modulate depending on the difference between the measured room temperature and the desired room temperature.

Tw > 28°C Tw < 18°C

Optioneel 2-pijp: / Optionelle Bitube: / Optional 2-Rohr: / Optional 2-pipe:

De gebruiker kiest een gewenste kamertemperatuur op het bedieningspaneel in verwarming of koeling. Het thermo-elektrische ventiel opent tot de kamertemperatuur is bereikt.
L'utilisateur choisit la température ambiante souhaitée sur le panneau de commande en chauffage ou en refroidissement. La vanne thermoélectrique s'ouvre jusqu'à ce que la température ambiante soit atteinte.
Der Benutzer wählt am Bedienfeld eine gewünschte Raumtemperatur im Heiz- oder Kühlbetrieb. Das thermoelektrische Ventil öffnet sich, bis die Raumtemperatur erreicht ist.
The user chooses the desired room temperature on the control panel in heating or cooling. The thermoelectric valve will stay open until the room temperature is reached.

Optioneel 4-pijp: / Optionelle 4-tubes: / Optional 4-Rohr: / Optional 4-pipe:

De gebruiker kiest een gewenste kamertemperatuur op het bedieningspaneel in verwarming. Het thermo-elektrische ventiel opent tot de kamertemperatuur is bereikt.
L'utilisateur choisit la température ambiante souhaitée sur le panneau de commande en chauffage. La vanne thermoélectrique s'ouvre jusqu'à ce que la température ambiante soit atteinte.
Der Benutzer wählt am Bedienfeld eine gewünschte Raumtemperatur im Heizung. Das thermoelektrische Ventil öffnet sich, bis die Raumtemperatur erreicht ist.
The user chooses the desired room temperature on the control panel in heating. The thermoelectric valve will stay open until the room temperature is reached.

De gebruiker kiest een gewenste kamertemperatuur op het bedieningspaneel in koeling. Het thermo-elektrische ventiel opent tot de kamertemperatuur is bereikt.
L'utilisateur choisit la température ambiante souhaitée sur le panneau de commande en refroidissement. La vanne thermoélectrique s'ouvre jusqu'à ce que la température ambiante soit atteinte.
Der Benutzer wählt am Bedienfeld eine gewünschte Raumtemperatur im Kühlbetrieb. Das thermoelektrische Ventil öffnet sich, bis die Raumtemperatur erreicht ist.
The user chooses the desired room temperature on the control panel in cooling. The thermoelectric valve will stay open until the room temperature is reached.

2.1.2. 2-pijpsaansluiting / raccordement bitubes / 2-rohr anschluss / 2-pipe connection

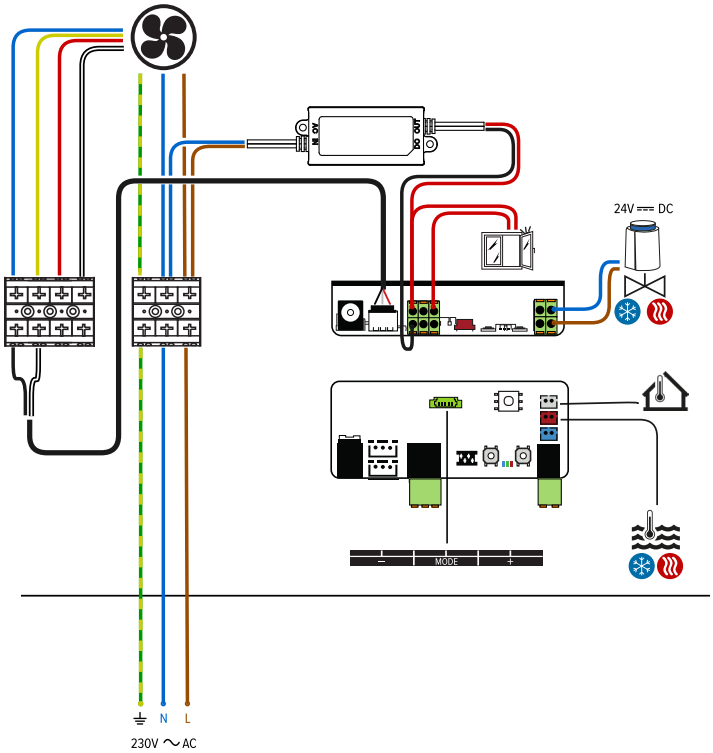

DOORSNEDE STIJVE DRAAD 0,2-1,5 MM^2
(26-16 AWG) STRIPLENGTE 10 MM

SECTION DE FIL RIGIDE : 0,2-1,5 MM^2
(26-16 AWG) LONGUEUR DE LA BANDE : 10 MM

QUERSCHNITT STEIFER DRAHT 0,2-1,5 MM^2
(26-16 AWG) ABISOLIERLÄNGE 10 MM

STIFF WIRE CROSS-SECTION 0,2-1,5MM^2
(26-16 AWG) STRIPPING LENGTH 10MM

2.1.2.1. 4-pijpsaansluiting / raccordement 4-tubes / 4-Rohr Anschluss / 4-pipe connection

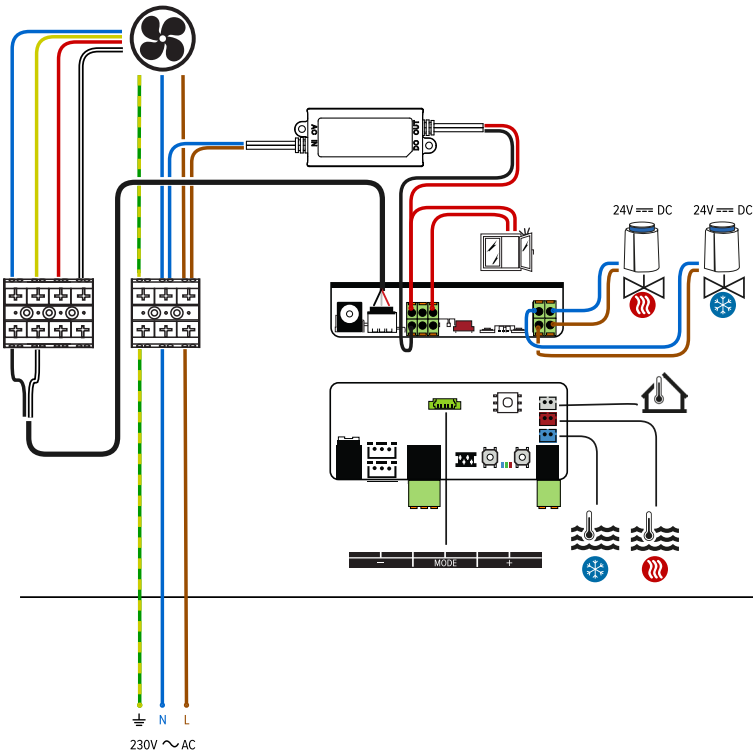

DOORSNEDE STIJVE DRAAD 0,2-1,5 MM^2
(26-16 AWG) STRIPLENGTE 10 MM

SECTION DE FIL RIGIDE : 0,2-1,5 MM^2
(26-16 AWG) LONGUEUR DE LA BANDE : 10 MM

QUERSCHNITT STEIFER DRAHT 0,2-1,5 MM^2
(26-16 AWG) ABISOLIERLÄNGE 10 MM

STIFF WIRE CROSS-SECTION 0,2-1,5MM^2
(26-16 AWG) STRIPPING LENGTH 10MM

2.2. STURING D03 - D04 - BMS / COMMANDE D03 - D04 - BMS / STEUERUNG D03 - D04 - BMS / CONTROL D03 - D04 - BMS

2.2.1. Werking / Fonctionnement / Funktion / Operation

Bij warmte- of koudevraag stuurt een BMS/Domotica systeem of JAGA-thermostaat een 0-10V signaal. Bij het herkennen van koud of warm water draait de ventilator proportioneel tot het 0-10V signaal.
En cas de demande de chaleur ou de froid, un système BMS/domotique ou un thermostat JAGA envoie un signal 0-10 V. Lors de la détection d'eau froide ou chaude, le ventilateur tourne proportionnellement au signal 0-10 V.
Bei Wärme- oder Kältebedarf sendet ein BMS/Domotica-System oder ein JAGA-Thermostat ein 0-10 V-Signal. Wenn kaltes oder warmes Wasser erkannt wird, läuft der Ventilator proportional zum 0-10 V-Signal.
When heat or cold is requested, a BMS/home automation system or JAGA thermostat will send a 0-10 V signal. When detecting cold or hot water, the fan will rotate proportionally to the 0-10 V signal.

Tw > 28°C Tw < 18°C

Optioneel: / Optionelle: / Optional: / Optional:

Het thermo-elektrische ventiel opent zodra het inkomend stuursignaal > 1,5V. Het thermo-elektrische ventiel sluit zodra het inkomend stuursignaal < 0,5V.
La vanne thermoélectrique s'ouvre dès que le signal de commande entrant > 1,5 V. La vanne thermoélectrique se ferme dès que le signal de commande entrant < à 0,5 V.
Das thermoelektrische Ventil öffnet, sobald das eingehende Steuersignal > 1,5 V ist. Das thermoelektrische Ventil schließt, sobald das eingehende Steuersignal < 0,5 V ist.
The thermoelectric valve will open as soon as the incoming command signal > 1.5 V. The thermoelectric valve closes as soon as the incoming command signal < 0.5 V.

Optioneel 2-pijp: / Optionelle Bitube: / Optional 2-Rohr: / Optional 2-pipe:

Bij warmte- of koudevraag opent een BMS/Domotica systeem of JAGA-thermostaat het thermo-elektrische ventiel.
En cas de demande de chaleur ou de froid, un système BMS/domotique ou un thermostat JAGA ouvre la vanne thermoélectrique.
Bei Wärme- oder Kältebedarf öffnet ein BMS/Domotica-System oder ein JAGA-Thermostat das thermoelektrische Ventil.
When heat or cold is requested, a BMS/home automation system or JAGA thermostat will open the thermoelectric valve.

Optioneel 4-pijp: / Optionelle 4-tubes: / Optional 4-Rohr: / Optional 4-pipe:

Bij warmtevraag opent een BMS/Domotica systeem of JAGA-thermostaat het thermo-elektrische ventiel.
En cas de demande de chaleur, un système BMS/domotique ou un thermostat JAGA ouvre la vanne thermoélectrique.
Bei Wärmebedarf öffnet ein BMS/Domotica-System oder ein JAGA-Thermostat das thermoelektrische Ventil.
When heat is requested, a BMS/home automation system or JAGA thermostat will open the thermoelectric valve.

Bij koudevraag opent een BMS/Domotica systeem of JAGA-thermostaat het thermo-elektrische ventiel.
En cas de demande de froid, un système BMS/domotique ou un thermostat JAGA ouvre la vanne thermoélectrique.
Bei Kältebedarf öffnet ein BMS/Domotica-System oder ein JAGA-Thermostat das thermoelektrische Ventil.
When cold is requested, a BMS/home automation system or JAGA thermostat will open the thermoelectric valve.

2.2.2. 2-pijpsaansluiting / raccordement bitubes / 2-rohr anschluss / 2-pipe connection

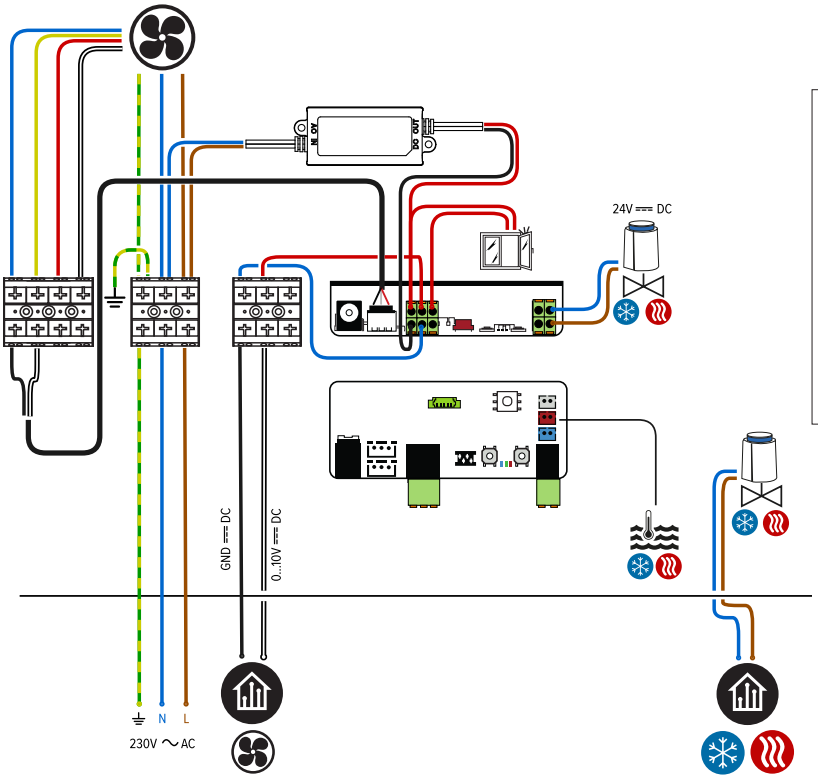

DOORSNEDE STIJVE DRAAD 0,2-1,5 MM^2
(26-16 AWG) STRIPLENGTE 10 MM

SECTION DE FIL RIGIDE : 0,2-1,5 MM^2
(26-16 AWG) LONGUEUR DE LA BANDE : 10 MM

QUERSCHNITT STEIFER DRAHT 0,2-1,5 MM^2
(26-16 AWG) ABISOLIERLÄNGE 10 MM

STIFF WIRE CROSS-SECTION 0,2-1,5MM^2
(26-16 AWG) STRIPPING LENGTH 10MM

2.2.3. 4-pijpsaansluiting / raccordement 4-tubes / 4-Rohr Anschluss / 4-pipe connection

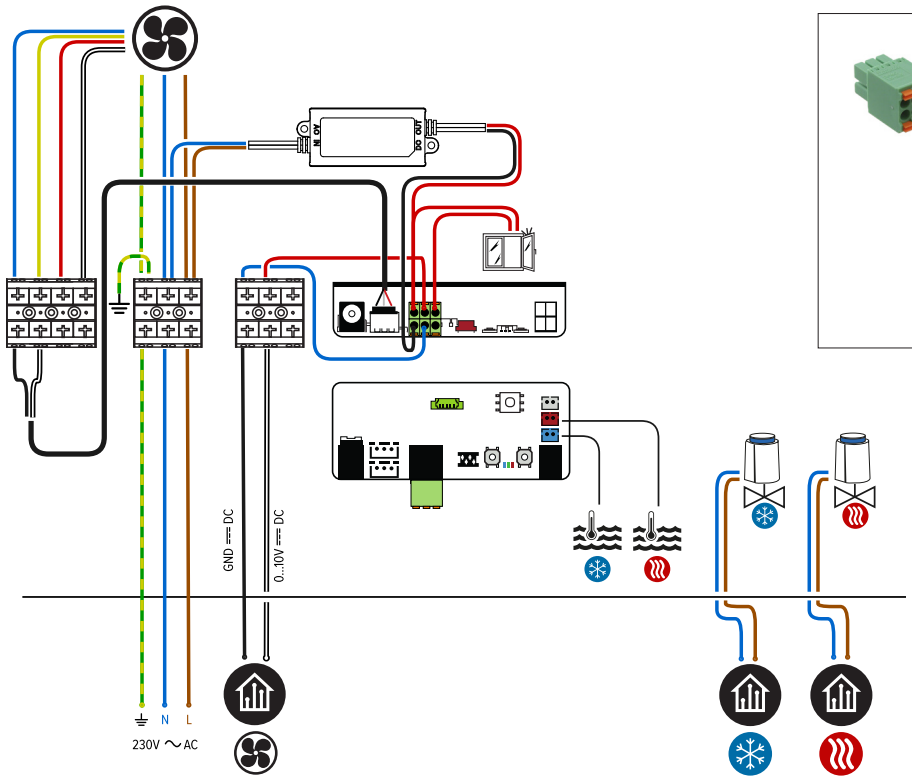

DOORSNEDE STIJVE DRAAD 0,2-1,5 MM^2
(26-16 AWG) STRIPLENGTE 10 MM

SECTION DE FIL RIGIDE : 0,2-1,5 MM^2
(26-16 AWG) LONGUEUR DE LA BANDE : 10 MM

QUERSCHNITT STEIFER DRAHT 0,2-1,5 MM^2
(26-16 AWG) ABISOLIERLÄNGE 10 MM

STIFF WIRE CROSS-SECTION 0,2-1,5MM^2
(26-16 AWG) STRIPPING LENGTH 10MM

2.2.4. Aansluiting met condenspomp - enkel plafondmodel / Raccordement avec pompe à condensats - modèle pour plafond uniquement / Anschluss mit Kondensatpumpe - nur Deckenmodell / Connection with condensate pump - ceiling model only

2.2.4.1. 2-pijpsaansluiting / raccordement bitubes / 2-rohr anschluss / 2-pipe connection

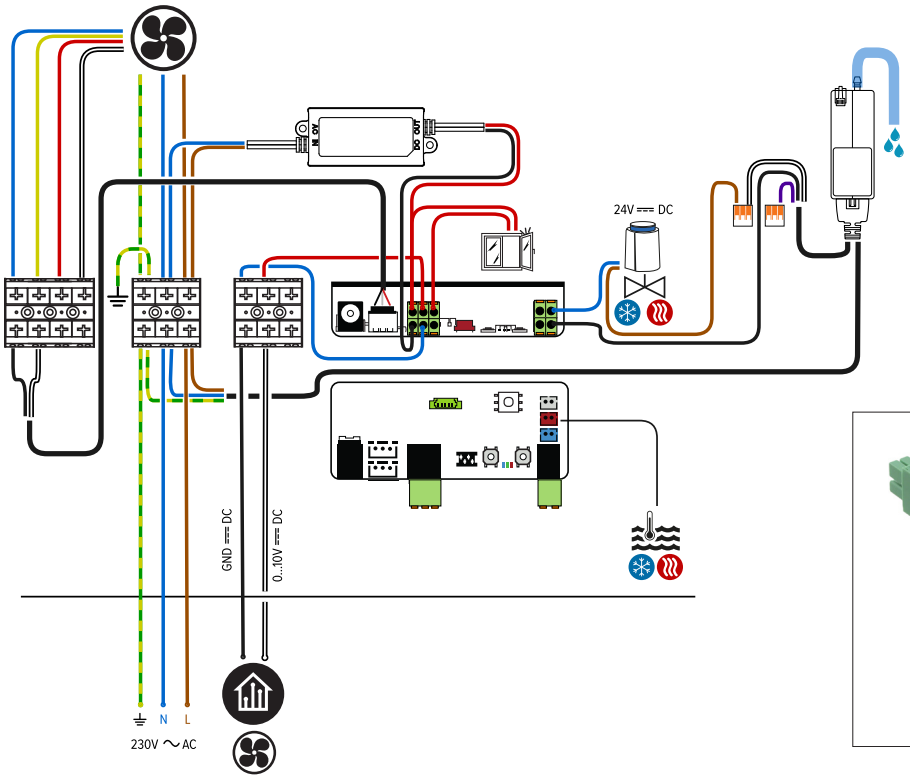

DOORSNEDE STIJVE DRAAD 0,2-1,5 MM^2
(26-16 AWG) STRIPLENGTE 10 MM

SECTION DE FIL RIGIDE : 0,2-1,5 MM^2
(26-16 AWG) LONGUEUR DE LA BANDE : 10 MM

QUERSCHNITT STEIFER DRAHT 0,2-1,5 MM^2
(26-16 AWG) ABISOLIERLÄNGE 10 MM

STIFF WIRE CROSS-SECTION 0,2-1,5MM^2
(26-16 AWG) STRIPPING LENGTH 10MM

2.2.4.2. 4-pijpsaansluiting / raccordement 4-tubes / 4-Rohr Anschluss / 4-pipe connection

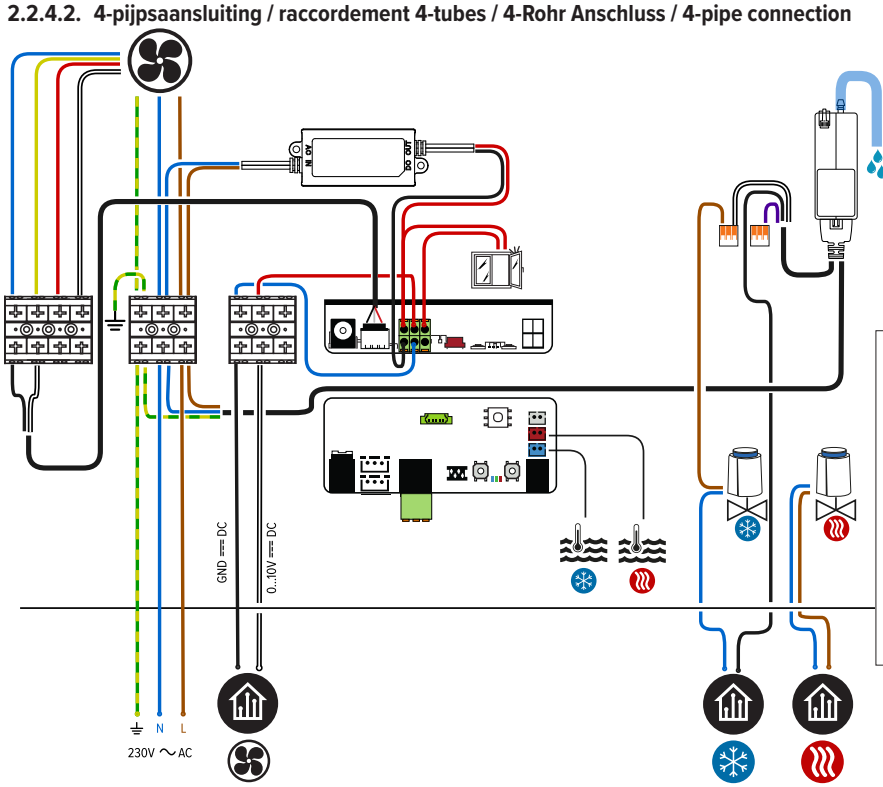

DOORSNEDE STIJVE DRAAD 0,2-1,5 MM^2
(26-16 AWG) STRIPLENGTE 10 MM

SECTION DE FIL RIGIDE : 0,2-1,5 MM^2
(26-16 AWG) LONGUEUR DE LA BANDE : 10 MM

QUERSCHNITT STEIFER DRAHT 0,2-1,5 MM^2
(26-16 AWG) ABISOLIERLÄNGE 10 MM

STIFF WIRE CROSS-SECTION 0,2-1,5MM^2
(26-16 AWG) STRIPPING LENGTH 10MM

2.3. STURING D05 - D06 - 3-STANDENREGELING / COMMANDE D05 - D06 - RÉGLAGE 3 POSITIONS / STEUERUNG D05 - D06 - 3-STUFENREGELUNG / CONTROL D05 - D06 - 3-SPEED CONTROL

2.3.1. Werking / Fonctionnement / Funktion / Operation

De gebruiker kiest manueel de gewenste mode via het bedieningspaneel. Het toestel kan op 3 snelheden draaien. Het toestel start op de laatst gekozen snelheid (1, 2 of 3), zodra de ingestelde watertemperatuur is bereikt. De breeze mode wordt manueel in- en uitgeschakeld onafhankelijk van de watertemperatuur.
L'utilisateur choisit manuellement le mode souhaité via le panneau de commande. L'appareil présente trois vitesses de fonctionnement. L'appareil démarre à la dernière vitesse sélectionnée (1, 2 ou 3) dès que la température de l'eau définie est atteinte. Le mode breeze est activé et désactivé manuellement, quelle que soit la température de l'eau.
Der Benutzer wählt den gewünschten Modus manuell über das Bedienfeld aus. Das Gerät kann auf 3 Geschwindigkeiten laufen. Das Gerät startet mit der zuletzt eingestellten Geschwindigkeit (1, 2 oder 3) sobald die eingestellte Wassertemperatur erreicht ist. Der Breeze-Modus wird unabhängig von der Wassertemperatur manuell ein- und ausgeschaltet.
The user manually selects the desired mode via the control panel. The unit can run at 3 speeds. The unit starts at the last selected speed(1, 2 or 3) when the preset water temperature is reached. The breeze mode is manually switched on or off, regardless of water temperature.

Tw > 28°C Tw < 18°C Tw <= /

Optioneel 2-pijp: / Optionelle Bitube: / Optional 2-Rohr: / Optional 2-pipe:

Bij warmte- of koudevraag opent een BMS/Domotica systeem het thermo-elektrische ventiel.
En cas de demande de chaleur ou de froid, un système BMS/Domotique ouvre la vanne thermoélectrique.
Bei Wärme- oder Kältebedarf öffnet ein BMS/Domotica-System das thermoelektrische Ventil.
When heat or cold are requested, a BMS/home automation system will open up the thermoelectric valve.

Optioneel 4-pijp: / Optionelle 4-tubes: / Optional 4-Rohr: / Optional 4-pipe:

Bij warmtevraag opent een BMS/Domotica systeem het thermo-elektrische ventiel.
En cas de demande de chaleur, un système BMS/Domotique ouvre la vanne thermoélectrique.
Bei Wärmebedarf öffnet ein BMS/Domotica-System das thermoelektrische Ventil.
When heat is requested, a BMS/home automation system will open up the thermoelectric valve.

Bij koudevraag opent een BMS/Domotica systeem het thermo-elektrische ventiel.
En cas de demande de froid, un système BMS/Domotique ouvre la vanne thermoélectrique.
Bei Kältebedarf öffnet ein BMS/Domotica-System das thermoelektrische Ventil.
When cold is requested, a BMS/home automation system will open up the thermoelectric valve.

2.3.2. 2-pijpsaansluiting / raccordement bitubes / 2-rohr anschluss / 2-pipe connection

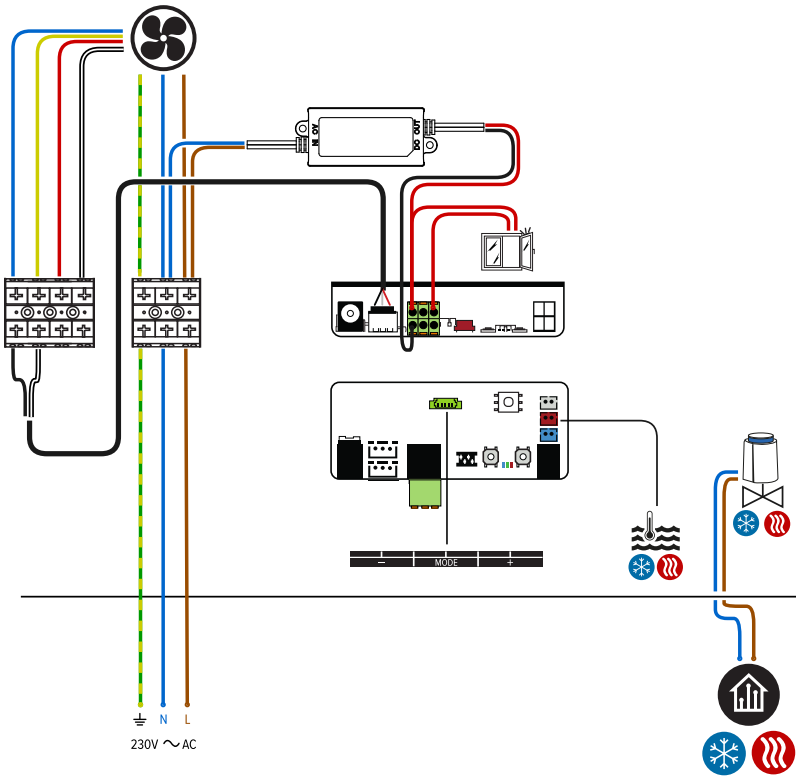

DOORSNEDE STIJVE DRAAD 0,2-1,5 MM^2
(26-16 AWG) STRIPLENGTE 10 MM

SECTION DE FIL RIGIDE : 0,2-1,5 MM^2
(26-16 AWG) LONGUEUR DE LA BANDE : 10 MM

QUERSCHNITT STEIFER DRAHT 0,2-1,5 MM^2
(26-16 AWG) ABISOLIERLÄNGE 10 MM

STIFF WIRE CROSS-SECTION 0,2-1,5MM^2
(26-16 AWG) STRIPPING LENGTH 10MM

2.4.1.1. 4-pijpsaansluiting / raccordement 4-tubes / 4-Rohr Anschluss / 4-pipe connection

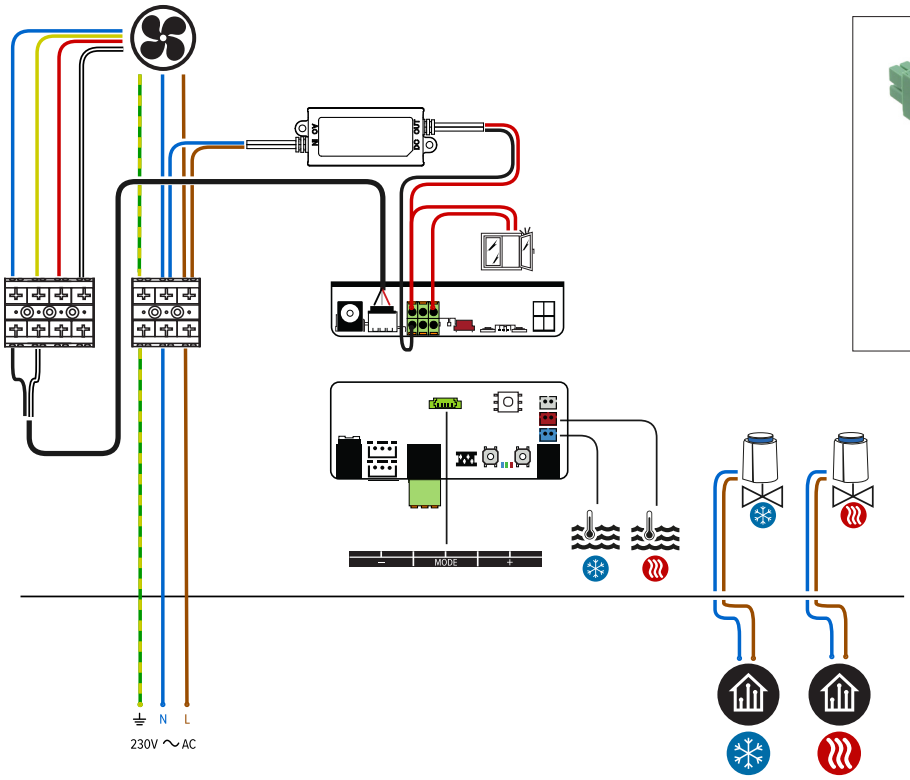

DOORSNEDE STIJVE DRAAD 0,2-1,5 MM^2
(26-16 AWG) STRIPLENGTE 10 MM

SECTION DE FIL RIGIDE : 0,2-1,5 MM^2
(26-16 AWG) LONGUEUR DE LA BANDE : 10 MM

QUERSCHNITT STEIFER DRAHT 0,2-1,5 MM^2
(26-16 AWG) ABISOLIERLÄNGE 10 MM

STIFF WIRE CROSS-SECTION 0,2-1,5MM^2
(26-16 AWG) STRIPPING LENGTH 10MM

2.4. STURING D07 - D08 - AAN/UIT / COMMANDE D07 - D08 - MARCHE / ARRÊT / STEUERUNG D07 - D08 - EIN / AUS / CONTROL D07 - D08 - ON / OFF

2.4.1. Werking / Fonctionnement / Funktion / Operation

De ventilator draait op een vaste snelheid als het water de instelling van 28°C heeft bereikt. De ventilator draait op een vaste snelheid als het water de instelling van 18°C heeft bereikt.
Le ventilateur turne à une vitesse fixe lorsque l'eau a atteint la température réglée sur 28° C. Le ventilateur tourne à une vitesse fixe lorsque l'eau a atteint la température réglée sur 18° C.
Der Ventilator läuft mit einer festen Geschwindigkeit, wenn das Wasser die eingestellte Temperatur von 28°C erreicht hat. Der Ventilator läuft mit einer festen Drehzahl, wenn das Wasser die Einstellung 18°C erreicht hat.
The fan will rotate at a fixed speed once the water has reached the setting of 28°C. The fan will rotate at a fixed speed once the water has reached the setting of 18°C.

Tw > 28°C Tw < 18°C

Optioneel 2-pijp: / Optionelle Bitube: / Optional 2-Rohr: / Optional 2-pipe:

Bij warmte- of koudevraag opent een BMS/Domotica systeem het thermo-elektrische ventiel.
En cas de demande de chaleur ou de froid, un système BMS/Domotique ouvre la vanne thermoélectrique.
Bei Wärme- oder Kältebedarf öffnet ein BMS/Domotica-System das thermoelektrische Ventil.
When heat or cold are requested, a BMS/home automation system will open up the thermoelectric valve.

Optioneel 4-pijp: / Optionelle 4-tubes: / Optional 4-Rohr: / Optional 4-pipe:

Bij warmtevraag opent een BMS/Domotica systeem het thermo-elektrische ventiel.
En cas de demande de chaleur, un système BMS/Domotique ouvre la vanne thermoélectrique.
Bei Wärmebedarf öffnet ein BMS/Domotica-System das thermoelektrische Ventil.
When heat is requested, a BMS/home automation system will open up the thermoelectric valve.

Bij koudevraag opent een BMS/Domotica systeem het thermo-elektrische ventiel.
En cas de demande de froid, un système BMS/Domotique ouvre la vanne thermoélectrique.
Bei Kältebedarf öffnet ein BMS/Domotica-System das thermoelektrische Ventil.
When cold is requested, a BMS/home automation system will open up the thermoelectric valve.

2.4.2. 2-pijpsaansluiting / raccordement bitubes / 2-rohr anschluss / 2-pipe connection

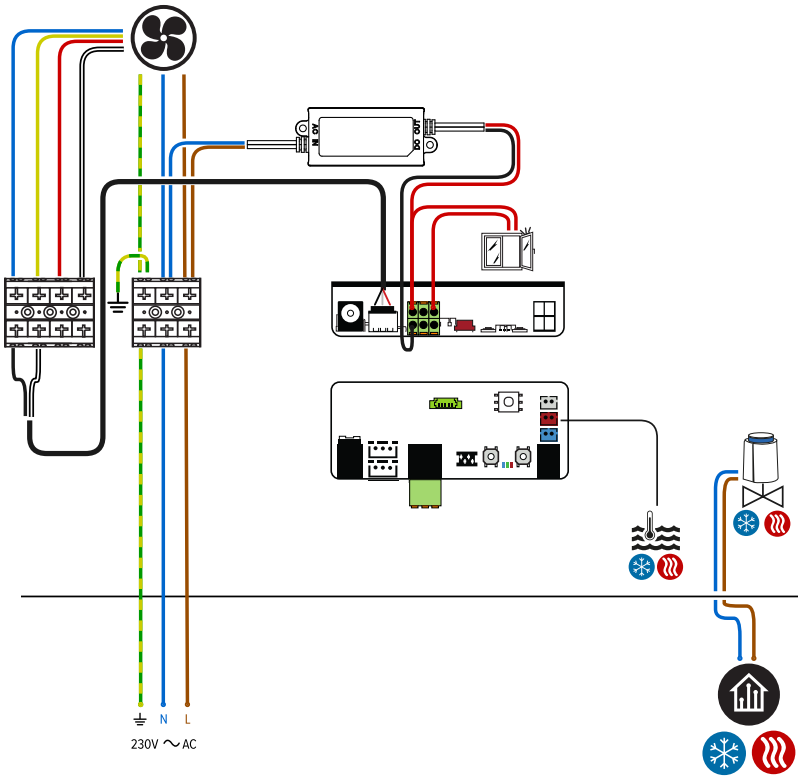

DOORSNEDE STIJVE DRAAD 0,2-1,5 MM^2
(26-16 AWG) STRIPLENGTE 10 MM

SECTION DE FIL RIGIDE : 0,2-1,5 MM^2
(26-16 AWG) LONGUEUR DE LA BANDE : 10 MM

QUERSCHNITT STEIFER DRAHT 0,2-1,5 MM^2
(26-16 AWG) ABISOLIERLÄNGE 10 MM

STIFF WIRE CROSS-SECTION 0,2-1,5MM^2
(26-16 AWG) STRIPPING LENGTH 10MM

2.4.2.1. 4-pijpsaansluiting / raccordement 4-tubes / 4-Rohr Anschluss / 4-pipe connection

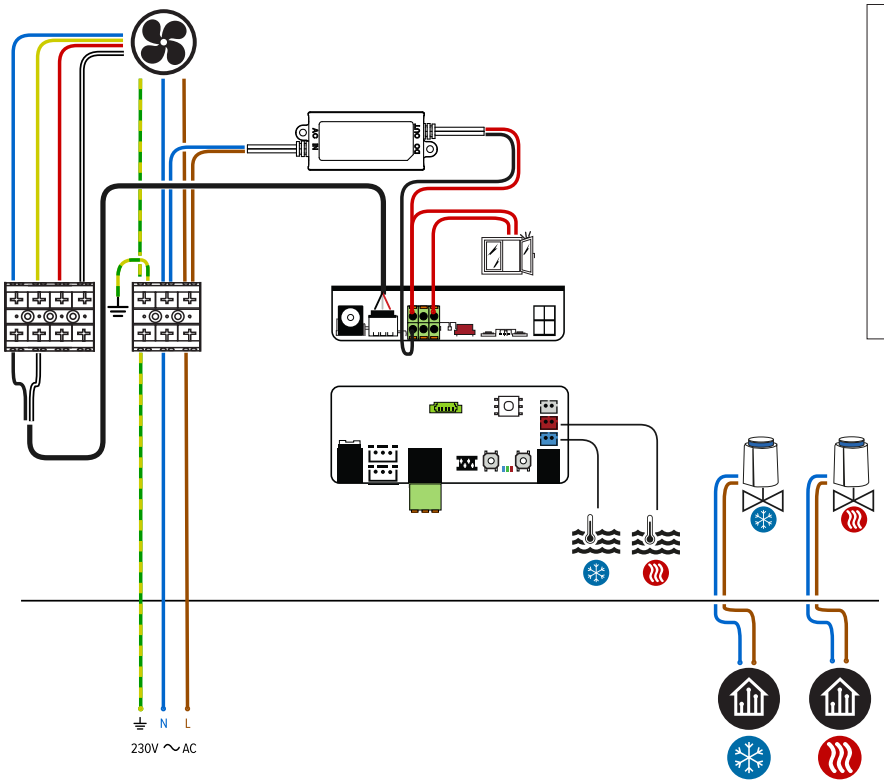

DOORSNEDE STIJVE DRAAD 0,2-1,5 MM^2
(26-16 AWG) STRIPLENGTE 10 MM

SECTION DE FIL RIGIDE : 0,2-1,5 MM^2
(26-16 AWG) LONGUEUR DE LA BANDE : 10 MM

QUERSCHNITT STEIFER DRAHT 0,2-1,5 MM^2
(26-16 AWG) ABISOLIERLÄNGE 10 MM

STIFF WIRE CROSS-SECTION 0,2-1,5MM^2
(26-16 AWG) STRIPPING LENGTH 10MM

2.5. STURING D09 - D10 - ACO / COMMANDE D09 - D10 - ACO / STEUERUNG D09 - D10 - ACO / CONTROL D09 - D10 - ACO

2.5.1. Werking / Fonctionnement / Funktion / Operation

Het toestel gaat automatisch in verwarmingsmode zodra de watertemperatuur hoger is dan 28°C en 4°C hoger is dan de kamertemperatuur. Het toestel start op de laatst gekozen snelheid (1, 2 of 3). Wanneer aan 1 van beide voorwaarden niet meer voldaan wordt gaat het toestel automatisch terug in standby.
L'appareil passe automatiquement en mode chauffage dès que la température de l'eau est supérieure à 28° C et 4° C au-dessus de la température ambiante. L'appareil démarre en adoptant la dernière vitesse sélectionnée (1, 2 ou 3). Si l'une des deux conditions n'est plus remplie, l'appareil repasse automatiquement en veille.
Das Gerät wechselt automatisch in den Heizmodus, sobald die Wassertemperatur höher als 28 ° C und 4 ° C höher als die Raumtemperatur ist. Das Gerät startet mit der zuletzt gewählten Geschwindigkeit (1, 2 oder 3). Wenn eine der beiden Bedingungen nicht mehr erfüllt ist, kehrt das Gerät automatisch in den Standby-Modus zurück.
The unit automatically switches to the heating mode as soon as the water temperature is higher than 28°C and 4°C higher than the room temperature. The unit will start at the speed last selected(1, 2 or 3). When one of the two conditions is no longer met, the unit automatically returns to standby.

Het toestel gaat automatisch in koelmode zodra de watertemperatuur lager is dan 18°C en 2°C lager is dan de kamertemperatuur. Het toestel start op de laatst gekozen snelheid (1,2 of 3). Wanneer aan 1 van beide voorwaarden niet meer voldaan wordt gaat het toestel automatisch terug in standby.
L'appareil passe automatiquement en mode refroidissement dès que la température de l'eau est inférieure à 18° C et 2° C sous la température ambiante. L'appareil démarre en adoptant la dernière vitesse sélectionnée (1,2 ou 3). Si l'une des deux conditions n'est plus remplie, l'appareil repasse automatiquement en veille.
Das Gerät wechselt automatisch in den Kühlmodus, sobald die Wassertemperatur unter 18 ° C und 2 ° C unter der Raumtemperatur liegt. Das Gerät startet mit der zuletzt gewählten Geschwindigkeit (1.2 oder 3). Wenn eine der beiden Bedingungen nicht mehr erfüllt ist, kehrt das Gerät automatisch in den Standby-Modus zurück.
The unit automatically switches to the cooling mode as soon as the water temperature is lower than 18°C and 2°C lower than the room temperature. The unit will start at the speed last selected" (1,2 or 3). When one of the two conditions is no longer met, the unit automatically returns to standby.

De breeze mode wordt manueel in- en uitgeschakeld onafhankelijk van de watertemperatuur. De auto-change-over is uitgeschakeld zolang de breeze mode actief is.
Le mode breeze est activé et désactivé manuellement, quelle que soit la température de l'eau. Le changement automatique est désactivé tant que le mode breeze est actif.
Der Breeze-Modus wird unabhängig von der Wassertemperatur manuell ein- und ausgeschaltet. Die automatische Umschaltung ist deaktiviert, solange der Breeze-Modus aktiv ist.
The breeze mode is manually switched on or off, regardless of water temperature. As long as the breeze mode is active, the auto-changeover is deactivated .

Tw > 28°C Tw < 18°C Tw <= /

Optioneel 2-pijp: / Optionelle Bitube: / Optional 2-Rohr: / Optional 2-pipe:

Bij warmte- of koudevraag opent een BMS/Domotica systeem het thermo-elektrische ventiel.
En cas de demande de chaleur ou de froid, un système BMS/Domotique ouvre la vanne thermoélectrique.
Bei Wärme- oder Kältebedarf öffnet ein BMS/Domotica-System das thermoelektrische Ventil.
When heat or cold are requested, a BMS/home automation system will open up the thermoelectric valve.

Optioneel 4-pijp: / Optionelle 4-tubes: / Optional 4-Rohr: / Optional 4-pipe:

Bij warmtevraag opent een BMS/Domotica systeem het thermo-elektrische ventiel.
En cas de demande de chaleur, un système BMS/Domotique ouvre la vanne thermoélectrique.
Bei Wärmebedarf öffnet ein BMS/Domotica-System das thermoelektrische Ventil.
When heat is requested, a BMS/home automation system will open up the thermoelectric valve.

Bij koudevraag opent een BMS/Domotica systeem het thermo-elektrische ventiel.
En cas de demande de froid, un système BMS/Domotique ouvre la vanne thermoélectrique.
Bei Kältebedarf öffnet ein BMS/Domotica-System das thermoelektrische Ventil.
When cold is requested, a BMS/home automation system will open up the thermoelectric valve.

2.5.2. 2-pijpsaansluiting / raccordement bitubes / 2-rohr anschluss / 2-pipe connection

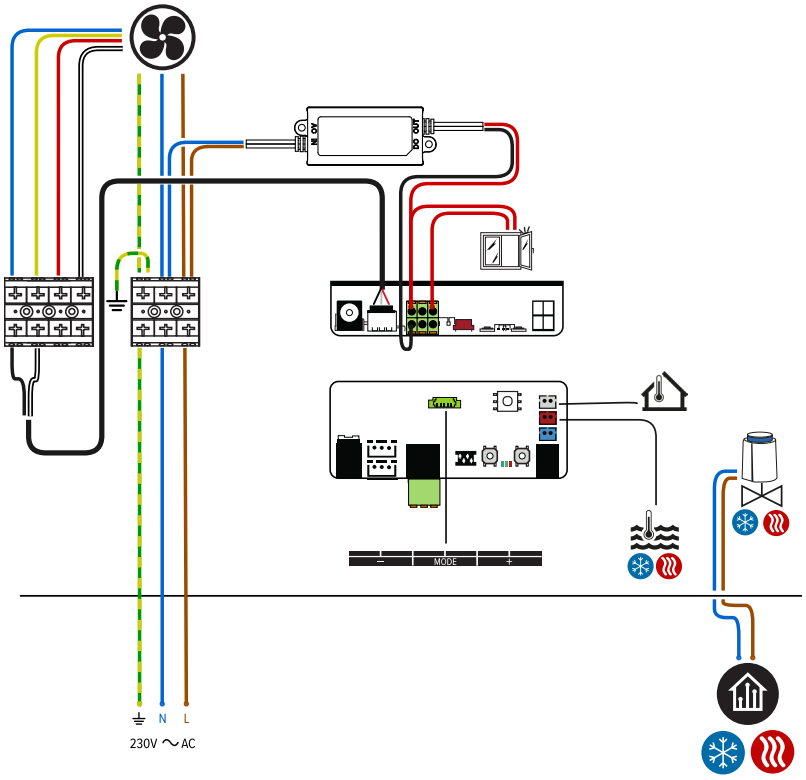

DOORSNEDE STIJVE DRAAD 0,2-1,5 MM^2
(26-16 AWG) STRIPLENGTE 10 MM

SECTION DE FIL RIGIDE : 0,2-1,5 MM^2
(26-16 AWG) LONGUEUR DE LA BANDE : 10 MM

QUERSCHNITT STEIFER DRAHT 0,2-1,5 MM^2
(26-16 AWG) ABISOLIERLÄNGE 10 MM

STIFF WIRE CROSS-SECTION 0,2-1,5MM^2
(26-16 AWG) STRIPPING LENGTH 10MM

2.5.3. 4-pijpsaansluiting / raccordement 4-tubes / 4-Rohr Anschluss / 4-pipe connection

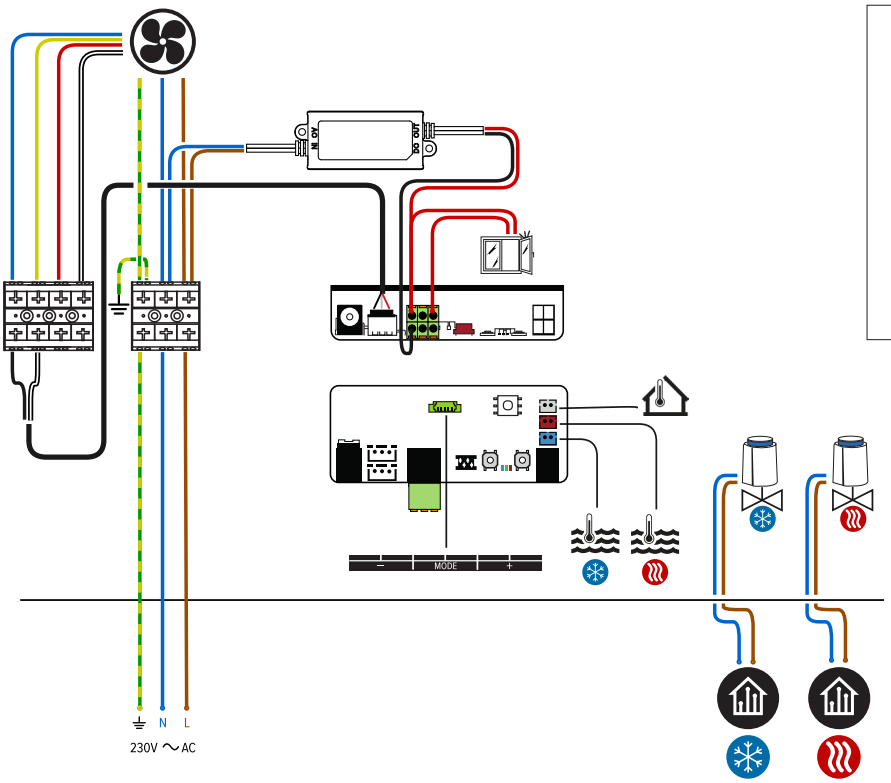

DOORSNEDE STIJVE DRAAD 0,2-1,5 MM^2
(26-16 AWG) STRIPLENGTE 10 MM

SECTION DE FIL RIGIDE : 0,2-1,5 MM^2
(26-16 AWG) LONGUEUR DE LA BANDE : 10 MM

QUERSCHNITT STEIFER DRAHT 0,2-1,5 MM^2
(26-16 AWG) ABISOLIERLÄNGE 10 MM

STIFF WIRE CROSS-SECTION 0,2-1,5MM^2
(26-16 AWG) STRIPPING LENGTH 10MM

2.6. STURING D21- D22 - D25 - D26 - SMART BMS / COMMANDE D21- D22 - D25 - D26 - SMART BMS / STEUERUNG D21- D22 - D25 - D26 - SMART BMS / CONTROL D21- D22 - D25 - D26 - SMART BMS

2.6.1. Werking / Fonctionnement / Funktion / Operation

De Jaga thermostaat bepaalt de gewenste temperatuur in de ruimte en zet de regeling in de gewenste modus: verwarming of koeling. Via de interne watersensor start de ventilator bij koeling wanneer de watertemperatuur lager is dan 18°C en bij verwarming wanneer deze hoger is dan 28°C. Hierdoor wordt een ongewenst tochtgevoel voorkomen.

Le thermostat Jaga détermine la température souhaitée dans la pièce et règle le système dans le mode approprié : chauffage ou refroidissement. Grâce au capteur d'eau interne, le ventilateur se met en marche en mode refroidissement lorsque la température de l'eau est inférieure à 18 °C, et en mode chauffage lorsqu'elle dépasse 28 °C. Cela permet d'éviter toute sensation de courant d'air indésirable.

Der Jaga-Thermostat steuert die Lüftergeschwindigkeit des Geräts über ein 0-10-V-Steuersignal. Der Jaga-Thermostat liefert ein separates 24-VDC-Signal für den Kühl- oder Heizbedarf an das HLK-System. Dieses kann zum Betrieb externer Ventile (für Kühl- und Heizwasser) verwendet werden. Dieses 24-VDC-Kühlbedarfssignal vom Jaga-Thermostat ist ebenfalls mit der Elektronik des Geräts verbunden. Der Ventilator (dessen Drehzahl durch das 0-10-V-Signal des Jaga-Thermostats geregelt wird) läuft zum Heizen, wenn die Wassertemperatur über 28 °C liegt. Der Ventilator (dessen Drehzahl durch das 0-10-V-Signal des Jaga-Thermostats geregelt wird) läuft zum Kühlen, wenn die Wassertemperatur unter 18 °C liegt und der Thermostat auf Kühlbetrieb eingestellt ist. Der Ventilator läuft bei niedrigen Raumtemperaturen nicht, wenn kein Kühlbedarf besteht, wodurch Zugluft vermieden wird.

The Jaga thermostat sets the desired room temperature and switches the control system to the required mode: heating or cooling. Using the internal water sensor, the fan is activated in cooling mode when the water temperature drops below 18°C, and in heating mode when it rises above 28°C. This prevents an undesirable feeling of draught.

Tw > 28°C Tw < 18°C

2.6.2. JRT-100TW/TB

2.6.2.1. 2-pijpsaansluiting / raccordement bitubes / 2-rohr anschluss / 2-pipe connection

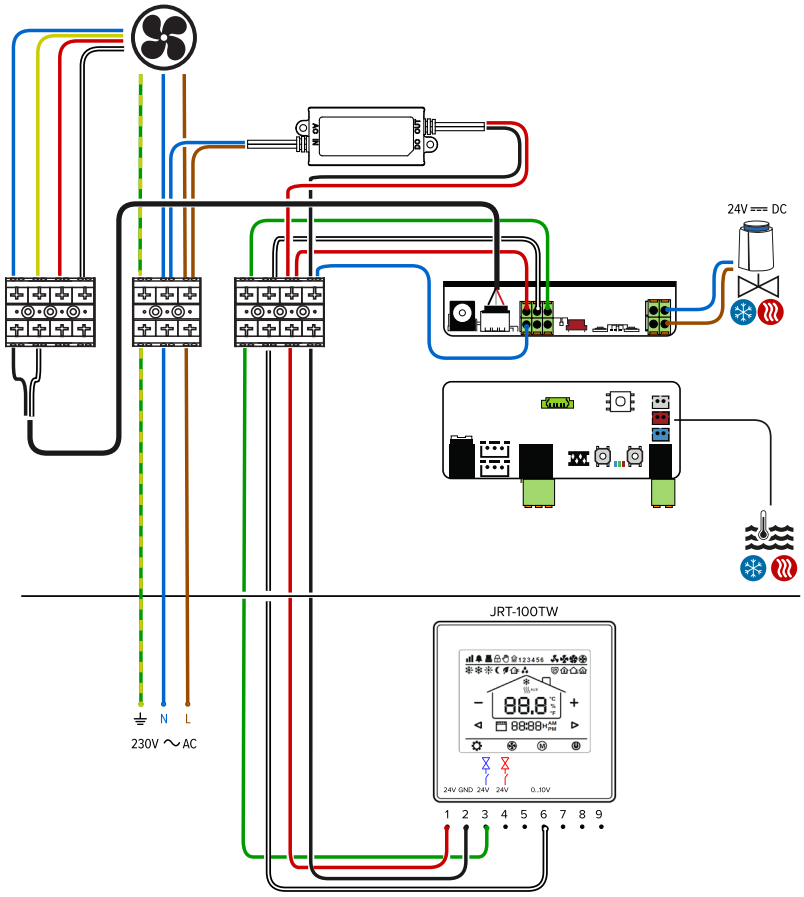

2.6.2.2. 4-pijpsaansluiting / raccordement 4-tubes / 4-Rohr Anschluss / 4-pipe connection

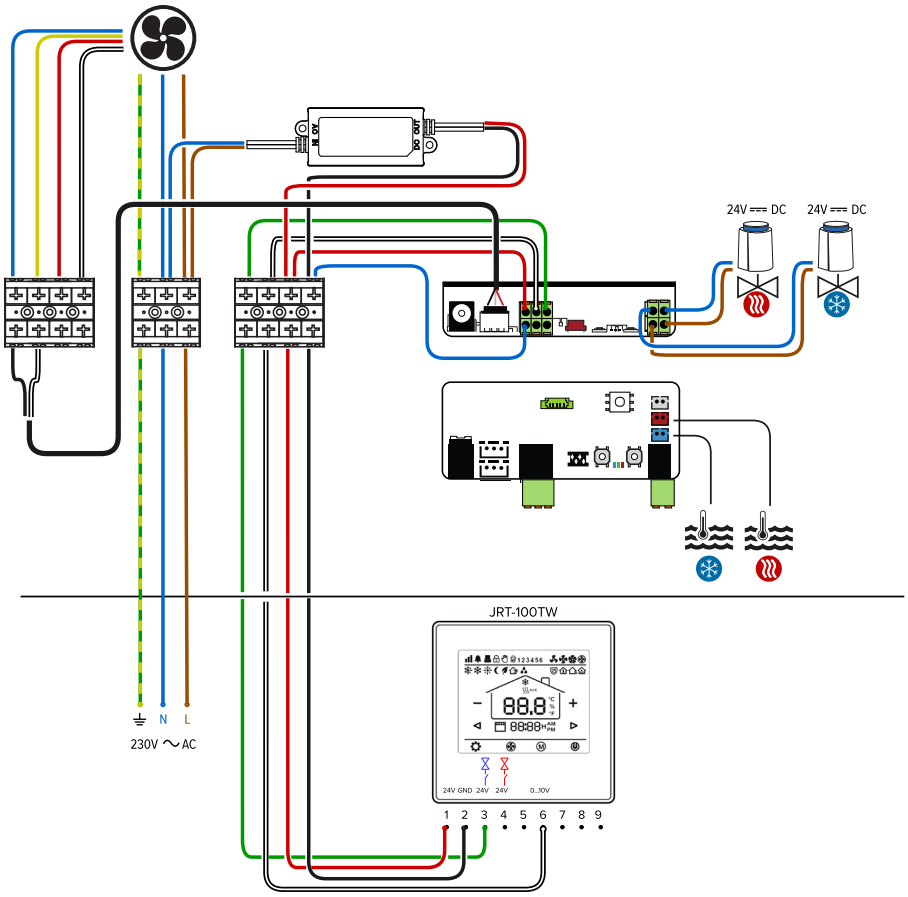

2.6.2.3. Aansluiting met condenspomp - enkel plafondmodel - 2-pijpsaansluiting / Raccordement avec pompe à condensats - modèle pour plafond uniquement - raccordement bitubes / Anschluss mit Kondensatpumpe - nur Deckenmodell - 2-rohr anschluss / Connection with condensate pump - ceiling model only - 2-pipe connection

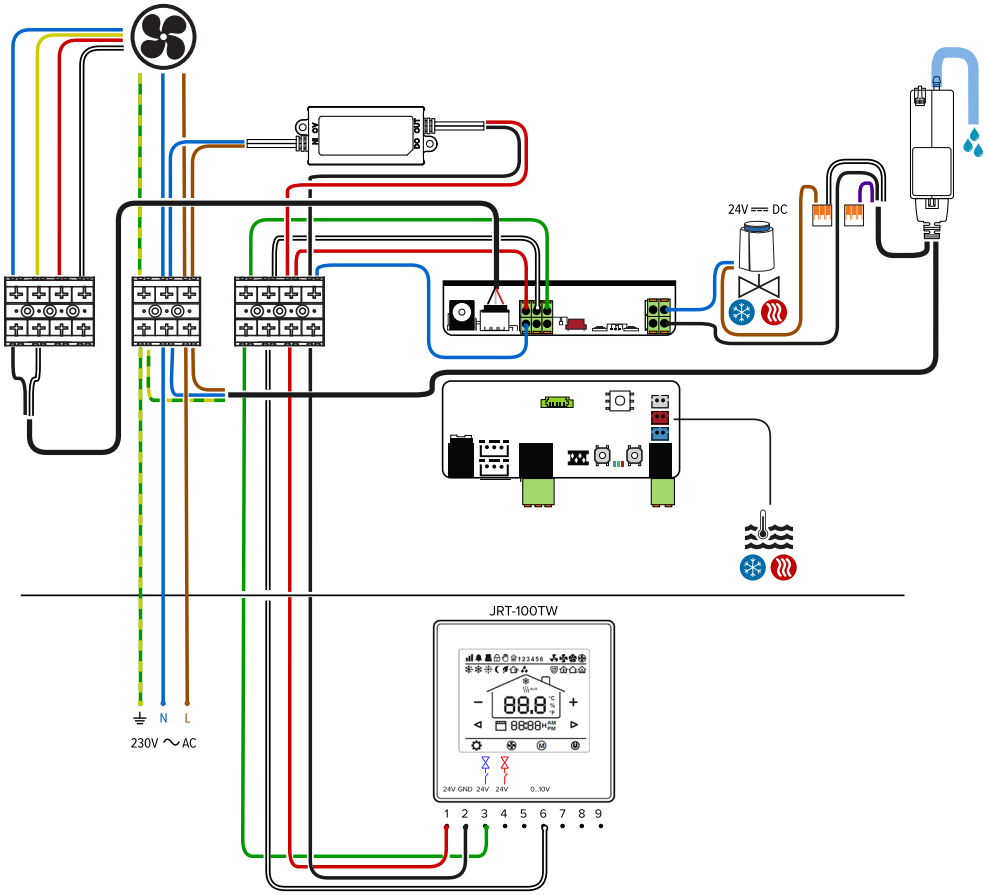

2.6.2.4. Aansluiting met condenspomp - enkel plafondmodel - 4-pijpsaansluiting / Raccordement avec pompe à condensats - modèle pour plafond uniquement - raccordement 4-tubes / Anschluss mit Kondensatpumpe - nur Deckenmodell - 4-Rohr Anschluss / Connection with condensate pump - ceiling model only - 4-pipe connection

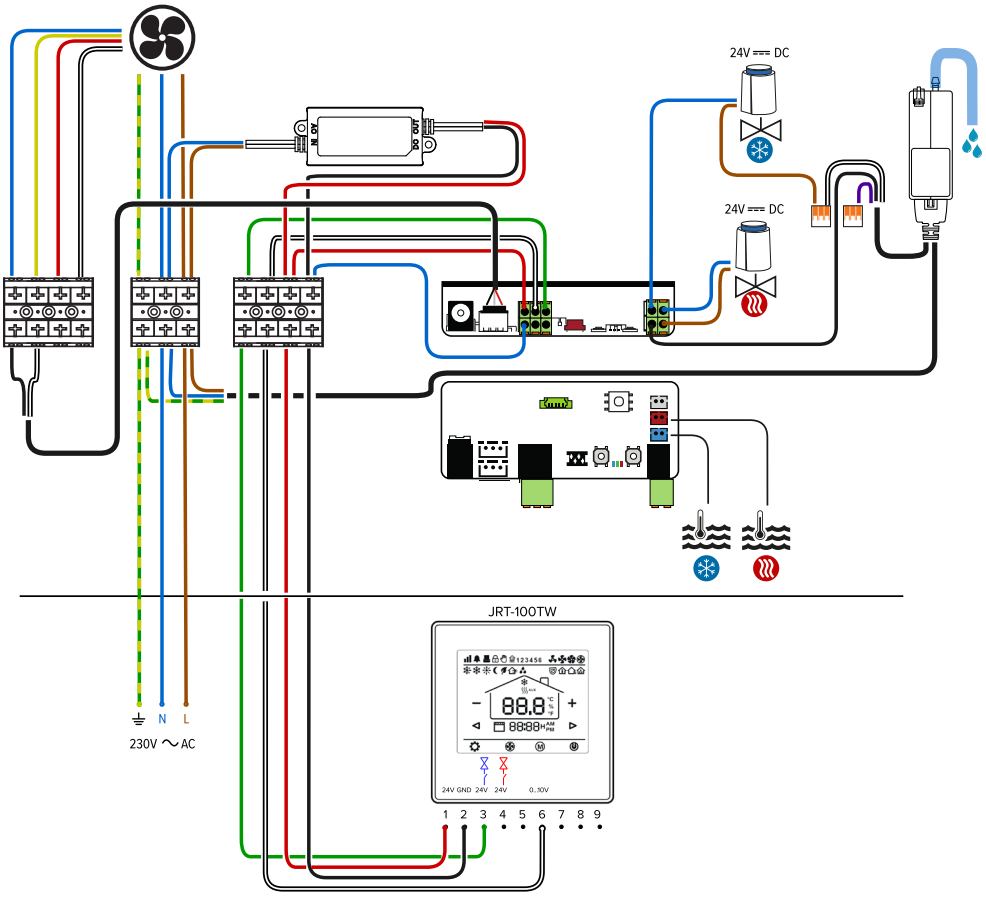

2.6.3. JRT-200W

2.6.3.1. 2-pijpsaansluiting / raccordement bitubes / 2-rohr anschluss / 2-pipe connection

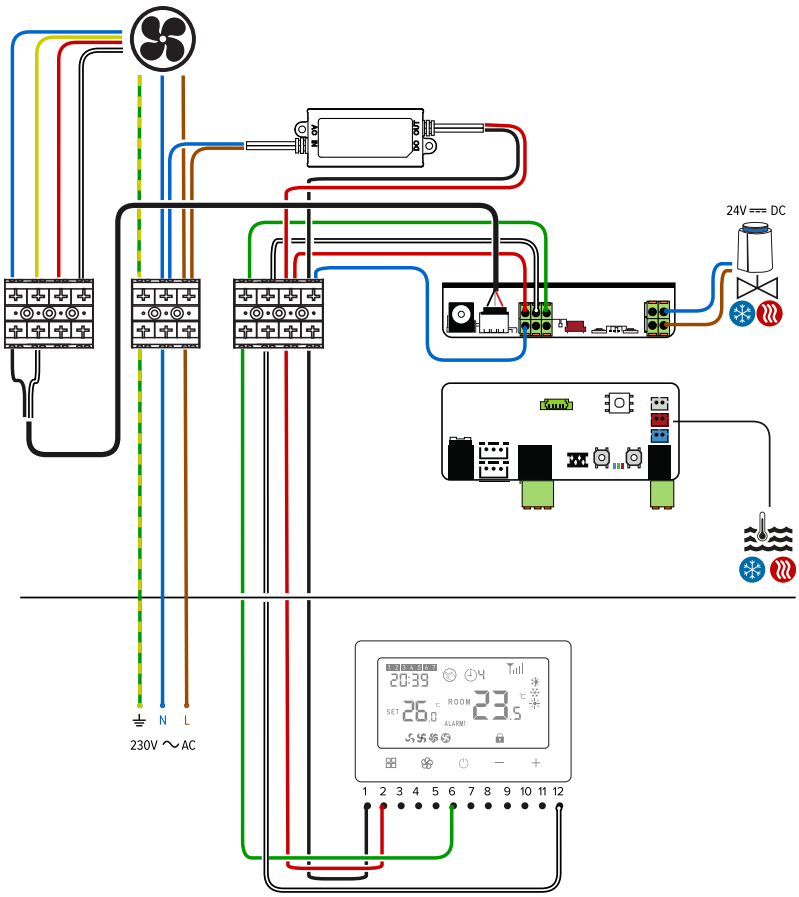

2.6.4. 4-pijpsaansluiting / raccordement 4-tubes / 4-Rohr Anschluss / 4-pipe connection

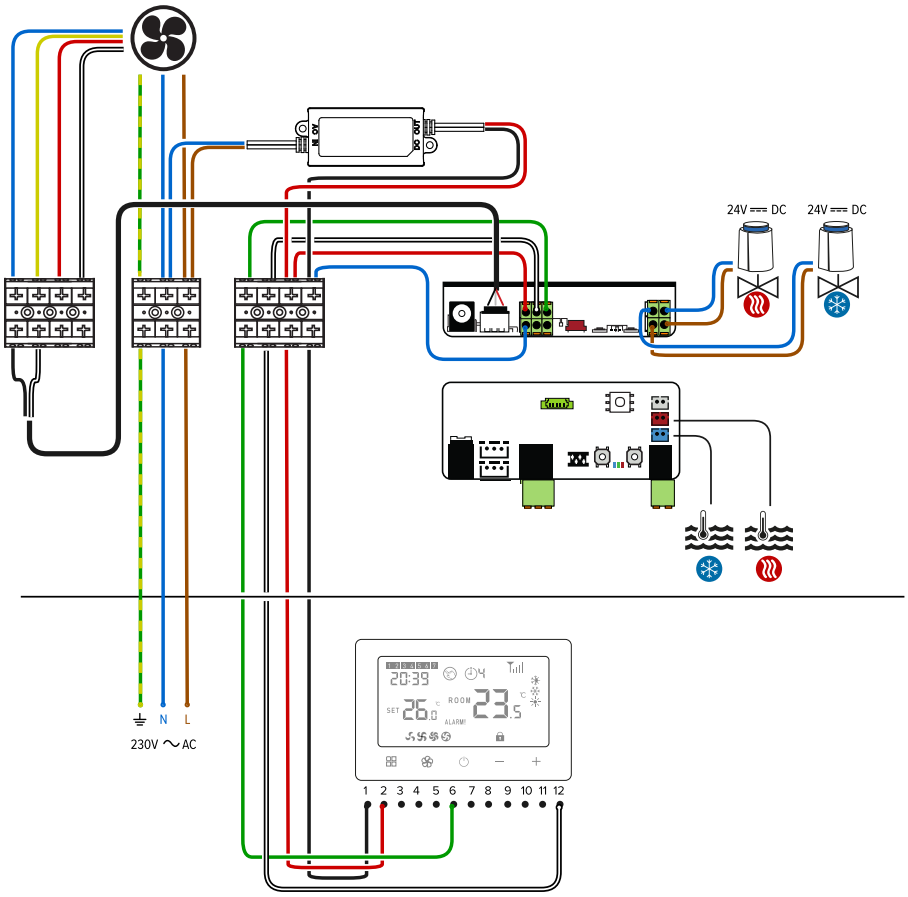

2.6.4.1. Aansluiting met condenspomp - enkel plafondmodel - 2-pijpsaansluiting / Raccordement avec pompe à condensats - modèle pour plafond uniquement - raccordement bitubes / Anschluss mit Kondensatpumpe - nur Deckenmodell - 2-rohr anschluss / Connection with condensate pump - ceiling model only - 2-pipe connection

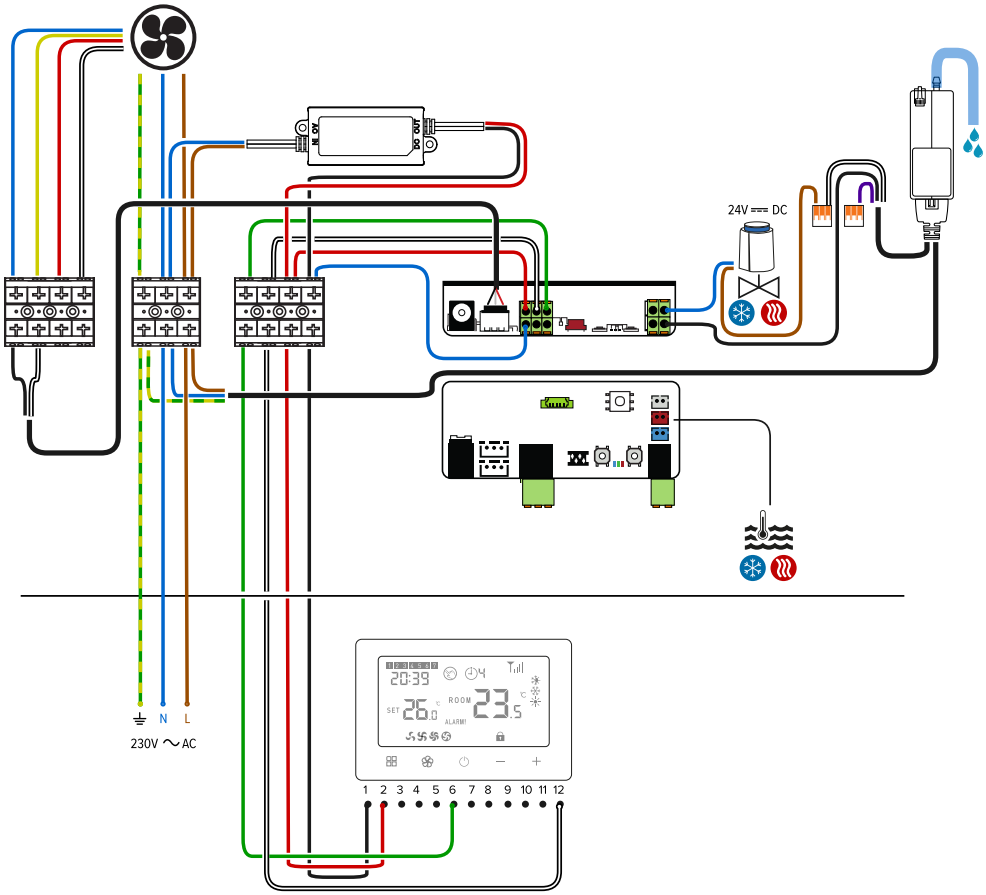

2.6.4.2. Aansluiting met condenspomp - enkel plafondmodel - 4-pijpsaansluiting / Raccordement avec pompe à condensats - modèle pour plafond uniquement - raccordement 4-tubes / Anschluss mit Kondensatpumpe - nur Deckenmodell - 4-Rohr Anschluss / Connection with condensate pump - ceiling model only - 4-pipe connection

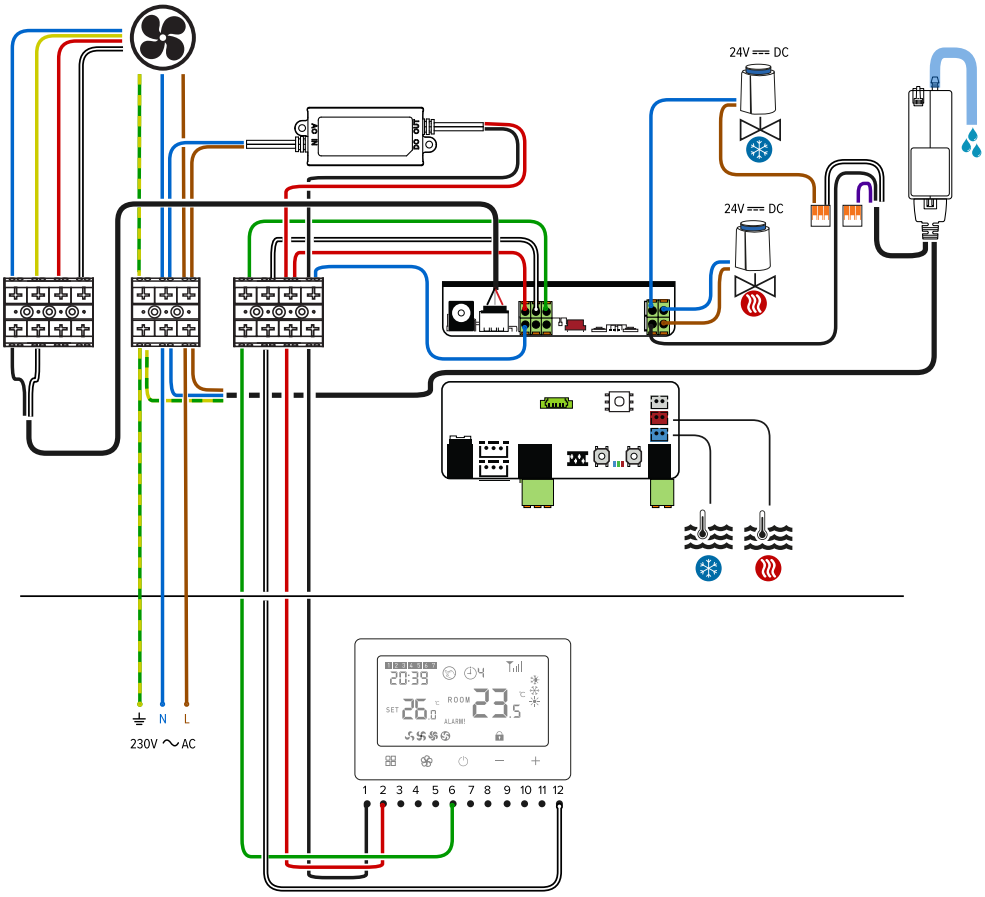

jaga CLIMATE DESIGNERS

JAGA INTERNATIONAL JAGA NV

In need of some advice? Make an appointment at the Jaga Advice Centre.

Verbindingslaan 16
3590 Diepenbeek

+32 (0) 11 29 41 12

export@jaga.be
jaga.com

27200.20000098 - 01.07.2026 - V1.04 - JAGA N.V.